LG
Life's Good

SUITEÁIL/LÁMHLEABHAR AN TÉ AR LEIS É

GLÉAS AERCHÓIRITHE

GAEILGE

Léigh an lámhleabhar seo go cúramach roimh dhuit do ghléas a chur ag obair agus coimeád é le húsáid amach anseo.

MODÚL IO

www.lg.com

TREORACHA SÁBHÁILTEACHTA TÁBHACHTACHA

LÉIGH GACH TREOIR SULA DHÉANTAR AN GLÉAS A SHUITEÁIL.

Cloí i gcónaí leis na treoracha seo a leanas chun dálaí contúirteacha a sheachaint agus chun go mbeadh do tháirge ag feidhmiú ag a bhuaic

⚠ RABHADH

D'fhéadfadh gortú tromchúiseach nó bás bheith mar thoradh neamhaird a dhéanamh de na treoracha ná.

⚠ FAINIC

D'fhéadfadh gortú beag nó díobháil don táirge bheith mar thoradh neamhaird a dhéanamh de na treoracha.

⚠ RABHADH

- Má shuiteálann nó má dheisíonn daoine gan cháilíocht an táirge, d'fhéadfadh sé bheith baoladh duitse agus do dhaoine eile.
- Ní mór do dhaoine cháilithe agus údaraithe an obair shuiteála a dhéanamh de réir an Chóid Aibhléise Náisiúnta.
- Tá an t eolas sa lámhleabhar seo ceaptha le haghaidh teicneoir seirbhíse cáilithe a bhfuil taithí acu le nósanna imeachta sábháilteachta agus a bhfuil na huirlisí chuí agus fearais tástála acu.
- Mura léitear go cúramach gach treoir sa lámhleabhar agus mura leantar iad, d'fhéadfadh sé bheith mar shiocair le mífheidhmiú an trealamh, díobháil do mhaoin, gortú pearsanta agus/nó bás.

⚠ RABHADH

Suiteáil

- Nuair atáthar ag suiteáil táirgí, déan cinnte iarraidh ar an lárionad seirbhíse nó an siopa suiteála é a shuiteáil. Beidh sé mar shiocair le tine nó le turraing leictreach nó le pléascadh nó le gortú.
- Nuair atá táirge a bhí suiteáilte cheana féin á athshuiteáil agat, iarr ar an lárionad seirbhíse nó an siopa suiteála é a shuiteáil. Beidh sé mar shiocair le tine nó le turraing leictreach nó le pléascadh nó le gortú.
- Ná díchóimeáil, ná deisigh agus ná athraigh táirgí go fánach. Beidh sé mar shiocair le tine nó turraing leictreach.
- Déan cinnte an chumhacht don aonad amuigh faoin aer a mhúchadh sula shuiteáltar é. Turraing leictreach a bhéas mar thoradh ar sin.
- Is daoine údaraithe amháin ar chóir an tsuiteáil a dhéanamh de réir na caighdeáin sreangaithe atá i bhfeidhm sa tír ina bhfuil sé á shuiteáil.

I bhfeidhm

- Ná cuir ábhair inadhainte in aice leis an táirge. Beidh sé mar shiocair le tine.
- Ná lig d'uisce dul isteach sa táirge. Beidh sé mar shiocair le turraing leictreach nó cliseadh.
- Ná buail go trom an táirge. Clisfidh an táirge má bhuailfear é.
- Iarr ar an lárionad seirbhíse nó an siopa suiteála é a dheisiú é nuair a bhíonn sé fliuch. Beidh sé mar shiocair le tine nó turraing leictreach.
- Ná buail é le réada géara agus le bioranna. Beidh sé mar shiocair le cliseadh mar déanfar díobháil do na páirteanna.

⚠ FAINIC

I bhfeidhm

- Ná glan le glantach láidir amhail tuaslagach é. Glan le ceirteacha boga é. Lasfaidh sé tine nó cuirfidh sé an táirge ó chuma.
- Ná tadhaill an scáileán go trom agus ná brúigh dhá chnaipe ag aon am amháin. D'fhéadfadh sé bheith mar shiocair le cliseadh nó le mífheidhmiú.
- Ná tadhaill nó ná tarraing an phríomhshreang má tá do lámha fliuch. Beidh sé mar shiocair le cliseadh nó le turraing leictreach.

* Is daoine cáilithe amháin ar chóir é a shuiteáil agus feidhm a bhaint as



IRISH **Conas do sheanghléas a dhiúscairt**

1. Nuair atá an comhartha seo le bosca bruscair le líne tríd ceangailte le táirge is éard is brí leis ná go bhfuil an táirge cumhdaithe ag Treoir Eorpach 2002/96/CE.
2. Ba chóir gach táirge leictreach agus leictreonach a dhiúscairt scartha ón ngnáthshruth dramhaíola cathrach i saoráidí bailiúcháin sainnithe ceaptha ag an rialtas nó ag na húdaráis áitiúla.
3. Má dhiúscaítear do sheanghléas i gceart, is mór an chabhair í chun drochiarmhairtí don timpeallacht agus do shláinte an duine a sheachaint.
4. Chun tuilleadh eolais a fháil maidir le diúscairt do sheanghléas, déan teagmháil le do chomhairle chathrach, leis an gcuideachta a bhailíonn do bhruscar nó an siopa inar cheannaigh tú an táirge.

GAEILGE

AINM GACH PÁIRT

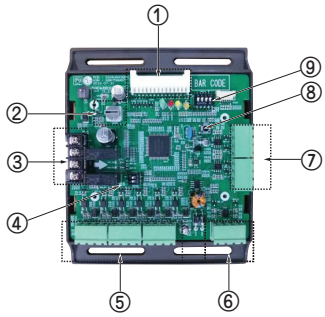

① **An príomhnascóir :** Inchur cumhachta agus nascóir cumarsáide leis an aonad amuigh faoin aer

② **SW104 :** Lasc rothlaigh i gcomhair na céime rialaithe ar éileamh a shocrú

③ **Aschur Digiteach :** Aschur rialaí stádais oibrithe & earráide (250V, 1A)

④ **SW102 :** Lasc chun an fheidhm inmheánach a shocrú

⑤ **Inchur Digiteach :** Inchur teagmháil thirim

⑥ **Inchur analógach :** Inchur comhartha analógach SD0~10V

⑦ **Aschur analógach :** Aschur comhartha analógach SD0~10V

⑧ **SW103 :** An Lasc Athshocraithe

⑨ **SW101 :** Lasc dip chun an fheidhm oibriúcháin a shocrú

MODH SUITEÁLA

① Scair an stiall tosaigh ón aonad amuigh faoin aer.
② Scair an clúdach tosaigh ón mbosca rialúcháin.
③ Cóimeáil an Modúl IO agus an eallóg.
④ Daingnigh an eallóg ar an suíomh ceaptha le dhá chorda teanntáin(105mm).
⑤ Ceangail na sreanga ceangail de réir na treoracha. (Tagair don Mhód Socraithe agus Úsáide)

UX3

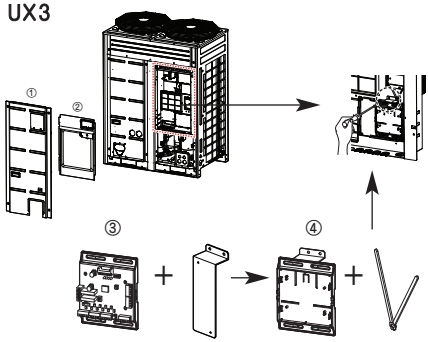

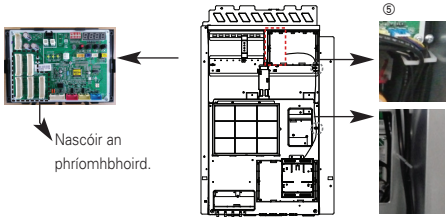

FAINIC

Déan cinnte an chumhacht don aonad amuigh faoin aer a mhúchadh sula shuiteáltar é.

⑥ Feistigh agus daingnigh na comhbhaill agus na cáblaí.
⑦ Déan an t athrú a shocrú de réir na treoracha.

Ag baint feidhm as cordaí teanntáin 105mm, daingnigh an corda mar atá thíos.

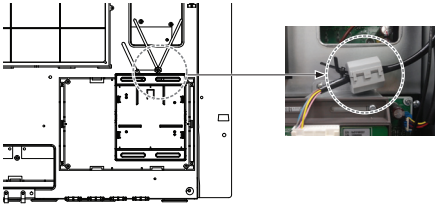

GAEILGE

Ag baint feidhm as cordaí teanntáin 65mm, daingnigh an cábla aschuir rialaí mar atá thíos.

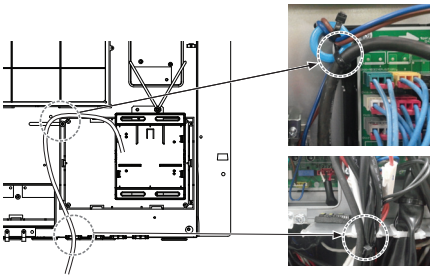

① Scair an stiall tosaigh ón aonad amuigh faoin aer.
② Scair an clúdach tosaigh ón mbosca rialúcháin.
③ Cóimeáil an Modúl IO agus an eallóg.
④ Ceangail na sreanga ceangail de réir na treoracha. (Tagair don Mhód Socraithe agus Úsáide)

UXB

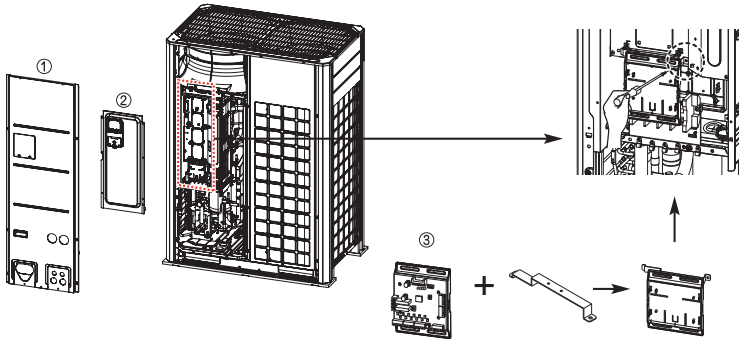

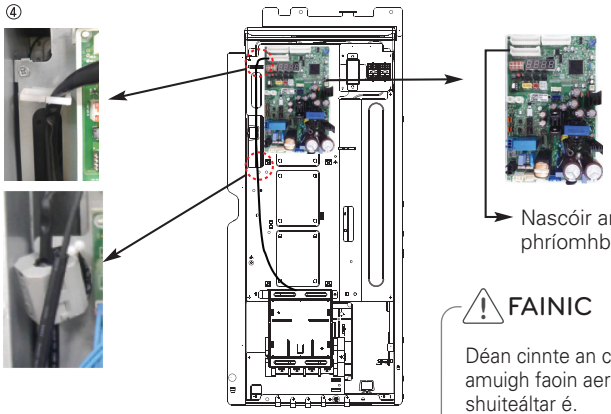

FAINIC

Déan cinnte an chumhacht don aonad amuigh faoin aer a mhúchadh sula shuiteáltar é.

UXA

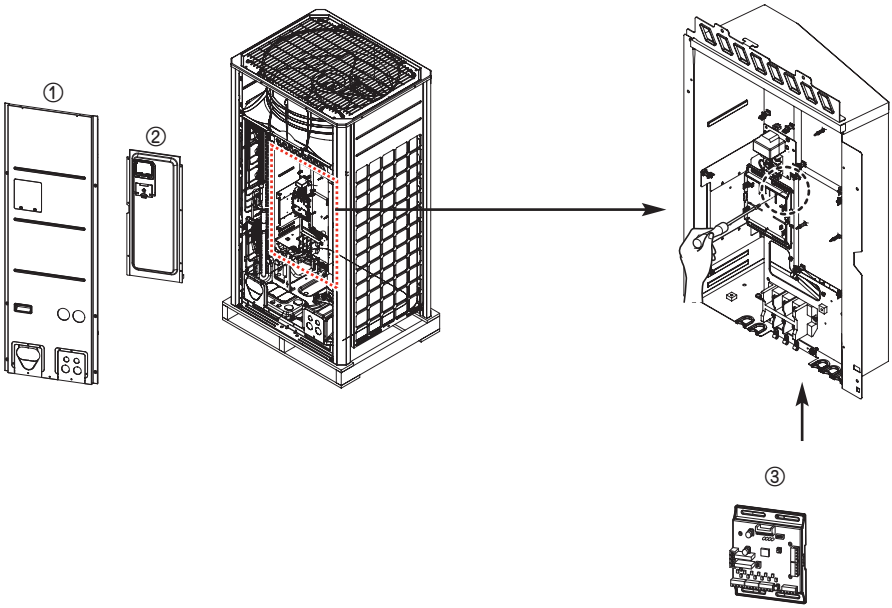

Nascóir an phríomhbhoird

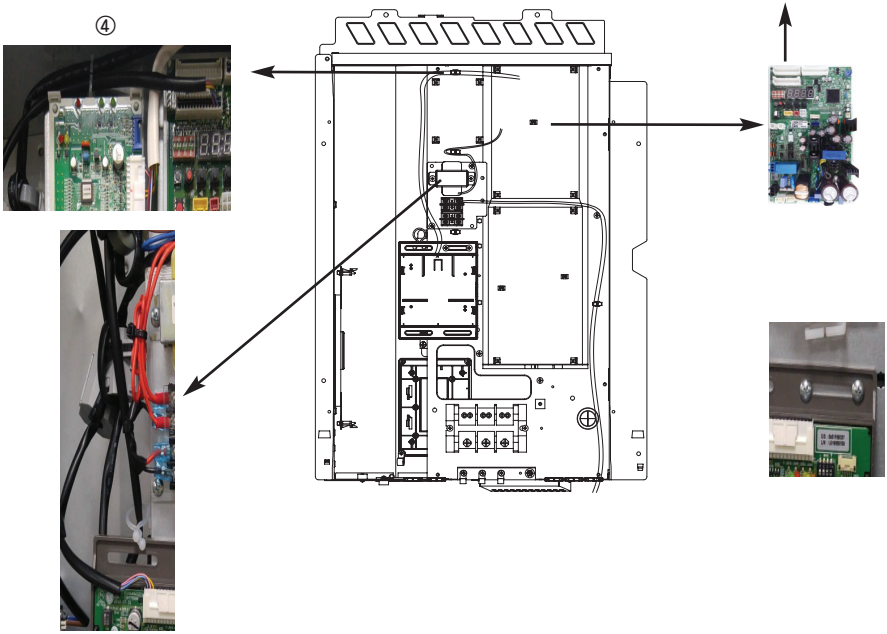

MODH SOCRAITHE AGUS AG BAINT FEIDHM AS

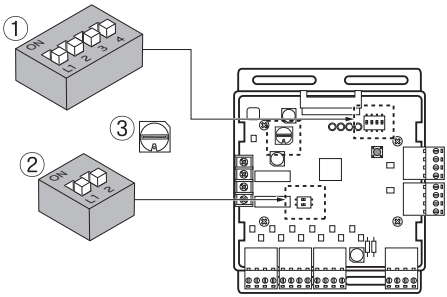

FÓGRA

Is é gach rud as an réamhshocrú.

① Socrú SW101:
ag baint feidhm as SW101, roghnaigh an rogha d'fheidhm rialaithe mar a mhínítear thíos.

- L3 : Socraigh Feidhmíocht Thorannlaghdaitheach
Seo feidhm a thiománann RPM gaothrán an aonaid amuigh faoin aer chun oibriú ag luas mall chun an torann ón gaothrán a mhaolú de réir an chomhartha inchuir. Chun feidhm a bhaint as an bhfeidhm seo, ba chóir duit an mód Aonaid Amuigh Faoin Aer a shocrú. Féach ar an PDB le haghaidh tuilleadh eolais.

Suíomh	Feidhm
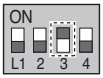	AR SIÚL : Cumasaigh Feidhmíocht Thorannlaghdaitheach AS : Díchumasaigh Feidhmíocht Thorannlaghdaitheach

FAINIC

Má tá an lasc Dip socraithe, tá an córas modúil IO ag oibriú go tosaíochta seachas socrú an aonaid amuigh faoin aer.

- L4 : Socraigh aschur stádais aschuir

Suíomh	Feidhm
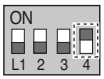	AR SIÚL : Gníomhachtaigh an tAschur Digiteach de réir mar atá an tAonad Istigh AS : Gníomhachtaigh an tAschur Digiteach de réir mar atá an tAonad Amuigh Faoin Aer

FAINIC

I ndiaidh socrú na laisce Dip a athrú, brúigh an lasc athshocraithe chun an t athrú a chur i bhfeidhm.

② Socrú SW102 :
Ag baint feidhm as SW102, socraigh an fheidhm inmheánach mar a mhínítear thíos.

- L1 : Socraigh an luach aschuir analógach réamhshocraithe nuair a tharlaíonn earráid chumarsáide (Modúl – ODU)

Suíomh	Feidhm
	AR SIÚL : Aschur analógach 0V AS : Aschur analógach 10V

- L2 : Socraigh an raon aschuir analógach
Go bunúsach, coimeádann an modúl seo voltas aschuir analógach íosmhéadach. Féach ar L1, L2 socrú SW101 chun taisme gan choinne a sheachaint. Nuair is gá duit feidhm a bhaint as raon iomlán 0~10V, ba chóir go mbeadh L2 socraithe mar AR SIÚL.

Suíomh	Feidhm
	AR SIÚL : Déan neamhaird de shocrú luach aschuir analógach íosmhéadach. (L1,L2 ag socrú luach 4pin Dip SW) AS : Lean an socrú don luach aschuir analógach íosmhéadach. (L1,L2 ag socrú luach 4pin Dip SW)

FAINIC

I ndiaidh socrú na laisce Dip a athrú, brúigh an lasc athshocraithe chun an t athrú a chur i bhfeidhm.

③ Socrú na laisce rothlacha : Bain feidhm as an Lasc Rothlach chun céim rialaithe don inchur comhartha teagmhála a shocrú. Is féidir an cineál comhartha inchuir agus an chéim rialaithe a shocrú le SW104. Tá an fheidhm seo ann don rialú ar éileamh chun tomhaltas cumhachta a laghdú. Socraigh an modh rialaithe mar is mian leat de réir an chláir thíos.

- An cineál comhartha inchuir

SW_CÉIM	Comhartha Inchuir
0, 1, 2, 3, 4, 5, 6, 7	Inchur an Chomhartha Theagmhála
C, D, E	Comhartha inchuir analógach

FAINIC

Ná athraigh ordú róthapa.
Coinnigh na horduithe ar feadh 30 soicind ar a laghad, nó déanfaidh sé díobháil don aonad amuigh faoin aer.

- Coinníoll luais oibriúcháin :
  - Fuarú : Lasmuigh 35 °C, Istigh 27 °C
  - Téamh : Lasmuigh 7 °C, Istigh 20 °C
- Tig leis an aonad amuigh faoin aer, an choinníoll oibriúcháin, agus conas mar a shuiteáladh an aonaid bheith mar shiocair le lamháltas an luais oibriúcháin.
- Nuair atá an luas oibriúcháin ag 100%, is féidir an Spriocteocht Ghalaithe agus an Spriocteocht Chomhdhlúthúcháin a athrú leis an rogha suiteála. (Féach ar leabhar sonraí an táirge)
- Inchur_1 : 0 ← AS, Inchur_1 : 1 ← AR SIÚL

Sreangú

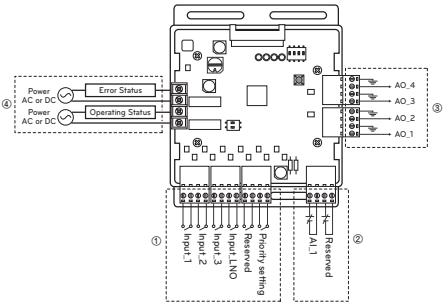

IA : Inchur Analógach (SD0~10V)
AA : Aschur Analógach (SD0~10V, Uasmhéid 20mA)
Inchur_LNO : Oibriú Torannlaghdaitheach

① **Páirt an inchuir theagmhála thirim**
Ceangail comhartha inchuir neamhvoltais le haghaidh rialaithe de réir éilimh (3 chéim)
* Socrú tosaíochta
Leis an gcomhartha teagmhála "Socrú Tosaíochta", socraigh tosaíocht na n orduithe. (Ordú seachtrach ón gCeannas DDC Vs ó rialaitheoir lárnach LG.)
- Dún : Tá tosaíocht ag an rialaitheoir lárnach ar an gcomhartha seachtrach.
- Oscail : Tá tosaíocht ag an gcomhartha seachtrach ar an rialaitheoir lárnach.

② **Páirt an inchuir analógach**
Ceangail comhartha inchuir analógach le haghaidh rialaithe de réir éilimh (10 céim)

③ **Páirt an aschuir analógach**
Ceangail comhartha aschuir analógach chun gléasanna tríú páirtí a rialú.
M.sh.) Gníomhróir comhla le haghaidh sreabhadh uisce athraitheach. Gníomhróir maolaire le haghaidh Maingín Chomhthimpeallach Íseal

④ **Páirt an aschuir dhigitigh**
Taispeáin na gléasanna a cheanglaíodh.

FAINIC

Ní mór an chumhacht a chur ar siúl tar éis an sreangú sa ghléas a bheith críochnaithe.

Ag baint feidhm as

* Féach ar an Léaráid de na Sreanga

1. Iarr ar rialú : Ag baint feidhm as an bhfeidhm Iarr ar Rialú le teagmháil 3-Neamhvoltais.

Leis an bhfeidhm seo, is féidir toilleadh an aonaid amuigh faoine aer a rialú.

M.sh.) Iarr ar rialú le comhartha le 3 theagmháil

SW_CÉIM	Inchur_1	Inchur_2	Inchur_3	Toilleadh an aonaid amuigh faoin aer(%)	An cineál inchuir
0	0	0	0	Gan rialú	Comhartha teagmhála
	1	0	0	70	
	0	1	0	40	
	0	0	1	Comp as	

GAEILGE

⚠ FAINIC

- Ní féidir leis an inchur seo glacadh ach le teagmháil neamhvoltais amháin. Ná cuir foinse chumhachta sheachtrach ann. Má dhéantar sin, déanfar díobháil tromchúiseach.
- Má tá an phointe theagmhála ceangailte, cuireann an córas TMS rialú toillte i bhfeidhm de réir tosaíochtaí.
- Má tá an phointe theagmhála NLO ceangailte, oibrítear an córas de réir tosaíochtaí seachas de réir socraithe an aonaid amuigh faoin aer.

2. Ag baint feidhm as an bhfeidhm rialaithe ar éilimh le comhartha voltais 0~10V SD leis an bhfeidhm seo is féidir le BMS toilleadh an aonaid amuigh faoin aer a rialú.

M.sh.) Iarr ar rialú le comhartha inchuir analógach
Féach ar Shonra na céime rialaithe le haghaidh comhartha inchuir analógach.

⚠ FAINIC

- Tá an fheidhm seo fíor-íogair don mhéid voltais atá ann. Mar sin, nuair atáthar ag baint feidhm as inchur analógach, cruthaigh cábla comhartha chomh gearr is ar féidir.
- Ná athraigh ordú róthapa. Coinnigh na horduithe ar feadh 30 soicind ar a laghad, nó déanfaidh sé díobháil don aonad amuigh faoin aer.

3. Stádas Oibriúcháin

① Taispeáint Earráide
: Taispeánann an Modúl seo comhartha earráideach mar atá thíos
- Leibhéal 1,2 earráid an Aonaid Amuigh Faoin Aer
- Earráid Aonaid Istigh _ Earráid Gach IDU.

② Taispeáint Oibriúcháin
: Braitheann an fheidhm seo ar an 4ú Dip lasc socrú de "SW101".
- Tá L4 AR SIÚL : Taispeáin stádas oibriúcháin an Aonaid Istigh (Cuir an modh Gaothrán amháin san áireamh)
- Tá L4 AS : Taispeáin stádas oibriúcháin an Aonaid amuigh faoin aer. (Coinníoll oibrithe chomhdhlúthaithe)

- L4 : Socraigh aschur stádais aschuir

Suíomh	Feidhm
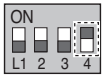	AR SIÚL : Gníomhachtaigh an tAschur Digiteach de réir mar atá an tAonad Istigh AS : Gníomhachtaigh an tAschur Digiteach de réir mar atá an tAonad Amuigh Faoin Aer

⚠ FAINIC

Nuair atáthar ag baint feidhm as voltas ard níos mó ná SA24V, déan cinnte feidhm a bhaint as sreang H07RNF.



Representative: LG Electronics Inc. EU Representative, Krijgsman 1, 1186 DM Amstelveen, The Netherlands
Manufacturer: LG Electronics Inc. Changwon 2nd factory, 84, Wanam-ro, Seongsan-gu, Changwon-si, Gyeongsangnam-do, KOREA