Kılavuzu görmek için QR kodunu tarayın.

KULLANICI EL KİTABI

BULAŞIK MAKİNESİ

Kurulumdan önce talimatları dikkatli bir şekilde okuyun. Bu talimatları okumanız kurulumu kolaylaştıracak ve ürünün doğru ve güvenli şekilde kurulmasını sağlayacaktır. İleride başvurmak üzere bu talimatları kurulumdan sonra ürünün yanında bulundurun.

TÜRKÇE

DFC513**

MFL72081358
Rev.02_012726

www.lg.com

Telif Hakkı © 2024-2026 LG Electronics. Her Hakkı Saklıdır

İÇİNDEKİLER

Talimatları okumanız kurulumu kolaylaştıracak ve ürünün doğru ve güvenli şekilde kurulmasını sağlayacaktır.

Bu el kitabında üretici tarafından değişiklik yapılabilir.

GÜVENLİK TALİMATLARI

KULLANMADAN ÖNCE TÜM TALİMATLARI OKUYUN 4
UYARI 4
DİKKAT 9
ÇEVREYE KARŞI DUYARLI 11

KURULUM

Parçalar ve Özellikler 12
Kabini Açmaya Hazırlık 14
Cihazın Seviyelendirilmesi 16
Tahliye Hortumunun Kurulması 17
Su ve Elektrik Bağlantılarının Hazırlanması 18
Son Kurulum Kontrolleri 19

KULLANIM

Çalıştırma Genel Görünüm 21
Kullanmadan Önce 22
Kontrol Paneli 28
Yıkama Programları 29
Seçenekler ve Ekstra İşlevler 30
Program Tablosu 32
Enerji Testi Bilgileri (EN60436) 35
Bulaşık Makinesini Yükleme 36
Temizlik Malzemelerini Ekleme 41
Takviye 43
Faydalı İpuçları 43

SMART ÖZELLİKLERİ

LG ThinQ Uygulaması 45
Smart Diagnosis (Akıllı Tanılama) 46

BAKIM

Temizlik ve Bakım 48

SORUN GİDERME

Servisi Aramadan Önce 53

GÜVENLİK TALİMATLARI

KULLANMADAN ÖNCE TÜM TALİMATLARI OKUYUN

Aşağıdaki güvenlik kurallarıyla görünmeyen tehlikeleri veya ürünün güvenli olmayan ya da yanlış kullanımından kaynaklanan hasarların önlenmesi amaçlanmıştır.
Kurallar aşağıda tanımlandığı şekilde "UYARI" ve "DİKKAT" olarak ayrılmıştır.

Güvenlik Mesajları

⚠ Bu sembol, risk oluşturabilecek sorunları ve işlemleri belirtmek için görüntülenmektedir.

Bu sembolün olduğu kısmı dikkatli şekilde okuyun ve risk oluşmaması için talimatları uygulayın.

⚠ **UYARI**

Bu sembol talimatların uygulanmamasının ciddi yaralanma veya ölüme neden olabileceğini gösterir.

⚠ **DİKKAT**

Bu, talimatların uygulanmamasının küçük yaralanmaya veya ürünün hasar görmesine neden olabileceğini gösterir.

UYARI

⚠ UYARI

- Ürün kullanılırken patlama, yangın, ölüm, elektrik çarpması, yaralanma veya yanma riskini azaltmak için aşağıdakiler de dahil olmak üzere temel önlemleri uygulayın:

Teknik Güvenlik

- Gözetim altında veya cihazın güvenli şekilde nasıl kullanılacağına ilişkin talimatları almış ve meydana gelen tehlikeleri anlamışlar ise 8 yaşından büyük çocuklar, sınırlı fiziksel, algısal veya zihinsel becerileri olan kişiler

ve deneyim ve/veya bilgi eksikliği olan kişiler tarafından bu cihaz kullanılabilir.

- Bulaşık makinesinde yıkanacak maksimum sayıda yer ayarlarına dair Spesifikasyonlarda belirtilen bilgileri gözlemleyin.
- Su girişi basıncı 0,05 MPa ve 1,0 MPa arasında olmalıdır.

Kurulum

- Hasar görmüşse, bozulmuşsa, kısmen parçaları ayrılmışsa veya hasarlı kablo veya priz de dahil olmak üzere eksik ya da kırık parçaları varsa, cihazı asla çalıştırmayın.
- Güç kablosu hasarlıysa veya soket çıkışının deliği gevşekse, güç kablosunu kullanmayın ve yetkili bir servis merkezi ile iletişim kurun.
- Cihaz ile birlikte verilen güç kablosuna müdahale etmeyin. Uyumsuzluk durumunda tavsiye almak için lütfen LG Müşteri bilgi merkeziyle iletişim kurun.
- Bu cihaz yalnızca cihazı güvenli şekilde tutan iki veya daha fazla kişi ile taşınmalıdır.
- Cihazı nemli ve tozlu bir yerde kurmayın. Cihazı herhangi bir dış alanda veya doğrudan güneş ışığı, rüzgar veya yağmur ve dondurucu düzeyin altındaki sıcaklıklar gibi hava koşullarına maruz kalan herhangi bir alanda kurmayın veya saklamayın.
- Bu cihazı çoklu prizlere, uzatma kablolarına veya adaptörlere takmayın.
- Cihazı monte etmeden ya da üzerinde servis çalışmaları yapmadan önce enerji kablosu, ev sigortası ya da devre kesici bağlantısını kesin.
- Boşaltma hortumunu sağlam bir şekilde yerleştirin.
- Bu cihaz denizde kullanılmak ya da RV'ler, römorklar veya uçaklar gibi mobil kurulumlar için tasarlanmamıştır.
- Bu cihaz bir elektrik enerji kaynağı yakınına yerleştirilmelidir.
- Cihazı monte ederken ya da taşırken güç kablosunun sıkışmaması, ezilmemesi ya da hasar görmemesi için dikkatli olun.
- Cihaz ile sağlanan yeni hortum veya hortum setini kullanın. Eski hortumların tekrar kullanılması su sızıntısına ve sonradan mal hasarına neden olabilir.

- Besleme kablosu hasarlıysa tehlikeyi önlemek için bu kablo; üretici, üreticinin servis sorumlusu veya benzer yetkinlikte kişiler tarafından değiştirilmelidir.
- Ekipman topraklama iletkeninin düzgün şekilde bağlanmaması elektrik çarpmasına neden olabilir. Cihazın doğru şekilde topraklandığından emin değilseniz yetkili bir elektrikçiyle veya servis personeliyle kontrol edin.
- Bu cihaz topraklanmalıdır. Kullanım hatası veya bozulma durumunda, topraklama elektrik akımı için en az dirençli yol sağlayarak elektrik çarpmasını azaltacaktır.
- Cihaz topraklama teli ve topraklı güç prizi bulunan güç kablosu ile donatılmıştır. Güç prizi yerel kanun ve düzenlemelere uygun olarak kurulmuş ve topraklanmış uygun soket çıkışına takılmalıdır.
- Montaj sonrasında cihazı yerine yerleştirmeden önce hortum bağlantısında sızıntı olup olmadığını kontrol edin.
- Cihazın güç kablosuna hasar vermeyin ya da üzerine ağır eşyalar koymayın.
- Bu cihaz bireysel ve ev uygulamalarında kullanılmak üzere tasarlanmış olup ticari amaçlarla kullanılmamalıdır.
- Bu cihaz, şunlar gibi evsel ve benzeri uygulamalarda kullanılmak üzere tasarlanmıştır:
  - mağazalarda personel mutfağı alanları, ofisler ve diğer çalışma ortamları;
  - çiftlik evleri;
  - otel ve motellerdeki müşteriler ve diğer konut tipi ortamlar;
  - oda-kahvaltı sunan pansiyon tipi ortamlar.
- Kalıcı olarak bağlı bir bulaşık makinesi için: Bu cihaz topraklanmış bir metal, kalıcı kablo tesisatı sistemi ya da devre iletkenleriyle çalışan bir ekipman topraklama iletkenine bağlanmalı ve bu bağlantı ekipman topraklama terminali ya da ucu ile cihaz arasında yapılmalıdır.
- Toprak kablosunu terminal kutusundaki yeşil toprak konektörüne bağlayın.

Kullanım

- Cihazdan tuhaf bir ses, koku ya da duman geldiğini fark ederseniz derhal elektrik fişini çıkarın ve bir LG Electronics müşteri hizmetleri merkeziyle iletişim kurun.
- Cihazın herhangi bir parçasını onarmayın veya değiştirmeyin. Tüm onarımlar ve servis uygulamaları, bu Kullanıcı Kılavuzu tarafından özel olarak önerilmedikçe, yetkili bir servis personeli tarafından gerçekleştirilmelidir. Yalnızca yetkili fabrika parçalarını kullanın.
- Cihazın kapağını açık bırakmayın. Çocukların kapağa asılması veya içini sallaması hasara veya yaralanmaya neden olabilir.
- Cihazın yanında yanıcı gaz veya patlayıcı madde (benzen, yakıt, tiner, petrol alkol gibi) kullanmayın.
- Cihazın üzerindeki panelleri veya cihazın kendisini sökmeye çalışmayın. Cihazı kullanmak için kontrol paneline ucu keskin nesnelerle müdahale etmeyin.
- Güç kablosunu aşırı şekilde katlamayın veya üzerine ağır bir nesne koymayın.
- Evcil hayvanlar gibi hayvanları cihazın içine koymayın.
- Güç prizine veya cihaz kontrollerine elleriniz ıslakken dokunmayın.
- Bir gaz sızıntısı varsa (izobutan, propan, doğal gaz, vs.), cihaza veya güç prizine dokunmayın ve alanı derhal havalandırın.
- Taşma durumunda fişi çıkarın ve LG Electronics Müşteri Bilgi Merkezi ile iletişime geçin.
- Belirli koşullar altında iki hafta ya da daha uzun süre kullanılmayan bir sıcak su sisteminde hidrojen gazı oluşabilir. HİDROJEN GAZI PATLAYICIDIR. Bir sıcak su sistemi bu kadar uzun bir süre kullanılmamışsa cihazı kullanmadan önce tüm sıcak su musluklarını açın ve birkaç dakika su akmasına izin verin. Böylece birikmiş hidrojen gazı salınacaktır. Gaz yanıcı olduğunda bu süre boyunca sigara içmeyin ya da açık bir alev kullanmayın.
- Cihazlarınızın altındaki ve çevresindeki alanlarda pamuk tiftiği, kağıt, paçavra, kimyasal gibi yanıcı malzemeler bulunmamasına dikkat edin.
- Bazı bulaşık makinesi deterjanları güçlü birer alkalidir. Yutulmaları çok tehlikeli olabilir. Deri ve gözle temaslarını önleyin ve bulaşık makinesi

kapağı açıkken çocukları uzakta tutun. Yıkama programının sonunda deterjan gözünün boş olup olmadığını kontrol edin.

- Tüm muhafaza panellerinin düzgün bir şekilde yerinde olduğundan emin olmadan cihazı çalıştırmayın.
- Sadece bir cihazda kullanılmak üzere tavsiye edilen deterjanları ya da yüzey aktif maddeleri kullanın ve bunları çocuklardan uzak tutun.
- Mazot, çözeltiler, çözücü bazlı deterjan gibi patlayıcı maddelere dalmış parçaları yıkamayın ve kurutmayın.
- Yıkanacak eşyaları yüklerken:
  - Keskin öğeleri kapı lastiğine hasar vermeyecek şekilde yerleştirin.
  - Kesilme tipi yaralanma riskini azaltmak için keskin bıçakları sapları yukarıda olacak şekilde yerleştirin.
- “Bulaşık makinesinde yıkanabilir" ya da eşdeğeri işarete sahip olmadığı sürece plastik öğeleri yıkamayın. Bu şekilde işarete sahip olmayan plastik öğeler için üreticinin tavsiyelerine göz atın.
- Kullanım sırasında ya da hemen sonrasında herhangi bir ısıtıcı elemana (maruz kalındığında) dokunmayın.
- Bulaşık makinesinin kapısına ya da tabak rafına müdahale etmeyin, üzerine oturmayın ya da üzerine basmayın.
- Tabakları temizledikten sonra musluğu kapatın. Musluğu yeniden açın ve temizlemeden önce su besleme hortumunun bağlantı durumunu kontrol edin.
- Cihaz çalışırken kapıyı açmayın. Su sıçrayabilir ve bir kayma tehlikesine yol açabilir.
- Cihazın kapısını kapatırken elinizin sıkışmaması için dikkatli olun.
- Takılı herhangi bir buhar çıkışına temas etmeyin.
- Raf mandalları ve filtre tutucu direkler gibi küçük parçalar bulaşık makinesinden çıkarılırsa küçük çocuklar için boğulma tehlikesine neden olabilir. Küçük çocukların ulaşabileceği yerlerden uzak tutun.
- Bıçaklar ve keskin uca sahip diğer kap-kacaklar, keskin uçları aşağı bakacak şekilde sepete konmalı ya da yatay olarak yerleştirilmelidir.
- Takılma tehlikesine neden olabileceğinden kapı açık konumda bırakılmamalıdır.

- Isıyla kurutma fanına dokunmayın. Çalışma sırasında, programlar tamamlandıktan sonra ve çalışmadan sonraki dönemlerde ısıyla kurutma fanı aşırı sıcak kalabilir, bu nedenle alana dokunmamalısınız. (Sadece ısıyla kurutma üfleyicisi olan modeller için.)

Bakım

- Cihazı, güç kablosundan çekerek asla fişten çıkarmayın. Güç prizini daima sıkıca kavrayın ve soket çıkışından düz olarak dışarı çekin.
- Herhangi bir nemi veya tozu tamamen giderdikten sonra güç prizini soket çıkışına sağlam şekilde takın.
- Temizlemek için cihazın içine veya dışına su sıkmayın.
- Cihazı temizlemeden önce güç bağlantısını kesin. Cihaz kumandasını KAPALI veya bekleme konumuna getirmek, cihazın güç bağlantısını kesmez.

İmha

- Eski cihazı atmadan önce prizden çekin. Yanlış kullanımı önlemek için arkasındaki kabloyu doğrudan kesin.
- Tüm ambalaj malzemelerini (plastik poşetler ve strafor gibi) çocuklardan uzakta çıkarın. Ambalaj malzemeleri boğulmaya neden olabilir.
- Çocukların veya küçük hayvanların içeride sıkışması tehlikesinden kaçınmak için bu cihazı imha etmeden veya elden çıkarmadan önce kapağı çıkarın.

DİKKAT

⚠ DİKKAT

- Ürününüzü kullanırken yangın, elektrik çarpması ya da insanların yaralanması riskini azaltmak için aşağıdakiler de dahil olmak üzere temel güvenlik önlemleri alınmalıdır:

Kurulum

- Ürünü sağlam ve düz bir zemin üzerine monte edin.

- Montaj sırasında boşaltma hortumunu bulaşık makinesinin altına yerleştirmeyin.

Kullanım

- Örneğin tatil gibi dönemlerde uzun süre cihaz kullanılmayacaksa musluğu kapatın ve cihaz ile bağlantısını kesin.
- Cihazın üzerine herhangi bir nesne yerleştirmeyin.
- Ürünün yüzeyini sıvı deterjan ya da ağartıcı (klorlu ağartıcı, oksijenli ağartıcı vb.) kullanarak bezle silmeyin ya da kaplama uygulamayın. Bu talimatlara uyulmaması kaplamada korozyona ya da renk solmasına neden olabilir.
- Makineden boşalan suya dokunmayın, sıcak olabilir.
- Kışın boşaltma hortumu ve su besleme hortumu donmuşsa, kullanmadan önce buzu çözün.
- Cihazın altına ya da arkasına elinizi, ayağınızı sokmayın veya metal nesneler yerleştirmeyin.
- Masaj salonlarında, cilt bakımı salonlarında, güzellik salonlarında ya da kuaför salonlarında kullanılan yağ, krema veya losyonlar gibi kimyasal ürünlerle kirlenmiş bulaşıkları yıkamayın.

Bakım

- Yemeklik yağ, ürünün dışına sıçrarsa hemen silin. Ürünün dışını alkol, incelticiler, soyucular, benzin, alev alabilen sıvılar veya aşındırıcılar içeren temizleyici ürünlerle temizleyin. Bu maddeler, cihazın rengini soldurabilir veya cihaza zarar verebilir.

ÇEVREYE KARŞI DUYARLI

Eski cihazınızın atılması

- Tüm elektrikli ve elektronik atıklar, devlet ya da yerel yetkililer tarafından belirlenen toplama merkezlerinde ayrı olarak imha edilmelidir. Atık eletrikli ve elektronik aletler belediyeler tarafından kurulan toplama noktalarına teslim edilmeli veya aldığınız yeni ürünü satıcınız adresinize teslim ederken, satıcınızdan atık elektrikli ve elektronik aletinizi teslim almasını istemelisiniz.
- Atık ürünün doğru imhası çevre ve insan sağlığı üzerindeki potansiyel olumsuz sonuçların engellenmesine yardımcı olacaktır.
- Bu işareti içeren ürünler tehlikeli madde içerebilir. Ürünler içerisindeki tehlikeli maddeler çevre kirlenmesine veya yaralanma/ölüme sebebiyet verebilir.
- AEEE Yönetmeliğine Uygundur.
- Eski ürününüzün imhası hakkında daha fazla bilgi için lütfen belediyeniz ya da ürünü aldığınız mağaza ile iletişime geçiniz. (www.lg.com/global/recycling)

KURULUM

Parçalar ve Özellikler

NOT

- Cihazın kalitesini arttırmak için görünüm ve özellikler bildirim yapılmaksızın değiştirilebilir.

Önden Görünüm

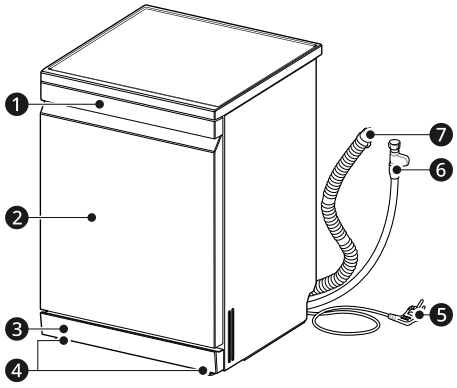

❶ Kumanda Panosu ve Kapak Kolu

❷ Ön Kapak

❸ Alt Kapak

❹ Seviyelendirme Ayakları

❺ Güç Kablosu

❻ Su Beslemesi Hortumu

❼ Boşaltma Hortumu

İçten Görünüm

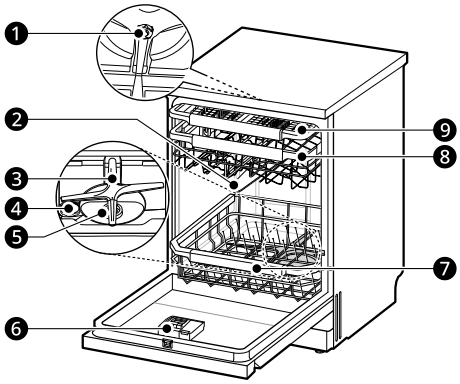

❶ Üst Yıkama Çarkı

❷ Üst Püskürtme Kolu

❸ Alt Püskürtme Kolu

❹ Tuz Gözü Kapağı

❺ Filtreleme Sistemi

❻ Deterjan ve Parlatıcı Gözü

❼ Alt Raf

❽ Üst Raf

❾ Çatal Bıçak Takımı Rafı

Aksesuarlar

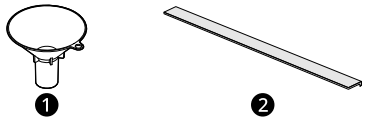

❶ Baca

❷ Gürültü Bandı*1

*1 Gürültü bantları birlikte verilmektedir: Alt - 1 EA, Ön - 1 EA

Özellikler

Model	DFC513**
Güç Kaynağı	220 - 240 V~, 50 Hz
Boyut (Genişlik X Yükseklik X Derinlik)	600 mm X 850 mm X 600 mm
Ürün Ağırlığı	Yaklaşık 46 kg
Maks. kapasite	14 Konum ayarı
İzin Verilebilir Giriş Su Basıncı	0,05 – 1,0 Mpa
Enerji tüketimi	1 600 - 1 800 W

Kabini Açmaya Hazırlık

Uygun Konumun Seçilmesi

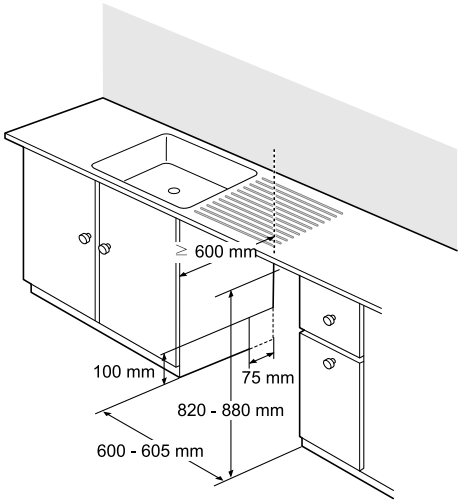

- Cihazı düz ve stabil bir zemine kurun.
- Her iki tarafta hortumlar ve elektrik kablolar için yuvalar. (Yaklaşık 100 mm X 75 mm)
- Su ve boşaltma hortumlarının kolayca bağlanabilmesi için lavaboya mümkün olduğunca yakın bir konum seçin.
- Boşaltma işleminden emin olmak için cihaz lavaboya 1 metreden fazla uzağa monte edilemez.
- Cihaz bir köşeye monte edilirse cihaz ile komşu dolap ya da duvar arasında en az 50 mm boşluk olmasını sağlayın.
- Cihazı montaj yerine kaydırmadan önce bir anahtar kullanılarak gerekli tüm yükseklik ve yükseklik ayarlamaları yapılmalıdır.

⚠ DİKKAT

- Cihazın çevresindeki her türlü açık ahşap su sızdırmaz boya ya da dolgu kullanılarak kabarması önlenmelidir.
- Bulaşık makinesini dikkatli bir şekilde dolap açıklığına kaydırın. Makinenin arkasındaki boşaltma hortumunun ve dolap içinde sıkışmadığı ya da bükülmediğinden emin olun.
- Cihazı düz ve stabil bir alana kurun. Zeminle cihazın tabanı veya ayağı arasına herhangi bir nesne yerleştirmeyin.

NOT

- Montaj işlemi, doğru olarak yapıldığından emin olmak üzere yetkili bir servis elemanı tarafından gerçekleştirilmelidir.
- Cihazı koldan tutarak çekmeyin ya da kaldırmayın; aksi halde kapak ya da menteşeler zarar görebilir. Cihazı hareket ettirmek ya da kaldırmak için kapağı açın ve gövde iskeletinden ve tamburun ön üst açıklığından tutun.

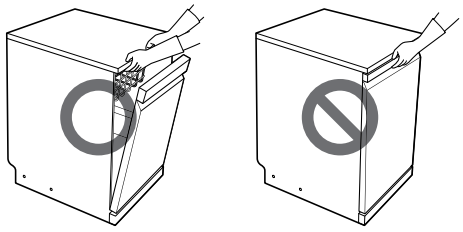

- Bulaşık makinesi kapağını ayaklarınızla itmeyin.

Şeridi Cihaz Tabanına yapıştırma

Gürültüyü azaltmak için şeridi cihaz tabanına yapıştırın.

1 Cihazı yatırın ve alt kapağın alt kısmındaki iki kancayı da çekin.

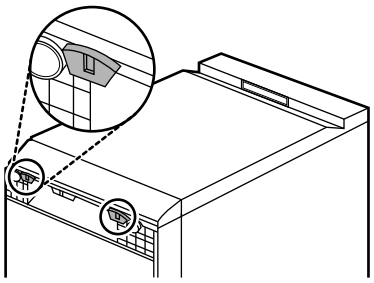

2 Çıkarmak için alt kapağı çekin.

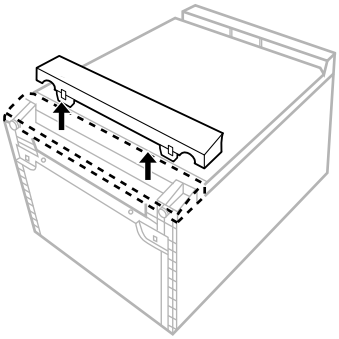

3 Çift taraflı bandı alt ve ön şeritlerden çıkarın.

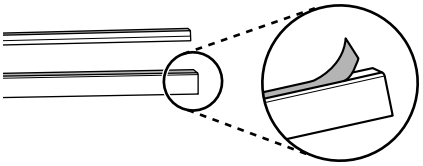

4 Siyah renkli alt şeridi, ❶ alt kapağın alt kısmına yapıştırın.

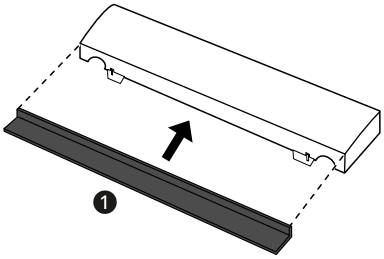

5 Beyaz renkli ön şeridi, ❷ alt kapağın üst kısmına yapıştırın.

- Ön şeridin uzunluğu alt kapaktan daha fazladır. Ön şeridi, alt kapağın her iki kenarından eşit oranda taşacak şekilde takın.

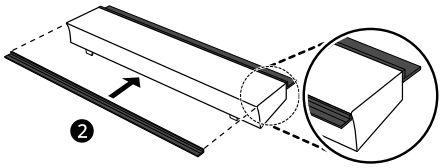

6 Alt kapağı şeritle birlikte cihazın üzerine takın.

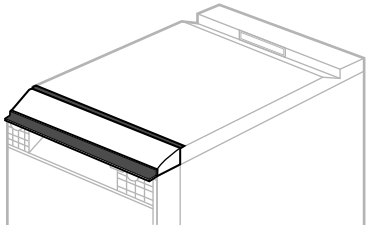

Üst Kapağı Çıkarma

Açıklığın yüksekliği 850 mm altındaysa aşağıdaki talimatları takip edin.

1 Arkadaki 2 vidayı sökün.

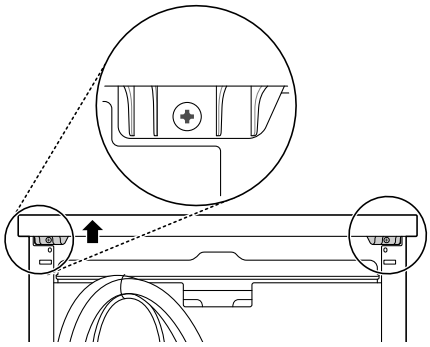

2 İki vidayı söktükten sonra çıkarmak için üst kapağı geriye doğru çekin ve ardından yukarı kaldırın.

3 Bir Phillips tornavida kullanarak üst kısımdaki tespit pinlerini çıkarın.

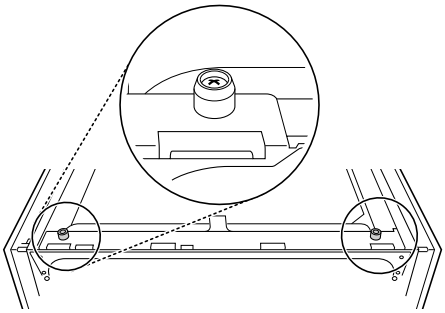

Cihazın Seviyelendirilmesi

Seviyenin Kontrol Edilmesi

Cihazın seviyelenmesi gereksiz sızıntı ve kötü yıkamayı önler. Kurulumdan sonra cihazın tamamen dengeli olup olmadığını kontrol edin.

- Cihazın üst plakasını çapraz ittiğinizde cihaz sallanırsa, ayakları tekrar ayarlayın.

NOT

- Cihaz doğru şekilde hizalanmışsa kapak açıldığında herhangi bir meyil, basıklık ya da sürtünme sesi söz konusu olmamalıdır.

Cihazın Ayarlanması ve Seviyelendirilmesi

Cihaz tam dengelendiğinde cihazın sendelenmeyeceği noktaya kadar ayarlanabilir ayakları döndürün.

- Yükseltmek için ayarlanabilir ayakları saat yönünde döndürün veya önden arkaya, bir taraftan diğer taraf ve bir köşeden diğer köşeye alçaltmak için ayarlanabilir ayakları saat yönünün tersinde döndürün.

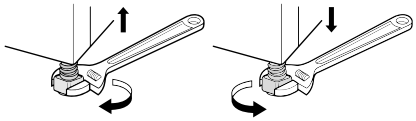

NOT

- Cihazı, sert, düz bir zemine yerleştirin.
- Cihazı yüksek bir yüzeyin üzerine kurmayın.

Örnek 1. Kapı Sağa Eğimli

1 Sağ arka bacağı gevşetin (saat yönünün tersinde) ve hizayı düzeltin.

2 Kapağın açılışını kontrol edin ve kapı düzgün şekilde açılıp kapanana kadar tekrar edin.

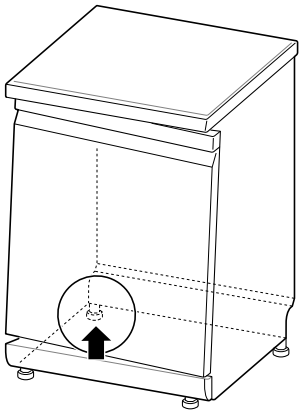

Örnek 2. Kapı Sola Eğimli

1 Sağ arka bacağı gevşetin (saat yönünün tersinde) ve hizayı düzeltin.

2 Kapağın açılışını kontrol edin ve kapı düzgün şekilde açılıp kapanana kadar tekrar edin.

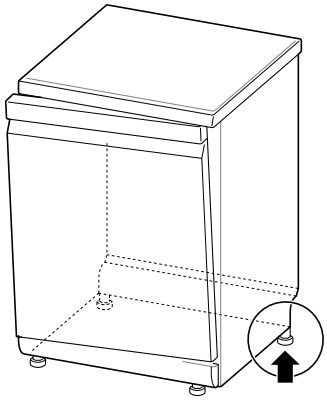

Tahliye Hortumunun Kurulması

Boşaltma hortumunun ucu boşaltma hattına takılamıyorsa ısı ve deterjana dayanıklı bir boşaltma uzatma kiti (opsiyonel) kullanın.

- Bu kit bir sıhhi tesisat ya da bir hırdavat dükkanından alınabilir.

Gider Bağlantısı

Başta monte edilirken atık tıkacını kontrol edin. Lavabo altındaki atık tıkacında doğru şekilde delik açılmadığında OE hatası meydana gelebilir. Boşaltma hortumunu bağlamak için, bağlantı yaparak sabitlemeden önce atık tıkacında dikkatli şekilde en az 15 mm çapında bir delik açın.

⚠ DİKKAT

- Delik açıldıktan sonra tıkaç içinde herhangi bir plastik kirin kalmadığından emin olun.
- Atık deliğini bir tornavida ve çekiç kullanarak açmaya çalışmayın. Bu durumda kir birikintisi oluşarak arızaya neden olacaktır.
- Dolaplardaki deliklerin keskin kenarları olabileceğinden, bu deliklerden hortumları geçirirken hortumların zarar görmemesine dikkat edin. Boşaltma ya da giriş hortumlarını takmadan önce bunların zarar görmesini önlemek için kenarları düzeltin ya da zımparalayın.

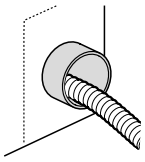

- Hattın bükülmediğinden ya da keskin şekilde kıvrılmadığından emin olun. Montaj sırasında hortumların bükülmesi veya kıvrılması tahliye arızasına neden olabilir.

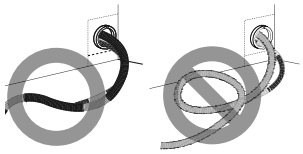

- Su tedariki için delikten ucunu beslemeden önce boşaltma hortumunun düz olduğundan emin olun.

Geri tepmenin önlenmesi için aşağıdaki yöntemlerden biri uygulanmalıdır:

1. Yöntem

Boşaltma hortumu bir atık tıkacına bağlandığında hortum tezgahın altında bağlanmalı ve sabitlenmelidir.

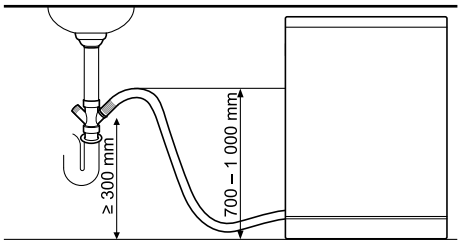

2. Yöntem

Boşaltma hortumu ayrı bir gidere ❶ bağlanırsa hava geçirmez ❷ bir bağlantının yapıldığından emin olması gerekir. Aksi halde koku oluşabilir.

- Gider çapı en az 40 mm'dir.

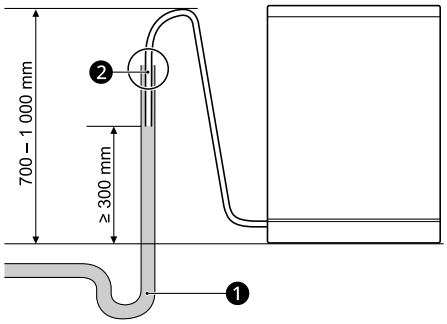

Su ve Elektrik Bağlantılarının Hazırlanması

Hortumun Su Musluğuna Bağlanması

Su besleme hortumunu ❶ su musluğuna bağlayın.

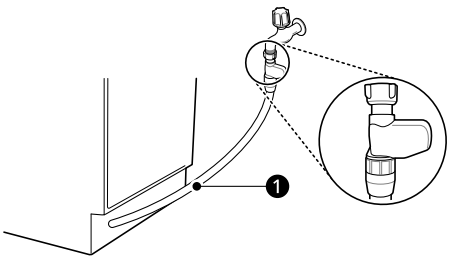

⚠ UYARI

- Elektrik kabloları ve bileşenler içerdiğinden su besleme hortumunu kısaltmayın ya da hasar görmesine neden olmayın. Montaj amacıyla cihazdan sökülebilir ya da çıkarılabilir.
- Su besleme hortumunun kurcalanmaması, kesilmemesi, sökülmemesi, çekilmemesi ya da bükülmemesi önemlidir. Su besleme hortumu içinde elektrik kablosu bulunmakta olup hasar görmesi halinde elektrik tehlikesine neden olabilir.

⚠ DİKKAT

- Musluğa sıkıca takmak için sadece su besleme hortumunun cıvata somununu kullanın.
- Musluğa bağlarken su besleme hortumunu bükmeyin veya kıvırmayın.

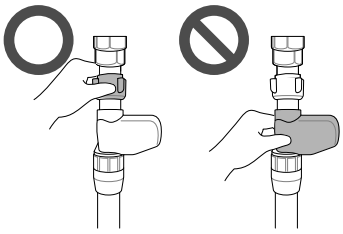

- Bu cihaza sıcak ya da soğuk su tedarik edilebilir. Su bağlantısı 65°C altında tutulamıyorsa cihaz soğuk suya bağlanmalıdır.
- Hattın bükülü olmadığından ya da keskin bir şekilde döndürülmediğinden emin olun.
- Giriş vanasının musluğa bağlantısını sıkmak için herhangi bir mekanik alet kullanmayın. Yalnızca gerekirse yumuşak bir bez yardımıyla elle sıkın. Muslukla olan bağlantıyı aşırı sıkmak somuna ve musluğa zarar verebilir ve su sızıntısına neden olabilir.

NOT

- Su besleme hortumunu musluğa bağlamadan önce su hattındaki yabancı maddelerin temizlenmesi (kir, kum ya da talaş) için musluğu açın. Suyun bir kovaya boşalmasına izin verin.

- İlk su beslemesi yaklaşık 3-4 dakika sürebilir.

Elektrik Kablo Bağlantısının Yönlendirilmesi

Mevcut kablo tesisatı düzenlemelerine uygun şekilde cihazı minimum 15 amp devre kesici ya da geciktirici sigorta tarafından korunan topraklanmış bir prize bağlayın.

Kablo tesisatı toprak ve iki tele sahip olmalıdır.

Güç kablosu cihazın arkasına değil, prize kolayca erişilebilmesi için cihazın yan kısmına 1,2 metre mesafe dahilinde konumlandırılmalıdır.

⚠ UYARI

- Kişisel güvenlik için montajdan önce evin sigortasını ay da açık devre kesiciyi indirin veya elektrik fişini çıkarın.
- Uzatma kablosu veya çift adaptör kablosu kullanmayın.
- Priz yerel kanun ve düzenlemelere uygun olarak doğru şekilde kurulmuş ve topraklanmış uygun çıkışa takılmalıdır.
- Cihaz üzerindeki onarımlar sadece yetkili servis elemanı tarafından gerçekleştirilmelidir. Deneyimsiz kişiler tarafından gerçekleştirilen onarımlar yaralanmalara ya da ciddi arızalara neden olabilir. Yerel servis merkezimizle iletişim kurun.
- Uygun değere sahip, korunmuş ve uygun boyuta sahip güç devresine bağlayarak aşırı elektrik yüklenmesini önleyin.

Son Kurulum Kontrolleri

Bulaşık Makinesinin Test Edilmesi

1. Elektrik gücünü açın.
2. Ev su beslemesini açın.
3. Cihaz doğru şekilde hizalandıysa kapak sorunsuz bir şekilde ve herhangi bir gürültü söz konusu olmadan açılmalı ve kapanmalıdır.
4. Doğru şekilde çalıştığını ve kaçak olup olmadığını kontrol etmek üzere cihazı **Durulama** programında çalıştırın.

Kurulum Kontrolü Hata Kodları

Hata Kodu	Olası Neden ve Çözüm
OE	**Boşaltma hortumu bükülmüş ya da sıkışmış.** • Boşaltma ve besleme hortumlarını lavabo altındaki delikten geçirin. Ardından herhangi bir boşluğu atlatmak için bulaşık makinesini adım adım dolap içine kaydırırken bir yandan da hortumları çekin. Böylece hortumların bükülmesi ya da bulaşık makinesinin altında takılmaları önlenecektir.
	Lavabonun altındaki atık tıkacı tıkanmış. • Lavabonun altındaki atık tıkacını açın.

Hata Kodu	Olası Neden ve Çözüm
IE	**Su besleme hattı bulaşık makinesinin altında bükülmüş.** • Boşaltma ve besleme hortumlarını lavabo altındaki delikten geçirin. Ardından herhangi bir boşluğu atlatmak için bulaşık makinesini adım adım dolap içine kaydırırken bir yandan da hortumları çekin. Böylece hortumların bükülmesi ya da bulaşık makinesinin altında takılmaları önlenecektir.
	Ev su beslemesi açılmamış. • Suyu açın. Su basıncı çok yüksek ya da çok düşük olabilir.

KULLANIM

Çalıştırma Genel Görünüm

Cihazın Kullanılması

1 **Kapağı açın ve Güç düğmesine basın.**

- Ünite açılır. Göstergeleri kontrol edin.

2 **Parlatıcı ve bulaşık makinesi tuzunun mevcut olduğunu kontrol edin.**

- İlgili simgeler yanıyorsa parlatıcı ve tuz takviye edin. Daha fazla bilgi için **Takviye** bölümüne göz atın.
- Tuz Takviye Simgesi
- Parlatıcı Takviye Simgesi

3 **Filtreleri kontrol edin.**

- Yıkama sonuçlarını etkilememesi için yıkamadan sonra ya da yıkamadan önce filtreyi her zaman temizleyin.

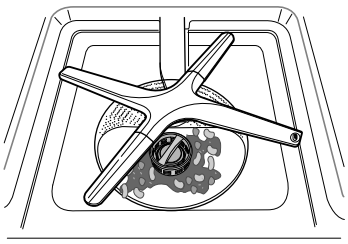

4 **Püskürtücü kolların rahat bir şekilde döndüğünden emin olun.**

- Üst püskürtücü kolların ve alt püskürtücü kolların sorunsuz bir şekilde döndüğünden emin olun. Dönmüyorsa püskürtücü kolu çıkarın ve temizleyin.

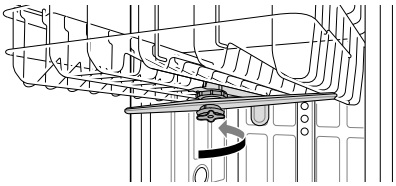

5 **Bulaşıkları rafa yerleştirin.**

- Herhangi bir bulaşık ya da kabın püskürtücü kolları engellemediğinden emin olun.
- Bir bulaşığı diğerinin üzerine yerleştirmeyin.

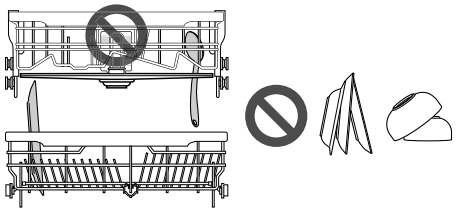

6 **Hazneye uygun miktarda toz deterjan koyun.**

- Tablet kullanılıyorsa, tabletler doğrudan tamburun tabanına ya da kapağın iç kısmının alt kısmına yerleştirilebilir.

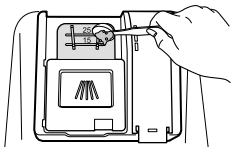

7 **Programı ayarlayın ve başlatın.**

TÜRKÇE

⚠ UYARI

- Alt raf çekilmiş ve doldurulmuşken üst rafa herhangi bir eşya koymayın. Bunun yapılmaması cihazın dengesini kaybederek devrilmesine yol açabileceğinden yaralanmaya neden olabilir.
- Üst rafı tamamen itin.
- Önce alt rafı boşaltın ardından üst rafı boşaltın. Böylece üst raftan aşağıdaki bulaşıklara su damlaması önlenir.
- Çalışma sırasında ya da yıkama programı tamamlandıktan hemen sonra kapağı açmayın, kapak açıldığında buhar haşlanmaya neden olabilir.

NOT

- Cihazda asla sıvı bulaşık deterjanı kullanmayın.
- Su ve enerji tüketimini artırdığı için bulaşık makinesini çalıştırmadan önce bulaşıkları elde durulamanız önerilmemektedir.
- Çatal bıçak takımını ev tipi bir bulaşık makinesinde yıkamak ev tipi bulaşık makinesi, üreticisinin talimatlarına uygun olarak kullanıldığında kullanım fazında elde bulaşık yıkamaya kıyasla genellikle daha az enerji ve su tüketir.
- Ev tipi bulaşık makinesinin üretici tarafından belirtilen kapasiteye göre doldurulması, enerji ve su tasarrufu açısından katkı sağlayacaktır.

Kullanmadan Önce

Bu model sert suyun yumuşatılması için bir su yumuşatıcısına sahiptir.

NOT

- Cihaz gerekli değilse bulaşık makinesi tuzu olmadan kullanılabilir ancak simgenin yanmaya devam etmemesi için sertlik seviyesinin H0 olarak ayarlanması gerekir.
- Tatmin edici durulama sonuçları için cihazın örneğin çok az ya da hiç kireç içermeyen yumuşak suya ihtiyacı vardır aksi halde bulaşıklarda ve cihazın içinde su lekeleri kalabilir.
- Musluk suyu belirli bir sertlik seviyesini aşıyorsa yumuşatılmalıdır; örneğin kireci alınmalıdır. Bu, cihaz içindeki su yumuşatıcıya bulaşık makinesi tuzu eklenerek elde edilir. Gerekli tuz miktarı, musluk suyunun ne kadar sert olduğuna bağlı olarak belirlenir.

Su Sertlik Seviyesini Kontrol Etme

1. Yöntem

1 Bölgenizdeki su sertliğini kontrol edin. Su dağıtım şirketi bu konuda size yardımcı olabilir.

2 Cihazın yumuşatma sistemini su sertlik seviyesine göre ayarlayın.

2. Yöntem

Ürün ile birlikte verilen test bandını kullanarak su sertliğini kontrol edebilirsiniz.

1 Test bandının tüm reaksiyon bölgelerini yaklaşık bir saniye daldırın. Akan suya daldırmayın.

2 Aşırı sıvıyı sallayarak banttan uzaklaştırın ve 1 dakika bekleyin.

3 Bantta su sertlik rengini kontrol edin.
Ambalaja göz atın.

Su Sertlik Tablosu

Su Sertliği							Yumuşatma seviyesi	Oran*1
ppm	°d	°e	°f	mmol/l (Ca+Mg)	mg/l (Ca)	Aralık		
0	<4	<5	<7	<0,7	<29	Yumuşak	H0	-
75	4 - 7	5 - 9	7 - 13	0,7 - 1,3	29 - 50	⬍	H1	1:24
125	7 - 14	9 - 17,5	13 - 25	1,3 - 2,5	50 - 100		H2	1:7
250	14 - 21	17,5 - 26	25 - 38	2,5 - 3,8	100 - 150		H3	1:4
375	>21	>26	>38	>3,8	>150	Sert	H4	2:1

*1 Su yumuşatıcısı yenileme sayısı*2: Yıkama programı sayısı*3

*2 **Eko** programına göre su yumuşatıcısı yenilemesi bir ana yıkama işleminin sonunda meydana gelir.

*3 **Eko** programına göre bir yıkama programı 4 işlemden (Ön yıkama, Ana yıkama, Durulama, Isıtarak durulama) oluşur.

Su Yumuşatıcı Sistemi Ayarlama

Etkili yıkama sonuçları için, su beslemesinde kullanılan suyun sertlik seviyesine uygun bir şekilde ayarlayın. Su yumuşatıcı 5 ayarlama seviyesine sahiptir ve cihaz fabrikada H2 su sertlik seviyesine göre programlanmıştır. Aşağıdaki adımlarla varsayılan değeri kontrol edebilir ve ayarlayabilirsiniz:

1 **Güç** ve **Yarım Yük** düğmesine eş zamanlı olarak basın.
- Mevcut ayar değeri gösterilir.

2 **Gecikmeli Başlatma** düğmesine basın ve ardından istenilen değeri girin.
- Ayarlanan değer H0 ile H4 arasında olabilir.

3 Ayarı kaydetmek için **BAŞLAT** düğmesine basın.
- Kaydettikten sonra enerji kapanır.

NOT
- Yumuşatıcı sistemde bulaşık makinesi tuzu olmadığında ekranda **Tuz Takviye** simgesi yanar.

- Sertlik ayarı H0 olarak ayarlanırsa tuz olmamasına rağmen herhangi bir simge görüntülenmez.

Bulaşık Makinesi Tuzunu Koyma

Bulaşık makinesi tuz deposu yıkama programı başlatılmadan önce doldurulmalıdır. Sertlik seviyesi H0 olarak ayarlanmadığı sürece yetersiz tuz olması durumunda ekranda **Tuz Takviye** simgesi görüntülenir.

⚠ DİKKAT

- Bulaşık makinesi tuzunu doldurduktan sonra tuzun ve korozyonu önlemek için iç tambur çevresindeki tuzlu suyun temizlenmesi için derhal Durulama programını çalıştırmanız gereklidir.

1 Alt rafı çıkarın ve filtrelerin sol kısmında yer alan tuz haznesinin kapağını çıkarın.

2 Cihazı ilk defa kullanmadan önce su yumuşatıcı sistemin kullanılması isteniyorsa aynı anda 1 kg bulaşık makinesi tuzu ve 1 litre suyu aynı anda dökmeniz gerekir. Tuz takviyesi yaparken bir huni kullanın. **Kullanmadan Önce** bölümüne göz atın.

3 Kapağı sağlam bir şekilde takın.

4 Bulaşık olmadan **Durulama** programını çalıştırın.

Tuz Takviye Döngüsü (her yüklemede 1 kg)

	H1	H2	H3	H4
Döngü	130	50	20	10

- Tabloda **Otomatik** program bilgileri yer almaktadır.
- Döngü, tuz takviye miktarına bağlı olarak değişebilir.

⚠ DİKKAT

- Tuz haznesine herhangi bir deterjan dökmeyin. Arızaya neden olabilir.
- Tuz haznesinin kapağının kenarına sıçramış tuzları silin. İçin giren tuz solüsyonu, tamburda ve bulaşık makinesinin içindeki bulaşıklarda aşınmaya neden olabilir.
- Yatay olarak hizalayarak ve saat yönünde döndürerek kapağı sağlam bir şekilde kapatın. İyi bir şekilde sıkılmamış kapak tuz solüsyonunun hazneden tambura sızmasına ve sonucunda aşınmaya neden olabilir.
- Bulaşık makinesi tuzunu takviye ettikten sonra bulaşıklar olmadan bir yıkama programı çalıştırılmalıdır; aksi halde yıkanmadığında cihaz içinde kalan dökülmüş tuz cihazın paslanmasına ya da hasar görmesine yol açar.

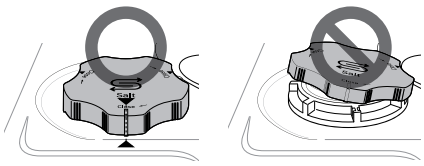

TÜRKÇE

Parlatıcı Ekleme

Daha fazla parlatıcı gerektiğinde ekranda **Parlatıcı Takviye** simgesi görüntülenir.

Bulaşıklar üzerinde su noktalarının önlenmesi ve kurutma sonuçlarının iyileşmesi için parlatıcı kullanımı tavsiye edilir.

1 Tırnağı kullanarak parlatıcı kapağını açın.

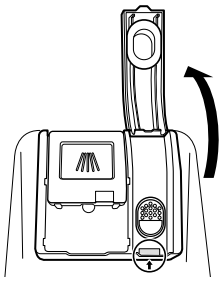

2 Maksimum doldurma seviyesine kadar sıvı parlatıcı ekleyin. Parlatıcının doldurulurken haznede dağıtılması gerekir yoksa hava baloncukları kötü kurutma sonuçlarına neden olabilir.

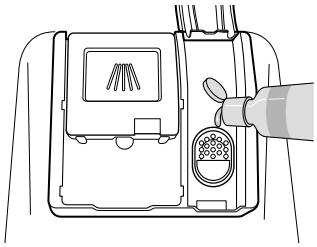

3 Hazneyi kilitlemek için kapağı kapatın. Parlatıcı son durulama programı sırasında otomatik olarak kullanılır.

⚠ DİKKAT

- Sabun köpüğü oluşmasını önlemek için dökülen parlatıcıyı silerek temizleyin.

NOT

- Cihazda sadece sıvı parlatıcı kullanın.
- Parlatıcı haznesini normalden fazla doldurmayın.
- Çok fazla ya da çok az parlatıcı kurutma sonuçlarını etkileyebilir.
- Parlatıcı, hazneden çıkarsa silin. Yoksa, çok fazla köpük oluşabilir ve bulaşık makinesi lekelenebilir.

Parlatıcı Seviyesini Ayarlama

Hazne beş ayar seviyesine sahiptir. Varsayılan program, parlatıcı seviyesi 2'dir. Bu, kontrol panelindeki düğmeleri kullanarak kontrol edilebilir ve değiştirilebilir.

1 Cihazın kapalı olduğundan emin olun.

2 Mevcut ayarı kontrol etmek için, **Güç** ve **Çift Duşlama** eş zamanlı olarak basın.

3 Parlatıcı kullanım ayarlarını değiştirmek için **Gecikmeli Başlatma** düğmesine basın. Düğmeye her basıldığında ayar L0(kapalı) ile L4 arasında bir adım değişir.

4 İstenilen parlatıcı dağıtım ayarı seçildiğinde kaydetmek için **BAŞLAT** düğmesine basın.
   - Kaydettikten sonra enerji kapanır.

⚠ DİKKAT

- Parlatıcı kapağı doğru şekilde kapatılmazsa tambura çok yüksek miktarda parlatıcı salınabilir ve

yıkanabilirlik sorunlarına neden olabilir.

NOT

- Daha fazla parlatıcı gerekiyorsa **Parlatıcı Takviye** simgesi yanar.
- Yıkandıktan sonra cam eşyalarda bulutlu noktalar, lekeler ya da su işaretleri fark ederseniz ayar seviyesini artırın.
- Ayarın çok yüksek seviyeye ayarlanması köpürmeye yol açarak kötü yıkama sonucuna neden olabilir.
- Cam lekeliyse ya da alt kısımda köpük mevcutsa ayar seviyesini azaltın.
- Parlatıcı ayarını çok düşük seviyeye ayarlamak bulaşıklarda nokta ya da leke oluşmasına ve kötü kurutma sonuçlarına neden olabilir.

Kontrol Paneli

Kontrol Paneli Özellikleri

Buharsız Modeller için

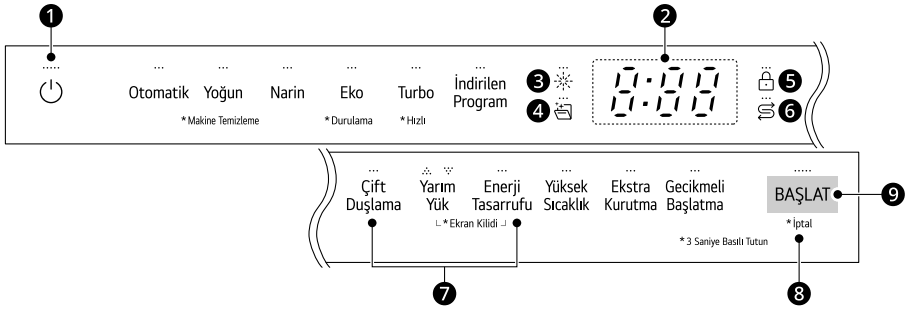

❶ Güç

- Gücü açmak ya da kapatmak için **Güç** düğmesine basın.
- Program tamamlandıktan sonra güvenlik ve ekonomi nedeniyle güç otomatik olarak kapanır.
- Bir elektrik dalgalanması, elektrik kesintisi ya da herhangi bir elektrik arızası söz konusu olursa güvenlik amacıyla güç otomatik olarak kapanır.
- Güç yeniden mevcut olduğunda otomatik olarak açılır ve program devam eder.

❷ Dijital Ekran

- Kumanda panosundaki dijital ekran TAHMİNİ program süresini gösterir. Program ve seçenekler seçildiğinde ekran bu seçimlerin tamamlanması için toplam tahmini süreyi gösterir. Çalışma sırasında ekran kalan tahmini çalışma süresini gösterir.
- Ekranda gösterilen süre suyun ısıtılması vb. için söz konusu olan gecikme sürelerini içermez.
- **Gecikmeli Başlatma** seçildiğinde ekranda saat cinsinden erteleme süresi görüntülenir.
- **Otomatik** programı süresi, bulaşıktaki kir seviyesine bağlı olarak değişebilir.

❸ Parlatıcı Takviye Simgesi

- Parlatıcı seviyesi düşük olduğunda bu simge yanıp söner. Parlatıcı takviye edildiğinde ya da seviye 0 olarak ayarlandığında LED otomatik olarak kapanır.

❹ Makine Temizleme Simgesi

- Bu simge her 30 kullanımda.
- Simgeyi etkinleştirmek ya da devre dışı bırakmak için **Narin** düğmesine 3 saniye boyunca basılı tutun.

❺ Kumanda Kilidi Simgesi

- Bu simge kontrol kilidi özelliği etkinleştirildiğinde yanar.

❻ Tuz Takviye Simgesi

- Tuz seviyesi düşük olduğunda bu simge yanar. Tuz takviyesi yapıldığında LED otomatik olarak söner.

❼ Uyarı Açık/Kapalı

- Düğme seslerini etkinleştirmek ya da devre dışı bırakmak için **Çift Duşlama** ve **Enerji Tasarrufu** düğmelerine 3 saniye boyunca basılı tutun. Hata uyarı sesi kapatılamaz.

❽ İptal

- Boşaltma pompası çalışmaya başlar ve program iptal edilir. Cihaz boşaltma işlemini tamamladıktan sonra güç kapanır.
- İptal fonksiyonunu etkinleştirmek için **BAŞLAT** düğmesine 3 saniye basılı tutun.

❾ BAŞLAT

- Cihazı kullanabilmek için, (ekran tipine göre değişiklik gösterebilir) **BAŞLAT** düğmesine basın ve kapıyı kapatın ya da kapıyı kapattıktan sonra **BAŞLAT** düğmesine basın.
- 4 dakika içinde programı başlatmak için **BAŞLAT** düğmesine basılmazsa enerji otomatik olarak kesilir.

Yıkama Programları

Yıkama Programları

Otomatik
Bu program kir miktarını ve su berraklığını algılayarak en iyi temizlik sonucunu elde etmek üzere yıkama işlemini optimize eder. Yıkama süresi, kir seviyesine bağlı olarak değişebilir.

Yoğun
Bu program aşırı kirli bulaşıklar ve sertleşmiş kirlere sahip bulaşıklar içindir. Bu programı en güçlü püskürtme yoğunluğu olarak varsayılandır ve aşırı kirli bulaşıkları yıkamak üzere kullanır.

Narin
Bu programı porselen ve ayaklı eşyalar gibi hassas bulaşıkları yıkamak için kullanın.

Eko
Çok az enerji kullanarak normal düzeyde kirlenmiş bulaşıklarda iyi bir yıkama ve kurutma sonuçları elde etmek üzere en etkin enerji ve su tüketimini sağlar.

Turbo
Bu program biraz daha fazla enerji ve su kullanarak hafif düzeyde kirlenmiş bulaşıkları bir saatte temizler.

- Varsayılan olarak **Ekstra Kurutma** Kurutma ayarlanmıştır. Yıkandıktan sonra bulaşıkların kurutulmasını istemiyorsanız **Ekstra Kurutma** Kurutma seçeneğini kapatın. Bulaşıkların kurutulmaması daha kısa program sürelerine neden olur.

İndirilen Program
Wi-Fi ya da NFC üzerinden indirilebilir özel bir program kullanın. (modele bağlı olarak).

NOT

- Cihazda sadece güncel olarak indirilen Program kodu görüntülenir. Program düğümleri, adları ve kullanılabilir programlar hakkında daha fazla bilgi edinmek için akıllı telefon uygulamasına bakın.
  - Varsayılan Program: P1. Tencereler ve Tavalar

Makine Temizleme

Bu program cihazın içinin temizlenmesi içindir. Programı cihaz içinde bulaşık olmadan kullanın. Atık kir, koku, beyaz nokta, tortu ve diğer pislikleri temizler. Daha etkili bir sonuç elde etmek için sitrik asit ya da başka bir temizlik maddesi ekleyin.

- Etkinleştirmek için **Yoğun** düğmesine 3 saniye basılı tutun.

Durulama

Bu program derhal yıkanmayacak olan bulaşıklar için sadece hızlı bir durulama uygular. Program aşırı kirleri ve kurumuş atıkları yumuşatmak için bulaşıkları durular. Bulaşıkların durulanması cihazda koku oluşmasını önler.

- Etkinleştirmek için **Eko** düğmesine 3 saniye basılı tutun.

NOT

- Bu seçenekte deterjan kullanmayın.
- Bu programda kurutma uygulanmaz.

Hızlı

Bu program hafif kirli bulaşıkları hızlı bir şekilde temizler.

- Etkinleştirmek için **Turbo** düğmesine 3 saniye basılı tutun.

NOT

- Bu programda kurutma uygulanmaz. Daha iyi kurutma için **Ekstra Kurutma** Kurutma seçeneğini ya da başka bir programı seçin. **Ekstra Kurutma** Kurutma genel program süresine eklenir.
- **Hızlı** programda tablet deterjan kullanılması tavsiye edilmez. Tablet deterjan kullanılırsa göreceli düşük durulama sıcaklıkları nedeniyle bulaşıklar üzerinde deterjan atıkları söz konusu olabilir.

Seçenekler ve Ekstra İşlevler

İstenilen program düğmesini seçin ve ardından bu programın seçeneklerini seçin. Program Seçenekleri hakkında daha fazla bilgi edinmek için **Program/ Seçenek Kılavuzu** bölümüne göz atın.

Seçenekler ve Ekstra İşlevler

Çift Duşlama

Bu seçenek otomatik olarak püskürtme yoğunluğunu üst püskürtücü kol için yumuşak ve alt püskürtücü kol için güçlü olarak ayarlar. En iyi sonucu elde etmek üzere tabaklar ve kaplar gibi çok kirli bulaşıkları alt rafa yerleştirin ve fincanlar ve tatlı tabakları gibi az kirli bulaşıkları üst rafa yerleştirin.

Yarım Yük

Bu seçenek üst ya da alt rafları seçerek yoğun bir şekilde yıkama gerçekleştirir. Küçük yüklerde enerji tasarrufu için sadece üst ya da alt rafı kullanın. **Yarım Yük** düğmesine basıldığında, ∴ (Üst), ∵ (Alt) ve bu seçeneğin iptali seçenekleri sunulur.

Enerji Tasarrufu
Bu seçenek yıkama ve durulama sıcaklıklarını düşürerek enerji tasarrufu sağlar. Yıkama sonuçlarını korumak için yıkama süresi artar. Çok kirli bulaşıklarda bu programı kullanmayın.

Yüksek Sıcaklık
Temizleme performansını artırmak için ana yıkama ya da sıcak durulama sıcaklığını artırır.

- Cihaz içinde herhangi bir atık sıcaklık ile ilgili olarak bir zil sesi sizi uyaracaktır. Kapağı açmadan önce cihazın tamamen soğumasını bekleyin.

Ekstra Kurutma
Daha iyi kurutma sonuçları için bu seçeneği seçin. Bu seçenek programa ekstra kurutma süresi ekler ve durulama sıcaklığını yükseltir.

- Parlatıcı olmadığında bu seçenek otomatik olarak seçilir.

Gecikmeli Başlatma
Çalışma Erteleme özelliği, seçili programın başlamasını erteler. **Gecikmeli Başlatma** düğmesine her basıldığında erteleme süresi bir saat artar. Erteleme süresi bir saatlik aralıklarla 1 ile 12 saat arasında ayarlanabilir.

- Bu özelliği iptal etmek için gücü kapatın.
- Programı ve program seçeneğini değiştirmek için kapağı açın ve ardından başka bir program ve program seçeneğini seçin. Geri sayım devam edecektir.

Ekran Kilidi
Kontrol Kilidi özelliği bir program sırasında ayarların değiştirilmesinin önlenmesini sağlar. Bu özelliğin seçilmesi kumanda panosundaki **Güç** düğmesi dışında düğmelerin tümünü kilitler. Bu özellik kapağı kilitlemez.

- Harici ekrana sahip modellerde Kontrol Kilidini etkinleştirmek ya da devre dışı bırakmak için bir program çalışırken **Yarım Yük** ve **Enerji Tasarrufu** düğmelerine aynı anda 3 saniye basılı tutun. Gizli bir ekrana sahip modellerde çalışma sırasında kapağı açın ve aynı işlemi uygulayın.
- Bu özellik etkinleştiğinde ekranda CL ekran kodu görüntülenecektir.
- Yeni bir programa başlamak için bu özelliği devre dışı bırakın.
- Bu özellik, cihazı açarak dilediğiniz anda ayarlanabilir.

Program Tablosu

Program Rehberi

DFC513** Modellerinde

Program	Kir Seviyesi	Yıkama		Durulama		Dry (Kurutma)
		Ön yıkama	Ana yıkama	Durulama	Sıcak durulama	
Otomatik	Tüm seviyeler	●	● (65 - 70°C)	●	● (70°C)	●
Yoğun	Yoğun	●	● (75°C)	●	● (70°C)	●
Narin	Hafif	●	● (55°C)	●	● (70°C)	●
Eko	Orta	●	● (46°C)	●	● (59°C)	●
Turbo	Orta	●	● (65°C)	●	● (65°C)	
Hızlı	Hafif	●	● (45°C)	●	● (60°C)	
Durulama	Hafif			●		
Makine Temizleme		●	● (50°C)	●	● (70°C)	●

Avrupa için Düzenleme (DFC513** Modellerinde)

Program	Su Tüketimi (L)	Enerji Tüketimi (kWh)	Süre (dk)
Otomatik	13,1	1,08 - 1,17	195
Yoğun	23,9	1,76	185
Narin	16,8	1,14	124
Eko	9,9	0,85	297
Turbo	18,8	0,87	59
Hızlı	12,4	0,61	38
Durulama	6,5	0,01	18
Makine Temizleme	12,1	0,75	83

NOT

- Çalışma süresi su sıcaklığı, ortam sıcaklığı, su basıncı ve gerilime bağlı olarak değişebilir.
- Ekonomik program dışındaki programlar için belirtilen değerlerin sadece gösterge amaçlı olduğuna dair bilgi.

NOT

- AB 2019/2022 Yönetmeliği, AB 2019/2017 Yönetmeliğindeki Enerji Verimliliği sınıflarıyla ilgilidir.
- Cihazla birlikte verilen enerji etiketindeki QR kodunu tarayın. Bu kod LG web sayfasında yer alan cihazın performansı ile ilgili bilgilere web bağlantısı sağlar. Enerji etiketini, kullanım kılavuzu ve cihazla birlikte verilen diğer tüm belgelerle birlikte referans olarak saklayın.
- Model adı cihazın derecelendirme etiketinde bulunabilir. Kapağı açın ve kapağın sağ tarafına bakın.
- Aynı bilgileri LG web sayfasında bulmak için https://www.lg.com/global/support/cedoc/cedoc/ adresini ziyaret edip model adını kullanarak arama yapın.

Mevcut Seçenekler

NOT

- **Enerji Tasarrufu** seçeneği, **Yüksek Sıcaklık** veya **Ekstra Kurutma** seçeneği ile mevcut değildir.
- **Gecikmeli Başlatma** seçeneği, **İndirilen Program** hariç bu tablodaki her bir yıkama programı için seçilebilir.

Buharsız Modeller için

Program	Çift Duşlama	Yarım Yük	Enerji Tasarrufu	Yüksek Sıcaklık	Ekstra Kurutma
Otomatik	●	●	●	●	●
Yoğun	●	●		●	●
Narin		●	●		●
Eko	●	●	●	●	●
Turbo	●			●	●
Hızlı	●			●	●
Durulama					
Makine Temizleme					
İndirilen Program					

Enerji Testi Bilgileri (EN60436)

Cihaz standart teknik özelliklere uyumlu olarak yüklenmiştir.

NOT

- Tuz bölmesi etkinleştirildiğinde aşağıdaki veriler artar.
  - Su Tüketimi: 4,2 litre
  - Enerji Tüketimi: 30 W
  - Süre: 4 dakika

Oto Açık Kurutma (AOD) İşlevi Olmayan Modeller İçin

- Kapasite: 14 konum ayarı
- Karşılaştırılabilir program: **Eko**
  - **Eko** programı, Avrupa Birliği ekolojiye duyarlı tasarım mevzuatını uyum için kullanılır.
- Durulama yardım ayarı: L4
- Referans temizleyici: iç taraftaki bölmeye 22 gr deterjan.
- Yükseklik ayarlı Rafa-U konumu: Orta
- Filtre tipi: Manuel

Bulaşıkların Yüklenmesi

- Doğru yükleme, bu bölümde sunulan resimlere uygun şekilde yapılır.
- Hatalı yükleme, daha düşük kurutma ya da temizlik performansı ile sonuçlanabilir.

Çatal Bıçak Takımı Rafı

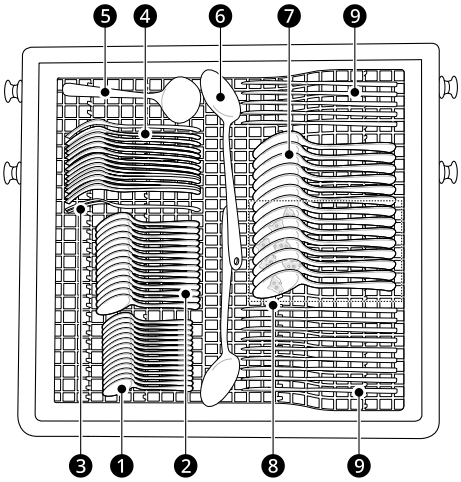

❶ Çay Kaşıkları (Kir yok)

❷ Tatlı Kaşıkları (Kir yok)

❸ Servis Çatalı (Kir yok)

❹ Çatallar (Yumurta)

❺ Yemek Kepçesi (Kir yok)

❻ Servis Kaşıkları (Kir yok)

❼ Çorba Kaşıkları (Yulaf taneleri)

❽ Çorba Kaşıkları (Yulaf taneleri): 7 çorba kaşığı kirli.

❾ Bıçaklar (Kir yok)

Üst Raf

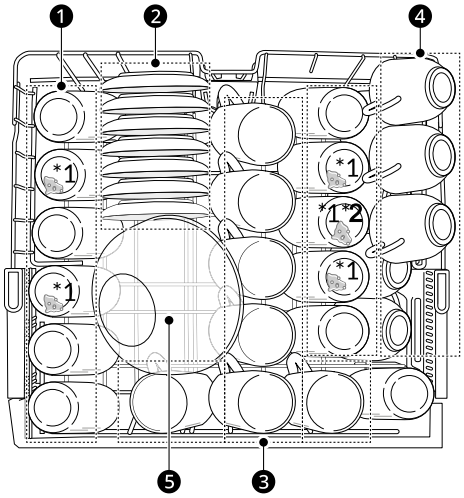

❶ Bardaklar (Süt)

*1 Süt lekesi bulunan 5 bardak var.

*2 EN60704-2-3: 2020 için Süt Bardağı

❷ Çay tabakları (Siyah çay)

❸ Fincanlar (Siyah çay)

❹ Kupalar (Siyah Çay)

❺ Cam kase (Et)

Alt Raf

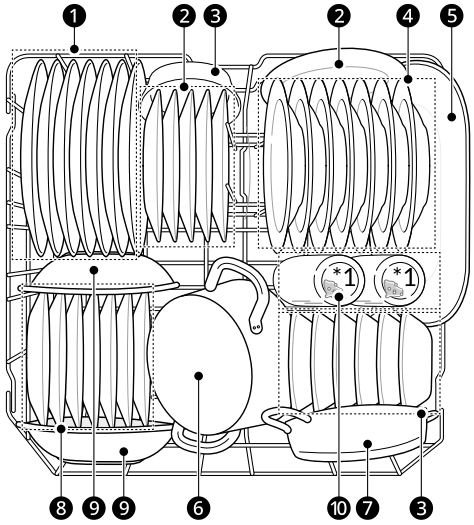

❶ Yemek tabakları(Yumurta)

❷ Melamin Tatlı Tabağı (Yumurta)

❸ Tatlı Kaseleri (Yulaf tanecikleri)

❹ Çorba tabakları (Yulaf tanecikleri)

❺ Oval Servis Tabağı (Et)

❻ Küçük Kap (Ispanak + Margarin)

❼ Fırın Kabı (Et)

❽ Tatlı Tabakları(Ispanak)

❾ Melamin Kaseler (Margarin)

❿ Bardaklar (Süt)

*1 Süt lekesi bulunan 2 bardak var.

Bulaşık Makinesini Yükleme

Etkili yıkama sonuçları için, her zaman talimatları uygulayın.

- Yüklemeden önce kemik vb. de dahil olmak üzere büyük gıda artıklarını tabaklardan temizleyin.
- Yanmış gıdaların olduğu eşyalar bulaşık makinesine yerleştirilmeden önce suda bekletilmelidir.
- Derin tabanlı bulaşıklar baş aşağı konulmalıdır.
- Plastik bulaşıklar diğerlerine göre daha az kurur.
- Bulaşıklarının birbirine değmediğinden emin olun.

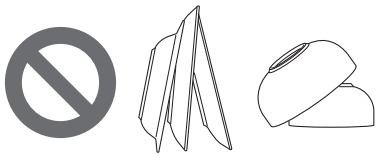

Bulaşık Makineleri için Uygun olmayan ürünler

Yüksek su sıcaklığı ve bulaşık makinesi deterjanı bir araya geldiğinde bazı bulaşıklara zarar verebilir. Aşağıdaki ürünleri yıkamayın.

- Bakır ya da anodize alüminyum
- El ile boyanmış gümüş ya da varaklı çömlek
- Ahşap ya da kemikli saplar
- Demir ya da paslanmaya dayanıklı olmayan saplar
- Bulaşık makinesinde yıkanamayan plastik eşyalar
- Gümüş ve altın halkalara sahip bulaşıklar gibi pahallı eşyalar
- Kristal bardaklar gibi hassas öğeler

⚠ DİKKAT

- Isı ve deterjan nedeniyle saplar bozulabileceğinden plastik saplara sahip tencere ya da tavaları cihazda yıkamayın.
- Bardaklardaki suya dayanıklı ya da uzun süre kalmış ruj lekeleri yıkama sırasında çıkmayabilir.

Alt Rafı Yükleme

Günlük Kullanım Yükü

Alt raf yemek tabakları, çorba kapları, tabaklar, tencereler, tavalar, kapaklar ve hatta bir ızgara tepsisi için uygundur.

Tabaklar dik ve rafın ortasına bakacak bir şekilde ve tencereler, tavalar ve büyük bulaşıklar baş aşağı yerleştirilmelidir.

Büyük bulaşıkları yüklemeyi kolaylaştırmak için dişlerin ilk sırası katlanabilir.

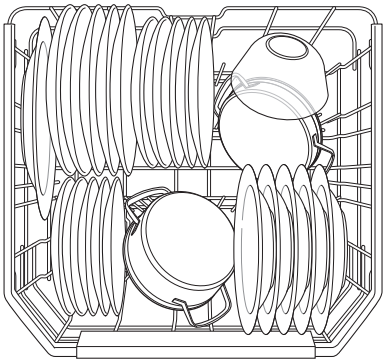

⚠ DİKKAT

- Püskürtme kollarının çok uzun veya sepetten sarkan ürünlerle engellenmemesi gerekir. Püskürtme kollarını manuel olarak döndürerek serbest hareketi test edin.

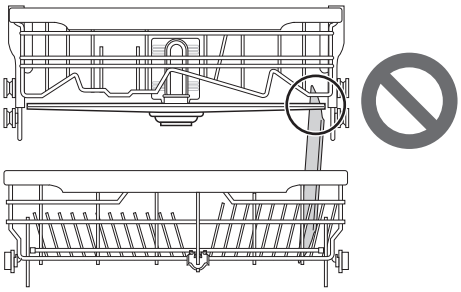

Raf Dişlerinin Katlanması

Daha büyük bulaşıkları yerleştirmek için dişleri katlayın; daha küçük bulaşıklar için dişleri geri açın.

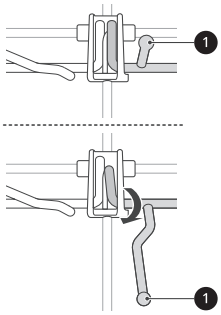

Üst Rafı Yükleme

Günlük Kullanım Yükü

Üst raf küçük tabaklar, uzun çatal bıçak, fincanlar, bardaklar ve bulaşık makinesinde yıkanabilir plastik eşyalar için uygundur.

Fincanlar, bardaklar ve kaplar baş aşağı yerleştirilmelidir.

Tabaklar dik olarak yerleştirilmelidir.

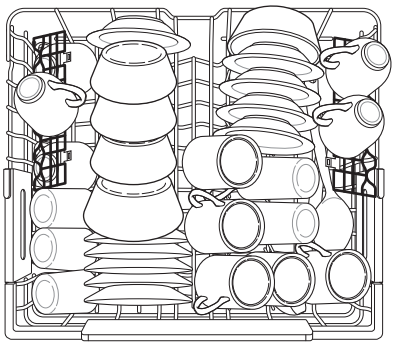

Bardak rafları büyük fincan ve kupalar için destek sağlar.

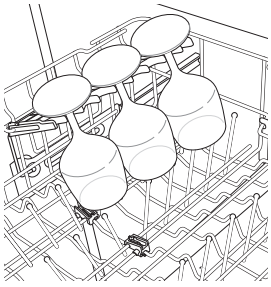

Sol taraftaki dişler katlanabilir ya da fincan rafları uzun çömleklere olanak sağlamak üzere katlanabilir.

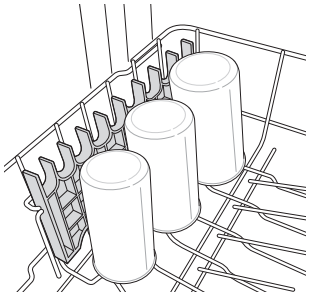

⚠ DİKKAT

- Püskürtme kollarının çok uzun veya sepetten sarkan ürünlerle engellenmemesi gerekir. Püskürtme kollarını manuel olarak döndürerek serbest hareketi test edin.

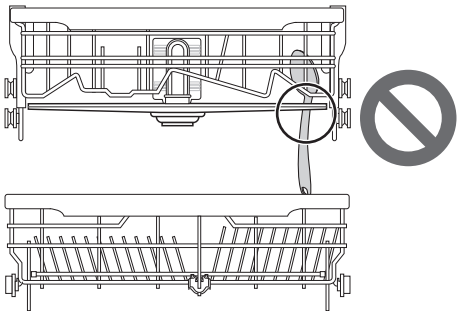

Fincan Raflarını Çıkarma ve Takma

Sol ve sağ fincan rafları değiştirilebilir ve çıkarılabilir.

1 Fincan rafını kapalı konumda kaydırın.

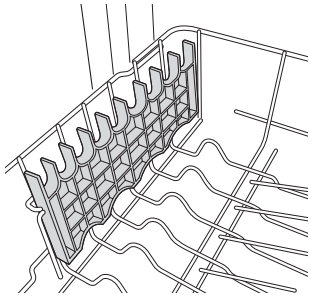

2 Fincan rafındaki düzenek yuvasını ❶ bulun ve bu taraftan rafı destek çubuğundan çıkarın.

- Soldaki rafın arkası serbest kalacaktır. Sağdaki rafın önü serbest kalacaktır.

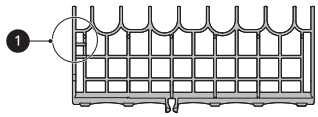

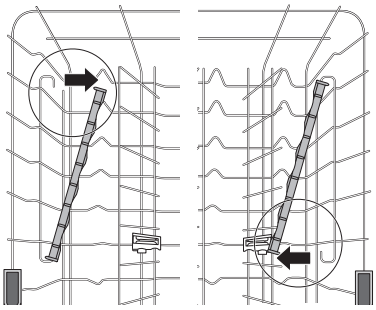

3 Fincan rafını diğer taraftan destek çubuğundan çıkarın.

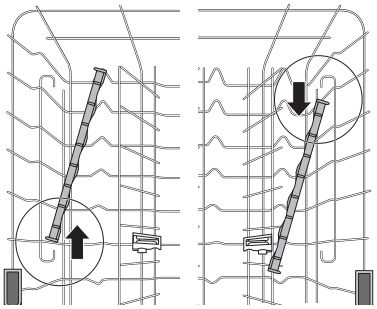

4 Fincan rafını takmak için talimatları ters sıra ile uygulayın.

Yüksekliği Ayarlanabilir Üst Raf

Uzun ayağı olan ya da yüksek kaplar koyduğunuzda üst rafın yüksekliği ayarlanabilir.

Daha fazla alan kazanmak üzere üst rafın yüksekliğini ayarlamak için üç konum mevcuttur.

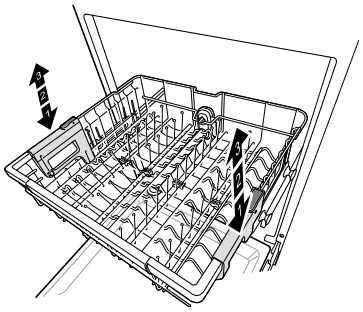

Rafı Alçaltma

Ağırlığının desteklenmesi için rafı her iki yanda merkezde olacak şekilde tutun. Ardından her iki yandaki düğmeye basarak rafı serbest bırakın ve alçak konuma alçaltın.

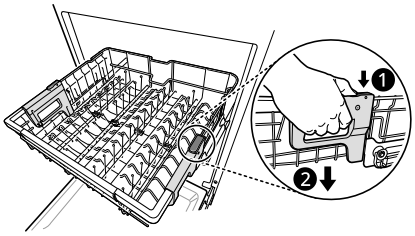

Rafı Yükseltme

Raf üst konumda yerine sabitlenene kadar rafı merkezinden her iki yandan kaldırın. Rafı yükseltmek için kilitleme kollarının kaldırılmasına gerek yoktur.

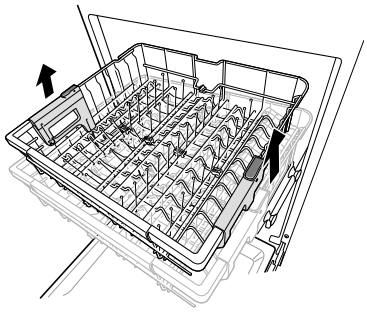

Üst raf konumuna bağlı olarak olası tepsi boyutu

Üst Raf Konumu	Tepsi Boyutu (mm)		
	Üst Raf		Alt Raf
	Çatal Bıçak Rafıyla	Çatal Bıçak Rafı olmadan	
Üst	165	215	300
Orta	193	243	272
Alçaltma	221	271	244

⚠ UYARI

- Ayarlamadan önce rafta herhangi bir bulaşık olmadığından emin olun. Aksi halde bulaşıklar hasar görebilir ya da yaralanabilirsiniz.

NOT

- Her iki yandaki düğmelere basmadan üst rafı yükseltin. Rafı yükseltirken düğmelere basmak, rafın yerine sabitlenmesini önler.
- Rafı orta konumda ayarlamak için rafın tamamen alçaltılması ve ardından yerine sabitlenene kadar rafın her bir yanını ayrı yarı yükseltmek daha kolay olacaktır.

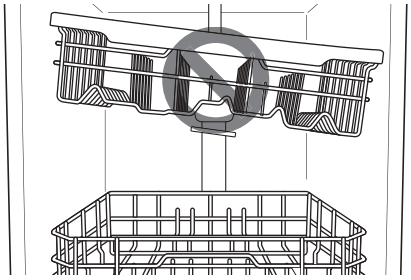

- Üst raf alçak konuma getirildiğinde yükseklikte 56 mm kazanç elde edilmiş olur.
- Raf seviyelerini ayarladıktan sonra püskürtücü kolların serbest bir şekilde dönüp dönmediğini kontrol edin.
- Üst raf alçak konumdayken püskürtücü kol da dahil olmak üzere üst rafın alt kısmının alt raftaki eşyalara çarpıp çarpmadığını kontrol edin.
- Üst raf alçak konumdayken önce üst rafı itin ve ardından alt rafı itin.
- Önce alt rafı çekin ve ardından üst rafı çekin.
- Üst raf alçak konumdayken bulaşıkların olası yüksekliği çatal bıçak rafının takılı olduğu modellerde değişir.

Çatal Bıçak Rafının Yüklenmesi

Çatal bıçak rafı sofra takımı ve pişirme ya da servis eşyalarının büyük bir kısmı için uygundur. Çatal bıçak rafındaki ayırıcılar, hasarın önlenmesi ve temizliğin geliştirilmesi için mutfak eşyalarının ayrı tutulmasını sağlar.

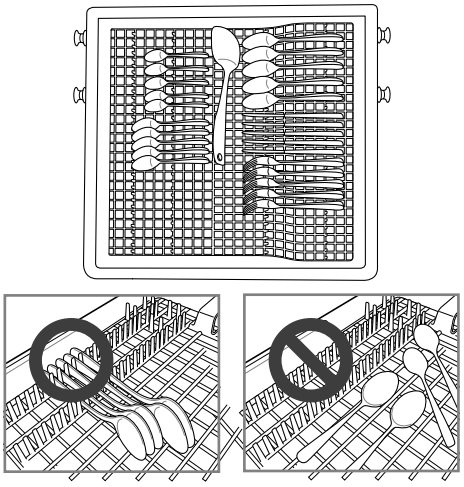

Çatal bıçaklarınızın sapları çok kalınsa sapların diğer yöne bakmalarını sağlayacak şekilde döndürün.

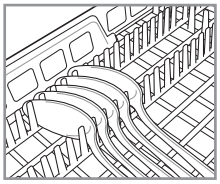

⚠ DİKKAT

- Kaseleri çatal bıçak takımı rafının ortasına yerleştirmeyin. Kapı düzgün şekilde kapanmayarak sızıntıya neden olabilir.

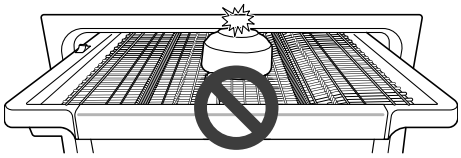

Çatal Bıçak Rafının Çıkarılması

Daha büyük eşyalar için üst rafta daha fazla alan gerekliyse tüm çatal bıçak rafı çıkarılabilir.

Rafı çıkarmadan önce her zaman çatal bıçak rafını çıkarın.

Rafı, rayların ucundan çekerek çıkarın. Ardından rafın ön kısmını kaldırarak tekerlerin rayın durdurma ucundan kurtulmasını sağlayın. Raf artık ileri doğru kaydırılarak raylardan çıkarılabilir.

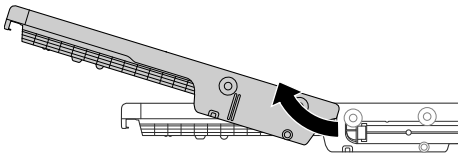

⚠ UYARI

- Keskin kenarlara sahip eşyaları yerleştirirken ve çıkarırken dikkatli olun. Yaralanma riskini azaltmak için keskin bıçakları, keskin kenarları aşağı bakacak şekilde yerleştirin.

Temizlik Malzemelerini Ekleme

Hazneye Deterjan Ekleme

- Cihazı ilk defa kullanmadan önce haznedeki etiketi çıkarın.
- Gerekli olan deterjan miktarı programa, yükleme miktarına ve bulaşıkların kir seviyesine bağlıdır.
- **Durulama** programı dışındaki herhangi bir programı başlatmadan önce deterjan haznesine deterjan koyun.

1 Kapağı açmak için hazne kapağındaki düğmeye basın.

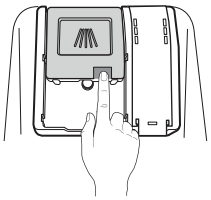

2 Seviye, 15 ile 25 şeklinde işaretlenmiş hatların arasına ulaşana kadar ana yıkama haznesine bulaşık makinesi deterjanı ekleyin.
   - Sert su ya da yoğun olarak kirlenmiş yükler için 25 ile işaretlenmiş satırın üzerine kadar doldurun.

- Yumuşak su ya da hafifçe kirlenmiş yükler için 15 ile işaretlenmiş satıra kadar doldurun.

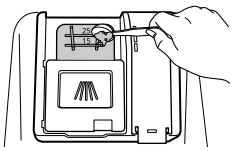

3 Kapaktan tık sesi gelene kadar deterjan haznesi kapağını itin.

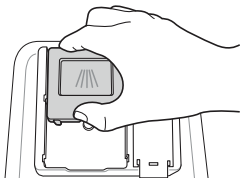

4 Ön yıkama isteniyorsa kapaktaki kabartılmış ön yıkama haznesini deterjanla doldurun.

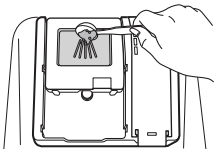

Program	Deterjan miktarı
	Ana yıkama (hazne)
Otomatik	20 g
Yoğun	20 g
Narin	20 g
Tazeleme	-
Eko	22 g
Turbo	20 g
İndirilen Program	20 g
Makine Temizleme	20 g

Program	Deterjan miktarı
	Ana yıkama (hazne)
Durulama	-
Hızlı	20 g

⚠ UYARI

- Bulaşık makinesi deterjanı ve parlatıcı diğer tüm deterjanlar gibi kimyasal bileşenler içerir. Bu nedenle çocukların erişemeyeceği yerde tutulmalıdır.

⚠ DİKKAT

- Sadece bulaşık makinesinde kullanılabilen deterjan kullanın. Hatalı deterjan cihazın çalışma sırasında köpükle dolmasına neden olabilir. Aşırı köpük yıkama sonuçlarını azaltabilir ve cihazdan kaçak olmasına yol açabilir.
- Cihazın hasar görmesini önlemek için cihaz kapağını kapatmak için kapağı hazneden çekmeyin.

- Sadece standart nitelikteki deterjan ve parlatıcı kullanın. Uygun olmayan deterjan ve parlatıcı kullanımı zarar, aşındırma, kötü yıkama sonucu, kötü kurutma ve kaçak riskine neden olabilir.
- Çok fazla deterjan kullanılırsa çok fazla köpük oluşabilir. Köpüklerin sızdırılmasına ve bulaşık makinesindeki bulaşıkların lekelenmesine neden olabilir.

NOT

- Çok fazla deterjan bulaşıklarda ve tamburda bir film bırakılmasına neden olarak kötü yıkama sonuçlarına sebebiyet verebilir.
- Yıkama işleminden sonra deterjanın düzgün şekilde bitip bitmediğini kontrol edin.
- Bazı bulaşık makinesi deterjanı tabletleri aşırı büyük boyutları nedeniyle haznede sıkışabilir. Tabletler, programı başlatmadan önce filtrenin yakınlarında tamburun tabanına yerleştirilebilir.
- Cihazda asla sıvı bulaşık deterjanı kullanmayın.
- **Hızlı** programda deterjan tabletlerinin kullanılması önerilmez. Deterjan tabletlerinin kullanılması halinde, nispeten düşük durulama sıcaklıkları nedeniyle bulaşıklarda deterjan kalıntılarının oluşmasına neden olabilir.

Takviye

Cihazın etkili bir şekilde kurutması için parlatıcıyı düzenli olarak kontrol edin ve takviye yapın.
Cihazın etkili bir şekilde yıkaması için bulaşık makinesi tuzu seviyesini düzenli olarak kontrol edin ve takviye yapın.

Parlatıcıyı Kontrol Etme

Parlatıcı Takviye simgesinin yanması, parlatıcının neredeyse boş olduğu anlamına gelir. Gerekirse parlatıcı haznesini doldurun.

Bulaşık Makinesi Tuzunu Kontrol Etme

Bulaşık makinesi tuzunu takviye ettikten sonra bulaşıklar olmadan bir yıkama programı çalıştırılmalıdır; aksi halde yıkanmadığında cihaz içinde kalan dökülmüş tuz cihazın paslanmasına ya da hasar görmesine yol açar.
Tuz Takviye simgesinin yanması, tuzun neredeyse boş olduğu anlamına gelir. Gerekirse tuz haznesini doldurun.

⚠ DİKKAT

- Su yumuşatıcı haznesine bulaşık makinesi tuzu dışında herhangi bir deterjan ya da başka bir çözelti koymayın. Aksi halde su yumuşatma sistemi arızalanabilir.

Faydalı İpuçları

Kurutma

- Diğer eşyalarla karşılaştırıldığında plastik eşyalar daha kötü kuruma sonuçları gösterebilir.
- Kurutmaya yardım etmek için, programdan sonra kapak kısa bir süreliğine açılabilir.

NOT

- Bulaşıklarının birbirine değmediğinden emin olun.
- Kurutma performansı iyi değilse ya da su lekeleri kalırsa **Ekstra Kurutma** seçeneğini ekleyin ya da durulama seviyesini ayarlayın.

NOT

- Tablet tipi (2'si 1 arada, 3'ü 1 arada) deterjan kullanıldığında bulaşıkların hacmine göre ek durulama gerekli olabilir; bu durumda **Ekstra Kurutma** seçeneğini kullanın ya da durulama seviyesini ayarlayın.
- Otomatik kapı açılma özelliği bulunan modellerde bu fonksiyonun etkinleştirilmesini tavsiye ederiz.

Bulaşık Makinesindeki Bulaşıkları Boşaltmak

- Bulaşıkları boşaltmadan önce bulaşıkların el sıcaklığı durumuna gelip gelmediğini kontrol edin.
- Önce alt rafı boşaltın ardından üst rafı boşaltın. Böylece üst raftan aşağıdaki bulaşıklara su damlaması önlenir.

⚠ UYARI

- Tüm yüklenen rafları tek seferde boşaltmayın, cihaz yuvarlanabilir. Her rafı tek seferde boşaltın.

SMART ÖZELLİKLERİ

LG ThinQ Uygulaması

LG ThinQ uygulaması sayesinde cihazı kullananlarla akıllı telefon üzerinden iletişim kurabilirsiniz.

Tag On Fonksiyonu'nun Kullanımı

Tag On Fonksiyonu yalnızca Android OS (İşletim Sistemi) temelli NFC (Yakın Alan İletişimi) işlevi ile donatılmış akıllı telefonların çoğunluğuyla kullanılabilir.

İndirilen Program
Cihazdaki temel programlar arasında yer almayan yeni ve özel programları indirebilirsiniz.

Başarılı bir şekilde kaydedilen cihazlar cihaza özel bir dizi özel programı indirebilir.

Cihazda aynı anda sadece bir program saklanabilir.

Cihazda bir program indirme işlemi tamamlandığında, cihaz yeni bir program indirilene kadar indirilmiş olan programı saklar.

Makine Temizleme Uyarısı
Bu fonksiyon, **Makine Temizleme** programının çalıştırılmasına kaç program kaldığını gösterir.

Smart Diagnosis
Bu fonksiyon, kullanım şekline dayalı olarak cihazda yaşanan sorunların tanılanması ve çözülmesi için yararlı bilgiler sunar.

Ayarlar
Cihazda ve uygulamada çeşitli seçenekler ayarlamanızı sağlar.

NOT

- Akıllı telefonun NFC modülünün konumu telefona bağlı olarak değişebilir ve aktarım modlarındaki farklılıklar nedeniyle bazı akıllı telefonlarda NFC kullanımı kısıtlanmış olabilir. NFC'nin özellikleri nedeniyle aktarım mesafesi çok yüksekse ya da telefon üzerinde bir metal çıkartma ya da koruyucu bir kılıf varsa aktarım iyi olmayacaktır. Bazı durumlarda NFC özellikli telefonlar başarılı bir şekilde aktarım gerçekleştiremeyebilir.
- **Tag On** fonksiyonunu kullanmak için akıllı telefonunuzu makinenizin üzerinde bulunan **Smart Diagnosis** ikonuna yaklaştırın, akıllı telefonunuzda bulunan NFC özelliği sayesinde eşleşme olacaktır.
- Uygulama, kullanıcılara herhangi bir bildirimde bulunmadan cihazın geliştirilmesi amacıyla değiştirilebilir.
- NFC işlevi akıllı telefonlara bağlı olarak değişebilir.

LG ThinQ Uygulamasını Kurma

Bir akıllı telefonda Google Play Store ya da Apple App Store kullanarak **LG ThinQ** uygulamasını arayın. Uygulamayı indirip yüklemek için talimatları takip edin.

Radyo Ekipman Spesifikasyonları

Tür	Çalışma Frekans Aralığı	Çıkış Gücü (Maks.)
NFC	13,553 MHz - 13,567 MHz	< 60 dBuA/m @ 10 m

Uygunluk Beyanı

CE

LG Electronics radyo ekipmanı tipi Bulaşık Makinesi 2014/53/EU numaralı yönetmelikle uyumlu olduğunu beyan eder. EU uygunluk beyanının tam metnine şu adresten ulaşılabilir: http://www.lg.com/global/support/cedoc/cedoc#

Smart Diagnosis (Akıllı Tanılama)

Bu özellik sadece bazı modellerde mevcuttur.

Cihazınızdaki sorunların tanısı ve çözümüne yardım etmesi için bu özelliği kullanın.

NOT

- LGE'nin ihmalinden kaynaklanmayan nedenler için hizmet, bunlarla sınırlı olmamak üzere Wi-Fi bulunmaması, Wi-Fi bağlantısının kesilmesi, yerel uygulama mağazası politikası veya uygulama bulunmaması gibi dış faktörler nedeniyle işlem gerçekleştirmeyebilir.
- Özellik, önceden bildirilmeden değişikliğe tabi tutulabilir ve konumunuza bağlı olarak farklı bir biçime sahip olabilir.

Sorunları Tanılamak için İşitilebilir Tanı Kullanımı

İşitilebilir tanılama yöntemini kullanmak için aşağıdaki talimatları uygulayın.

- **LG ThinQ** uygulamasını başlatıp menüde **Smart Diagnosis** özelliğini seçin. **LG ThinQ** uygulamasında işitilebilir tanılama için sağlanan talimatları uygulayın.

1 Cihazı çalıştırmak için **Güç** düğmesine basın.
   - Diğer herhangi bir düğmeye basmayın.

2 Akıllı telefonunuzun mikrofonunu, kontrol panelinde bulunan ekranın önüne yerleştriin.

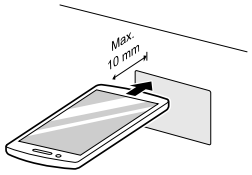

3 Veri aktarımı tamamlanana kadar akıllı telefonun mikrofonunu logoya tutarak **İndirilen Program** düğmesine 3 saniye veya daha uzun süre boyunca basılı tutun.
   - Akıllı telefonu veri aktarımı bitene kadar aynı şekilde tutun. Veri transferi için kalan süre gösterilir.

4 Veri transferi tamamlandıktan sonra, uygulamada tanı görüntülenecek.

NOT

- En iyi sonuçlar için, tonlar aktarılırken akıllı telefonunuzu hareket ettirmeyin.

Müşteri Hizmetleri ve Servis

LG Electronics müşteri bilgi merkeziyle iletişime geçin.

- LG Electronics yetkili servis personeli bulmak için www.lg.com adresinden web sitemizi ziyaret edin ve orada bulunan talimatları takip edin.
- Kendi kendine tamir etmek, cihaza daha fazla zarar verebileceği ve garantiyi geçersiz kılabileceği için önerilmez.
- 2019/2022 Yönetmeliğinde belirtilen yedek parçalar en az 10 yıl süreyle bulunabilir.

BAKIM

Performansı korumak ve sorunları önlemek için filtreler ve püskürtücü kollar da dahil olmak üzere cihazın dışını ve içini düzenli olarak kontrol edin.

⚠ UYARI

- Cihazın dışını ve içini temizlerken tiner ya da aseton gibi çözücü bazlı çözeltiler kullanmayın. Yangın ya da patlamaya neden olabilir.

NOT

- Hayvanların güç kablosu ya da su hortumunu kemirmesini önleyin.

Temizlik ve Bakım

Dış Kısmının Temizlenmesi

Çoğu durumda cihazın dışı yumuşak bir nemli kumaş ya da sünger ile temizlenebilir ve ardından yumuşak bir bezle kurutulabilir. Cihazın dışı paslanmaz çelikse bir paslanmaz çelik temizleyici kullanın.

⚠ DİKKAT

- Ürünün dış kısmına yemeklik yağ sıçramışsa derhal silin. Ürünün dış kısmını alkol, incelticiler, renk açıcı, benzin, alev alabilen sıvılar veya aşındırıcılar içeren ürünle temizlemeyin. Bu maddeler, cihazın rengini soldurabilir veya cihaza zarar verebilir.

İç Kısmının Temizlenmesi

İç kısmın, püskürtücü kollarının veya filtrelerin iki haftada bir temizlenmesi tavsiye edilir.

Yumuşak ve nemli bir bez ya da süngerle cihazın içini düzenli olarak temizleyerek gıda ve kir parçacıklarını giderin. Sert ve solvent bazlı kimyasallar kullanılması iç tamburun beyaz leke bırakmasına ya da pas meydana gelmesine neden olabilir.

Yıkama işleminin tamamlanmasının ardından gıda atıkları cihazın içindeki dar boşluklara sıkışabilir. Tüm gıda atıklarını silerek temizleyin.

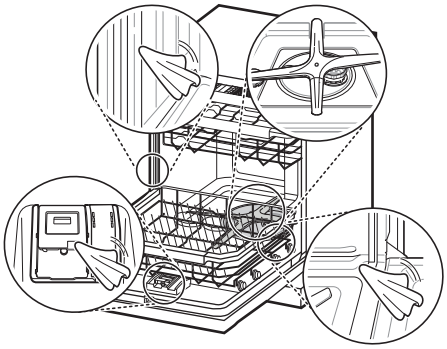

NOT

- Cihazı usun süre kullanmazsanız deterjan ile **Turbo** ya da **Makine Temizleme** programını çalıştırarak cihazın içini tazeleyin. Program tamamlandığında cihazın içini ve dışını **BAKIM** talimatlarına uygun şekilde temizleyin.

Tamburun Temizlenmesi

Sitrik Asit Kullanma

Tüm bulaşıkları, çatal bıçak sepetini ve çatal bıçak sepeti tutucusunu cihazdan çıkarın. Tamburda sadece raflar kalmalıdır. En iyi sonuçlar için sitrik asit

tozu kullanın (süpermarketlerin büyük bir kısmının konserve yapma bölümünde ya da çevrimiçi olarak bulunabilir). 3 yemek kaşığı (45 g) sitrik asit tozu ölçün. Ana yıkama haznesini ölçülen toz ile doldurun.

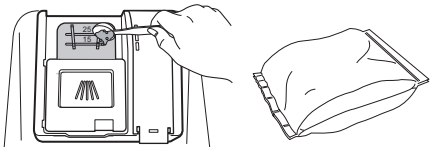

Beyaz Sirke Kullanma

Sitrik asit tozu bulamazsanız yaklaşık 3/4 - 1 1/4 fincan (200 - 300 ml) beyaz sirkeyi derin olmayan bir kaba dökün ve kabı üst rafa yerleştirin. **Otomatik** programı çalıştırın. Deterjan kullanmayın. Program tamamlandığında yeniden başlatın.

Programı sirkeyle/sirkesiz şekilde ikinci kez çalıştırın.

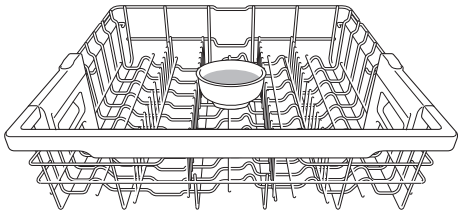

⚠ DİKKAT

- Sirkeyi doğrudan tabana dökmeyin.
- Aşırı sirke kullanımı cihaza hasar verebilir.

Filtreleri Temizleme

1 Alt rafı çıkarın ve alt püskürtücü kolu önde daha geniş bir v açık olacak konuma getirin.

2 İç filtreyi saat yönünün tersinde döndürün ve monte edilmiş iç filtreyi ve paslanmaz çelik filtreyi çıkarın.

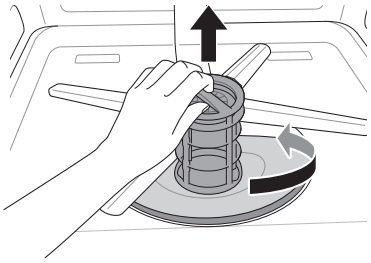

3 Filtreleri akan bir su altında yumuşak fırça ile temizleyin. Yeniden takmadan önce filtreleri yeniden monte edin.

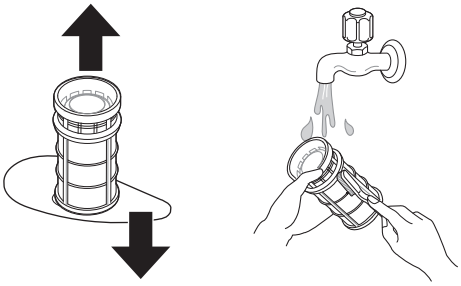

4 Monte edilen filtreleri yeniden takmak için püskürtücü kolu önde daha geniş bir v olacak konuma getirin. Filtreleri, filtre tutucuları yerine geri takın ve iç filtreyi yerleşene kadar saat yönünde çevirin.

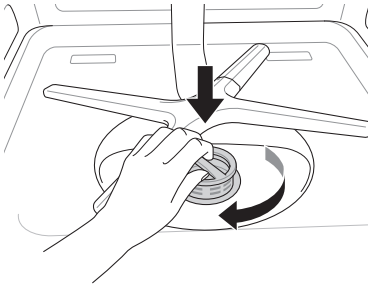

⚠ UYARI

- Paslanmaz çelik filtreyi tutarken keskin kenarlara karşı dikkatli olun.

⚠ DİKKAT

- Cihazı kullandıktan sonra gıda parçacıkları filtreler tarafından filtrelenir. Temizlenmeyen gıda atıkları kötü kokuya neden olabilir. Ayrıca filtrelerde takılan gıda atıkları nedeniyle boşaltma konusunda sorun yaşanabilir.

NOT

- Filtreyi takarken, klik sesiyle yerine oturduğunu duyana kadar sıkıca kapatın.

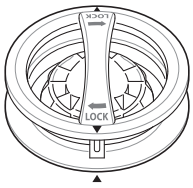

Püskürtücü Kolları Temizleme

Püskürtücü kol delikleri herhangi bir gıda atığı nedeniyle tıkanırsa yetersiz su püskürtme nedeniyle bulaşıklar iyice temizlenmeyebilir.

Alt Püskürtücü Kolu Temizleme

1 Su jeti deliklerinin gıda parçacıkları tarafından tıkanmadığından emin olun.

2 Herhangi bir gıda atığı püskürtücü kol deliklerini tıkadıysa bir iğne ya da herhangi bir keskin alet kullanarak atığı çıkarın.

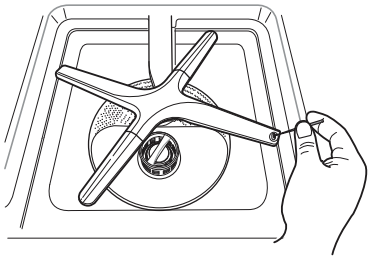

⚠ DİKKAT

- Değişken açılı püskürtücü kol ucu kesimlerinin bozulmasını önlemek için çekmeyin ya da el ile döndürmeyin.

Üst Püskürtücü Kolu Temizleme

1 Üst rafı ileri doğru çekin. Su jeti deliklerinin gıda parçacıkları tarafından tıkanmadığından emin olun.

2 Temizlik gerekliyse, püskürtücü kolun alt kısmındaki somunu saat yönünün tersinde 1/8 tur döndürüp aşağı doğru çekerek üst püskürtücü kolu çıkarın.

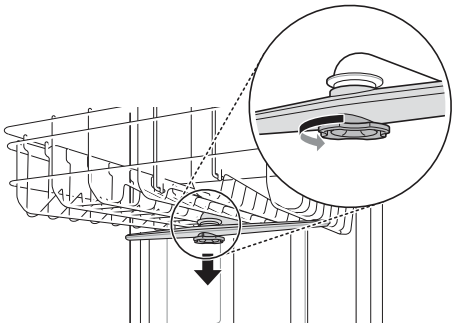

3 Durulayarak ya da püskürtücü kolu sallayarak gıda parçacıklarını temizleyin.

4 Herhangi bir gıda atığı püskürtücü kol deliklerini tıkadıysa bir iğne ya da

herhangi bir keskin alet kullanarak atığı çıkarın.

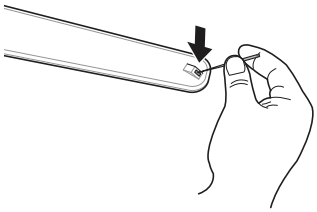

5 Gıda atıklarını temizledikten sonra akan su altında tutarak püskürtücü kolları temizleyin.

6 Üst püskürtücü kolu temizledikten sonra iterek yerine yerleştirin. Somunun yeniden yerine sabitlendiğinden emin olmak için somunu saat yönünde 1/8 tur döndürün.

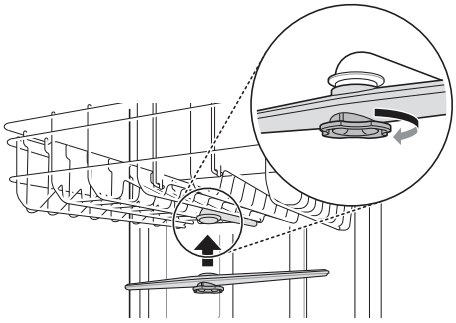

7 Monte ettikten sonra püskürtücü kolların rahat bir şekilde döndüğünü kontrol edin.

⚠ DİKKAT

- Engeller veya bakımsızlık nedeniyle serbest şekilde dönemeyen kollar kapaktan su sızmasına neden olarak arızaya veya maddi hasara yol açabilir.

Su Besleme Hortumu Filtresini Temizleme

1 Cihazın fişini çıkarın.

2 Su musluğunu kapatın.

3 Su besleme hortumunu sökün.

4 Küçük bir pense ya da cımbız kullanarak conta ve plastik filtreyi çıkarın.

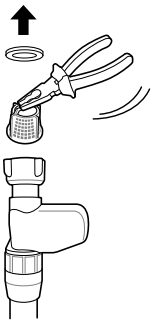

5 Filtreyi, akan su altında fırçayla temizleyin.

6 Filtre ve contayı geri takın ve doğru şekilde yerleştiklerinden emin olun.

7 Su besleme hortumunu ters sıra ile yerine takın ve sabitleyin. Hortumu sıkmak için herhangi bir alet kullanmayın. El ile sıkma sırasında

yardımcı olmak üzere yumuşak bir kumaş kullanılabilir.

NOT

- Cihaza yetersiz su akışı söz konusuysa filtrenin tıkanmış olup olmadığını kontrol edin.
- Kaçak varsa, su besleme hortumunun doğru şekilde bağlanıp bağlanmadığı kontrol edilmelidir.
- Su besleme vanasını asla aşırı sıkmayın ya da sıkmak için mekanik aletler kullanmayın.

Dönemsel Bakım ve Depolama

- Sıcak aylarda uzun bir süre uzakta olacaksanız, su vanasını kapatın ve güç kablosunu çıkarın ya da devre kesiciyi kapatın. Kokunun önlenmesi için filtre, tambur ve hazneyi temizleyin.
- Soğuk aylarda uzun bir süre uzakta olacaksanız ve dondurucu sıcaklıkların görülmesi olasıysa, su besleme hatlarını ve cihazın kendisini kışa hazırlayın. Kışa hazırlama yetkili bir servis elemanı tarafından gerçekleştirilmelidir.

SORUN GİDERME

Servisi Aramadan Önce

Cihaz çalışırken hatalara ve arızalara neden olabilir. Aşağıdaki tablolar, bir hata mesajı veya arızayı çözmek için olası nedenleri ve notları içerir. Servis merkezini aramanız gerekmediğinden, sorunların çoğunu kendiniz giderebilir, dolayısıyla zamandan ve paradan tasarruf edebilirsiniz. Aşağıdaki tablo sorun gidermede size yardımcı olabilir.

Hata Kodları

Cihaz, sorunları erken aşamada tespit ve teşhis etmek üzere otomatik bir hata izleme sistemi ile donatılmıştır. Cihaz düzgün çalışmıyorsa veya hiç çalışmıyorsa, LG Electronics servis merkezini aramadan önce aşağıdaki tabloları kontrol edin.

Belirtiler	Olası Sebep ve Çözüm
IE	**Su girişi sorunu.** • Su besleme hortumunun tıkanmış, bükülmüş ya da donmuş olup olmadığını kontrol edin. • Su beslemesini kontrol edin.
OE	**Boşaltma Sorunu.** • Boşaltma hortumunun tıkanmış, bükülmüş ya da donmuş olup olmadığını kontrol edin.
	Atık tıkacı tıkanmış. • Atık tıkacındaki çöküntüleri temizleyin.
	Filtreler tıkanmış. • Filtreleri Temizleyin.
bE	**Sıvı bulaşık sabunu gibi uygun olmayan deterjan nedeniyle aşırı köpük oluşumu.** • El ile yıkama için kullanılan bulaşık deterjanlarını kullanmayın. Sadece otomatik bulaşık makinesinde kullanılmak üzere tasarlanmış deterjanları kullanın. • Tamburdaki deterjan atığını temizlemek için derin olmayan bir kaba yaklaşık 100~200 ml süt dökün, üst rafa yerleştirin ve ardından cihazı **Otomatik** programıyla çalıştırın.
	Cihaz hizalanmamış. • Cihazın doğru şekilde hizalandığından emin olun.

Belirtiler	Olası Sebep ve Çözüm
HE	**Isıtıcı devre arızası** • Aynı sorun yeniden meydana gelirse servisi çağırın.
FE	**Aşırı su beslenmiş.** • Aynı sorun yeniden meydana gelirse servisi çağırın.
AE	**Su kaçağı sorunu** • Aynı sorun yeniden meydana gelirse servisi çağırın.
tE	**Termistör arızası** • Aynı sorun yeniden meydana gelirse servisi çağırın.
LE	**Motor sorunu** • Aynı sorun yeniden meydana gelirse servisi çağırın.
nE	**Değişken motor sorunu** • Aynı sorun yeniden meydana gelirse servisi çağırın.
F31	**Kurutma Desteği fan motoru sorunu** • Aynı sorun yeniden meydana gelirse servisi çağırın.
F35	**Kurutma Desteği Termistör arızası** • Aynı sorun yeniden meydana gelirse servisi çağırın.
F37	**Otomatik Açık Kurutma fonksiyonu sorunu** • Aynı sorun yeniden meydana gelirse servisi çağırın.

Kullanım

Belirtiler	Olası Sebep ve Çözüm
Gürültü	**Çalışma sırasında bir miktar gürültü seviyesi normaldir.** • Deterjan kapağı açılmıyor. • Boşaltma pompası, boşaltma programının başında.
	Cihaz hizalanmamış. • Hizalama ayaklarını ayarlayın.
	Püskürtücü kol bulaşıklara çarpıyor. • Bulaşıkları farklı şekilde yerleştirin.
	Su basıncı çok yüksek. • Su basıncını ayarlayın.

Belirtiler	Olası Sebep ve Çözüm
Gürültü	**Çatal bıçak sepeti veya çatal bıçak takımı rafındaki çatal bıçak miktarı az mı?** • Çatal bıçak miktarının az olması nedeniyle oluşan gürültü ürün kaynaklı bir sorun değildir, bu nedenle güvenle kullanabilirsiniz.
Cihaz çalışmıyor.	**Kapak tam olarak kapanmamış.** • Cihazı yeniden hizalayın.
	Güç kaynağı ya da güç kablosu bağlanmamış. • Güç kaynağı ya da kablosunu doğru şekilde bağlayın.
	Ekran Kilidi özelliği etkinleştiğinde ekranda CL ekran kodu görülecektir. • **Ekran Kilidi** düğmesini devre dışı bırakın. • Bu özelliği etkinleştirmek veya devre dışı bırakmak için **Yarım Yük** ve **Enerji Tasarrufu** düğmelerine aynı anda 3 saniye boyunca basılı tutun.
	Sigorta atmış ya da devre kesici devreye girmiş. • Sigortayı değiştirin ya da devre kesiciyi sıfırlayın.
Bir program sırasında ya da program tamamlandıktan hemen sonra kapak açıldığında cihaz sürekli bip sesi çıkarıyor.	**Cihazın içi sıcak ve elinizi cihazın içine sokarken dikkatli olunması gereklidir.** • Cihaz ve bulaşıklar soğuyana kadar kapağı kapatın. Kapak kapandığında ya da iç sıcaklık düştüğünde bipleme sesi duracaktır.
Program tamamlandıktan sonra tamburun dibinde su kalıyor.	**Tahliye hortumu kıvrılmış veya tıkanmıştır.** • Hortumu ayarlayın ya da tıkanmayı ortadan kaldırın.
	Program normal olarak sonlanmadan önce güç beslemesi kaybedilmişse ya da el ile bağlantı kesilmişse su kalabilir. • Programı yeniden başlatın.
Püskürtücü kollar rahatça dönmüyor.	**Püskürtücü kolların delikleri gıda parçacıkları tarafından tıkanmış.** • Püskürtücü kolların deliklerini temizleyin.

Belirtiler	Olası Sebep ve Çözüm
Üst raf yamuk.	**Raf doğru şekilde ayarlanmamış.** • **Yüksekliği Ayarlanabilir Üst Raf** bölümüne göz atın.
Lambalar yanmıyor.	**Güç bağlı değil.** • Güç kaynağını bağlayın.
Cihazın içinde aşırı köpük mevcut.	**Bulaşık makinesine özel deterjan kullanılmamış.** • Bulaşık makinesine özel deterjan kullanın.
	Aşırı parlatıcı miktarı köpüğe neden olabilir. • Parlatıcı dağıtım seviyesini azaltın.
Deterjan haznesinde deterjan kalmış.	**Üst raf dengesiz.** • Üst rafın sol/sağ yüksekliğini ayarlayın.
	Bulaşıkların kötü yerleştirilmesi deterjan haznesinin otomatik olarak açılmasını önlemek için deterjan kullanılmamış olabilir. • Bulaşıkları doğru şekilde düzenleyin ve yeni deterjan eklemeden önce her zaman hazneyi kurutarak deterjanın kümelenmesini önleyin.
Cihazdan su kaçağı oluyor.	**Cihaz eğik olduğu için kapak kapanmamış olabilir. Bu durumda kaçak söz konusu olabilir.** • Ayakları ayarlayarak hizalamayı kontrol edin.
	Boşaltma hortumunun hatalı montajı su kaçağına neden olabilir. • Boşaltma hortumunun bağlantı kısmını kontrol edin.
	Güç kapalıysa kötü musluk bağlantısı nedeniyle su kaçağı söz konusu olabilir. • Su besleme hortumunun bağlantısını kontrol edin.

Belirtiler	Olası Sebep ve Çözüm
Lavabo rafının altında su damlaları oluşuyor.	**Tezgâhın altında nem birikimi oluyor mu?** • Otomatik kapı açılma fonksiyonu sırasında tamburdan yüksek sıcaklıkta buhar çıkacak ve çamaşır makinesinin hemen üzerindeki yüzeylerde yoğunlaşacaktır. • Tezgâhın altında oluşan yoğunlaşma, belli bir süre sonra doğal olarak buharlaşıp kaybolur. • Ancak tezgâh ahşapsa veya MDF'den yapılmışsa ahşabın şişmesini ve çürüme gibi uzun vadeli hasarları önlemek için çamaşır makinesinin bulunduğu yerde tezgâhın alt tarafına alüminyum bant yapıştırılmalıdır.

Performans

Belirtiler	Olası Sebep ve Çözüm
Cam eşyalar bulanıklık	**Aşırı deterjan kullanımı ve sert su bir araya gelmiş** • Sorunu en aza indirgemek için daha az deterjan kullanın ve parlatıcı kullanın. • Yumuşatıcı sistem ayarını kontrol edin.
Bulaşıklarda siyah ya da gri izler var	**Alüminyum eşyalar program sırasında bulaşıklara sürtünüyor** • Bulaşıkları farklı şekilde yerleştirin.
Cihazın iç yüzeylerinde sarı ya da kahverengi film mevcut	**Kahve ya da çay lekeleri** • Bir leke çıkarıcı ürün kullanarak lekeleri temizleyin.
Bulaşık makinesinin içinde sarı su kalıyor.	**Cihazın ilk kullanım sırasında su yumuşatıcı deposunda sarı renkli su oluşabilir.** • Bu normal bir durumdur ve insanlar için zararsızdır. 1 - 3 program sonrası bu su ortadan kalkar.
Bulaşıklar üzerinde noktalar ve film oluşumu	**Hatalı deterjan miktarı kullanılmış** • Tavsiye edilen miktarda deterjan kullanın.
	Aşırı yükleme • Cihazı fazla doldurmayın.
	Hatalı yükleme • **ÇALIŞTIRMA** bölümüne göz atın.

Belirtiler	Olası Sebep ve Çözüm
Bulaşıklar üzerinde noktalar ve film oluşumu	**Yetersiz su basıncı** • Su basıncı 0,05 ile 1,0 MPa arasında olmalıdır.
	Yetersiz deterjan • Tavsiye edilen miktarda deterjan ekleyin. **ÇALIŞTIRMA** bölümüne göz atın.
	Parlatıcı haznesi boş. • Parlatıcı haznesine takviye yapın.
	Su yumuşatıcıda tuz yok ya da yetersiz tuz var. • Su yumuşatıcıda tuz olup olmadığını kontrol edin.
	Su sertlik seviyesi düşük olarak ayarlanmış. • Sertlik seviyesi ayarını artırın.
	Parlatıcı yetersiz olabilir. • Parlatıcı takviye edin ya da kullanım seviyesini artırın.
	Tamburda sert su birikmiş. • Tüm bulaşıkları, çatal bıçak sepetini ve çatal bıçak sepeti tutucusunu cihazdan çıkarın. Tamburda sadece raflar kalmalıdır. En iyi sonuçlar için sitrik asit tozu kullanın (marketlerin büyük bir kısmının konserve yapma bölümünde ya da çevrimiçi olarak bulunabilir). 3 yemek kaşığı (45 g) sitrik asit tozu ölçün. Ana yıkama haznesini ölçülen toz ile doldurun. Sitrik asit tozu bulamazsanız yaklaşık 3/4 - 1 1/4 fincan (200 - 300 ml) beyaz sirkeyi derin olmayan bir kaba dökün ve kabı üst rafa yerleştirin. **Otomatik** programı çalıştırın. Deterjan kullanmayın. Program tamamlandığında yeniden çalıştırın.
Koku	**Önceki program tamamlanmadan durdurulmuş ve atık su cihazın içinde kalmış.** • Gücü açın, atık suyu boşaltmak için **İptal** programı seçeneğini çalıştırın ve ardından cihaz boş durumdayken deterjan kullanarak **Turbo** programı çalıştırın.
	Ünitenin alt kısmında ya da filtrede gıda maddesi var. • Kullanım kılavuzunun **BAKIM** bölümüne uygun şekilde filtreyi ve cihazın içini temizleyin.

Belirtiler	Olası Sebep ve Çözüm
Koku	**Ünitenin içinde yıkanmamış bulaşıklar uzun bir süre tutulmuş.** • Bulaşık makinesinde yıkanabilir bir bardak ya da kabın içine bir fincan ölçeğinde beyaz sirke koyarak üst rafa yerleştirin ve programı çalıştırın. (Sirke bir asittir ve sürekli kullanılması halinde cihazınıza hasar verebilir.)
Bulaşıklarda gıda kiri kalmış.	**Doğru olmayan program seçilmiş** • Kir seviyesine ve yıkanan bulaşık türüne uygun şekilde doğru programı seçin.
	Su sıcaklığı çok düşük. • Su besleme bağlantısını ya da su ısıtıcı ayarını kontrol edin.
	Bulaşık makinesi deterjanı kullanılmamış. • Tavsiye edilen deterjanı kullanın.
	Düşük giriş suyu basıncı • Su basıncı 0,05 ile 1,0 MPa arasında olmalıdır.
	Püskürtücü kolların üzerindeki su jeti delikleri tıkanmış. • Püskürtücü kolları temizleyin.
	Bulaşıklar doğru yüklenmemiş. • Bulaşıkların püskürtücü kol dönüşünü engellenmediğinde ya da deterjan haznesiyle çakışmadığından emin olun.
	Filtreler tıkanmış. • Filtreleri temizleyin.
	Bulaşıklarda çok fazla temizlenmemiş gıda kiri mevcut. • Yıkama işlemine başlamadan önce büyük gıda atık parçaları bulaşıklardan temizlenmelidir.

Kurutma

Belirtiler	Olası Sebep ve Çözüm
Bulaşıklar kurumuyor.	**Parlatıcı haznesi boş.** • Boşsa, parlatıcı haznesini kontrol edin ve parlatıcı takviye edin. Daha iyi kurutma sonucu için kullanımdan sonra kapağı hafifçe açın.

Belirtiler	Olası Sebep ve Çözüm
Bulaşıklar kurumuyor.	**Kullanılan tabletlerde parlatıcı olmayabilir. Bu durum kurutma performansını azaltır.** • Parlatıcı içeren bir tablet kullanmaya başlayın (emin değilseniz tablet üreticisiyle iletişim kurun). Tabletler parlatıcı içermiyorsa alternatif olarak parlatıcı gözünde sıvı parlatıcı kullanabilirsiniz.
	Ekstra Kurutma seçeneği olmadan bir program seçildi. • **Ekstra Kurutma** seçeneği varsayılan olan bir program seçin.

Notlar

Notlar

Notlar

İTHALATÇI FİRMA

LG Electronics Ticaret A.Ş.
Fulya Mah. Büyükdere Cad.
Torun Center A Blok No: 74A
İç Kapı No: 78 Şişli/ İstanbul 34394

Tel : (0 212) 314 52 52
Fax: (0 212) 222 61 44

ÜRETİCİ FİRMA:

LG Electronics Inc.
170, Seongsanpaechong-ro,
Seongsan-gu, Changwon-si,
Gyeongsangnam-do, 51533, Korea

Çağrı Merkezi Telefonu : 444-6-543

Çağrı Merkezi Adresi :
Kaptanpaşa Mah. Piyalepaşa
Bulvarı No:73
Ortadoğu Plaza Kat:8
Okmeydanı / Şişli / İstanbul 34384
Tel : (0 212) 314 52 52
Fax: (0 212) 222 61 44

LG Çağrı Merkezi