LG
Life's Good

MFL71823444 (2109-REV01)

86QNED99SPB

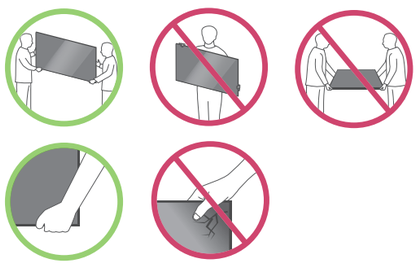

www.lg.com

https://youtu.be/T3XuqZYMDIQ

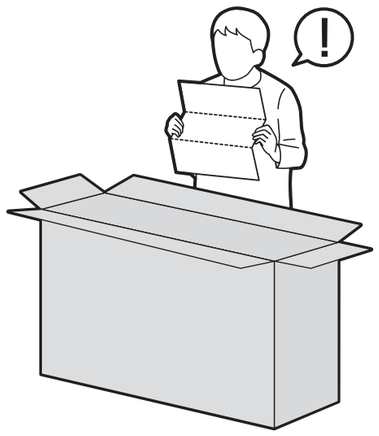

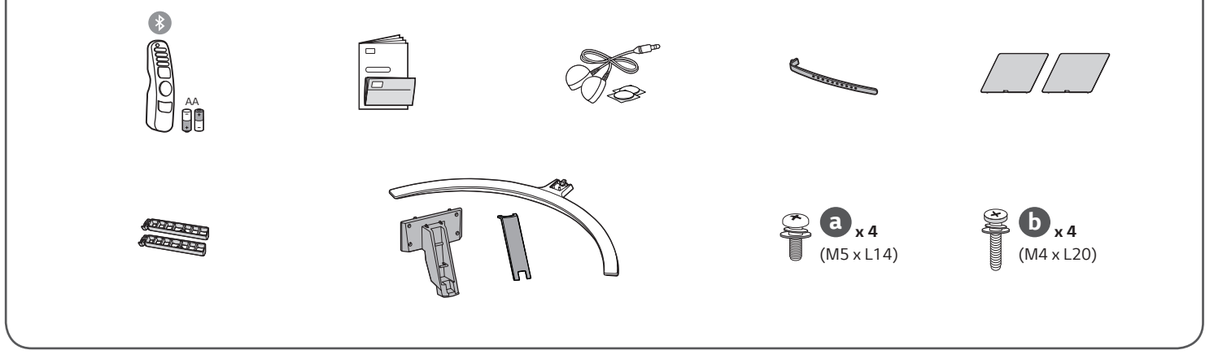

1

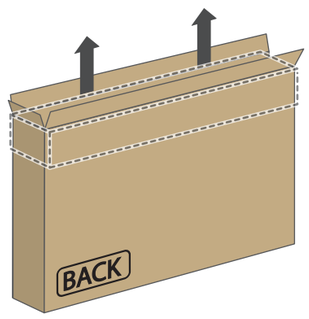

2

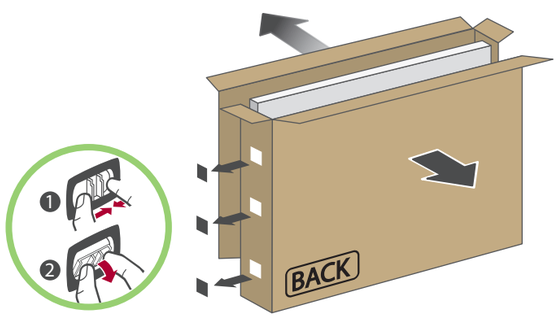

3

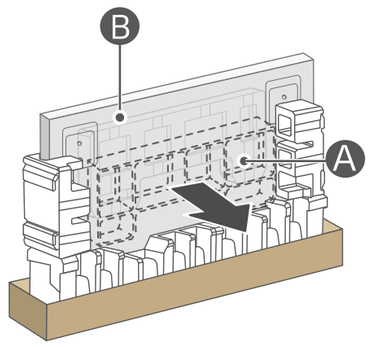

4

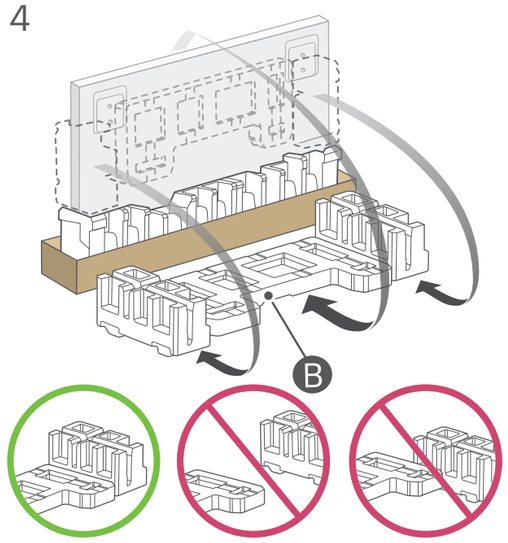

5

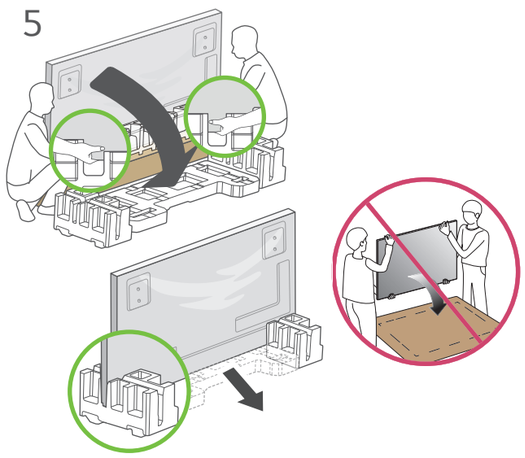

6

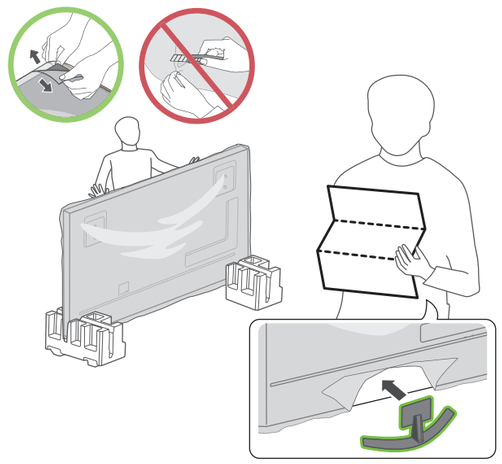

7

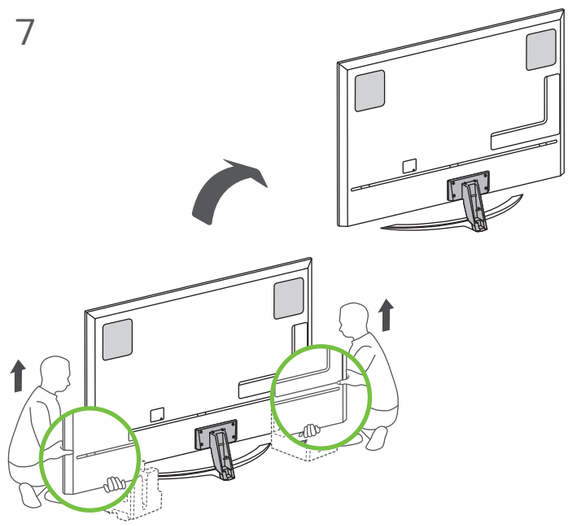

1

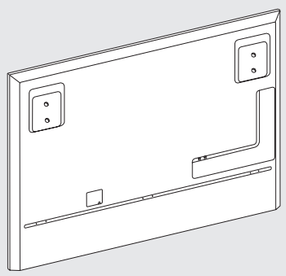

2

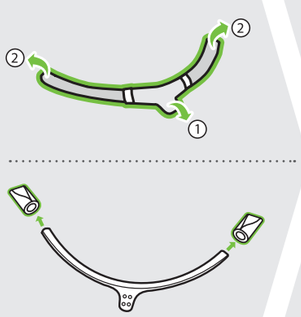

3

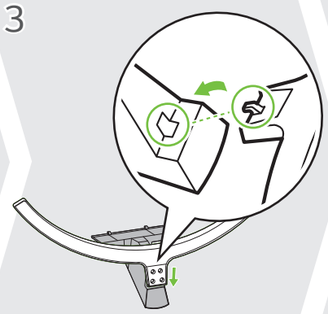

4

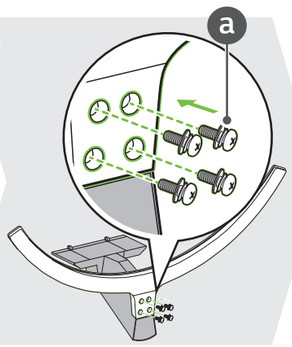

5

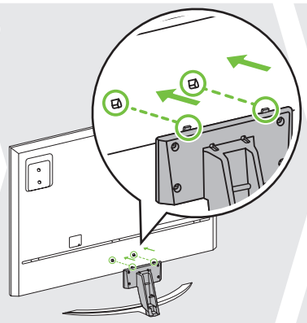

6

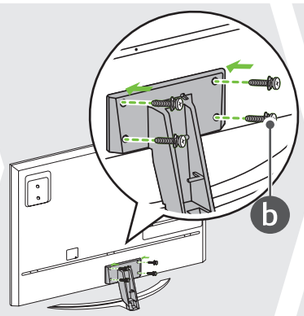

7

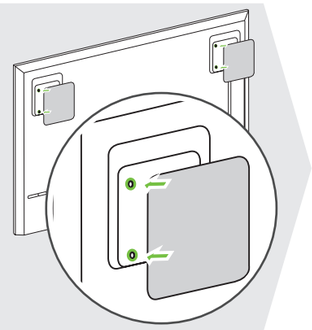

8

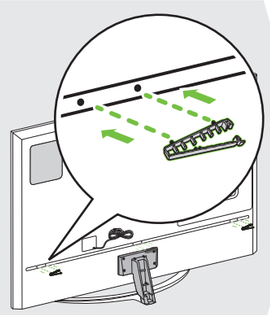

9-A

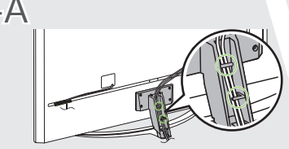

9-B

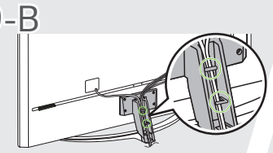

10

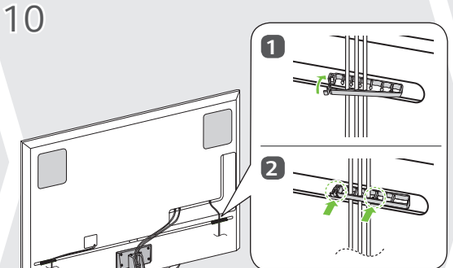

11

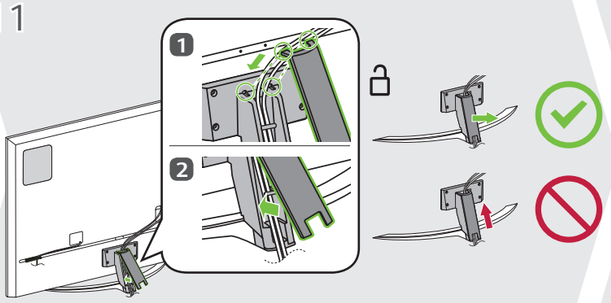

12

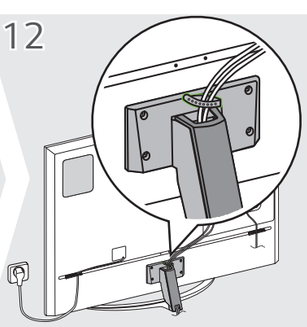

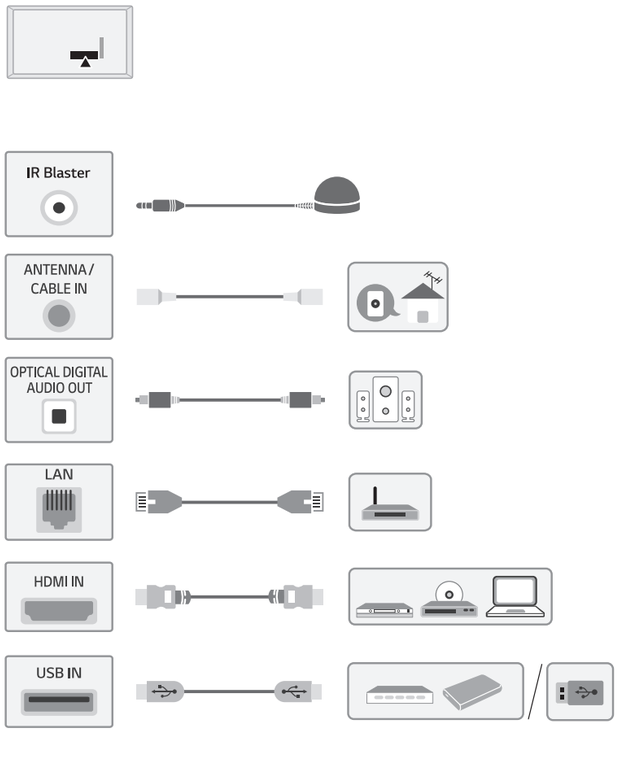

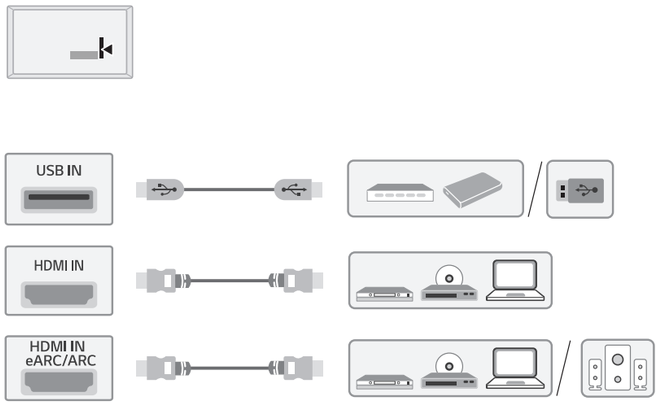

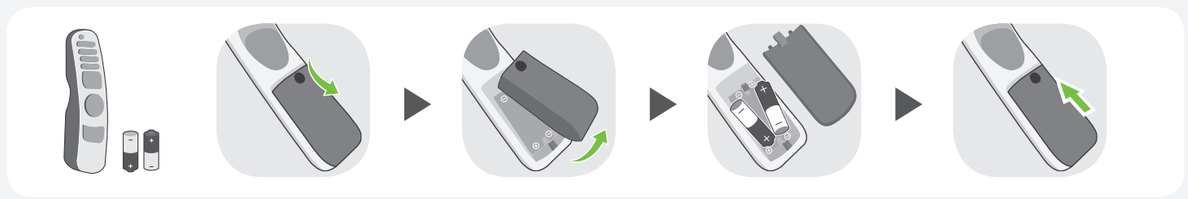



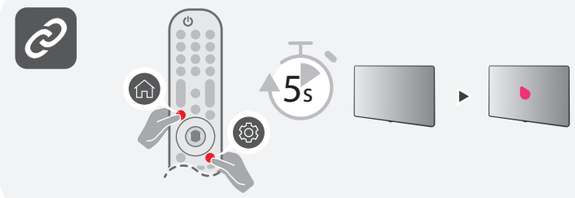

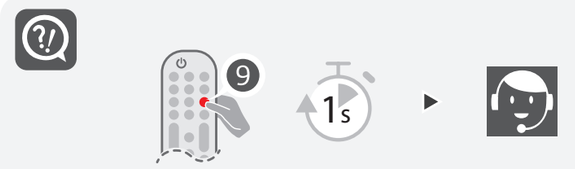

型號		86QNED99SPB
尺寸 (寬 x 高 x 深)	含底座 (公釐)	1917 x 1175 x 452
	不含底座 (公釐)	1917 x 1098 x 29.9
重量	含底座 (公斤)	59.2
	不含底座 (公斤)	55.4
電源需求		AC 110 V ~ 60 Hz

繁體中文

- **簡易設定指南**
- 操作電視機之前，請先詳細閱讀本手冊，並妥善保管手冊以供日後參考。
- 請閱讀**安全與相關資訊**

⊕：視型號而定