LG
Life's Good

MFL71179902
(1901-REV00)

www.lg.com

70UM7370PSA 49UM7300PSA 49UM7360PSA 49UM7300PDA
70UM7370PDA 50UM7360PSA 50UM7300PSA 50UM7300PDA

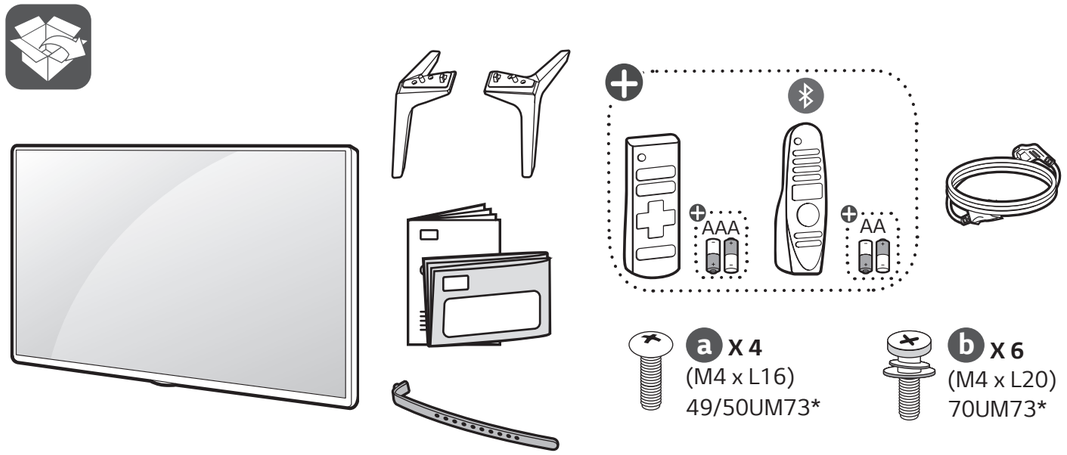

ENGLISH Read **Safety and Reference**.
Due to environmental government regulations about imports and battery destruction in Colombia, TVs will not include the batteries for the remote control.

ESPAÑOL Leer **Seguridad y Consultas**.
Por regulaciones de tipo ambiental respecto a la importación y destrucción de baterías en Colombia; los televisores no van a traer incluidas las pilas del control remoto.

ENGLISH
Easy Setup Guide
Please read this manual carefully before operating your set and retain it for future reference.

ESPAÑOL
Guía Rápida de Configuración
Lea atentamente este manual antes de poner en marcha el equipo y consérvelo para futuras consultas.

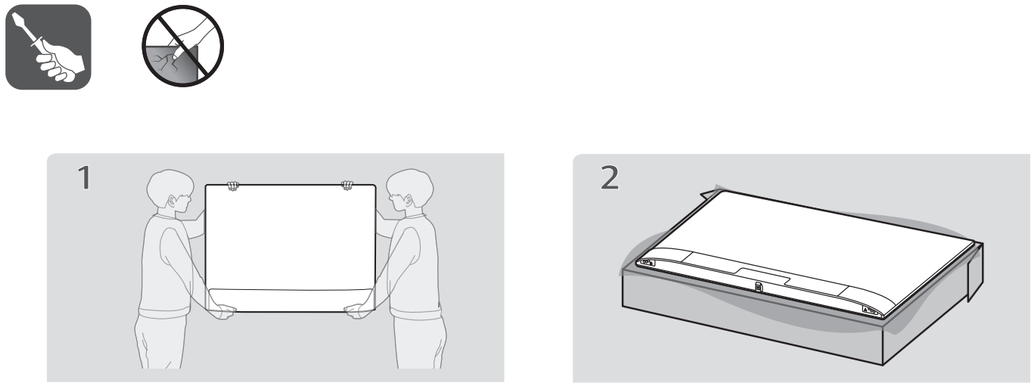

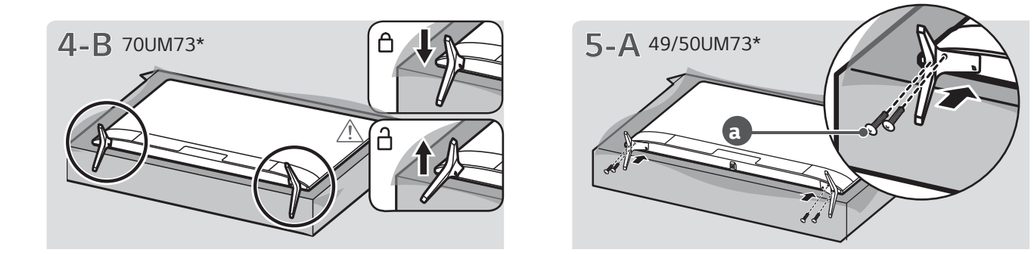

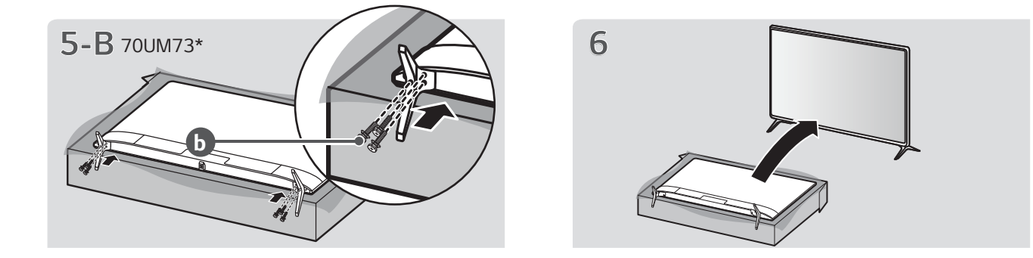

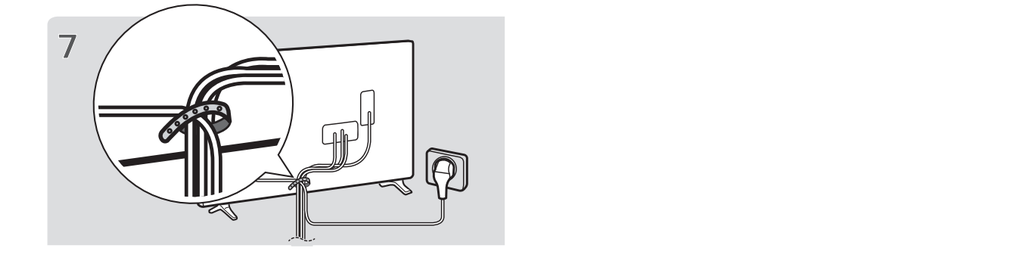

: Depending upon model / Según el modelo

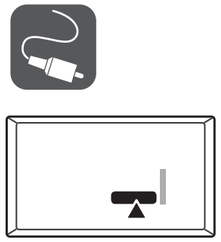

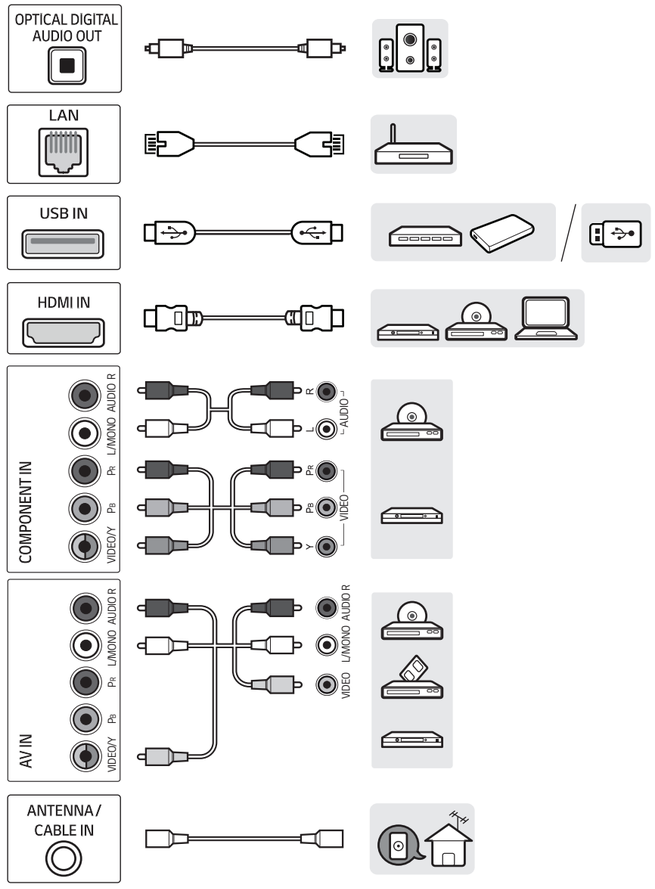



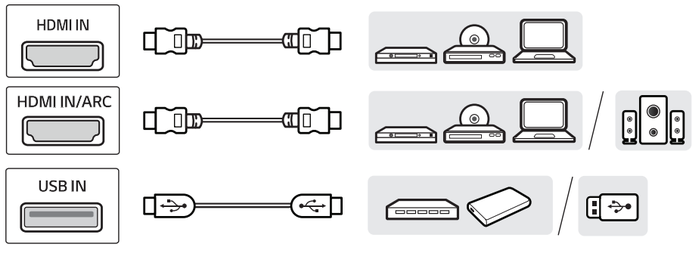

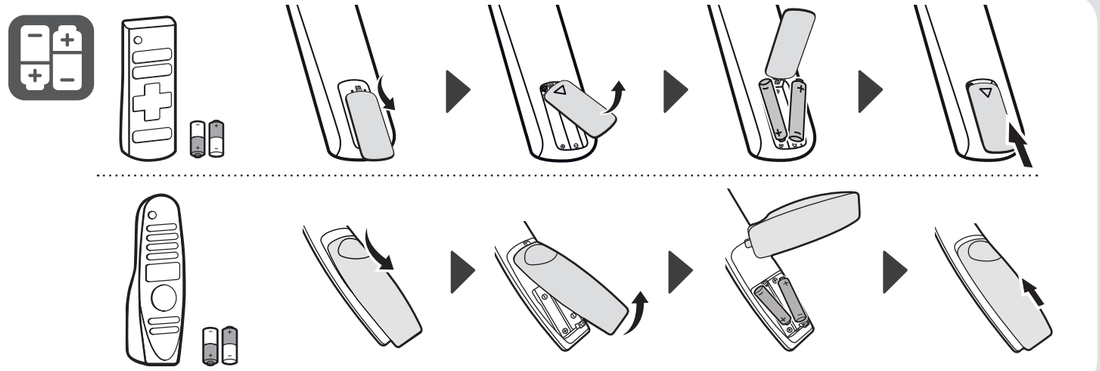

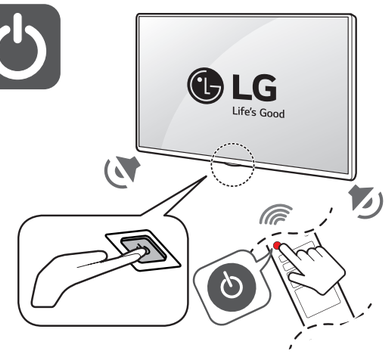

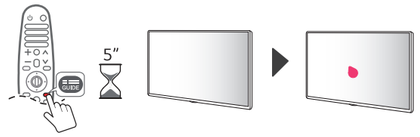



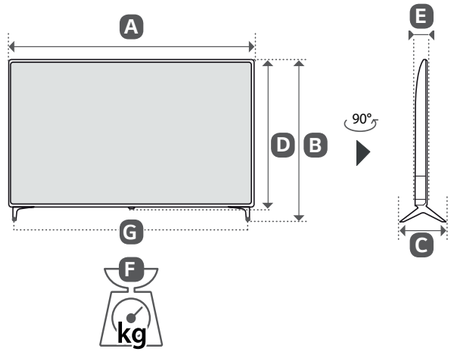

MODELS	A		B		C		D		E		F		F-G		Power consumption
MODELOS	(mm)										(kg)				Consumo de potencia
49UM7300PDA 49UM7300PSA 49UM7360PSA	1110	1 110	709	709	231	231	650	650	81.1	81,1	11.3	11,3	11.1	11,1	120 W
50UM7300PDA 50UM7300PSA 50UM7360PSA	1130	1 130	722	722	231	231	663	663	86.3	86,3	11.5	11,5	11.3	11,3	135 W
70UM7370PDA 70UM7370PSA	1578	1 578	984	984	299	299	913	913	91.1	91,1	31.4	31,4	30.7	30,7	225 W
Power requirement / Alimentación requerida									AC 100-240 V ~ 50 / 60 Hz						