www.lg.com

版權所有 © 2022 LG Electronics Inc.
保留所有權利。

底座

使用手冊

操作裝置之前，請先詳細閱讀本手冊，並妥善保管手冊以供日後參考。

SQ-G2DT97

本產品型號及序號位於產品背面和其中一側。請記下這些資訊，以方便日後維修時使用。

型號 _____

序號 _____

繁體中文

* 顯示的圖片可能與您的產品不同。

安全指示

⚠ 此符號旨在提醒使用者裝置隨附的文件中有重要的操作和維護（維修）說明。

使用產品前，請仔細閱讀安全注意事項。

⚠
- 由於產品重量較重，抬起或移動產品時，至少需要兩個人。
  - 產品可能會掉落並導致故障或傷害。
- 請勿讓兒童掛在或爬到產品上。
  - 產品可能會掉落，導致傷害甚或死亡。
- 請勿將產品安裝在不穩定、震動或產品未受完全支撐的地方，例如搖晃的架子或傾斜的地方。
  - 產品可能會掉落或翻倒，導致傷害或故障。
- 請將產品放在平坦、堅固的地板上。
- 移動或搬運已組裝底座的產品時，請小心不要損壞產品的外部。
- 如果表面上留有污漬或指紋，請輕輕擦拭。
  - 去除污漬時，請勿過度用力。過度用力擦拭可能導致產品刮痕或變色。
- 僅可使用專為 LG 產品製造的授權底座和壁掛支架。
  - 根據消費者保護法，LG Electronics 對因使用未經 LG Electronics 授權的產品而導致的任何產品故障、材料損壞或傷害概不負責。

組裝與準備

配件

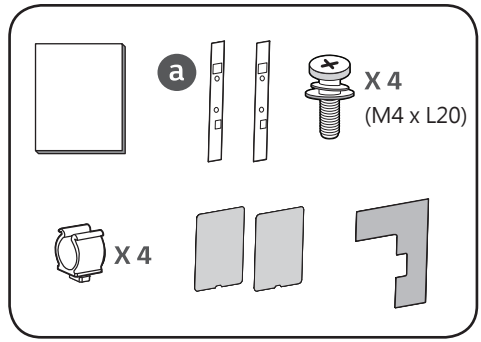

如何組裝底座

⚠
- 組裝底座時，請將產品放在桌子或平坦地板上，使其螢幕朝下。首先放一塊柔軟蓬鬆的布，然後將產品放在上面，以防止螢幕損壞。
- 組裝支架時，請務必裝上所有隨附的螺絲。若未完全鎖緊螺絲，產品可能會傾斜或翻倒，導致損壞。過度用力鎖緊螺絲可能導致螺絲因螺絲接點磨損而脫落。
- 組裝產品時，請勿在螺絲上使用異物（油、潤滑劑等等）。
  - 可能會使產品損壞。
- 安裝壁掛支架之前，請依相反順序執行組裝底座的方法以拆卸底座。



1-1

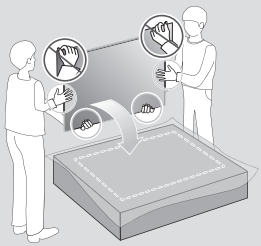

1-2

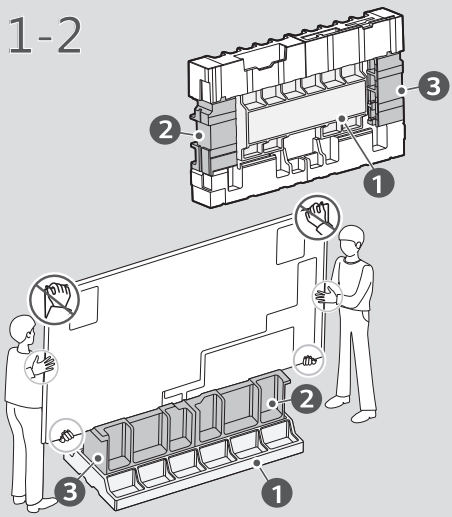

* 如果有電視包裝箱，請如上所示安裝及組裝電視，較為方便。

2

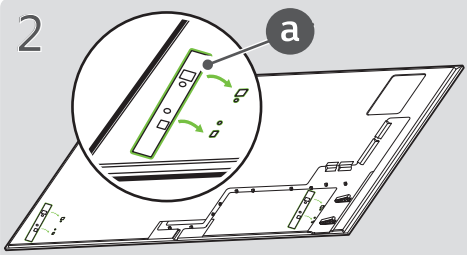

3

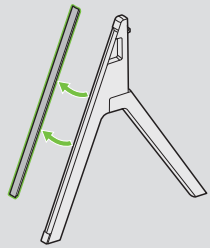

4

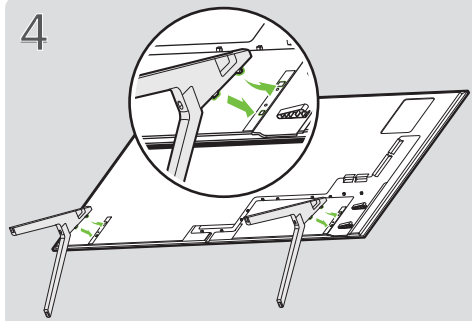

5

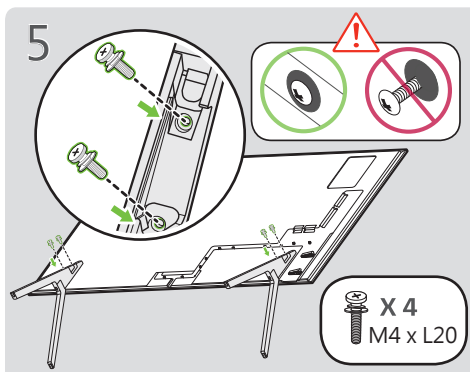

6

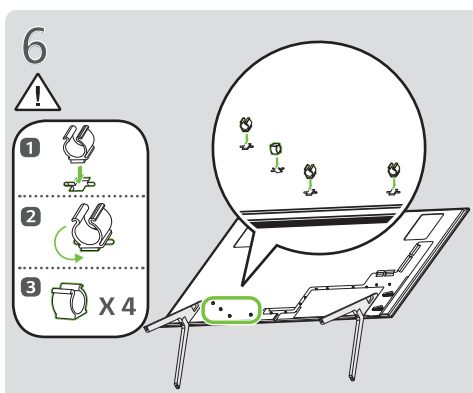

7

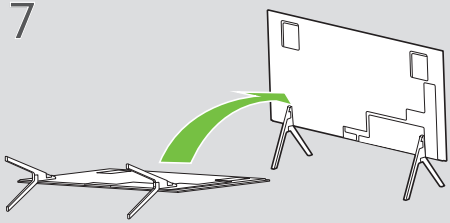

8

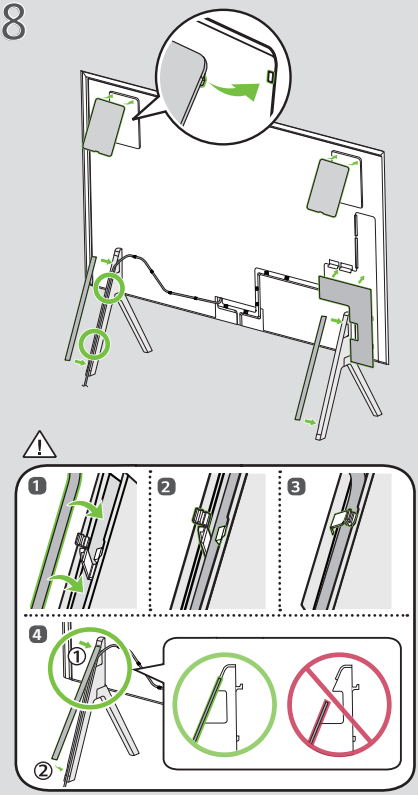

9-1

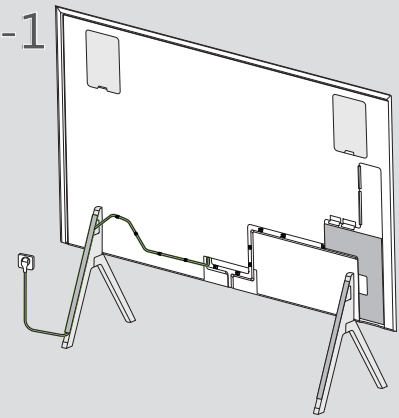

9-2

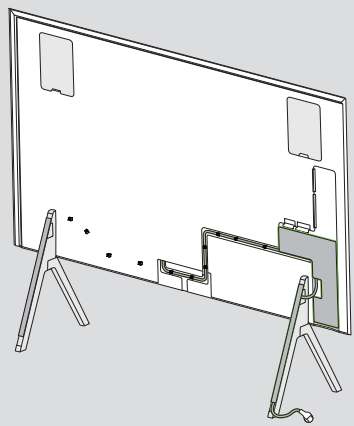

9-3

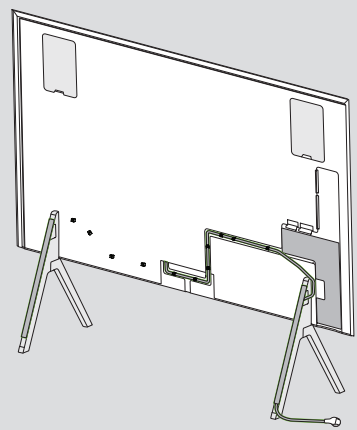

* 圖片僅供參考，使用者可自由排列線條。

將電視架設在桌面

1 抬起電視並調整其直立位置到電視櫃桌面。
- 與牆壁之間保留（至少）30 公分的空間以利通風。

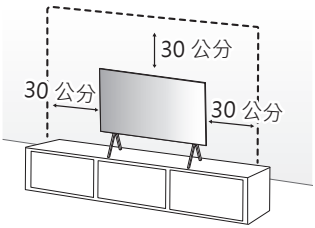

2 將電源線插入牆壁插座。

- 如果將電視安裝在架子上，您應採取措施防止產品傾倒。否則，產品可能翻倒，造成嚴重傷害。
- 請勿使用任何未經核可的配件，以確保安全性與產品使用壽命。
- 使用未經核可項目所造成的任何損壞或傷害不在保固範圍內。
- 使用支架安裝在櫃子或架子上時，請確保其寬度大於電視的寬度。
- 如果將電視放在底座上，螢幕可能會稍微向後傾斜。如果因為底座下方放有物體或底座不在平坦表面上而導致底座未呈水平，產品可能會掉落並造成傷害或產品損壞。

將電視引線靠牆（防傾倒措施）

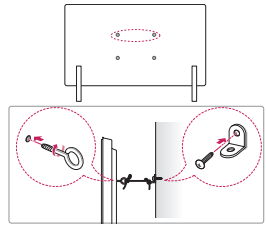

1 在電視背面安裝環型螺栓、或裝上電視支架及螺絲，並將其鎖緊。
- 如果在要安裝環型螺栓的位置已鎖上螺絲，請先卸下螺絲。

2 對準電視背面的環型螺栓或支架的相對位置。使用螺栓將牆面的配件固定在牆上。

3 以牢固的繩索緊密連接環型螺栓與牆面的配件。確保繩索與平坦表面保持水平。

- 請使用強度與大小足以穩固支撐電視的平台或櫃子。
- 環型螺栓、牆面配件和繩索均為選購配件。您可以向當地經銷商購買額外的配件。

規格

機型名稱	寬 x 深 x 高（公厘）	重量（公斤）
SQ-G2DT97	580 x 28 x 640	7