LG
Life's Good

LED TV
UJ63**
UK61**

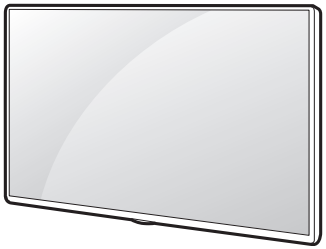



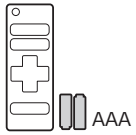

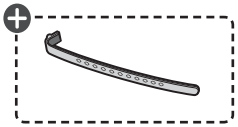





a X 2
(M4 X L16)
43UJ63**

a X 4
(M4 X L16)
49UJ63**



b X 4
(M5 X L20)
55UJ63**
55UK61**



c X 6
(M4 X L20)
60/65UJ63**
65UK61**

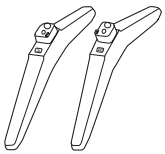

43UJ63**

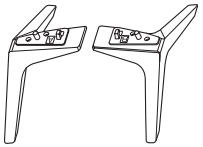

49/55/60/65UJ63**
55/65UK61**

⊕ : Depending on model / в зависимости от модели / залежно від моделі / Үлгіге байланысты / Rusumiga qarab / Загвараас хамаарна

www.lg.com

P/No: MFL69668923 (1801-REV02)

English

- Read **Safety and Reference**.
- For the power supply and power consumption, refer to the label attached to the product.

Русский

- Прочтите **Руководство по технике безопасности**.
- Требования параметров электропитания и значения потребляемой мощности указаны на информационном лейбле на задней крышке изделия.

Українська

- Прочитайте **"Правила безпеки та довідкова інформація"**.
- Відомості щодо подачі живлення і споживання електроенергії дивіться на наліпці на виробі.

Қазақша

- **Қауіпсіздік нұсқаулығын** оқыңыз.
- Электр энергия және тұтыну параметр мәліметтерін өнімдегі жапсырмадан қараңыз.

O'zbekcha

- **Xavfsizlik bo'yicha ko'rsatmalar va havolalar** o'qib chiqing.
- Quvvat ta'minoti va quvvat iste'moli uchun mahsulotga yopishtirilgan yorliqqa qarang.

Монгол

- **Аюулгүй ажиллагааны зааварчилгаа** унш.
- Тэжээл, цахилгаан зарцуулалтын талаарх мэдээллийг бүтээгдэхүүний шошгоос харна уу.

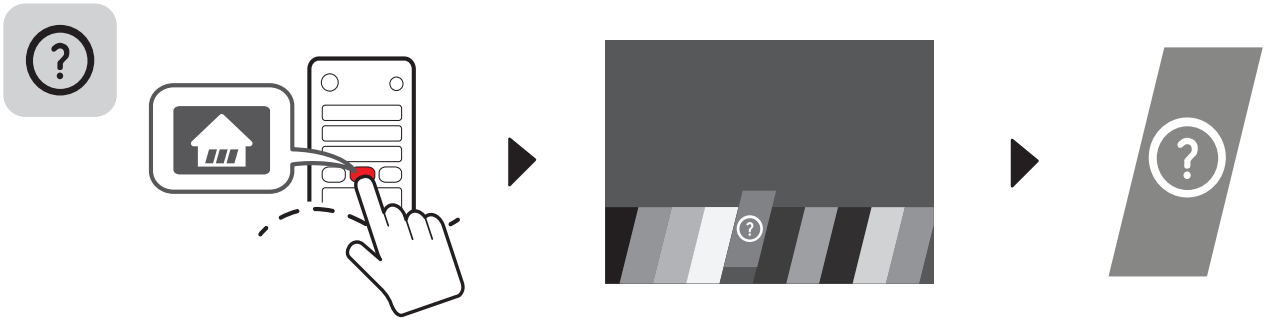

43UJ63**

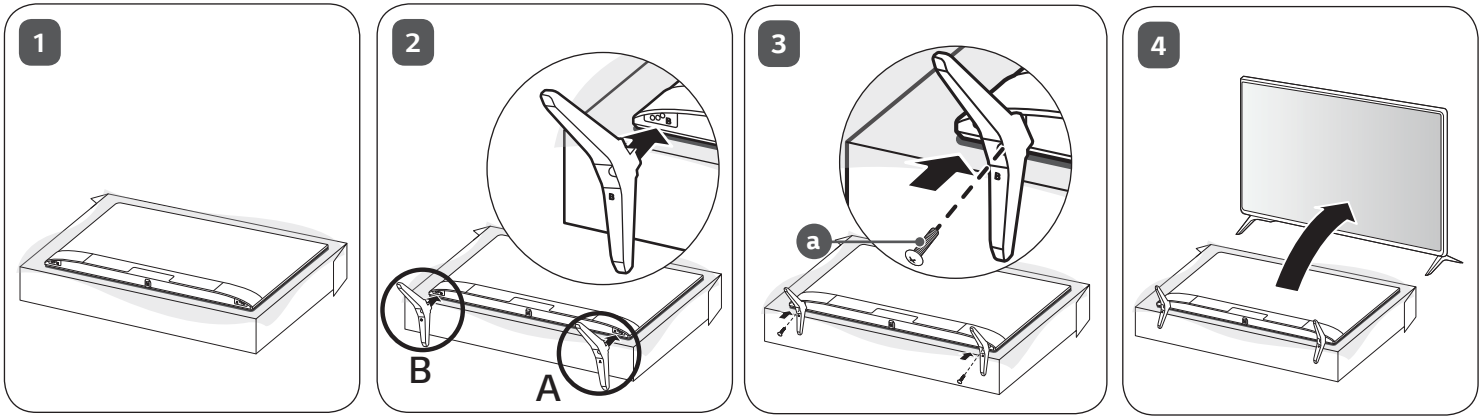

49/55/60/65UJ63**
55/65UK61**

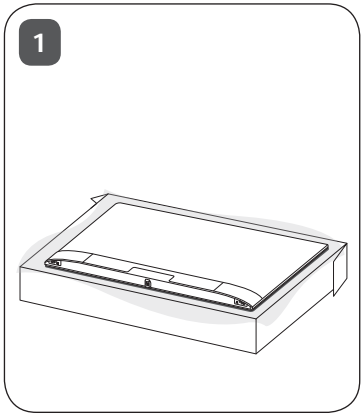

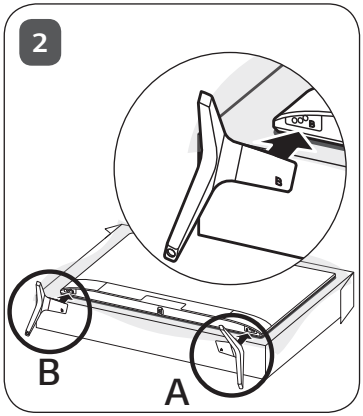

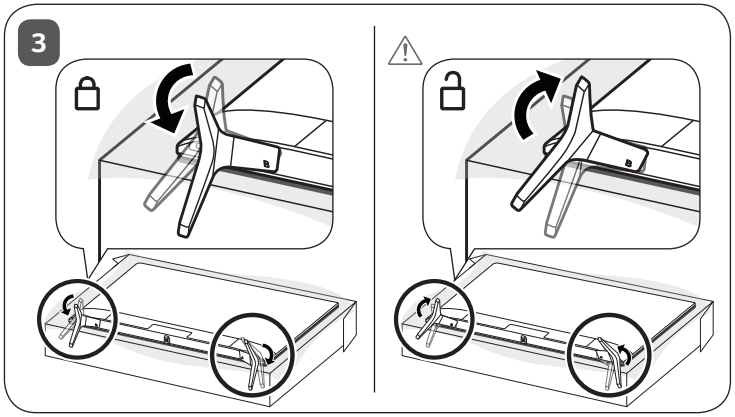

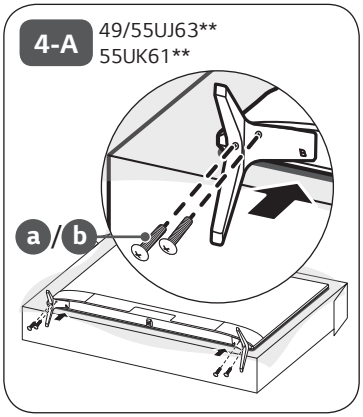

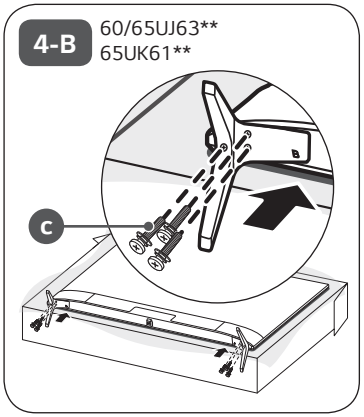

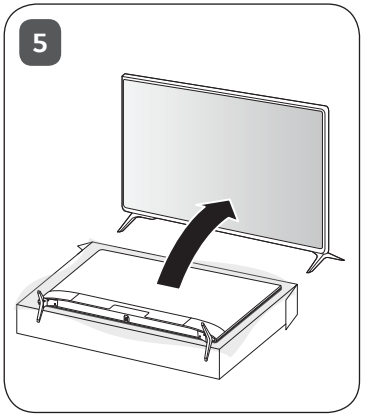

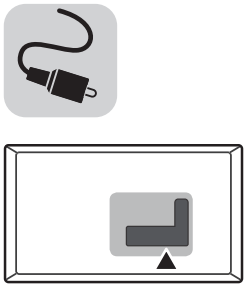

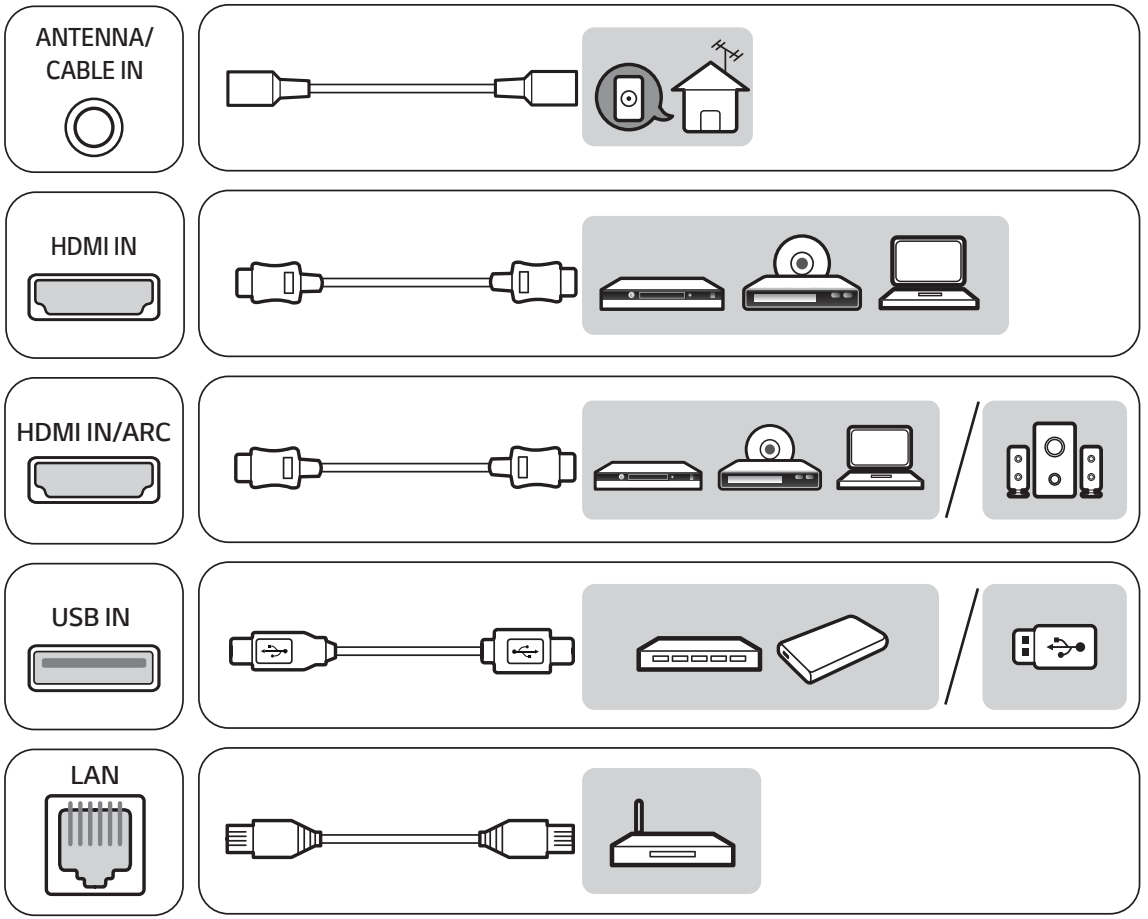
ANTENNA/
CABLE IN
HDMI IN
HDMI IN/ARC
USB IN
LAN

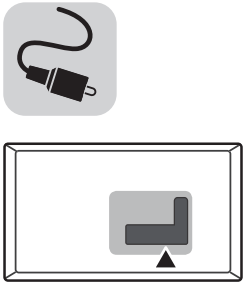

AUDIO OUT/
H/P OUT



Satellite IN



OPTICAL DIGITAL
AUDIO OUT

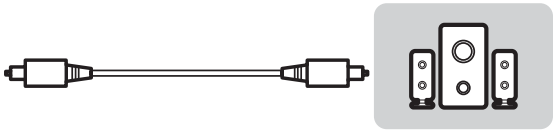

PCMCIA CARD SLOT

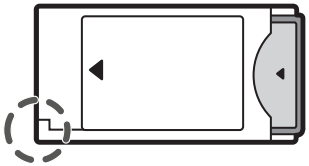

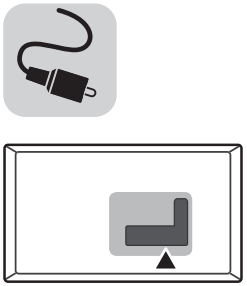

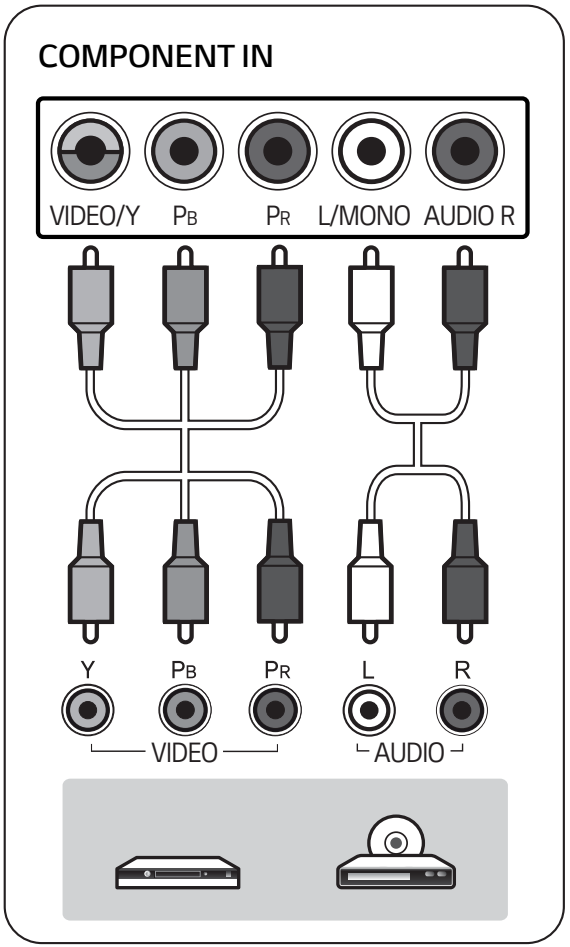
COMPONENT IN
VIDEO/Y
PB
PR
L/MONO
AUDIO R
Y
PB
PR
L
R
VIDEO
AUDIO

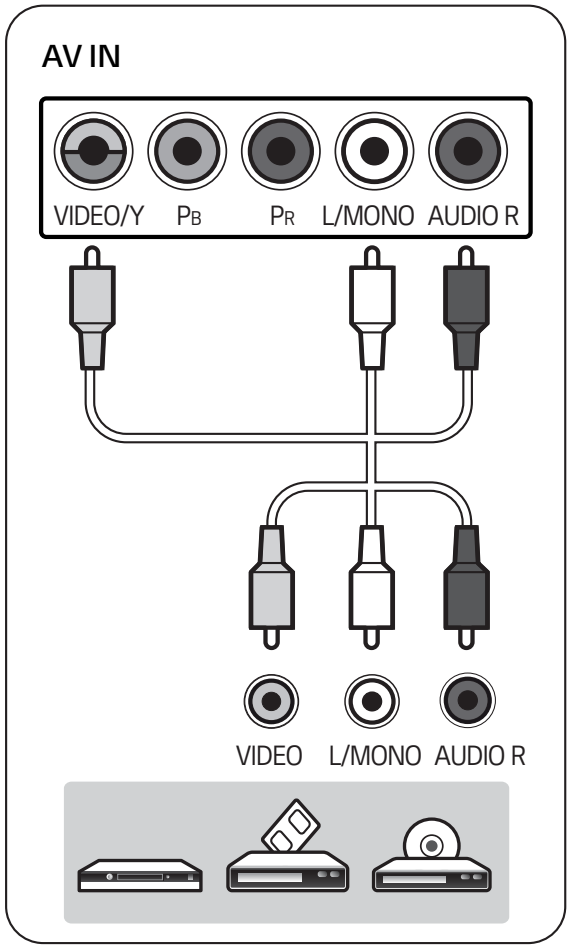
AV IN
VIDEO/Y
PB
PR
L/MONO
AUDIO R
VIDEO
L/MONO
AUDIO R

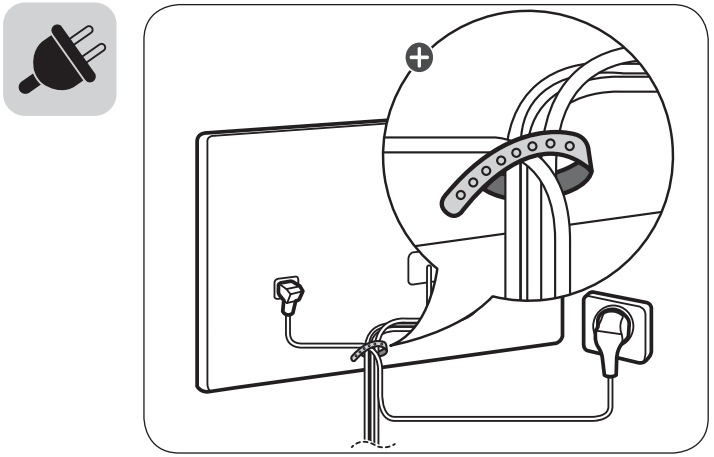

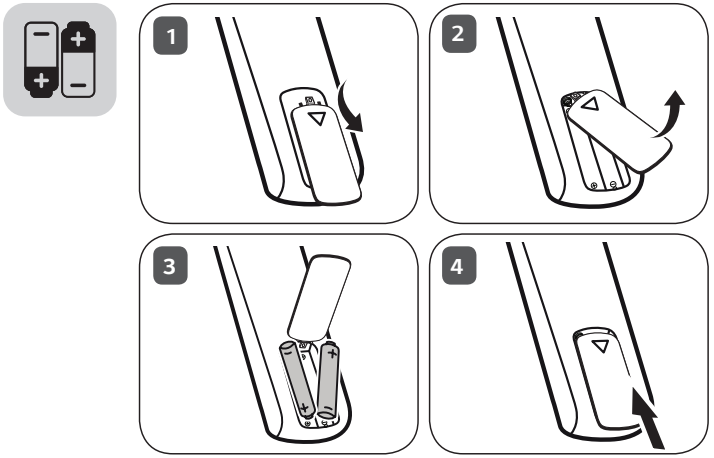
1
2
3
4

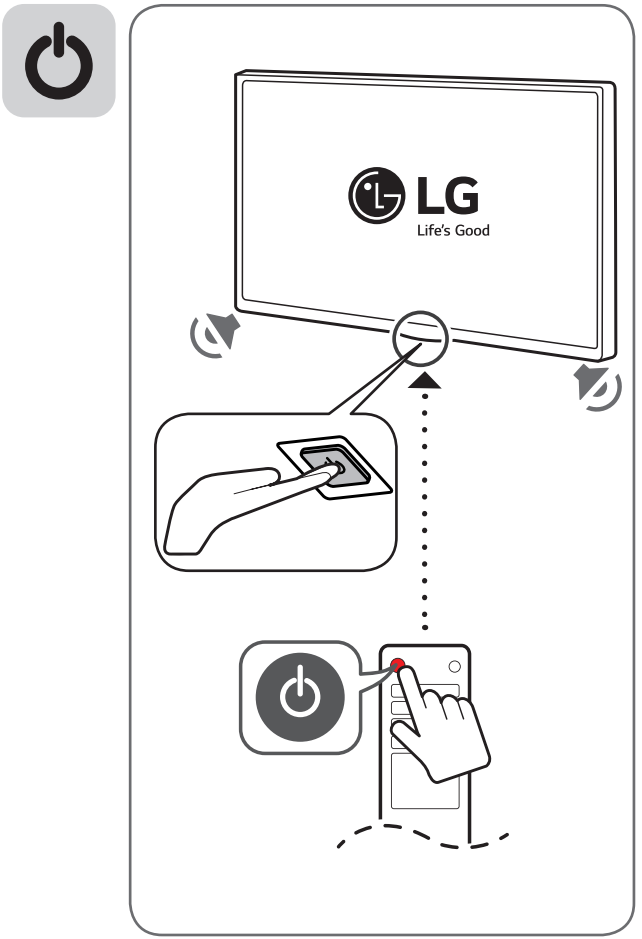
LG
Life's Good

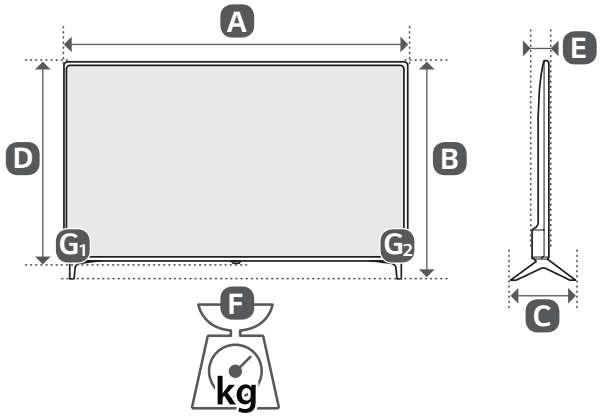

	A (mm)	B (mm)	C (mm)	D (mm)	E (mm)	F (kg)	F -(G1 + G2) (kg)
43UJ6307-ZA 43UJ6309-ZA 43UJ630V-ZA 43UJ639V-ZE 43UJ631V-ZA	977	615	187	575	80.8	8.4	8.3
49UJ6307-ZA 49UJ6309-ZA 49UJ630V-ZA 49UJ639V-ZE 49UJ631V-ZA	1110	705	235	650	81.1	11.4	11.3
55UJ6307-ZA 55UJ6309-ZA 55UJ630V-ZA 55UJ639V-ZE 55UK6100PLA 55UK6100PLB	1249	785	235	730	83.4	14.3	14.2
Power requirement				AC 100-240 V ~ 50 / 60 Hz			

	A (mm)	B (mm)	C (mm)	D (mm)	E (mm)	F (kg)	F - (G1 + G2) (kg)
60UJ6307-ZA 60UJ6309-ZA 60UJ630V-ZA 60UJ639V-ZE	1359	852	255	791	82.9	17.6	17.4
65UJ6307-ZA 65UJ6309-ZA 65UJ630V-ZA 65UJ639V-ZE 65UK6100PLA 65UK6100PLB	1471	915	255	855	83.4	22.5	22.3
Power requirement				AC 100-240 V ~ 50 / 60 Hz			

(Только для России)

Данные по энергоэффективности для моделей телевизоров LG

* Указанные модели телевизоров не имеют «выключенного режима» Для полного отключения телевизора - отсоедините его от сети питания.
* **Потребляемая мощность изделием в режиме ожидания**: распространяется на заводской режим по умолчанию, только когда функция сетевого режима ожидания отключена.

Модель	Удельная мощность рабочего режима: Вт/см²	Потребляемая мощность изделием в режиме ожидания: Вт	Потребляемая мощность изделием в выключенном режиме
43UJ6307-ZA 43UJ6309-ZA 43UJ630V-ZA 43UJ639V-ZE 43UJ631V-ZA	0.020	0.3	отсутствует
49UJ6307-ZA 49UJ6309-ZA 49UJ630V-ZA 49UJ639V-ZE 49UJ631V-ZA	0.019	0.3	отсутствует
55UJ6307-ZA 55UJ6309-ZA 55UJ630V-ZA 55UJ639V-ZE	0.019	0.3	отсутствует
60UJ6307-ZA 60UJ6309-ZA 60UJ630V-ZA 60UJ639V-ZE	0.019	0.3	отсутствует
65UJ6307-ZA 65UJ6309-ZA 65UJ630V-ZA 65UJ639V-ZE	0.017	0.3	отсутствует
55UK6100PLA 55UK6100PLB	0.019	0.5	отсутствует
65UK6100PLA 65UK6100PLB	0.017	0.5	отсутствует

MFL69668923

Life's Good

ИЕЛЕНУШІНІҢ НҰСҚАУЛЫҒЫ

Қауіпсіздік нұсқаулық

ЖШД теледидар*

* LCD артқы жағында LG LED TV LED де қолданылады.

Құрылғыны пайдалану алдында осы нұсқаулықты мұқият оқып, анықтамалық құрал ретінде қолдану үшін сақтап қойыңыз.

EAC

www.lg.com

Авторлық құқық © 2018 LG Electronics Inc. Барлық құқығы қорғалған.

Ескерту! Қауіпсіздік туралы нұсқау



АБАЙЛАҢЫЗ:

ТОК СОҒУ ҚАУПІ БАР, АШУҒА БОЛМАЙДЫ



АБАЙЛАҢЫЗ: ТОК СОҒУ ҚАУПІН АЗАЙТУ ҮШІН ҚАҚПАҒЫН (НЕМЕСЕ АРТҚЫ БЕТІН) АЛУҒА БОЛМАЙДЫ. ІШІНДЕ ПАЙДАЛАНУШЫ ӨЗІ ЖӨНДЕЙ АЛАТЫН БӨЛШЕКТЕР ЖОҚ. БІЛІКТІ ҚЫЗМЕТ КӨРСЕТУ ҚЫЗМЕТКЕРЛЕРІНЕ ХАБАРЛАСЫҢЫЗ.

Бұл таңба өнімнің корпусының ішінде қапталмаған «қауіпті вольтті» барын пайдаланушыға ескертеді, сыртқы қақпағында тоқ соғу қауіпі бар.

Бұл таңба құрылғымен бірге келетін құжатта маңызды пайдалану және қызмет көрсету нұсқауларының барын пайдаланушыға ескертеді.

ЕСКЕРТУ: ӨРТ ШЫҒУ ЖӘНЕ ТОК СОҒУ ҚАУПІН АЗАЙТУ ҮШІН БҰЛ ӨНІМГЕ ЖАҢБЫР СУЫН НЕМЕСЕ СУ ТИГІЗУГЕ БОЛМАЙДЫ.



ӨРТТІҢ ТАРАЛУЫНА ЖОЛ БЕРМЕУ ҮШІН ӘР ҚАШАН БАЛАУЫЗ ШАМДАРДЫ НЕ ЖАЛЫНЫ БАР БАСҚА ЗАТТАРДЫ БҰЛ ӨНІМНЕН АЛЫС ҰСТАҢЫЗ.

- Теледидарды және қашықтан басқару құралын келесі орталарға қоймаңыз:
  - Тікелей күн сәулесі түсетін жер
  - Ылғалдылық жоғары аймақ, мысалы, ванна
  - Пештер және жылуды тудыратын басқа құрылғылар сияқты кез келген жылу көзінің жанында
  - Бу немесе май оңай әсер етуі мүмкін асхана есептегіштерінің немесе дымқылдаушыларының жанында
  - Жаңбыр немесе жел әсер ететін аймаққа
  - Вазалар сияқты су ыдыстарының жанында

  Әйтпесе, бұл өртке, электр тогының соғуына, дұрыс емес жұмыс істеуге немесе өнімнің деформациялануына әкелуі мүмкін.
- Өнімді шаң жиналатын жерге қоймаңыз. Бұл өрт шығу қаупін төндіруі мүмкін.
- Штепсель – ажырату құрылғысы. Штепсель пайдалануға дайын күйде қалуы керек.
- Қуат штепселін сулы қолмен ұстамаңыз. Оған қоса, сымның істікшесі сулы болса немесе шаң басып тұрса, қуат штепселін толық құрғатыңыз немесе шаңды сүртіп тастаңыз. Шамадан тыс ылғалдылыққа байланысты сізді ток соғуы мүмкін.
- Қуат сымын жерге қосылған ток көзіне жалғаңыз. (Жерге қосылған құрылғылардан басқа.) Сізді электр тогы соғуы немесе жарақаттануыңыз мүмкін.
- Қуат сымын толық бекітіңіз, егер қуат сымы толық бекітілмесе, өрт шығуы мүмкін.
- Қуат сымының жылытқыш секілді ыстық заттарға тимеуін қадағалаңыз. Бұл өрт туындауына немесе электр тогының соғуына әкелуі мүмкін.
- Қуат сымдарының үстіне ауыр затты немесе өнімнің өзін қоймаңыз.
  Әйтпесе, өрт шығуы немесе электр тогы соғуы мүмкін.
- Жаңбырдың ішке ағып кіруін болдырмау үшін ғимараттың ішінде және сыртында антенналы бүгіңіз. Бұл судың өнім ішін зақымдауына және электр тогының соғуына әкелуі мүмкін.
- Теледидарды қабырғаға бекіткенде, теледидардың артындағы қуат және сигнал кабельдерін ілу арқылы теледидарды орнатпаңыз, бұл өрт туындауына, электр тогының соғуына әкелуі мүмкін.
- Бір электр розеткасына тым көп электр құрылғыларын қоспаңыз. Әйтпесе, шамадан тыс қызуға байланысты өрт шығуы мүмкін.
- Сыртқы құрылғыларды қосып жатқанда өнімді түсіріп алмаңыз немесе оның құлап кетуіне жол бермеңіз. Әйтпесе, бұл жарақат алуға немесе өнімнің зақымдалуына әкелуі мүмкін.
- Ылғалға қарсы материалдар бумасын немесе винил орауышты балалар қол жеткізе алмайтын жерде ұстаңыз. Ылғалдыққа қарсы материалды жұту зиянды. Абайсызда жұтып қойған жағдайда, науқасты құстырып, жақын ауруханаға апарыңыз. Оған қоса, винил орауыш тұншығуға себеп болуы мүмкін. Балалардың қолы жетпейтін жерде сақтаңыз.
- Балалардың телевизорға жорғалауын және асылып тұрмауын қадағалаңыз.
  Әйтпесе, теледидар аударылып, жарақаттауы мүмкін.
- Бала жұтып қоймауы үшін пайдаланылған батареяларды тиісті түрде тастаңыз. Бала жұтып қойған жағдайда дереу дәрігерге барыңыз.
- Қуат сымы ток көзіне қосу кезінде металл заттарды/өткізгіштерді (мысалы, металл таяқшалар/пышақтар/бұрағыш) қуат сымының ұшына тигізбеңіз. Қосымша, ток көзінен ажыратқан соң, қуат сымына тимеңіз. Сізді электр тогы соғуы мүмкін.
- Өнімнің жанына өртенгіш заттар қоймаңыз немесе сақтамаңыз. Өртенгіш заттарды ұқыпсыз пайдаланудан жарылыс немесе өрт шығу қаупі пайда болады.
- Өнімнің ішіне тиын, шаш түйрегіштері секілді темір заттарды, таяқшалар немесе сымды, қағаз, шырпы секілді тез өртенгіш заттарды салмаңыз. Балалар ерекше назар аударуы керек. Электр тогы соғуы, өрт шығуы немесе жарақат алынуы мүмкін. Егер өнімнің ішіне бөгде зат түсіп кетсе, оны өшіріп, қызмет көрсету орталығына хабарласыңыз.

- Өнімге су сеппеңіз немесе өртенгіш заттармен сүртпеңіз (еріткіш немесе бензол). Өрт шығуы немесе ток соғуы мүмкін.
- Өнімнің соғылуына немесе бір нәрселердің үстіне құлап кетуін болдырмаңыз немесе экранын ұрмаңыз. Жарақаттануыңыз немесе өнім зақымдалуы мүмкін.
- Өнімді немесе оның антеннасын ешқашан найзағай немесе дауыл кезінде ұстамаңыз. Сізді электр тогы соғуы мүмкін.
- Қабырға розеткасын, онда газ жылыстауы орын алса ұстамаңыз, терезені ашып, бөлмені желдетіп алыңыз. Бұл өрт шығуына немесе ұшқын пайда болуына әкелуі мүмкін.
- Өнімді өз бетіңізше бөлшектеуші, жөндеуші немесе өзгертуші болмаңыз. Өрт шығуы немесе ток соғуы мүмкін.
  Тексерту, калибрлеу немесе жөндету үшін қызмет көрсету орталығына хабарласыңыз.
- Келесі жағдайлардың кез келгені орын алса, өнімді дереу ажыратып, жергілікті қызмет көрсету орталығына хабарласыңыз.
  - Өнім зақымдалды
  - Өнімге бөгде заттар кірді
  - Өнімнен түтін немесе оғаш иіс шықты

  Бұл өрт шығуына немесе электр тогы соғуына әкелуі мүмкін.
- Егер өнімді ұзақ уақыт қолданбайтын болсаңыз, қуат кабелін өнімнен ажыратып тастаңыз. Шаңның жиналуы өрт шығуына немесе изоляцияның бұзылуы токтың жылыстауына, электр тогының соғуына немесе өртке әкелуі мүмкін.
- Аппаратқа су тамшыламауы немесе шашырамауы тиіс немесе оның үстіне ваза секілді су құйылған заттарды қоюға болмайды.
- Май немесе майлы ауа әсер етуі мүмкін болса, бұл өнімді қабырғаға орнатпаңыз. Бұл өнімді зақымдауы және ол құлап түсуі мүмкін.
- Егер су немесе басқа нәрсе өнімнің (айнымалы ток адаптері, қуат сымы, теледидар сияқты) ішіне кірсе, қуат сымын ажыратып, бірден қызмет көрсету орталығына хабарласыңыз. Әйтпесе, өрт шығуы немесе ток соғуы мүмкін.
- Тек LG Electronics компаниясы мақұлдаған айнымалы ток адаптерін және қуат сымын пайдаланыңыз. Әйтпесе, өрт шығуы, тогы соғуы, дұрыс жұмыс істемеуі немесе өнім пішінінің бүлінуі мүмкін.
- Ешқашан айнымалы ток адаптерін немесе қуат сымын бөлшектемеңіз. Өрт шығуы немесе ток соғуы мүмкін.
- Адаптерді сыртқы шок алмау үшін, оны ұстағанда абай болыңыз. Сыртқы шок адаптерді зақымдауы мүмкін.
- Қуат сымы теледидардың қуат ашасына қауіпсіз жалғанғанын тексеріңіз.
- Өнімді радио толқындар пайда болмайтын жерге орнатыңыз.
- Құлап түссе де антеннаның қуат желілеріне тимеуін қамтамасыз ету үшін сыртқы антенна мен қуат желілерінің арасында жеткілікті қашықтық болуы керек. Бұл ток соғу қаупіне себеп болуы мүмкін.
- Өнімді тұрақсы сөрелер немесе көлбеу беттер сияқты орындарда орнатпаңыз. Сондай-ақ, діріл бар немесе өнім толығымен тұрмайтын орындарды пайдаланбаңыз. Әйтпесе, өнім құлап немесе аударылып, жарақаттауы немесе өнімді зақымдауы мүмкін.
- Теледидарды тірекке орнатсаңыз, өнімнің аударылуын болдырмау әрекеттерін орындау керек. Әйтпесе, өнім аударылып, жарақаттауы мүмкін.
- Мониторды қабырғаға орнату керек болса, VESA стандартты орнату интерфейсін (қосымша бөлшектер) өнімнің артқы жағына бекітіңіз. Қабырғаға орнату интерфейсін (қосымша бөлшектер) пайдаланып, теледидарды орнатқанда, түсіп кетпейтіндей мұқият бекітіңіз.
- Тек өндіруші көрсеткен қосымша жабдықтарды қолданыңыз.
- Антеннаны орнатқанда білікті қызмет көрсету маманнан кеңес алыңыз. Бұл өрт шығу қаупін немесе электр тогының соғуына әкелуі мүмкін.
- Теледидарды көргенде экран диагоналінің ұзындығынан 2-7 еселік қашықтықты сақтау ұсынылады. Теледидарды ұзақ уақыт көргеннен кейін көзіңіз бұлдырауы мүмкін.
- Тек көрсетілген батарея түрін пайдаланыңыз. Бұл қашықтан басқару құралын зақымдауы мүмкін.
- Жаңа батареяларды ескі батареялармен араластырмаңыз. Бұл батареялардың шамадан тыс қызуын және ағып кетуін тудыруы мүмкін.
- Батареялар шамадан тыс қызу әсеріне ұшырамауы тиіс. Мысалы, тікелей күн сәулесі түспейтін, ашық от пен электр жылытқыштардан алыс жерде сақтаңыз.
- Қашықтан басқару құралының сигналына күн сәулесі немесе басқа күшті жарық кедергі тигізуі мүмкін. Бұл жағдайда бөлмені күңгірттеңіз.
- Бейне ойын консольдері сияқты сыртқы құрылғыларды жалғау алдында жалғау кабельдерінің ұзындығы жеткілікті екенін тексеріңіз. Әйтпесе, өнім құлап немесе аударылып, жарақаттауы немесе өнімді зақымдауы мүмкін.
- Өнімді қуат сымын қабырға розеткасына қосу немесе шығару арқылы қосып/өшірмеңіз. (Штепсельдік ұшты қосқыш ретінде пайдаланбаңыз.) Бұл механикалық ақаулық немесе сымнан электр тогының соғуына әкелуі мүмкін.
- Өнімнің шамадан тыс қызуын болдырмау үшін төмендегі орнату туралы нұсқауларды орындаңыз.
  - Өнім мен қабырғаның арасындағы қашықтық 10 см көбірек болуы керек.
  - Өнімді желдетілмейтін жерге (мысалы, кітап сөресіне немесе шкафқа) қоймаңыз.
  - Өнімді кілем немесе жастық үстіне орнатпаңыз.
  - Ауа тесігін төсемнің немесе перденің жауып тұрмағанын тексеріңіз.

  Бұл өрт шығу қаупін төндіруі мүмкін.

- Теледидарды ұзақ уақыт қарап отырған кезде желдеткіш тесіктеріне қолыңызды тигізбеңіз, себебі олар ыстық болуы мүмкін. Бұл өнімнің жұмыс жағдайына әсер етпейді.
- Құрылғының сымын жиі тексеріп тұрыңыз. Егер ол зақымдалғанын немесе бұзылғанын көрсеңіз, сымды ажыратып, құрылғыны бұдан әрі пайдаланбаңыз және сымды өкілетті қызмет көрсету маманынан дәл сондай сымға ауыстырып алыңыз.
- Штепсельдік ұшта немесе розеткада шаң жиналуын болдырмаңыз. Бұл өрт шығу қаупін төндіруі мүмкін.
- Қуат сымын орау, бұрмалау, қысу, есікпен жабу немесе үстінен басу секілді физикалық немесе механикалық зақым тиюден қорғаңыз. Штепсельдерге, розеткаларға және құрылғыдан сым шығатын жерге ерекше көңіл бөліңіз.
- Панелін қолыңызбен немесе тырнақ, қарындаш немесе қалам секілді өткір затпен қатты баспаңыз немесе үстін сырмаңыз.
- Экранды ұзақ уақыт ұстамаңыз немесе саусақты (саусақтарды) тигізбеңіз. Олай істегенде, экранда уақытша бұрмалану орын алуы мүмкін.
- Бұл өнім айнымалы ток розеткасына қосылатын болғандықтан, ол айнымалы ток көзінен ҚОСҚЫШ арқылы сөндірсеңіз де, ажыратылмайды.
- Кабельді ажыратқанда, штепсельден ұстап ажыратыңыз. Қуат кабельдерінің ішіндегі сымдар ажыратылса, бұл өрт тудыруы мүмкін.
- Өнімді жылжытқанда, алдымен қуатты өшіріңіз. Содан кейін, қуат кабельдерін, антенна кабельдерін және барлық жалғау кабельдерін ажыратыңыз.
  Теледидар немесе қуат сымы зақымдалып, бұл өрт немесе электр тогының соғу қаупін тудыруы мүмкін.
- Өнімді жылжытқанда немесе орауыштан шығарғанда, жұп болып жұмыс істеңіз, өйткені өнім ауыр. Әйтпесе, бұл жарақат алуға әкелуі мүмкін.
- Бүкіл қызмет көрсетуді білікті қызмет көрсету қызметкерлеріне жіберіңіз. Өнім қуат сымы немесе штепсельдік ұшы зақымдалған болса, оған су тиіп немесе үстіне заттар түсіп кеткен болса, жабдыққа жаңбыр немесе ылғалды заттар тисе, ол дұрыс жұмыс істемей тұрса немесе құлап қалған және тағы да басқаша зақымдалған болса, қызмет көрсетуді қажет етеді.
- Теледидар жанында жоғары кернеулі электрік құрылғыларды пайдаланбаңыз (мысалы, электр маса өлтіргішті). Бұл өнім жұмысының бұзылуына әкелуі мүмкін.
- Өнімді тазалаған кезде, қуат сымын розеткадан ажыратып, сырып алмау үшін жұмсақ шүберекпен ақырын сүртіңіз. Шамадан тыс қысым сызаттарды немесе түстің кетуін тудыруы мүмкін. Су бүркімеңіз немесе ылғалды шүберекпен сүртпеңіз. Өнімді және оның панелін зақымдайтын әйнек тазалағышын, бөлме иістендіргішін, жәндіктерге қарсы құралды, майлағыш құралдарды, балауызды (көлікке арналған, өнеркәсіптік), абразивті құралды, еріткіштерді, бензолды және спиртті т.б. қолдануға болмайды. Әйтпесе, бұл өртке, электр тогының соғуына немесе өнімнің зақымдалуына (деформация, тот басу немесе бұзылу) әкелуі мүмкін.

Дайындау

- Теледидар зауыттан жеткізілгеннен кейін бірінші рет қосылса, теледидарды баптандыру бірнеше минутқа созылуы мүмкін.
- Көрсетілген бейне теледидарда көрсетілгеннен өзгеше болуы мүмкін.
- Теледидардың экрандық дисплейі нұсқаулықта көрсетілгеннен сәл өзгешелеу болуы мүмкін.
- Бар мәзірлер мен опциялар сіз қолданатын кіріс көзінен немесе өнім үлгісінен өзгешелеу болуы мүмкін.
- Болашақта бұл теледидарға жаңа мүмкіндіктер қосылуы мүмкін.
- Өніммен бірге берілген заттар оның үлгісіне қарай әртүрлі болуы мүмкін.
- Өнім сипаттамалары немесе осы нұсқаулықтың мазмұны өнім функцияларының жетілдірілуіне байланысты алдын ала ескертусіз өзгертілуі мүмкін.
- Оңтайлы байланыс болу үшін, HDMI кабельдері және USB құрылғылары ұштарының қалыңдығы 10 мм-ден және ені 18 мм-ден аспауы керек. USB кабелі немесе USB жад істікшесі теледидардың USB ұясына сыймаса, USB 2.0 қолдайтын ұзарту кабелін пайдаланыңыз.

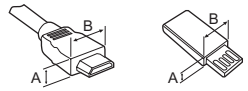

*A ≦ 10 мм
*B ≦ 18 мм

- HDMI логотипі жабыстырылған сертификатталған кабельді пайдаланыңыз.
- Сертификатталған HDMI кабелін пайдаланбасаңыз, экран көрінбеуі немесе байланыс қатесі орын алуы мүмкін. (Ұсынылған HDMI кабель түрлері)
  - Жоғары жылдамдықты HDMI®/™ кабелі (3 м немесе қысқа)
  - Ethernet бар жоғары жылдамдықты HDMI®/™ кабелі (3 м немесе қысқа)
- Феррит өзегін пайдалану әдісі (Үлгіге байланысты)
  - Қуат кабеліндегі электрмагниттік кедергілерді азайту үшін феррит өзегін пайдаланыңыз. Қуат кабелін феррит өзегіне бір рет ораңыз.

[қабырға розеткасына] [теледидарға]

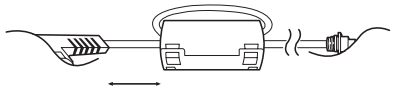

10 см (+ / -2 см)

- Қауіпсіздікті қамтамасыз етіп, өнімнің жұмыс мерзімін арттыру үшін, мақұлданбаған өнімдерді пайдаланбаңыз.
- Мақұлданбаған өнімдерді пайдаланудан туындаған зақымдар немесе залал кепілдікке кірмейді.
- Тіректі теледидарға бекіткен кезде, экран сырылып қалмауы үшін оның бетін төмен қаратып, төсем төселген үстелге немесе тегіс бетке қойыңыз.
- Бұрандалардың дұрыс кіргізіліп, мықтап қатайтылғанын тексеріңіз. (Егер олар жеткілікті дәрежеде мықтап қатайтылмаса, теледидар орнатылғаннан кейін алға қарай еңкейіп қалуы мүмкін.) Бұрандаларға тым көп күш жұмсап, тым қатты тартпаңыз, әйтпесе бұранда бүлініп, дұрыс бұралмауы мүмкін.
- Шүберектен артық су немесе тазалау құралы сығылғанын тексеріңіз.
- Суды немесе тазалау құралын тікелей теледидардың экранына бүркімеңіз.
- Экранды сүрту үшін шүберекке тек қажетті су немесе тазалау құралының көлемі бүркілгенін тексеріңіз.
- Өнімді тазалағанда панельдің және бағыттауыш панельдің жоғарғы, сол не оң бет арасындағы саңылауға қандай да бір сұйықтықтың немесе бөтен заттардың кіріп кетпеуін қадағалаңыз. (Үлгіге байланысты)



Бөлек сатылады

Бөлек сатып алынатын бұйымдар сапаны жақсарту үшін еш ескертусіз өзгертілуі мүмкін. Осы заттарды сатып алу үшін дилеріңізге хабарласыңыз. Бұл құрылғылар белгілі бір модельдерде ғана жұмыс істейді.
Үлгі аты немесе дизайны өнім функциясының жаңартылуына, өндіруші жағдайларына немесе саясаттарына байланысты өзгертілуі мүмкін.

(Үлгіге байланысты)

AN-MR650A Сиқырлы сермеу қашықтан басқару құралы

Теледидарды көтеру және жылжыту

Теледидарды жылжытқанда немесе көтергенде, теледидарды сырылу және зақымнан қорғап, түріне және көлеміне қарамастан қауіпсіз түрде тасымалдау үшін, төмендегі ақпаратты оқыңыз.

- Теледидарды зауытта салынған қорабында немесе орамында тасымалдаған жөн.
- Теледидарды жылжыту немесе көтеру үшін, алдымен қуат сымын және барлық кабельдерді ажырату керек.
- Теледидарды ұстағанда, зақымды болдырмау үшін экран сізге қарамай тұруы керек.



- Теледидар жақтауының жоғарғы жағы мен түбін жақсылап ұстаңыз. Мөлдір бөлікті, динамикті немесе динамик торының аймағын ұстамаңыз.

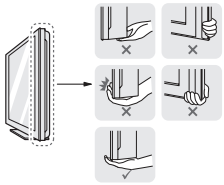

- Үлкен теледидарды кемінде 2 адам тасымалдауы керек.
- Теледидарды қолмен тасымалдағанда, төмендегі суретте көрсетілгендей ұстау керек.



- Тасымалдағанда, теледидарды қатты шайқамаңыз.
- Тасымалдағанда, теледидарды тігінен ұстаңыз. Жанына жатқызбаңыз және сол немесе оң жағына қарай еңкейтпеңіз.
- Жақтау шассиін иетін/майыстыратындай шамадан тыс күш салмаңыз, себебі бұл экранды зақымдауы мүмкін.
- Теледидарды ұстағанда шығыңқы түймелерді зақымдап алмаңыз.

- Әрқашан экранға тиюді болдырмаңыз, өйткені бұл экранның зақымдалуына әкелуі мүмкін.
- Теледидарды жылжытқанда, кабель ұстағышынан ұстамаңыз: ол үзіліп, жарақаттауы немесе теледидарды зақымдауы мүмкін.

Түймені пайдалану

(Үлгіге байланысты)

Түйменің көмегімен теледидар функцияларын оңай басқаруға болады.

<A түрі>

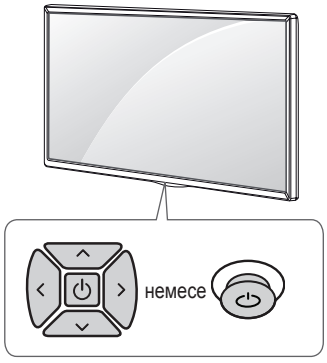

<B түрі>

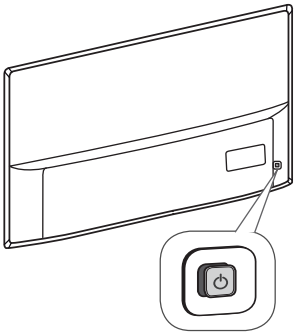

<C түрі>

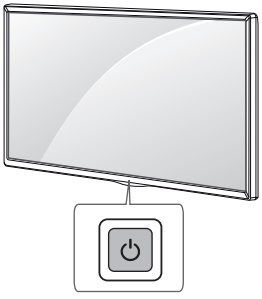

Негізгі функциялар

<A / B түрі>

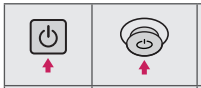	Қуатты қосу (Басу) Қуатты өшіру [1] (Басып тұру)
	Дыбыс деңгейін басқару
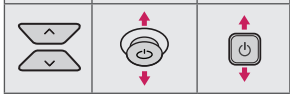	Бағдарламаларды басқару

<C түрі>

	Қуатты қосу (Басу) Қуатты өшіру [1] (Басып тұру) Мәзірді басқару (Басу [2]) Мәзірді таңдау (Басып тұру [3])

1 Барлық ашық қолданбалар жабылып, қандай да бір жүріп жатқан жазу тоқтайды. (Елге байланысты)

2 Мәзірді шолу үшін теледидар қосылып тұрғанда түймені жылдам басыңыз.

3 Бұл функцияны мәзірді басқару құралын ашқанда пайдалануға болады.

Мәзірді реттеу

(Үлгіге байланысты)

Теледидар қосылып тұрғанда ⏻ түймесін бір рет басыңыз. Түйменің көмегімен Мәзір тармақтарын реттеуге болады.

⏻	Қуатты өшіру.
⚙	Реттеулер мәзірін ашады.
✕	Экрандағы дисплейлерді кетіріп, теледидарды көру режиміне қайтарады.
	Сигнал көзін өзгертеді.
∧∨	Сақталған арналарды немесе бағдарламаларды ашады.
+ −	Дыбыс деңгейін реттейді.

Үстелге орнату

1 Теледидарды көтеріп, үстелге тігінен қойыңыз.

• Тиісті түрде желдету үшін, қабырғадан 10 см (ең азы) бос орын қалдырыңыз.

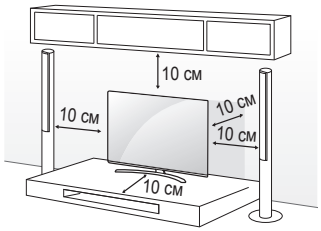

2 Қуат сымын қабырғадағы розеткаға қосыңыз.



• Теледидарды жылу көзінің жанына немесе үстіне қоймаңыз, өрт шығуы немесе басқа зақым орын алуы мүмкін.

• Өнімді құрастырғанда бұрама бөліктеріне бөтен заттарды (май, майлау заттарын, т.б.) жақпаңыз.
(Бұл өнімді бүлдіруі мүмкін.)

Теледидарды қабырғаға бекіту

(Бұл функция барлық үлгілер үшін мүмкін емес.)

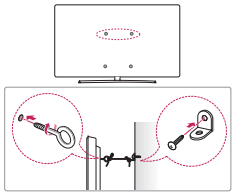

1 Сақиналы болттарды немесе теледидардың артқы жағындағы кронштейндер мен болттарды кіргізіп, тартыңыз.

• Сақиналы болттардың орнында басқа болттар болса, алдымен соларды шығарып алыңыз.

2 Қабырға кронштейндерін болттармен қабырғаға бекітіңіз.
Теледидар артындағы қабырға кронштейні мен сақиналы болттардың орнын сәйкестендіріңіз.

3 Сақиналы болттарды және қабырға кронштейндерін мықты баумен тартып байлап қойыңыз. Бауды тегіс бетке көлденеңінен ұстаңыз.



• Балалардың теледидарға шықпауын және асылып тұрмауын қадағалаңыз.

• Теледидар теңселмей тұратын мықты және үлкен үстел немесе түпқойманы пайдаланыңыз.

• Кронштейн, тростар, болттармен жабдықталмайды. Қосымша керек-жарақтарды жергілікті диллерлерден бөлек сатып алуыңызға болады.

Қабырғаға орнату

Теледидардың артындағы қабырғаға бекіту кронштейнін орнатып, кронштейнді еденге перпендикуляр қабырғаға орнатыңыз. Теледидарды басқа құрылыс бөліктеріне орнату үшін, білікті мамандарға хабарласыңыз. LG компаниясы қабырғаға бекітуді білікті кәсіби орнатушы орындауын ұсынады. LG компаниясының қабырғаға бекіту кронштейнін пайдалануды ұсынамыз. LG компаниясының қабырғаға бекіту кронштейнін жалғанған кабельдермен жылжыту оңай. LG компаниясының қабырғаға бекіту кронштейнін пайдаланбағанда құрылғы мен қабырға арасында сыртқы құрылғыға қосылым үшін жеткілікті орынды қамтамасыз ететін қабырғаға бекіту кронштейнін пайдаланыңыз. Қабырғаға бекіту кронштейндерін орнатпастан бұрын барлық кабельдерді жалғауға кеңес береміз.

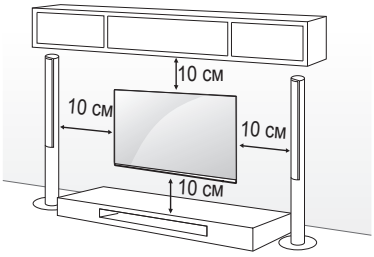

Міндетті түрде VESA стандартына сәйкес келетін бұрандаларды және қабырғаға бекіту қапсырмасын қолданыңыз. Қабырғаға бекіту жинақтарының стандартты өлшемдері төмендегі кестеде берілген.

Бөлек сатылады (қабырғаға бекіту қапсырмасы)

Үлгі	43SK79** 43UJ75** 43UJ74** 43UJ70** 43UJ67** 43UJ65** 43UJ63**	55SJ93** 55SJ85** 49/55SJ81** 49/55SJ80** 49/55SK79** 49/55UJ75** 49/55UJ74** 49/55UJ70** 49/55UJ67** 49/55UJ65** 49/55UJ63** 55UK61**
VESA (A x B) (мм)	200 x 200	300 x 300
Стандартты бұранда	M6	M6
Бұрандалар саны	4	4
Қабырғаға бекіту қапсырмасы	LSW240B MSW240	LSW350B MSW240

Үлгі	65SJ93** 60/65SJ85** 60/65SJ81** 65SJ80** 65SK79** 60/65UJ75** 65UJ70** 65UJ67** 60/65UJ65** 60/65UJ63** 65UK61**	75/86SJ95** 70/75UJ67** 75UJ65**
VESA (A x B) (мм)	300 x 300	600 x 400
Стандартты бұранда	M6	M8
Бұрандалар саны	4	4
Қабырғаға бекіту қапсырмасы	LSW350B	LSW640B
Үлгі	55/65SJ95**	
VESA (A x B) (мм)	300 x 200	
Стандартты бұранда	M6	
Бұрандалар саны	4	
Қабырғаға бекіту қапсырмасы	OTW420B	

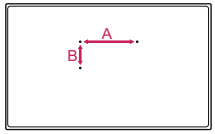

- Теледидарды қабырғаға бекітпестен бұрын тіректі бекітуді керісінше орындау арқылы тіректі алыңыз.

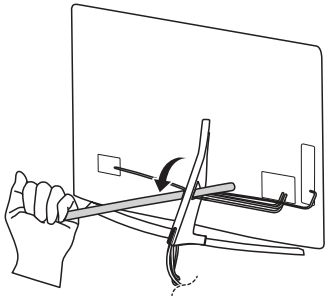

- Кабель қақпағын ажыратқанда өткір зат пайдаланбаңыз. Бұл кабельді немесе корпусты зақымдауы мүмкін. Адам жарақаты орын алуы да мүмкін. (Үлгіге байланысты)

- Қабырғаға бекіту кронштейнін орнатқанда, шаңның және жәндіктердің келуін болдырмау мақсатында тіректің саңылауын таспамен жабу ұсынылады. (Үлгіге байланысты)

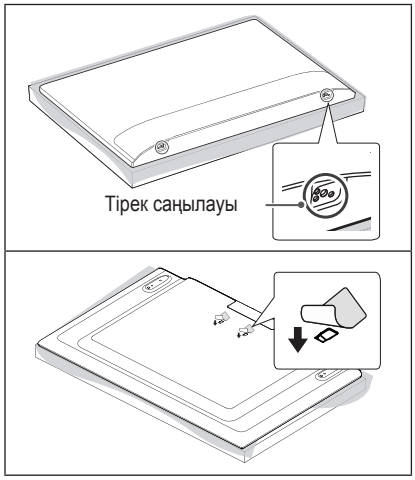

Байланыстар (хабарландырулар)

Теледидарға әр түрлі сыртқы құрылғыларды жалғап, сыртқы құрылғыны таңдау үшін, кіріс сигналы режимдерін ауыстырып қосыңыз. Құрылғының сыртқы қосылымы туралы қосымша ақпарат алу үшін әр құрылғымен бірге берілетін нұсқаулықты қараңыз.

Қолдануға болатын сыртқы құрылғылар: HD ресиверлері, DVD ойнатқыштары, бейнемагнитофондар, дыбыстық жүйелер, USB жад құрылғылары, компьютерлер, ойын құрылғылары және басқа да сыртқы құрылғылар.

- Сыртқы құрылғыны жалғау түрі үлгіге қарай әртүрлі болуы мүмкін.
- Теледидарға сыртқы құрылғыларды теледидар портының ретіне қарамастан жалғаңыз.
- Егер теледидар бағдарламасын DVD рекордеріне немесе бейнемагнитофонға жазсаңыз, теледидардың сигнал кіріс кабелін теледидарға міндетті түрде DVD рекордері немесе бейнемагнитофон арқылы жалғаңыз. Жазу туралы қосымша ақпаратты жалғанған құрылғының нұсқаулығынан қараңыз.
- Пайдалану туралы нұсқауларды сыртқы құрылғының нұсқаулығынан қараңыз.
- Ойын құрылғысын теледидарға жалғаған кезде, құрылғымен бірге жабдықталған кабельді қолданыңыз.
- Компьютер режимінде ажыратымдылық, тік өрнек, түс контрасты немесе жарықтыққа байланысты кедергілер тууы мүмкін. Шу бар болса, компьютер шығысын басқа ажыратымдылыққа немесе жаңалау жиілігін басқа жиілікке өзгертіңіз немесе СУРЕТ мәзіріндегі жарықтық және түс контрастын бейне таза болғанға дейін реттеңіз.
- Компьютер режимінде кейбір ажыратымдылық параметрлері графикалық тақтаға байланысты дұрыс жұмыс істемеуі мүмкін.
- Егер ULTRA HD мазмұны компьютерде ойнатылса, бейне немесе аудио компьютер жұмысына байланысты ара-тұра зақымдалуы мүмкін. (Үлгіге байланысты)
- Сымды LAN арқылы жалғағанда, CAT 7 кабелін пайдаланғаныңыз жөн.

Антеннаны жалғау

RF кабелі (75 Ω) арқылы теледидарды қабырғадағы антенна ұясына жалғаңыз.

- 2-ден көп ТД пайдалану үшін сигнал сплиттерін пайдаланыңыз.
- Егер бейне сапасы нашар болса, бейне сапасын жақсарту үшін сигнал күшейткішін тиісті түрде орнатыңыз.
- Егер антенна қосылған күйде бейне сапасы нашар болса, антеннаның бағытын түзетіңіз.
- Антенна кабелі және конвертер қамтамасыз етілмеген.
- Қолдау көрсетілетін DTV аудио: MPEG, Dolby Digital, Dolby Digital Plus, HE-AAC
- ULTRA HD хабар тарату арқылы қолданылмайтын жерде бұл ТД ULTRA HD хабарларын тікелей қабылдай алмайды. (Үлгіге байланысты)

Жерсерік тәрелкесі қосылымы

(Тек жерсерік үлгілері)

Теледидарды жерсеріктің ұяшығына жерсерік RF кабелімен (75 Ω) жалғаңыз.

CI модулінің қосылымдар

(Үлгіге байланысты)

Шифрленген (ақылы) қызметтерді сандық теледидар режимінде көру.

- CI модулінің PCMCIA карта ұясына дұрыс салынғанын тексеріңіз. Егер модуль сәйкесінше енгізілмесе, теледидар немесе PCMCIA карта ұяшығына зақым келуі мүмкін.
- CI+ CAM қосылғанда теледидарда ешбір бейне немесе аудио көрсетілмесе, Жер/Кабель/Жерсерік қызмет операторымен хабарласыңыз.

USB байланысы

Кейбір USB жадтары жұмыс істемейді. USB жады арқылы жалғанған USB құрылғысы анықталмаса, оны теледидарға тікелей USB порты арқылы жалғаңыз.

Басқа қосылымдар

Теледидарды сыртқы құрылғыларға қосыңыз. Сурет пен дыбыс сапасы барынша жақсы болу үшін, сыртқы құрылғы мен теледидарды HDMI кабелімен жалғаңыз. Кейбір бөлек кабель берілмейді.

- → → → **Жалпы** → **HDMI ULTRA HD Deep Colour**
  - Қосу : 4K @ 50/60 Гц (4:4:4, 4:2:2, 4:2:0) қолдау
  - Сөндіру : 4K @ 50/60 Гц 8 бит (4:2:0) қолдау

  Егер құрылғы Кіріс портына қосылған болса, ол ULTRA HD Deep Colour параметріне де қолдау көрсетеді, бұдан суретіңіз анығырақ болады. Дегенмен, егер құрылғы бұған қолдау көрсетпесе, ол дұрыс істемеуі мүмкін. Ондай жағдайларда құрылғыны әр түрлі HDMI портына қосыңыз немесе теледидардың **HDMI ULTRA HD Deep Colour** параметрін Өшірулі етіп өзгертіңіз.
- Қолдау көрсетілетін HDMI аудио пішімі :
  Dolby Digital / Dolby Digital Plus (32 кГц, 44,1 кГц, 48 кГц),
  DTS (44,1 кГц, 48 кГц),
  PCM (32 кГц, 44,1 кГц, 48 кГц, 96 кГц, 192 кГц)
  (Үлгіге байланысты)

Қашықтан басқару құралы

(Үлгілерге немесе аймақтарға байланысты кейбір түймелер мен қызметтер қамтамасыз етілмеуі мүмкін.)

Бұл нұсқаулықтағы сипаттамалар қашықтан басқару құралындағы түймелерге негізделген. Берілген нұсқаулықты мұқият оқып, теледидарды дұрыс пайдаланыңыз.

Батареяларды ауыстыру үшін, батарея қақпағын ашып, ескілерін шығарып, жаңа батареяларды (1,5 V AAA) ⊕ және ⊖ жақтарын бөлімнің ішіндегі таңбаларға келтіріп салыңыз да, батареяның қақпағын жабыңыз. Батареяларды шығару үшін, орнату әрекеттерін кері тәртіппен орындаңыз.

Қашықтан басқару құралын теледидардағы қашықтан басқару датчигіне қарай бағыттаңыз.

*** Түймені пайдалану үшін 3 секундтан артық басып тұрыңыз.**

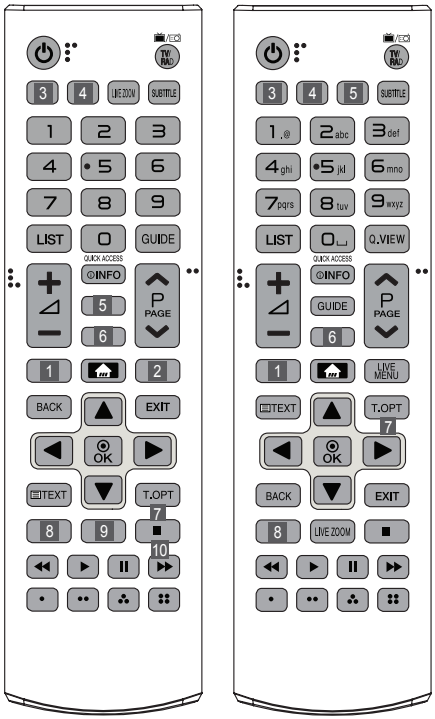

⏻ **(ҚУАТ)** Теледидарды қосады немесе өшіреді.

TV/RAD 📺/📻 Радио, теледидар және DTV бағдарламаларын таңдайды.

3 , **(KIPIC)** Сигнал көзін өзгертеді.

4 , **(Жылдам параметрлер)** Жылдам параметрлер мәзіріне өткізеді.

LIVE ZOOM Таңдалған аймақта үлкейту арқылы оны толық экранда көруге болады.

SUBTITLE Сандық режимде қалаулы субтитрді қайта шығарады.

Сан түймелері Сандарды енгізеді.

Әріпті түймелер Әріптерді енгізеді. (Үлгіге байланысты)

LIST Сақталған бағдарламалар тізімін көрсетеді.

(Бос орын) Экран клавиатурасындағы бос орынды ашады. (Үлгіге байланысты)

GUIDE Арналар немесе бағдарламалар нұсқаулығын көрсетеді.

Q.VIEW Алдыңғы көрілген бағдарламаға қайтады.

QUICK ACCESS* Қолданбаға немесе Live TV бағдарламасына функцияларға сай келетін сандық түймелерді пайдаланып қатынасуға болады.

+ — Дыбыс деңгейін реттейді.

INFO Ағымдағы бағдарламаның және экранның ақпаратын көрсетеді.

5 , **(ІЗДЕУ)** Теледидар бағдарламалары, фильмдер және басқа бейнелер сияқты контентті ізденіз немесе іздеу ұяшығына іздеу шарттарын енгізу арқылы веб-іздеу әрекетін орындаңыз.

6 , **(ДЫБЫСТЫ ӨШІРУ)** Барлық дыбыстарды өшіреді.

- немесе түймесін басып, ұстап тұру **Арн. мүмк-р** мәзірін ашады.

P Сақталған арналарды немесе бағдарламаларды ашады.

PAGE Алдыңғы немесе келесі экранға өтеді.

1 , 2 **Ағынмен тасымалдау қызметі түймелері** Бейне ағымы қызметіне қосылады.

(Бастапқы) Бастапқы мәзірлерін ашады.

- түймесін басып тұрсаңыз, алдыңғы журналды көрсетеді.

LIVE MENU Арналар мен Ұсынылған тізімін көрсетеді.

BACK Алдыңғы деңгейге қайтады.

EXIT Экрандағы барлық көрсетілгенді кетіріп, теледидарды көру режиміне қайтарады.

Жылжу түймелері (жоғары/төмен/солға/оңға) Мәзірлер мен параметрлерде жылжиды.

OK Мәзірлер мен параметрлерді таңдап, енгізуді растайды.

Телемәтін түймелері (TEXT, T.OPT) Бұл түймелер телемәтін үшін пайдаланылады.

7 **MAGIC LINK*** Ағымдағы уақытта қарап отырған бағдарламаға қатысты мазмұнды ұсынады.

8 **AD**, **AD/** Аудиодескрипция (дыбыстық сипаттама) функциясы қосылады. (Үлгіге байланысты)

9 **REC/**, **REC/** Жазуды бастап, жазу мәзірін көрсетіңіз.
(Тек Time Machine Ready қолдайтын үлгіде) (Үлгіге байланысты)

10 **LIVE TV** Тікелей эфирге қайтарады.

Басқару түймелері (■, ▶, ❚❚, ◀◀, ▶▶) Мультимедиалық мазмұнды басқарады.

, , , Бұлар кейбір мәзірлердегі арнайы функцияларға қатынасады.

Magic remote Басқару құралының функциялары

(Үлгілерге немесе аймақтарға байланысты кейбір түймелер мен қызметтер қамтамасыз етілмеуі мүмкін.)

«Magic remote Басқару құралының батареясындағы заряд деңгейі төмен. Батареяны ауыстырыңыз.» хабары көрсетілгенде, батареяны ауыстырыңыз.

Батареяларды ауыстыру үшін батарея қақпағын ашыңыз, батареяларды (1,5 В AA) ⊕ және ⊖ соңдарын бөлімдегі белгіге сәйкестендіріп ауыстырыңыз да, батарея қақпағын жабыңыз. Қашықтан басқару құралын теледидардағы қашықтан басқару датчигіне қарай бағыттаңыз. Батареяларды шығару үшін, орнату әрекеттерін кері тәртіппен орындаңыз.

*** Түймені пайдалану үшін 3 секундтан артық басып тұрыңыз.**

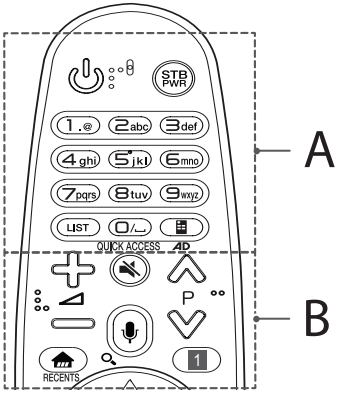

A

(ҚУАТ) Теледидарды қосады немесе өшіреді.

STB PWR STB декодерін теледидардың әмбебап қашықтан басқару құралына қосу арқылы STB декодерін қосуға не өшіруге болады.

Сан түймелері Сандарды енгізеді.

Әріпті түймелер Әріптерді енгізеді.

LIST Сақтаулы арналарды немесе бағдарламалар тізімін ашады.

(Бос орын) Экран клавиатурасындағы бос орынды ашады.

(Экрандағы қашықтан басқару құралы) Экранды қашықтан басқару құралын көрсетеді.

- Кейбір аймақтарда «Әмбебап басқару» мәзіріне кіреді.

QUICK ACCESS* Қолданбаға немесе Live TV бағдарламасына функцияларға сай келетін сандық түймелерді пайдаланып қатынасуға болады.

AD* Аудиодескрипция (дыбыстық сипаттама) функциясы қосылады.

B

Дыбыс деңгейін реттейді.

P Сақталған арналарды немесе бағдарламаларды ашады.

(ДЫБЫСТЫ ӨШІРУ) Барлық дыбыстарды өшіреді.

- түймесін басып тұрғанда **Арн. мүмк-р** мәзіріне кіресіз.

(Дауысты тану)
Дауысты тану функциясын пайдалану үшін желілік байланыс қажет.

1 Дауысты тану түймесін басыңыз.
2 Теледидар экранының дауыс дисплей терезесі көрсетілгенде сөйлеңіз.

(ІЗДЕУ)* Теледидар бағдарламалары, фильмдер және басқа бейнелер сияқты контентті іздеңіз немесе іздеу ұяшығына іздеу шарттарын енгізу арқылы веб-іздеу әрекетін орындаңыз.

(Бастапқы) Бастапқы мәзірлерін ашады.

RECENTS* Алдыңғы журналды көрсетеді.

(Жылдам параметрлер) Жылдам параметрлер мәзіріне өткізеді.

- түймесін басып тұру **Барлық параметрлер** мәзірін көрсетеді.

STB MENU STB декодерінің «Басты бет» мәзірін көрсетеді.

- STB декодерімен көрмегенде: STB декодерінің экраны көрсетіледі.

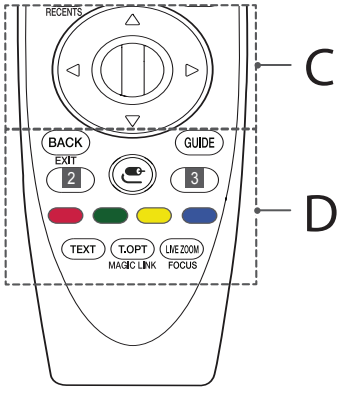

C

Дөңгелекті (ОК) Дөңгелек түймені пайдалану арқылы бағдарламаларды немесе арналарды өзгертуге және мәзірді айналдыруға болады. Дөңгелек түймені пайдаланып бағдарламаларды өзгертуге болады.

(Жоғары/төмен/солға/оңға) Мәзірді айналдыру үшін жоғары, төмен, сол жақ немесе оң жақ түймені басыңыз. Меңзер пайдаланылғанда түймелерін бассаңыз, меңзер экраннан кетеді және сықырлы қашықтан басқару құралы кәдімгі қашықтан басқару құралы сияқты қолданылады. Меңзерді экранда қайтадан көрсету үшін сықырлы қашықтан басқару құралын солға-оңға шайқаңыз.

D

BACK Алдыңғы деңгейге қайтады.

EXIT* Экрандағыларды өшіреді және соңғы көру режиміне қайтарады.

GUIDE Арналар немесе бағдарламалар нұсқаулығын көрсетеді.

2, 3 **Ағынмен тасымалдау қызметі түймелері** Бейне ағымы қызметіне қосылады.

(KIPIC) Сигнал көзін өзгертеді.

- түймесін басып тұру сыртқы енгізулердің барлық тізімдерін көрсетеді.

3 **(Жылдам параметрлер)** Жылдам параметрлер мәзіріне өткізеді.

- түймесін басып тұру **Барлық параметрлер** мәзірін көрсетеді.

, , , Бұлар кейбір мәзірлердегі арнайы функцияларға қатынасады.

Телемәтін түймелері (TEXT, T.OPT) Бұл түймелер телемәтін үшін пайдаланылады.

MAGIC LINK* Ағымдағы уақытта қарап отырған бағдарламаға қатысты мазмұнды ұсынады.

LIVE ZOOM Таңдалған аймақта үлкейту арқылы оны толық экранда көруге болады.

FOCUS* Қашықтан басқару құралы бағытталған аймақта ұлғайтуға болады.

Magic remote басқару құралының тіркеу

Magic remote басқару құралының тіркеу жолы

Magic remote басқару құралын пайдалану үшін алдымен оны теледидармен жұптастыру керек.

1 Magic remote басқару құралына батареяларды салып, теледидарды қосыңыз.

2 Magic remote басқару құралын теледидарға бағыттап, қашықтан басқару құралындағы **Дөңгелекті (OK)** түймесін басыңыз.

* Теледидар сиқырлы қашықтан басқару құралын тіркей алмаса, теледидарды өшіріп, қайта қосқаннан кейін әрекетті қайталап көріңіз.

Magic remote басқару құралының тіркеуден шығару жолы

Magic remote басқару құралының теледидармен жұпталуын тоқтату үшін **BACK** және **(Бастапқы)** түймелерін бес секунд бір уақытта басып тұрыңыз.

* **GUIDE** түймесін басып тұру әрекеттен бас тартуға және Magic remote басқару құралын бірден қайта тіркеуге мүмкіндік береді.

Лицензиялар

Қолдау көрсетілетін лицензиялар модельге қарай әр түрлі болуы мүмкін. Лицензиялар туралы қосымша ақпаратты *www.lg.com* торабынан қараңыз.

DOLBY AUDIO™

dts-HD

HDMI HIGH-DEFINITION MULTIMEDIA INTERFACE

DOLBY VISION™

(Тек UJ74**, UJ75**, SK79**, SJ80**, SJ81**, SJ85**, SJ93**, SJ95**)

Бастапқы коды ашық бағдарламалық құрал ескертуі туралы ақпарат

Осы өнімдегі GPL, LGPL, MPL және басқа да бастапқы коды ашық лицензиялардағы бастапқы кодты алу үшін *http://opensource.lge.com* веб-торабына өтіңіз.

Бастапқы кодқа қоса, барлық қажетті лицензиялардың шарттарын, кепілдік міндеттерінен бас тарту құжаттарын және авторлық құқық туралы мәліметтерін алуға болады.

LG Electronics компаниясы сізге CD-ROM дискісінде ашық бастапқы кодты ақылы түрде береді. Қызмет ақысына *opensource@lge.com* мекенжайына электрондық хатпен сұрау жіберілгеннен кейін мұндай үлестіруді орындау құны (мысалы, тасығыш, жеткізу және өңдеу құны) жатады.

Бұл ұсыныс осы өнімді соңғы рет жібергеннен кейін үш жыл ішінде жарамды болады. Ұсыныс осы ақпаратты алған әр тұлға үшін жарамды болып келеді.

Сыртқы басқару құрылғысын орнату

Сыртқы басқару құрылғысын орнату туралы мәліметтер алу үшін, *www.lg.com* торабына кіріңіз.

Ақаулықтарды жою

Теледидарды қашықтан басқару құралымен басқару мүмкін емес.

- Өнімдегі қашықтан басқару құралының сенсорын тексеріп, қайтадан көріңіз.
- Өнім мен қашықтан басқару құралының арасында кедергінің жоқ екенін тексеріңіз.
- Батареялардың жұмыс істеп тұрғанын және дұрыс орнатылғанын (⊕ жағын ⊕ жағына, ⊖ жағын ⊖ жағына).

Бейне көрсетілмейді және дыбыс шықпайды.

- Өнімнің қосылып тұрғанын тексеріңіз.
- Қуат сымының розеткаға қосылғанын тексеріңіз.
- Басқа өнімдерді жалғап, розетканың ақаулы емес екенін тексеріңіз.

Теледидар кенет өшіп қалады.

- Қуатты басқару параметрлерін тексеріңіз. Қуат көзі ажыратылуы мүмкін.
- **Таймерлер** параметрлерінде **Автосөндіру таймері / Таймер қуаты өшірулі** мүмкіндігі белсендірілгенін тексеріңіз.
- **Жалпы** -> **Eco режимі** параметрлерінде **Автоматты өшіру** опциясы қосылғанын тексеріңіз. (Үлгіге байланысты)
- Теледидар қосылып тұрғанда, сигнал болмаса, онда 15 минут әрекетсіздіктен кейін, теледидар автоматты түрде өшеді.

Компьютерге жалғағанда (HDMI), «**No signal**» (Сигнал жоқ) немесе «**Invalid Format**» (Жарамсыз пішім) хабары шығады.

- Қашықтан басқару құралы арқылы теледидарды өшіріп қосыңыз.
- HDMI кабелін қайта жалғаңыз.
- Теледидар қосулы кезде компьютерді өшіріп, қайта қосыңыз.

Қалыпсыз дисплей

- Ұстағанда, өнім салқын көрінсе, қосылғанда өнім «жыпылықтауы» мүмкін. Бұл қалыпты жағдай, өнімдегі ақау емес.
- Бұл панель миллиондаған пиксельдерді қамтитын озық технологиялы өнім болып табылады. Панельде өлшемі 1 б/м майда қара нүктелерді және/немесе жарық түсті нүктелерді (қызыл, көк немесе жасыл) көруіңіз мүмкін. Бұндай жағдай болуы өнімнің жұмыс сапасы мен сенімділігіне әсер етпейді.
  Сондай-ақ, бұл құбылыс үшінші тарап өнімдерінде орын алады және алмастыруға немесе ақшаны қайтаруға жатпайды.
- Көру күйіне (сол/оң/үсті/асты) байланысты панельдің әр түрлі жарықтығын және түсін табуға болады.
  Сондай-ақ, бұл құбылыс панельдің сипаттамасына байланысты орын алады. Ол өнімнің жұмысына қатысты емес, әрі ақаулық болып табылмайды.
- Қозғалыссыз сұретті ұзақ уақыт бойы көрсетіліп, бұл суреттің қалып қою мүмкін. Ұзақ уақыт бойы теледидар экранның қозғалыссыз суретті көрсеткен тұруына жол бермеңіз.

Шығарылған дыбыс

- Тырс еткен дыбыс: Теледидарды көріп отырғанда немесе өшіргенде шығатын дыбыс, температура мен ылғалдылыққа байланысты пластикалық жылу сығылуы нәтижесінде пайда болады. Бұл дыбыс — температура деформациясы талап етілетін барлық өнімдер үшін ортақ құбылыс.
- Электр тізбегінің гүілдеген/панельдің дызылдаған дыбыс шығаруы: Өнімді істету үшін токтың үлкен мөлшерін жеткізгенде, жылдамдығы жоғары коммутация схемасынан шығады. Өнімге байланысты әртүрлі болады.
  Бұндай жағдай болуы өнімнің жұмыс сапасы мен сенімділігіне әсер етпейді.

Техникалық сипаттар

Сымсыз модулінің техникалық сипаттары

- Диапазон арналары елге байланысты әртүрлі болатындықтан, пайдаланушы жұмыс жиілігін өзгерте немесе реттей алмайды. Бұл өнім аймақтық жиілік кестесіне сәйкес конфигурацияланады.
- Пайдаланушыға ескерту: бұл құрылғы адам денесі мен құрылғының арасында ең азы 20 см аралықта орнатылып, пайдаланылуы қажет.

Сымсыз модулінің (LGSBWAC72) техникалық сипаттары	
Сымсыз LAN (IEEE 802.11a/b/g/n/ac)	
Жиілік диапазоны	**Шығыс қуаты (макс.)**
2400 - 2483,5 МГц 5150 - 5725 МГц 5725 - 5850 МГц (Non EO үшін)	14 дБм 16,5 дБм 11,5 дБм
Bluetooth	
Жиілік диапазоны	**Шығыс қуаты (макс.)**
2400 - 2483,5 МГц	8,5 дБм

* "IEEE802.11ac" барлық елдерде қолжетімді бола бермейді.

CI модулінің өлшемі (Е х Б х Қ)		100,0 мм x 55,0 мм x 5,0 мм
Қоршаған орта шарттары	**Жұмыс температурасы**	0 °C бастап 40 °C дейін
	Жұмыс ортасының ылғалдылығы	80 %-дан төмен
	Сақтау температурасы	-20 °C бастап 60 °C дейін
	Сақтау дымқылдығы	85 %-дан төмен

(Елге байланысты)

<table>
<tr><th></th><th colspan="3">Сандық ТД</th><th>Аналогтық теледидар</th></tr>
<tr><td>Теледидар жүйесі</td><td colspan="3">DVB-T
DVB-T2*
DVB-C
DVB-S/S2*</td><td>PAL/SECAM, B/G, D/K, I
SECAM L</td></tr>
<tr><td rowspan="2">Арна ауқымы (Диапазоны)</td><td>DVB-S/S2</td><td>DVB-C</td><td>DVB-T/T2</td><td rowspan="2">46 ~ 862 МГц</td></tr>
<tr><td>950 ~ 2150 МГц</td><td>46 ~ 890 МГц</td><td>VHF III : 174 ~ 230 МГц
UHF IV : 470 ~ 606 МГц
UHF V : 606 ~ 862 МГц
S диапазоны II : 230 ~ 300 МГц
S диапазоны III : 300 ~ 470 МГц</td></tr>
<tr><td>Сақталатын бағдарламалардың ең үлкен саны</td><td>6000</td><td colspan="3">2000</td></tr>
<tr><td>Сыртқы антенна импедансы</td><td colspan="4">75 Ω</td></tr>
</table>

* Елге байланысты

LG
Life's Good

ПАЙДАЛАНУШЫ НҰСҚАУЛЫҒЫ

СЫРТҚЫ БАСҚАРУ ҚҰРЫЛҒЫСЫН ОРНАТУ

Құрылғыны Пайдалану алдында нұсқаулықты мұқият оқып, анықтамалық құрал ретінде қолдану үшін сақтап қойыңыз.

www.lg.com

ТҮЙМЕ КОДТАРЫ

• Бұл функция барлық үлгілерде бола бермейді.

Код (алтылық)	Функция	Ескертпе	Код (алтылық)	Функция	Ескертпе
00	CH +, PR +	Қбқ түймесі	53	List (Тізім)	Қбқ түймесі
01	CH -, PR -	Қбқ түймесі	5B	Exit (Шығу)	Қбқ түймесі
02	Дыбыс деңгейі +	Қбқ түймесі	60	PIP(AD)	Қбқ түймесі
03	Дыбыс деңгейі -	Қбқ түймесі	61	Көк	Қбқ түймесі
06	> (Көрсеткі перне / Оң жақ түйме)	Қбқ түймесі	63	Сары	Қбқ түймесі
07	< (Көрсеткі перне / Сол жақ түйме)	Қбқ түймесі	71	Жасыл	Қбқ түймесі
08	Қуат	Қбқ түймесі	72	Қызыл	Қбқ түймесі
09	Mute (Дыбысты өшіру)	Қбқ түймесі	79	Ratio / Aspect Ratio (Арақатынас/Арасалмақ еселігі)	Қбқ түймесі
0B	Input (Кіріс)	Қбқ түймесі	91	AD (Дыбыс сипаттамасы)	Қбқ түймесі
0E	SLEEP (Автосөндіру)	Қбқ түймесі	9E	LIVE MENU	Қбқ түймесі
0F	TV, TV/RAD (ТД/Радио)	Қбқ түймесі	7A	Пайдаланушы нұсқаулығы	Қбқ түймесі
10 - 19	* 0 - 9 сандық түйме	Қбқ түймесі	7C	Смарт / Бастапқы	Қбқ түймесі
1A	Q.View / Flashback	Қбқ түймесі	7E	SIMPLINK	Қбқ түймесі
1E	FAV (Таңдаулы арна)	Қбқ түймесі	8E	►► (Алға қарай)	Қбқ түймесі
20	Text (Телемәтін)	Қбқ түймесі	8F	◄◄ (Кері айналдыру)	Қбқ түймесі
21	T. Opt (Телемәтін параметрі)	Қбқ түймесі	AA	Info (Ақпарат)	Қбқ түймесі
28	Қайту (BACK)	Қбқ түймесі	AB	Бағдарламалар кестесі	Қбқ түймесі
30	AV (Дыбыс / Бейне) режимі	Қбқ түймесі	B0	► (Ойнату)	Қбқ түймесі
39	Тақырып/Субтитр	Қбқ түймесі	B1	■ (Тоқтату / Файлдар тізімі)	Қбқ түймесі
40	Λ (Көрсеткі пернесі / Курсор жоғары)	Қбқ түймесі	B5	RECENT	Қбқ түймесі
41	V (Көрсеткі пернесі / Курсор төмен)	Қбқ түймесі	BA	II (Қатыру / Жай ойнату / Кідірту)	Қбқ түймесі
42	Қолданбаларым	Қбқ түймесі	BB	Футбол	Қбқ түймесі
43	Menu (Мәзір) > Settings (Параметрлер)	Қбқ түймесі	BD	● (REC)	Қбқ түймесі
44	OK / Enter	Қбқ түймесі	DC	3D	Қбқ түймесі
45	Q.Menu	Қбқ түймесі	99	Auto Configure (Автоконфигурация)	Қбқ түймесі
4C	List (Тізім), - (тек ATSC)	Қбқ түймесі	9F	App (Қолданба)/ *	Қбқ түймесі
4D	PICTURE	Қбқ түймесі	9B	TV/PC	Қбқ түймесі
52	SOUND	Қбқ түймесі			

* 4C (0x4C) перне коды мажор-минор арнасын пайдаланатын ATSC/ISDB үлгілерінде бар.(Оңтүстік Корея, Жапония, Солтүстік Америка мен Колумбиядан басқа Латын Америкасындағы үлгілер үшін)

СЫРТҚЫ БАСҚАРУ ҚҰРЫЛҒЫСЫН ОРНАТУ

- Көрсетілген сурет теледидарыңыздан өзгеше болуы мүмкін.

Өнімнің функцияларын сырттан басқару үшін USB-тізбек түрлендіргіші/RS-232C кіріс ұясын сыртқы басқару құрылғысына (компьютер немесе A/V (дыбыс-бейне) басқару жүйесі сияқты) қосыңыз.

Ескертпе: теледидардағы басқару портының түрі үлгі сериялары арасында басқаша болуы мүмкін.

* Қосылым мүмкіндігінің бұл түрін барлық үлгілер қолдай бермейтінінен хабардар болыңыз.

* Кабель берілмеген.

USB кабелі бар USB-тізбек түрлендіргіші

USB түрі

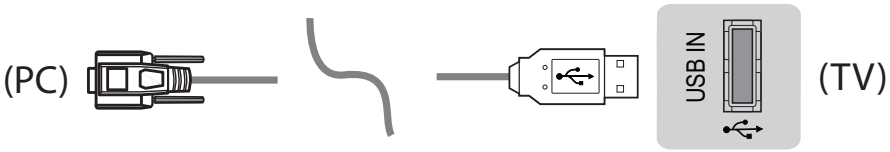

- LGTV PL2303 чип негізіндегі (Сатушы идентификаторы: 0x0557, Өнім идентификаторы: 0x2008) USB құрылғысын LG компаниясы жасамаған немесе қамтамасыз етпеген тізбекті түрлендіргішке жалғауды қолдамайды.
- Оны АТ қолдау көрсету мамандарына арналған құрал-жабдықтарды сататын компьютер дүкендерінен сатып алуға болады.

RS232C кабелі бар RS-232C

DE9 (9 істікшелі D-Sub) түрі

- Нұсқаулықта көрсетілгендей компьютер мен теледидарды жалғау үшін қажет RS-232C (DE9, 9 істікшелі D-Sub, «аналықтан аналыққа» түрі) үшін RS-232C кабелін сатып алуыңыз қажет.

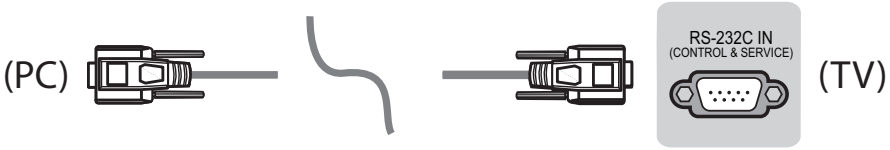

Қосылым интерфейсі теледидардан басқаша болуы мүмкін.

Телефон ұясының түрі

- Нұсқаулықта көрсетілген компьютер мен теледидарды қосу үшін қажет RS-232 кабеліне телефон розеткасын алу керек.

* Басқа үлгілер үшін USB портына қосыңыз.

* Қосылым интерфейсі теледидардан басқаша болуы мүмкін.

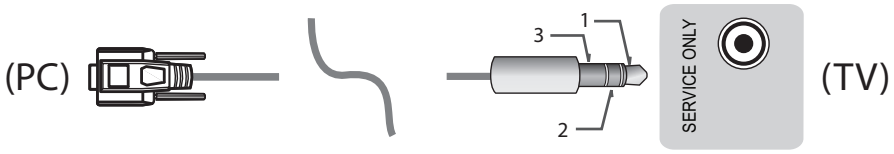

- немесе

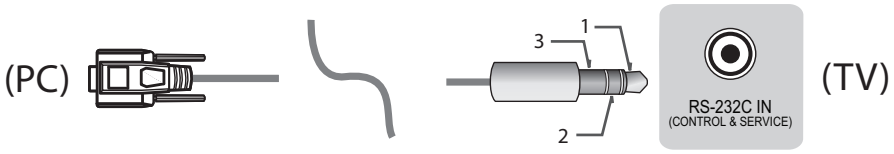

Тұтынушы компьютері

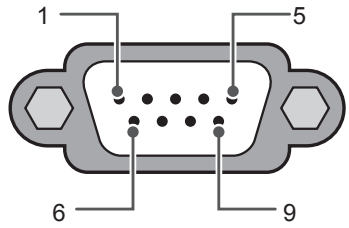

RS-232C
(Тізбекті порт)

RS-232C конфигурациялары

3 Сымды конфигурациялар(Стандартты емес)

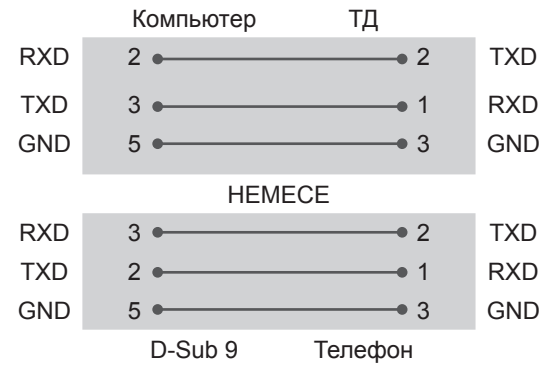

Set ID (Құрылғы идентификаторы)

Құрылғы идентификаторының нөмірін келесі беттегі «**Нақты деректерді экранға шығару**» бөлімінен қараңыз. p.6

1. Негізгі мәзірлерді ашу үшін **ПАРАМЕТРЛЕР** түймесін басыңыз.
2. **(*Жалпы → Осы теледидар туралы** немесе **ПАРАМЕТР)** тармағына жылжу үшін шарлау түймелерін және **ОК** түймесін басыңыз.
3. **Кодты орнату** тармағына жылжу үшін шарлау түймелерін және **ОК** түймесін басыңыз.
4. Құрылғы идентификаторы нөмірін таңдау үшін солға немесе оңға жылжыңыз және **ЖАБУ** пәрменін таңдаңыз. Реттеу ауқымы 1-99 болып табылады.
5. Аяқтаған кезде, **ШЫҒУ** түймесін басыңыз.

Байланыс параметрлері

- Тасымалдау жылдамдығы: 9600 бит/с (UART)
- Деректің ұзындығы: 8 бит
- Жұптылық: жоқ
- Стоп-бит: 1 бит
- Байланыс коды: ASCII коды
- Айқыш (қарама-қарсы бағытты) кабель пайдаланыңыз.

Пәрмендердің анықтамалық тізімі

(Үлгіге байланысты)

	COMMAND1	COMMAND2	Деректер (Он алтылық)		COMMAND1	COMMAND2	Деректер (Он алтылық)
01. Қуат*	k	a	00 - 01	15. Баланс	k	t	00 - 64
02. Арасалмақ еселігі	k	c	(p.7)	16. Түс температурасы	x	u	00 - 64
03. Screen Mute (Экран дыбысын өшіру)	k	d	(p.7)	17. ISM Method (ISM әдісі) (Тек плазмалық теледидар)	j	p	(p.8)
04. Volume Mute (Дыбысты өшіру)	k	e	00 - 01	18. Эквалайзер	j	v	(p.8)
05. Volume Control (Дыбыс деңгейін бақылау)	k	f	00 - 64	19. Энергияны сақтау	j	q	00 - 05
06. Контраст	k	g	00 - 64	20. Tune Command (Реттеу пәрмені)	m	a	(p.9)
07. Жарықтық	k	h	00 - 64	21. Арна (Бағдарлама) Add/Del (Қосу/Жою) (Өткізіп жіберу)	m	b	00 - 01
08. Түс	k	i	00 - 64	22. Key (түйме)	m	c	түйме КОДТАРЫ
09. Реңкі	k	j	00 - 64	23. Control Back Light, Control Panel Light (Басқару құралының артқы жарығы, Басқару тақтасының шамы)	m	g	00 - 64
10. Дәлдік	k	k	00 - 32	24. Input select (Кірісті таңдау) (Басты)	x	b	(p.11)
11. OSD Select (OSD таңдау)	k	l	00 - 01	25. 3D (Тек 3D үлгілері)	x	t	(p.11)
12. Remote Control Lock Mode (Қашықтан басқару құралының құлыптау режимі)	k	m	00 - 01	26. Extended 3D (Кеңейтілген 3D) (Тек 3D үлгілерінде)	x	v	(p.11)
13. Treble (Жоғары жиіліктер)	k	r	00 - 64	27. Auto Configure (Автоконфигурация)	j	u	(p.12)
14. Bass (Басс)	k	s	00 - 64				

* Ескертпе: DivX немесе EMF сияқты USB әрекеттері кезінде Power (ka) және Key (mc) пәрмендерінен басқа барлық пәрмендер орындалмайды және NG ретінде қарастырылады.
RS232C кабелімен теледидар «ka command» пәрменімен қосу немесе өшіру күйінде байланыса алады. бірақ USB-to-Serial түрлендіргіш кабелімен команда тек ТД қосылып тұрғанда жұмыс істейді.

Тасымалдау / қабылдау протоколы

Transmission

[Command1][Command2][ ][Set ID][ ][Data][Cr]

[Command 1] : Теледидарды басқаруға арналған бірінші пәрмен. (j, k, m немесе x)
[Command 2] : Теледидарды басқаруға арналған екінші пәрмен.
[Set ID] : Параметр мәзірінен қажетті монитор идентификаторының нөмірін таңдау үшін [Set ID] параметрін реттей аласыз.
Теледидардағы реттелетін ауқым: 1-99. [Set ID] шамасы «0» деп қойылса, жалғанған әрбір орнатуды басқаруға болады.
* Кодты орнату мәзірде ондық (1 - 99) және тасымалдау/қабылдау протоколында он алтылық (0x00 - 0x63) түрінде көрсетіледі.
[DATA] : Пәрмен деректерін тасымалдау үшін (он алтылық). Пәрмен күйін оқу үшін, «FF» деректерін жіберіңіз.
[Cr] : Каретканы қайтару - ASCII коды «0x0D»
[ ] : Бос орын – ASCII коды «0x20»

OK Acknowledgement

[Command2][ ][Set ID][ ][OK][Data][x]

* Қалыпты деректерді қабылдағанда, өнім осы пішім негізінде ACK (растау) хабарын жібереді. Бұл кезде деректер оқу режимінде болса, деректер ағымдағы күй деректерін білдіреді. Деректер жазу режимінде болса, деректер компьютердің деректерін береді.

Error Acknowledgement

[Command2][ ][Set ID][ ][NG][Data][x]

* Жұмыс істемейтін функциялардан немесе байланыс қателерінен қате деректер алғанда, құрылғы осы пішім негізінде ACK (растау) таратады.

Деректер 00: Тыйым салынған код

Нақты деректерді экранға шығару (Он алтылық → Ондық)

* Енгізілген [data] он алтылық сан болса, келесі түрлендіру кестесін қараңыз.
* Арна нөмірін таңдау үшін Арнаны реттеу (ma) пәрмені екі байтты он алтылық мәнді ([data]) пайдаланады.

00: 0-қадам	32: 50-қадам (Set ID 50)	FE: 254-қадам
01: 1-қадам (Set ID 1)	33: 51-қадам (Set ID 51)	FF: 255-қадам
...	...	...
0A: 10-қадам (Set ID 10)	63: 99-қадам (Set ID 99)	01 00: 256-қадам
...	...	...
0F: 15-қадам (Set ID 15)	C7: 199-қадам	27 0E: 9998-қадам
10: 16-қадам (Set ID 16)	C8: 200-қадам	27 0F: 9999-қадам
...	...	...

* Үлгіге және сигналға байланысты пәрмендер басқаша жұмыс істеуі мүмкін.

01. Қуат (Command: k a)

▶ Теледидардың қуатын *қосу немесе өшіру күйін басқару үшін.

Transmission[k][a][ ][Set ID][ ][Data][Cr]

Деректер 00 : Өшіру 01: *Қуатты қосу

Ack [a][ ][Set ID][ ][OK/NG][Data][x]

▶ Теледидардың қуатын қосу немесе *өшіру күйін көрсету үшін

Transmission[k][a][ ][Set ID][ ][Data][Cr]

Ack [a][ ][Set ID][ ][OK][Data][x]

* Сол сияқты, басқа функциялар «FF» деректерін осы пішім негізінде тасымалдаса, Растау кері байланысы әрбір функция туралы күйді көрсетеді.

02. Арасалмақ еселігі (Command: k c)
(Негізгі сурет өлшемі)

▶ Экранның пішімін реттеу үшін. (Негізгі сурет пішімі)
Сондай-ақ, экран пішімін Q.MENU мәзіріндегі «Арасалмақ еселігі» параметрін пайдаланып реттеуге болады. немесе СУРЕТ мәзірі.

Transmission [k][c][ ][Set ID][ ][Data][Cr]

Деректер 01: Қалыпты экран (4:3)
02: Жалпақ экран (16:9)
04: Масштабтау
05: Масштабтау 2 (Латын Америкасы (тек Колумбия үлгісінен басқа))
06: Бағдарлама/ түпнұсқа арқылы орнатылды
07: 14:9 (Европа, Таяу Шығыс, Колумбия, Азия (Оңтүстік Корея мен Жапония үлгісінен басқа))
09: * Тек іздеу
0B: Толық кеңейту (Европа, Таяу Шығыс, Колумбия, Азия (Оңтүстік Корея мен Жапония үлгісінен басқа))
10 - 1F : Фильм ұлғайту 1 мен 16 арасында

Ack [c][ ][Set ID][ ][OK/NG][Data][x]

* Компьютер кірісін пайдаланып 16:9 немесе 4:3 экранның арасалмақ еселігін таңдайсыз.
* DTV/HDMI/Құрамдас режимінде (жоғары ажыратымдылық) Тек қарап шығу мүмкіндігі қол жетімді.
* Толық кеңейту режимі үлгіге қарай басқаша жұмыс істеуі мүмкін және оған DTV үшін толығымен және ATV, AV үшін жартылай қолдау көрсетіледі.

03. Screen Mute (Экран дыбысын өшіру) (Command: k d)

▶ Экран дыбысын қосуды/өшіруді таңдау үшін.

Transmission [k][d][ ][Set ID][ ][Data][Cr]

Деректер 00 : Экран дыбысын өшіру функциясы қосулы (Сурет қосулы)
Бейне дыбысын өшіру функциясы ажыратулы
01: Экранды өшіру функциясы қосулы (Сурет ажыратулы)
10: Бейне дыбысын өшіру функциясы қосулы

Ack [d][ ][Set ID][ ][OK/NG][Data][x]

* Тек Бейне дыбысын өшіру функциясы қосылған жағдайда, теледидар Экранда көрсету (OSD) дисплейін көрсетеді. Бірақ Экранды өшіру функциясы қосылған жағдайда, теледидар Экранда көрсету дисплейін көрсетпейді.

04. Volume Mute (Дыбысты өшіру) (Command: k e)

▶ Дыбыс деңгейін қосу/ажырату функциясын басқару үшін.
Дыбысты өшіру функциясын қашықтан басқару құралындағы MUTE түймесін пайдаланып реттеуге де болады.

Transmission [k][e][ ][Set ID][ ][Data][Cr]

Деректер 00 : Дыбысты өшіру функциясы қосулы (Дыбыс өшірулі)
01 : Дыбысты өшіру функциясы өшірулі (Дыбыс қосулы)

Ack [e][ ][Set ID][ ][OK/NG][Data][x]

05. Volume Control (Дыбыс деңгейін басқару) (Command: k f)

▶ Дыбыс деңгейін реттеу үшін.
Дыбыс деңгейін қашықтан басқару құралындағы дыбыс деңгейі түймелерімен де реттеуге болады.

Transmission [k][f][ ][Set ID][ ][Data][Cr]

Деректер Ең төмені : 00 - Ең жоғары: 64

Ack [f][ ][Set ID][ ][OK/NG][Data][x]

06. Contrast (Контраст) (Command: k g)

▶ Экран контрастын реттеу үшін.
Контрастты СУРЕТ мәзірінде де реттеуге болады.

Transmission [k][g][ ][Set ID][ ][Data][Cr]

Деректер Ең төмені : 00 - Ең жоғары: 64

Ack [g][ ][Set ID][ ][OK/NG][Data][x]

07. Brightness (Жарықтық) (Command: k h)

▶ Экран жарықтығын реттеу үшін.
Жарықтықты СУРЕТ мәзірінде де реттеуге болады.

Transmission [k][h][ ][Set ID][ ][Data][Cr]

Деректер Ең төмені : 00 - Ең жоғары: 64

Ack [h][ ][Set ID][ ][OK/NG][Data][x]

08. Түс (Command: k i)

► Экран түсін (Түс) реттеу үшін.
Түсті СУРЕТ мәзірінде де реттеуге болады.

Transmission [k][i][ ][Set ID][ ][Data][Cr]

Деректер Ең төмені : 00 - Ең жоғары: 64

Ack [i][ ][Set ID][ ][OK/NG][Data][x]

09. Реңк (Command: k j)

► Экран реңкін реттеу үшін.
Реңкті СУРЕТ мәзірінде де реттеуге болады.

Transmission [k][j][ ][Set ID][ ][Data][Cr]

Деректер қызыл : 00 - Жасыл : 64

Ack [j][ ][Set ID][ ][OK/NG][Data][x]

10. Анықтық (Command: k k)

► Экран анықтығын реттеу үшін.
Анықтықты СУРЕТ мәзірінде де реттеуге болады.

Transmission [k][k][ ][Set ID][ ][Data][Cr]

Деректер Ең төмені: 00 - Ең жоғары: 32

Ack [k][ ][Set ID][ ][OK/NG][Data][x]

11. OSD Select (Экранда көрсету дисплейін таңдау) (Command: k l)

► Қашықтан басқарғанда OSD (Экранда көрсету дисплейі) дисплейін қосу/өшіру функциясын таңдау үшін.

Transmission [k][l][ ][Set ID][ ][Data][Cr]

Деректер 00 : OSD Өшіру 01: OSD қосу

Ack [l][ ][Set ID][ ][OK/NG][Data][x]

12. Remote control lock mode (Қашықтан басқару құралының құлып режимі) (Command: k m)

► Алдыңғы панельдің басқару элементтерін және қашықтан басқару құралын құлыптау үшін.

Transmission [k][m][ ][Set ID][ ][Data][Cr]

Деректер 00 : Құлыпты 01: Құлыпты қосу
Өшіру

Ack [m][ ][Set ID][ ][OK/NG][Data][x]

* Қашықтан басқару құралын пайдаланбасаңыз, осы режимді пайдаланыңыз.
Желі қуаты өшірулі және қосулы болғанда (20 - 30 секундтан кейін өшіру және қосу), сыртқы басқару элементінің құлпы ашылады.

* Күту режимінде (тұрақты қуат көзі таймер арқылы немесе «ka», «mc» пәрмені арқылы ажыратылғанда) перне құлпы қосылған болса, теледидар ИҚ және жергілікті перненің қуат қосу пернесі арқылы қосылмайды.

13. Treble (Жоғары жиіліктер) (Command: k r)

► Жоғарғы жиілікті реттеу үшін.
АУДИО мәзірінде де реттеуге болады.

Transmission [k][r][ ][Set ID][ ][Data][Cr]

Деректер Ең төмені : 00 - Ең жоғары: 64

Ack [r][ ][Set ID][ ][OK/NG][Data][x]

* (Үлгіге байланысты)

14. Bass (Басс) (Command: k s)

► Бассты реттеу үшін.
АУДИО мәзірінде де реттеуге болады.

Transmission [k][s][ ][Set ID][ ][Data][Cr]

Деректер Ең төмені : 00 - Ең жоғары: 64

Ack [s][ ][Set ID][ ][OK/NG][Data][x]

* (Үлгіге байланысты)

15. Баланс (Command: k t)

► Балансты реттеу үшін.
Балансты АУДИО мәзірінде де реттеуге болады.

Transmission [k][t][ ][Set ID][ ][Data][Cr]

Деректер Ең төмені : 00 - Ең жоғары: 64

Ack [t][ ][Set ID][ ][OK/NG][Data][x]

16. Color(Colour) Temperature (Түс температурасы) (Command: x u)

► Түс температурасын реттеу үшін. Түс температурасын СУРЕТ мәзірінде де реттеуге болады.

Transmission [x][u][ ][Set ID][ ][Data][Cr]

Деректер Ең төмені : 00 - Ең жоғары: 64

Ack [u][ ][Set ID][ ][OK/NG][Data][x]

17. ISM Method (ISM әдісі) (Command: j p) (тек плазмалық теледидарда)

► ISM әдісін басқару үшін. ISM әдісін ПАРАМЕТР мәзірінде де реттеуге болады.

Transmission [j][p][ ][Set ID][ ][Data][Cr]

Деректер Ең төмені : 02: Орбитер
08: Қалыпты
20: Түсті жуу

Ack [p][ ][Set ID][ ][OK/NG][Data][x]

18. Эквалайзер (Command : j v)

► Құрылғының EQ мәнін реттеу үшін.

Transmission [j][v][ ][Set ID][ ][Data][Cr]

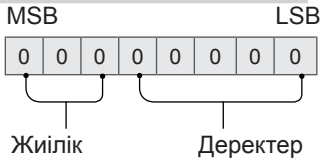

7	6	5	Жиілік	4	3	2	1	0	Қадам
0	0	0	1-жолақ	0	0	0	0	0	0(ондық)
0	0	1	2-жолақ	0	0	0	0	1	1(ондық)
0	1	0	3-жолақ	...	...	...	...	...	...
0	1	1	4-жолақ	1	0	0	1	1	19(ондық)
1	0	0	5-жолақ	1	0	1	0	0	20(ондық)

Acknowledgement [v][ ][Set ID][ ][OK/NG][Data][x]

* Ол үлгіге байланысты болады және дыбыс режимі EQ реттелетін мәні болғанда реттей аласыз.

19. Energy Saving (Энергияны үнемдеу) (Command: j q)

► Теледидардың қуат тұтынуын азайту үшін. Energy Saving (Энергияны үнемдеу) функциясын СУРЕТ мәзірінде де реттеуге болады.

Transmission [j][q][ ][Set ID][ ][Data][Cr]

Деректер
- 00 : Өшіру
- 01 : Ең аз
- 02 : Орташа
- 03 : Ең көп
- 04 : Авто (СКД ТД / ЖШД ТД үшін) / Зерделі сенсор (PDP ТД үшін)
- 05 : Экранды өшіру

* (Үлгіге байланысты)

Ack [q][ ][Set ID][ ][OK/NG][Data][x]

20. Tune Command (Реттеу пәрмені) (Command: m a)

* Бұл пәрмен үлгіге және сигналға байланысты басқаша жұмыс істеуі мүмкін.

• Еуропа, Таяу Шығыс, Колумбия, Азия (Оңтүстік Корея мен Жапония үлгісінен басқа) үшін

► Келесі физикалық нөмірге арнаны таңдаңыз.

Transmission [m][a][ ][Set ID][ ][Data 00][ ]
[Data 01][ ][Data 02][Cr]

* Аналогтық жерүсті/кабель

[Data 00][Data 01] Арна деректері
Деректер 00 : Арна деректерінің жоғарғы байты
Деректер 01 : Арна деректерінің төменгі байты
- 00 00 ~ 00 C7 (Ондық : 0 ~ 199)

Деректер 02 : Кіріс көзі (Аналогтық)
- 00 : Жерүсті теледидары (ATV)
- 80 : Кабельді теледидар (CATV)

* Сандық жерүсті/кабель/жерсерік

[Data 00][Data 01]: Арна деректері
Data 00 : Жоғары арна деректері
Data 01 : Төмен арна деректері
- 00 00 ~ 27 0F (Ондық: 0 ~ 9999)

Data 02 : Кіріс көзі (Сандық)
- 10 : Жерүсті теледидары (DTV)
- 20 : Жерүсті радиосы (Radio)
- 40 : Жерсерік теледидары (SDTV)
- 50 : Жерсерік радиосы (S-Radio)
- 90 : Кабельді теледидар (CADTV)
- a0 : Кабельді радио (CA-Radio)

* Реттеу пәрменінің мысалдары:

1. Аналогтық жерүсті (PAL) 10-арнаға реттеңіз.
Set ID = Барлығы = 00
Деректер 00 және 01 = Арна деректері: 10 = 00 0a
Деректер 02 = Аналогтық жерүсті теледидары = 00
Нәтиже = **ma 00 00 0a 00**

2. Сандық жерүсті (DVB-T) 01-арнаға реттеңіз.
Set ID = Барлығы = 00
Деректер 00 және 01 = Арна деректері: 1 = 00 01
Деректер 02 = Сандық жерүсті теледидары = 10
Нәтиже = **ma 00 00 01 10**

3. Жерсерік (DVB-S) 1000-арнаға реттеңіз.
Set ID = Барлығы = 00
Деректер 00 және 01 = Арна деректері: 1000 = 03 E8
Деректер 02 = Сандық жерсерік теледидары = 40
Нәтиже = **ma 00 03 E8 40**

Ack [a][ ][Set ID][ ][OK][Data 00][Data 01]
[Data 02][x][a][ ][Set ID][ ][NG][Data 00][x]

• Оңтүстік Корея, Солтүстік/Латын Америкасы (Колумбия үлгісінен басқа) үшін

► Арнаны келесі физикалық/мажор/минор нөмірге реттеу үшін.

Transmission [m][a][ ][0][ ][Data00][ ][Data01]
[ ][Data02][ ][Data03][ ][Data04][ ][Data05][Cr]

Сандық арналарда физикалық, мажор және минор арна нөмірі бар. Физикалық нөмір — нақты сандық арна нөмірі, Мажор — арна салыстырылуы керек нөмір, ал Минор — бағыныңқы арна. ATSC тюнері арнаны Мажор/минор нөмірінен автоматты түрде салыстыратындықтан, Физикалық нөмір пәрменді сандық түрде жібергенде қажет емес.

* Аналогтық жерүсті/кабель

Деректер 00 : Физикалық арна нөмірі
- Жерүсті (ATV) : 02~45 (Ондық: 2 ~ 69)
- Кабель (CATV) : 01, 0E~7D (Ондық : 1, 14~125)

[Data 01 ~ 04]: Мажор/минор арна нөмірі
Деректер 01 және 02: xx (Бәрі бір)
Деректер 03 және 04: xx (Бәрі бір)
Деректер 05: Кіріс көзі (Аналогтық)
- 00 : Жерүсті теледидары (ATV)
- 01 : Кабельді теледидар (CATV)

* Сандық жерүсті/кабель

Деректер 00 : xx (Бәрі бір)

[Data 01][Data 02]: Мажор арна нөмірі
Деректер 01 : Арна деректерінің жоғарғы байты
Деректер 02 : Арна деректерінің төменгі байты
- 00 01 ~ 27 0F (Ондық: 1 ~ 9999)

[Data 03][Data 04]: Минор арна нөмірі
Деректер 03 : Арна деректерінің жоғарғы байты
Деректер 04 : Арна деректерінің төменгі байты

Деректер 05 : Кіріс көзі (Сандық)
- 02 : Антенналық теледидар (DTV) – Физикалық арна нөмірін пайдалану
- 06 : Кабельдік теледидар (CADTV) – Физикалық арна нөмірін пайдалану
- 22 : Антенналық теледидар (DTV) – Физикалық арна нөмірін пайдаланбау
- 26 : Кабельдік теледидар (CADTV) - Физикалық арна нөмірін пайдаланбау
- 46 : Кабельдік теледидар (CADTV) – Тек физикалық/негізгі арна нөмірін пайдалану (Бір бөлікті арна)
- 66 : Кабельдік теледидар (CADTV) – Тек негізгі арна нөмірін пайдалану (Бір бөлікті арна)
- 0b : Кабельді DTV Plus – Физикалық арна нөмірін пайдалану
- 2b : Кабельді DTV Plus – Физикалық арна нөмірін пайдаланбау
- 4b : Кабельді DTV Plus – Тек физикалық/негізгі арна нөмірін пайдалану (Бір бөлікті арна)
- 6b : Кабельді DTV Plus – Тек негізгі арна нөмірін пайдалану (Бір бөлікті арна)

Үлкен және кіші арна деректері үшін екі байт қолданылады, бірақ әдетте төмен байт жалғыз пайдаланылады (жоғары байт — 0).

* Реттеу пәрменінің мысалдары:
1. Аналогтық кабельдің (NTSC) 35-арнасына реттеңіз.
Set ID = Барлығы = 00
Деректер 00 = Арна деректері: 35 = 23
Деректер 01 және 02 = Мажор жоқ = 00 00
Деректер 03 және 04 = Минор жоқ = 00 00
Деректер 05 = Аналогтық кабель теледидары = 01
Барлығы = **ma 00 23 00 00 00 00 01**

2. Сандық жергілікті (ATSC) 30-3-арнасына реттеңіз.
Set ID = Барлығы = 00
Деректер 00 = Физикалықты білмеймін = 00
Деректер 01 және 02 = Мажор: 30 = 00 1E
Деректер 03 және 04 = Минор: 3 = 00 03
Деректер 05 = Сандық жергілікті теледидар = 22
Барлығы = **ma 00 00 00 1E 00 03 22**

Ack [a][ ][Set ID][ ][OK][Data 00][Data 01]
[Data 02][Data 03][Data 04][Data 05]
[x][a][ ][Set ID][ ][NG][Data 00][x]

• Жапония үлгісі үшін
► Арнаны келесі физикалық/мажор/минор нөмірге реттеу үшін.

Transmission [m][a][ ][0][ ][Data00][ ][Data01]
[ ][Data02][ ][Data03][ ][Data04][ ][Data05][Cr]

* Сандық жерүсті/жерсерік
Деректер 00: xx (Бәрі бір)

[Data 01][Data 02]: Мажор арна нөмірі
Деректер 01 : Арна деректерінің жоғарғы байты
Деректер 02 : Арна деректерінің төменгі байты
- 00 01 ~ 27 0F (Ондық: 1 ~ 9999)

[Data 03][Data 04]: Минор/Бөлім арнасының нөмірі
(Жерсерікте бәрі бір)
Деректер 03 : Арна деректерінің жоғарғы байты
Деректер 04 : Арна деректерінің төменгі байты

Деректер 05 : Кіріс көзі (Жапония үшін сандық/жерсеріктік)
- 02 : Жерүсті теледидары (DTV)
- 42 : Жерүсті теледидары (DTV) – Тек физикалық/негізгі арна нөмірін пайдалану (Бір бөлікті арна)
- 62 : Жерүсті теледидары (DTV) – Тек негізгі арна нөмірін пайдалану (Бір бөлікті арна)
- 07 : BS (Жерсерік таратуы)
- 08 : CS1 (1-байланыс жерсерігі)
- 09 : CS2 (2-байланыс жерсерігі)

* Реттеу пәрменінің мысалдары:
1 Сандық жерүсті (ISDB-T) 17-1 арнасына реттеңіз.
Set ID = Барлығы = 00
Деректер 00 = Физикалықты білмеймін = 00
Деректер 01 және 02 = Мажор: 17 = 00 11
Деректер 03 және 04 = Минор/Бөлім: 1 = 00 01
Деректер: 05 = Сандық жерүсті теледидары = 02
Барлығы = **ma 00 00 00 11 00 01 02**

2. BS (ISDB-BS) 30-арнасына реттеңіз.
Set ID = Барлығы = 00
Деректер 00 = Физикалықты білмеймін = 00
Деректер 01 және 02 = Мажор: 30 = 00 1E
Деректер: 03 және 04 = Бәрі бір = 00 00
Деректер 05 = Сандық BS теледидары = 07
Барлығы = **ma 00 00 00 1E 00 00 07**

* Бұл мүмкіндік үлгіге байланысты басқаша болады.

Ack [a][ ][Set ID][ ][OK][Data 00][Data 01]
[Data 02][Data 03][Data 04][Data 05]
[x][a][ ][Set ID][ ][NG][Data 00][x]

21. Channel(Programme) (Арна(Бағдарлама)) Add/Del(Skip) (Қосу/Жою(Өткізу)) (Command: m b)

► Келесі жолы ағымдағы арнаны (бағдарламаны) өткізу үшін.

Transmission [m][b][ ][Set ID][ ][Data][Cr]

Деректер 00: Del(ATSC,ISDB)/ Skip(DVB) (Жою(ATSC,ISDB)/ Өткізу(DVB)) 01: Қосу

Ack [b][ ][Set ID][ ][OK/NG][Data][x]

* Жою (ATSC, ISDB)/ өткізу(DVB) немесе қосу үшін сақталған арна күйін орнатыңыз.

22. Key (Перне) (Command: m c)

► Қашықтағы ИҚ перненің кодын жіберу үшін.

Transmission [m][c][ ][Set ID][ ][Data][Cr]

Деректер Перне коды- p.2.

Ack [c][ ][Set ID][ ][OK/NG][Data][x]

23. Control Back Light (Артқы жарықты басқару) (Command: m g)

• СКД теледидары/ЖШД теледидары үшін

► Артқы жарықты басқару үшін.

Transmission [m][g][ ][Set ID][ ][Data][Cr]

Деректер Ең төмені : 00 - Ең жоғары: 64

Ack [g][ ][Set ID][ ][OK/NG][Data][x]

Control Panel Light (Басқару панелінің шамы) (Command: m g)

• Плазмалы теледидар үшін

► Панель шамын басқару үшін.

Transmission [m][g][ ][Set ID][ ][Data][Cr]

Деректер Ең төмені : 00 - Ең жоғары: 64

Ack [g][ ][Set ID][ ][OK/NG][Data][x]

24. Input select (Кіріс көзін таңдау) (Command: x b)
(Негізгі сурет кірісі)

► Негізгі сурет үшін кіріс көзін таңдау үшін.

Transmission [x][b][ ][Set ID][ ][Data][Cr]

Деректер
00: DTV 01: CADTV
02: DTV жерсерігі ISDB-BS (Жапония) 10: ATV
03: ISDB-CS1 (Жапония)
04: ISDB-CS2 (Жапония)
11: CATV
20: AV немесе AV1 21: AV2
40: Component1 41: Component2
60: RGB
90: HDMI1 91: HDMI2
92: HDMI3 93: HDMI4

Ack [b][ ][Set ID][ ][OK/NG][Data][x]

* Бұл функция үлгіге және сигналға байланысты болады.

25. 3D(Command: x t) (тек 3D үлгілер)
(Үлгіге байланысты)

► Теледидар үшін 3D режиміне өзгерту үшін.

Transmission [x][t][ ][Set ID][ ][Data 00][ ][Data 01]
[ ][Data 02][ ][Data 03][Cr]

* (Үлгіге байланысты)
Деректер құрылымы
[Data 00] 00 : 3D қосулы
01 : 3D өшірулі
02 : 3D - 2D
03 : 2D - 3D
[Data 01] 00 : Жоғарғы және төменгі
01 : Қатар
02 : Тексеру тақтасы
03 : Кадр бірізді
04 : Баған аралығын орнату
05 : Жол аралығын орнату
[Data 02] 00 : Оңнан солға
01 : Солдан оңға
[Data 03] 3D әсері(3D тереңдігі): Ең төмен : 00 - Ең жоғарғы : 14
(*Он алтылық код арқылы тасымалданады)

* [Деректер 02], [Деректер 03] функциялары үлгіге және сигналға байланысты болады.
* Егер [Data 00] 00 (3D қосулы) болса, [Data 03] мағынасы жоқ.
* Егер [Data 00] 01 (3D өшірулі) немесе 02 (3D - 2D) болса, [Data 01], [Data 02] және [Data 03] мағынасы жоқ.
* Егер [Data 00] 03(2D - 3D) болса, [Data 01] және [Data 02] мағынасы жоқ.
* Егер [Data 00] параметрі 00 (3D қосулы) немесе 03 (2D-3D) болса, [Data 03] параметрі тек 3D режимі (Жанр) тек қолмен болғанда жұмыс істейді.
* Барлық 3D үлгі параметрлері ([Data 01]) таратуға/бейне сигналына сай қол жетімді болмауы мүмкін.

[Data 00]	[Data 01]	[Data 02]	[Data 03]
00	O	O	O
01	x	x	x
02	x	x	x
03	x	O	O

X : бәрі бір

Ack [t][ ][Set ID][ ][OK][Data00][Data01][Data02]
[Data03][x]
[t][ ][Set ID][ ][NG][Data00][x]

26. Extended 3D (Кеңейтілген 3D)(Command: x v) (тек 3D үлгілер)
(Үлгіге байланысты)

► Теледидар үшін 3D опциясына өзгерту үшін.

Transmission [x][v][ ][Set ID][ ][Data 00][ ]
[Data 01][Cr]

[Data 00] 3D параметрі
00 : 3D суретін түзету
01 : 3D тереңдігі (3D режимі тек қолмен)
02 : 3D Қарау нүктесі
06 : 3D түсін түзету
07 : 3D дыбысын масштабтау
08 : Қалыпты сурет көрінісі
09 : 3D режимі (Жанр)

[Data 01] Онда әрбір 3D параметрі үшін [Data 00] тарапынан анықталған жеке ауқым бар.

1) [Data 00] 00
00 болған кезде : Оңнан солға
01 : Солдан оңға

2) [Data 00] 01, 02 болған кезде
Деректер Ең төмен: 0 - Ең жоғарғы: 14 (*он алтылық код арқылы тасымалдау)
Деректер мәнінің ауқымы (0 - 20) қарау нүктесі ауқымын (-10-+10) автоматты түрде түрлендіреді (Үлгіге байланысты)
* Бұл опция тек 3D режимі (Жанр) қолмен болғанда жұмыс істейді.

3) [Data 00] 06 болған кезде, 07
00 : Өшірулі
01 : Қосулы

4) [Data 00] 08
00 болған кезде: 3D-2D режимінен түрлендірілген 2D бейнесін 3D бейнесіне қайтару
01 : 3D бейнесінен 2D бейнесіне өзгерту, 2D-3D бейнесінен басқа
* Түрлендіру жағдайы сәйкес келмесе, пәрмен қате ретінде қаралады.

5) [Data 00] 09 болғанда

00: Стандартты	01: Спорт
02: Кинотеатр	03: Экстремалды
04: Қолмен	05: Авто

Ack [v][ ][Set ID][ ][OK][Data00][Data01][x]
[v][ ][Set ID][ ][NG][Data00][x]

27. Auto Configure (Параметрлерді автоматты түрде реттеу) (Command: j u)
(Үлгіге байланысты)

► Автоматты түрде суреттің орнын реттеп, бейненің дірілдеуін азайтады. Бұл функция тек қана RGB (PC) режимінде жұмыс істейді.

Transmission [j][u][ ][Set ID][ ][Data][Cr]

Data 01: Автоматты конфигурациялау пәрменін іске қосыңыз

Ack [u][ ][Set ID][ ][OK/NG][Data][x]


LG
Life's Good