LG SIGNATURE

www.lg.com

OLED88Z2*

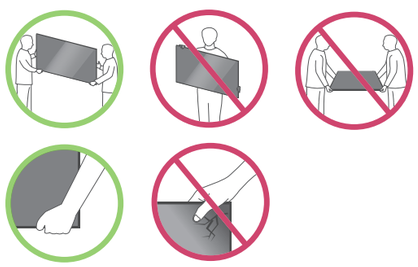

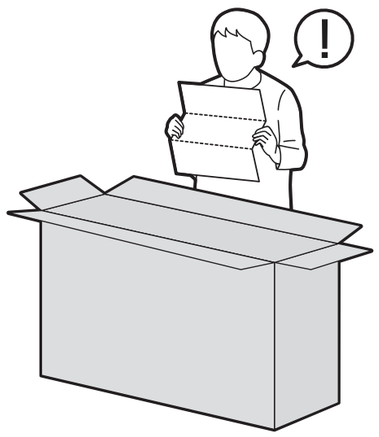

MFL71851272202REV00

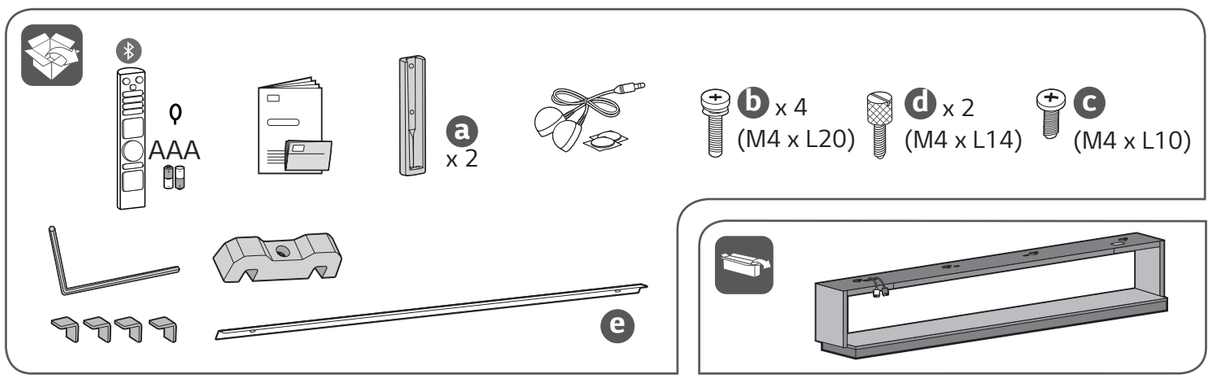

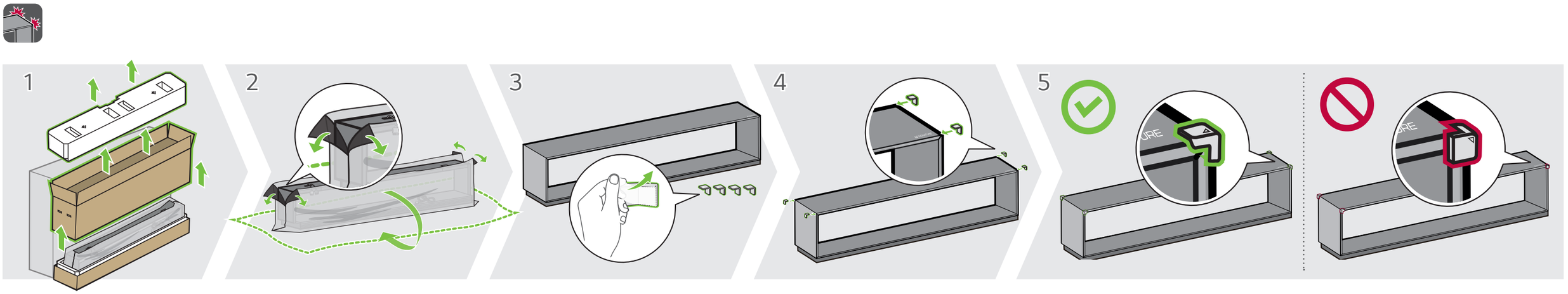

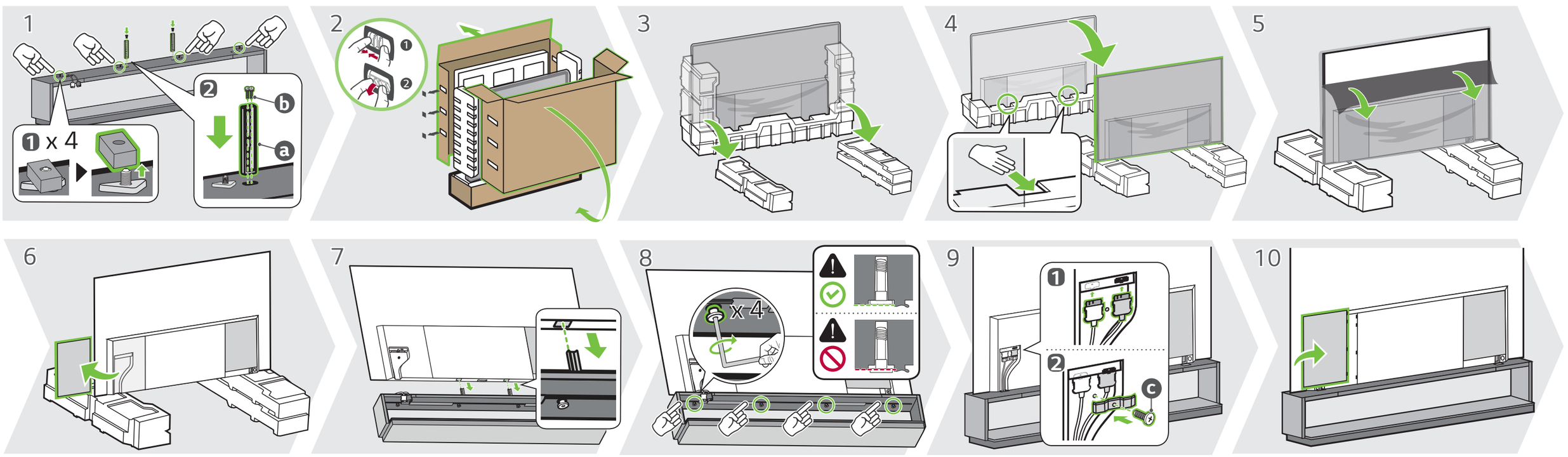

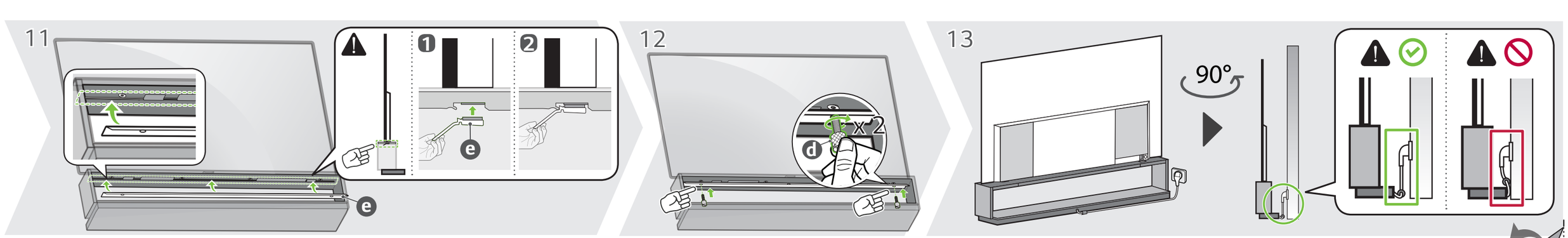

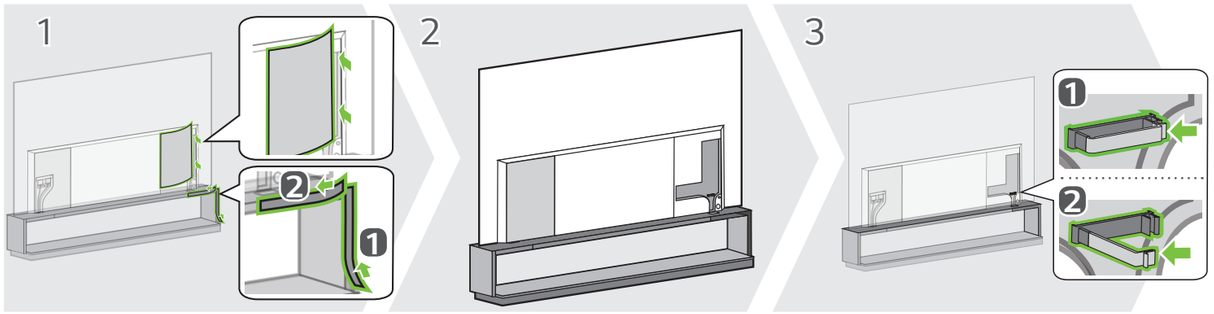

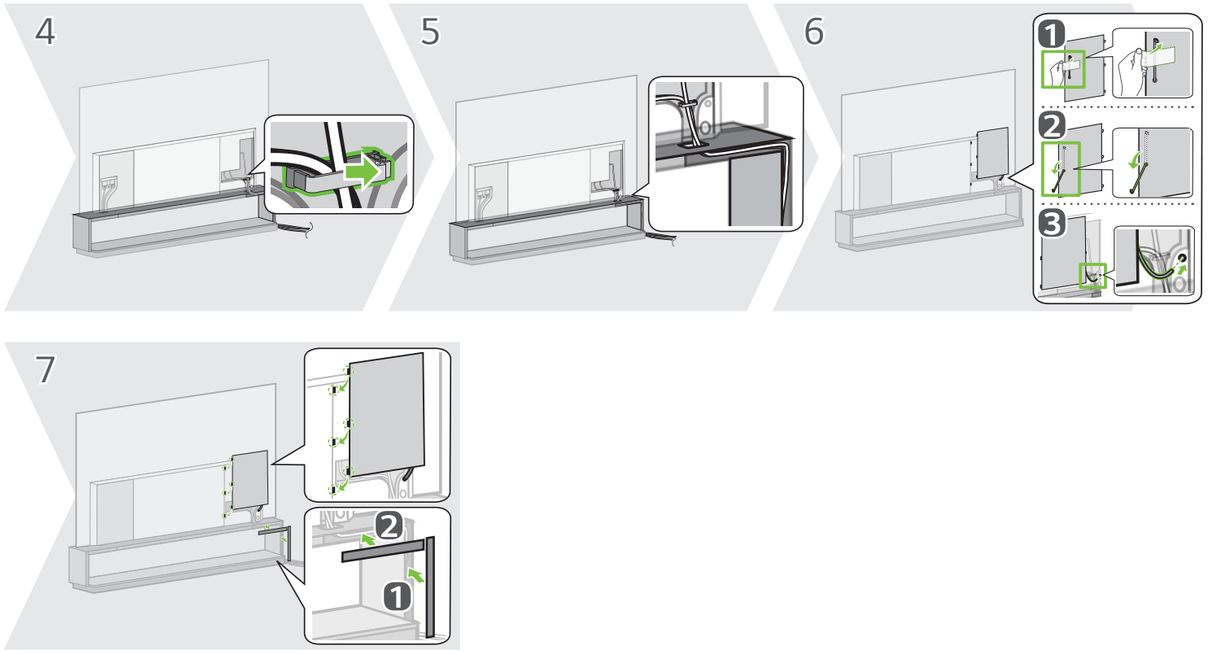

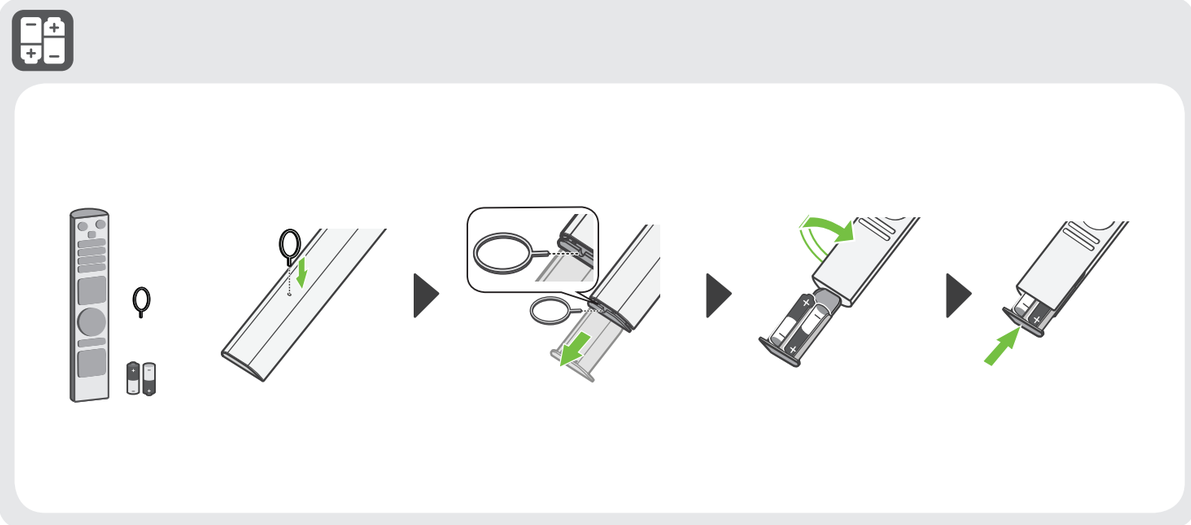



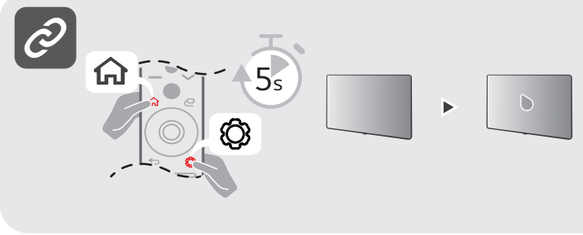



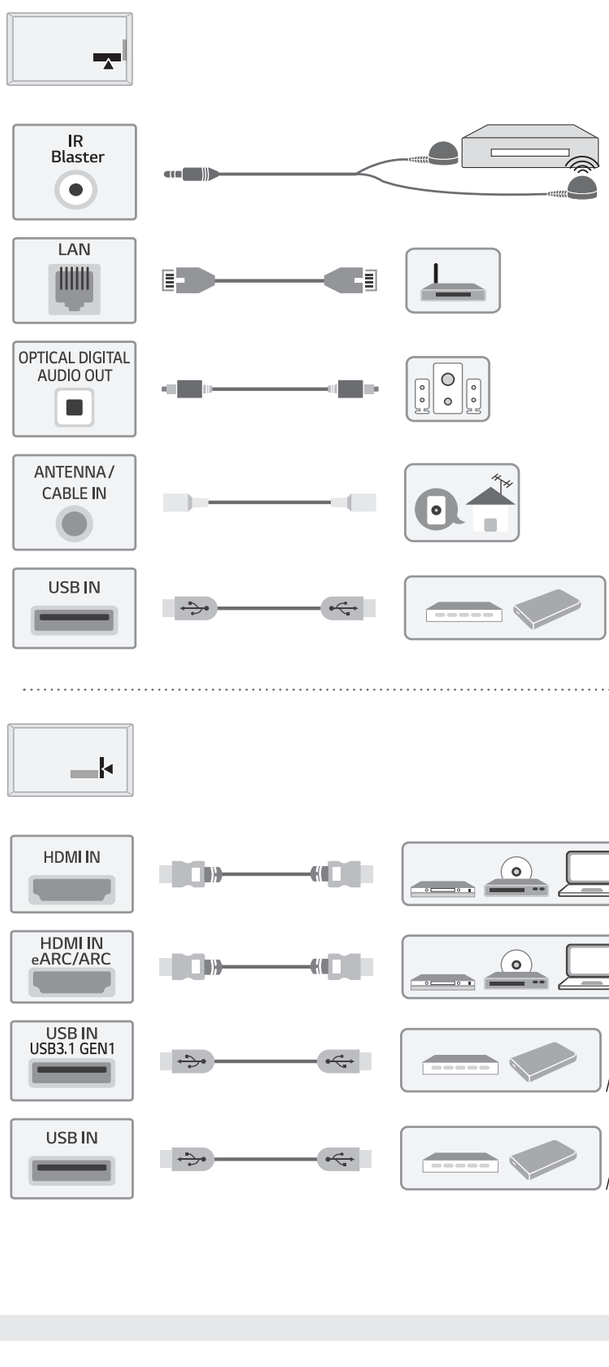

	寬 (毫米) / W (mm)	含底座 (毫米) / With stand (mm)		不含底座 (毫米) / Without stand (mm)		含底座 (公斤) / With stand (kg)	不含底座 (公斤) / Without stand (kg)
		深 / D	高 / H	深 / D	高 / H		
OLED88Z2PCA	1961	281	1456	49.9	1120	104	42
電源要求 / Power requirement						AC 200-240 V~ 50/60 Hz	

粵語 • 閱讀安全及參考資料。

English • Read **Safety and Reference**.

⊕ :視乎型號而定
Depending on model