LG
Life's Good

ITALIANO

MANUALE DEL'UTENTE

CONDIZIONATORE D'ARIA

Leggere attentamente questo manuale e conservarlo per riferimento futuro.

AERATORE
Traduzione delle istruzioni originali

www.lg.com

Copyright © 2016 - 2021 LG Electronics Inc. All Rights Reserved.

SOMMARIO

3 PRECAUZIONI DI SICUREZZA

7 PRIMA DEL FUNZIONAMENTO

7 Preparazione del funzionamento

7 Utilizzo

7 Pulizia e manutenzione

7 Assistenza

8 INTRODUZIONE

8 Caratteristiche

10 ISTRUZIONI PER IL FUNZIONAMENTO (ACCESSORI)

10 Nomi e funzioni sul telecomando

11 Metodo di funzionamento e selezione del volume aria funzionamento interconnesso con tipo ad ventilazione

12 Metodo di funzionamento e selezione del volume aria-singola ventilazione a espansione diretta

13 Modalità di ventilazione veloce/risparmio energetico

14 CARATTERISTICHE

14 Areazione tramite lo scambiatore di calore totale

14 Aerazione normale

15 MANUTENZIONE E ASSISTENZA

15 Gestione e pulizia

15 Metodo di estrazione delle parti

16 Metodo di pulizia e sostituzione delle parti

17 Montaggio e controllo dopo la manutenzione

18 CONTROLLARE L'ELEMENTO PRIMA DI NOTIFICARE UN GUASTO

Precauzioni di sicurezza

È necessario seguire le seguenti istruzioni per prevenire lesioni alle persone o danni alla proprietà.
L'utilizzo errato causato dalla mancata osservanza delle istruzioni può causare danni o lesioni. La gravità viene classificata nel modo seguente.

⚠ **AVVERTENZA**	Questo simbolo indica la possibilità di lesioni gravi o decesso.
⚠ **ATTENZIONE**	Questo simbolo indica il rischio di lesioni alla persona o di danni alla proprietà.

Il significato dei simboli utilizzati in questo manuale è spiegato di seguito.

	**Non fare assolutamente.**
	**Seguire attentamente le istruzioni.**

⚠ AVVERTENZA

Installazione

- Non utilizzare interruttori di circuito difettosi o di potenza inferiore. Utilizzare questa apparecchiatura su un circuito dedicato.
  - C'è il rischio di scossa elettrica o incendio.
- Per i collegamenti elettrici, rivolgersi al rivenditore, a un elettricista qualificato o a un centro di assistenza autorizzato.
  - Non smontare o riparare il prodotto. C'è il rischio di scossa elettrica o incendio.
- Eseguire sempre la messa a terra del prodotto.
  - C'è il rischio di scossa elettrica o incendio.
- Installare il pannello e il coperchio della centralinain modo sicuro.
  - C'è il rischio di scossa elettrica o incendio.
- Installare sempre un circuito e un interruttore dedicati.
  - Il cablaggio o l'installazione non corretti possono provocare incendi o scosse elettriche
- Usare fusibili o interruttore di circuito della potenza nominale corretta.
  - C'è il rischio di scossa elettrica o incendio.
- Non modificare o prolungare il cavo di alimentazione.
  - C'è il rischio di scossa elettrica o incendio.
- Non installare, rimuovere o reinstallare l'unità (rivolto al cliente).
  - C'è il rischio di scossa elettrica, incendio, esplosione o lesioni.

- Disimballare e installare il prodotto con attenzione.
  - I bordi taglienti possono causare infortuni. Prestare particolare attenzione in caso di bordi e alette sul condensatore e sull'evaporatore.
- Per l'installazione, contattare sempre il concessionario o un centro di assistenza autorizzato.
  - C'è il rischio di scossa elettrica, incendio, esplosione o lesioni.
- Non montare il prodotto su un supporto difettoso.
  - Può provocare lesioni, incidenti o danni al prodotto.
- Non lasciare l'aeratore in funzione per periodi molto lunghi, se il tasso di umidità è molto elevato e se una porta o una finestra sono aperte.
  - L'umidità può condensarsi e bagnare o danneggiare i mobili.
- Per la reinstallazione del prodotto già installato, contattare sempre il concessionario o un centro di assistenza autorizzato.
  - C'è il rischio di incendi, scosse elettriche, esplosioni o lesioni.
- Non aprire il coperchio di manutenzione del corpo principale durante il funzionamento.
  - L'errata connessione può causare scosse elettriche.
- Utilizzare il foro di aspirazione dell'aria esterna con la retina, per impedire l'ingresso di uccelli.
  - Rimuovere i corpi estranei, ad esempio i nidi di uccelli. In caso contrario, l'ossigeno all'interno può risultare scarso.
- Installare l'ingresso dell'aria in un luogo in cui non venga aspirata direttamente aria inquinata.
  - Può provocare incidenti tra l'asfissia, dovuta dell'aspirazione di gas dannosi (CO, ecc.).
- Installare il prodotto in un punto in grado di sostenerne il peso.
  - In caso contrario, la sua caduta può provocare incidenti.
- È necessario prendere precauzioni per evitare il riflusso dei gas nella stanza dalla canna fumaria aperta o da altri elettrodomestici a combustione.

Funzionamento

- Avere cura di non tirare o danneggiare il cavo di alimentazione durante il funzionamento.
  - C'è il rischio di scossa elettrica o incendio.
- Non coprire in alcun modo il cavo di alimentazione.
  - C'è il rischio di scossa elettrica o incendio.
- Non toccare (utilizzare) il proodotto con le mani bagnate.
  - C'è il rischio di incendio o scosse elettriche.

- Non sistemare un riscaldatore o altre apparecchiature accanto al cavo di alimentazione.
  - C'è il rischio di scossa elettrica e incendio.
- Evitare l'ingresso di acqua nelle parti elettriche.
  - C'è il rischio di incendio o di guasti al prodotto o scosse elettriche.
- Non conservare o utilizzare gas infiammabili o combustibili accanto al prodotto.
  - C'è il rischio di incendio o di guasti al prodotto.
- In caso di perdite di gas infiammabile, spengere il gas e aprire una finestra per far cambiare aria prima di accendere il prodotto.
  - Non utilizzare il telefono o accendere o spegnere gli interruttori. C'è il rischio di esplosioni o incendi.
- In caso di rumori strani o piccole fuoriuscite di fumo dal prodotto. Spegnere l'interruttore.
  - C'è il rischio di scosse elettriche o incendio.
- Arrestarlo e chiudere la finestra durante tempeste o uragani.
  Se possibile, rimuovere il prodotto dalla finestra prima dell'arrivo di uragani.
  - C'è il rischio di incendio, guasti al prodotto o scosse elettriche.
- Quando il prodotto è bagnato (immerso nell'acqua o coperto d'acqua), rivolgersi a un centro di assistenza autorizzato.
  - C'è il rischio di scossa elettrica o incendio.
- Fare attenzione che l'acqua non penetri nel prodotto.
  - C'è il rischio di scossa elettrica, incendio o danni al prodotto.
- Spegnere l'interruttore durante le operazioni di manutenzione o pulizia del prodotto.
  - C'è il rischio di scosse elettriche.
- Non toccare il circuito dedicato con le mani bagnate.
  - C'è il rischio di scosse elettriche.
- Utilizzare uno scaletto o uno sgabello durante la pulizia o la manutenzione del prodotto.
  - Fare attenzione a non procurarsi lesioni personali.

⚠ ATTENZIONE

Installazione

- Per sollevare e trasportare il prodotto sono necessarie almeno due persone.
  - Evitare lesioni personali.

- Non installare il prodotto in luoghi esposti direttamente al vento di mare (spruzzi di sale).
  - Può provocare la corrosione del prodotto. La corrosione, particolarmente sulle alette del condensatore e dell'evaporatore può provocare guasti del prodotto o un funzionamento inefficiente.
- La garanzia decade nel momento in cui un individuo che non sia un tecnico professionista installi, ripari o alteri i prodotti LG Electronics Air Conditioning.
  - Tutti i costi associati alle riparazioni sono completamente a carico del proprietario.
- Non installare l'unità in atmosfere potenzialmente esplosive.

Funzionamento

- Non esporre la pelle direttamente all'aria fredda per periodi prolungati (non sedersi esposti alle correnti d'aria).
  - Ciò potrebbe causare danni alla salute.
- Non utilizzare il prodotto per scopi speciali, quali la conservazione dei cibi, di opere d'arte, ecc., è un aeratore e non un sistema di refrigerazione di precisione.
  - C'è il rischio di danni o perdita di proprietà.
- Utilizzare un panno morbido per la pulizia.
  - C'è il rischio di scosse elettriche, incendio o danni alle parti in plastica del prodotto.
- Non calpestare o sistemare oggetti sul prodotto (unità esterne)
  - C'è il rischio di infortuni alle persone e guasti al prodotto.
- Utilizzare uno scaletto o uno sgabello durante la pulizia o la manutenzione del prodotto.
  - Fare attenzione a non procurarsi lesioni personali.
- Questo apparecchio non è concepito per l'uso da parte di persone (compresi bambini) con capacità fisiche, sensoriali o mentali ridotte o con mancanza di esperienza o conoscenza, a meno che non venga loro fornita supervisione o le istruzioni concernenti l'uso dell'apparecchio da parte di una persona responsabile della loro sicurezza. E' consigliabile vigilare sui bambini affinché essi non giochino con l'elettrodomestico.
- Questo apparecchio può essere usato dai bambini di età superiore a 8 anni e da persone con capacità fisiche, sensoriali o mentali ridotte o con mancanza di esperienza o conoscenza solo se esse si trovano sotto la supervisione o hanno ricevuto le istruzioni concernenti l'uso dell'apparecchio in modo sicuro e abbiano compreso i rischi coinvolti. I bambini non devono giocare con l'apparecchio. La pulizia e la manutenzione utente non devono essere eseguite dai bambini senza supervisione.

Prima del funzionamento

Preparazione del funzionamento

Contattare un installatore specializzato.

Utilizzare un circuito dedicato.

Utilizzo

L'esposizione prolungata alle correnti d'aria dirette può risultare dannoso per la salute.
Non esporre prolungatamente persone, animali o piante alle correnti d'aria dirette.

A causa della possibilità di scarsità di ossigeno, aerare la stanza se utilizzato insieme a stufe o altri dispositivi di riscaldamento.

Non utilizzare l'aeratore per scopi speciali non specificati (ad es., conservazione di dispositivi di precisione, alimenti, animali, piante e opere d'arte). Tale utilizzo può danneggiare gli elementi.

Pulizia e manutenzione

Non toccare le parti metalliche dell'unità durante la rimozione del filtro.
C'è il rischio di lesioni quando si maneggiano bordi metallici.

Non utilizzare acqua per la pulizia della parte interna dell'aeratore.
L'esposizione all'acqua può distruggere l'isolamento, provocando possibili scosse elettriche.

Durante la pulizia dell'unità, verificare prima che l'alimentazione e l'interruttore siano disattivati.
Durante il funzionamento la ventola ruota a velocità molto alta.
È possibile ferirsi se si attiva l'alimentazione dell'unità durante la pulizia delle parti interne.

Assistenza

Per le operazioni di riparazione e manutenzione, contattare il concessionario autorizzato.

Introduzione

Caratteristiche

• 250 / 350 / 500 CMH

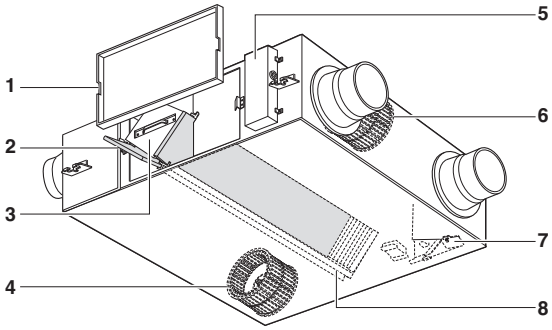

1. Coperchio manutenzione

2. Filtro dell'aria
Previene l'intasamento dello scambiatore di calore totale a causa della polvere.

3. Scambiatore di calore totale
Scambia la temperatura e l'umidità tra l'aria di alimentazione e l'aria di scarico.

4. Soffiante per lo scarico
Soffiante per scaricare l'aria inquinata all'esterno.

5. Centralina

6. Soffiante per l'aria di alimentazione
Soffiante per aspirare l'aria esterna.

7. Piastra dell'umidificatore
Converte l'areazione tramite lo scambiatore totale di calore ad areazione normale.

8. Supporto dello scambiatore di calore totale
Utilizzato per la guida di installazione della guida dello scambiatore.

❊ La figura dello scambiatore di calore totale può risultare diversa in base al modello del prodotto.

❊ Il filtro HEPA è un prodotto opzionale esclusivo per il sistema di ventilazione che viene venduto separatamente.

• **800 / 1 000 CMH**

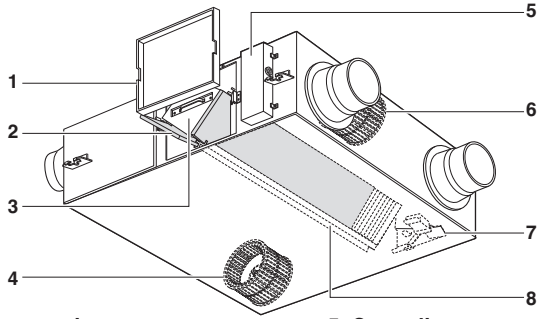

1. Coperchio manutenzione
2. Filtro dell'aria
Previene l'intasamento dello scambiatore di calore totale a causa della polvere.
3. Scambiatore di calore totale
Scambia la temperatura e l'umidità tra l'aria di alimentazione e l'aria di scarico.
4. Soffiante per lo scarico
Soffiante per scaricare l'aria inquinata all'esterno.
5. Centralina
6. Soffiante per l'aria di alimentazione
Soffiante per aspirare l'aria esterna.
7. Piastra dell'umidificatore
Converte l'areazione tramite lo scambiatore totale di calore ad areazione normale.
8. Supporto dello scambiatore di calore totale
Utilizzato per la guida di installazione della guida dello scambiatore.

❊ La figura dello scambiatore di calore totale può risultare diversa in base al modello del prodotto.
❊ Il filtro HEPA è un prodotto opzionale esclusivo per il sistema di ventilazione che viene venduto separatamente.

• **1 500 / 2 000 CMH**

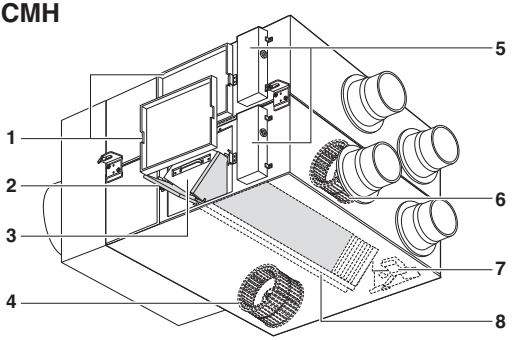

1. Coperchio manutenzione
2. Filtro dell'aria
Previene l'intasamento dello scambiatore di calore totale a causa della polvere.
3. Scambiatore di calore totale
Scambia la temperatura e l'umidità tra l'aria di alimentazione e l'aria di scarico.
4. Soffiante per lo scarico
Soffiante per scaricare l'aria inquinata all'esterno.
5. Centralina
6. Soffiante per l'aria di alimentazione
Soffiante per aspirare l'aria esterna.
7. Piastra dell'umidificatore
Converte l'areazione tramite lo scambiatore totale di calore ad areazione normale.
8. Supporto dello scambiatore di calore totale
Utilizzato per la guida di installazione della guida dello scambiatore.

❊ La figura dello scambiatore di calore totale può risultare diversa in base al modello del prodotto.
❊ Il filtro HEPA è un prodotto opzionale esclusivo per il sistema di ventilazione che viene venduto separatamente.

Istruzioni per il funzionamento (Accessori)

Nomi e funzioni sul telecomando

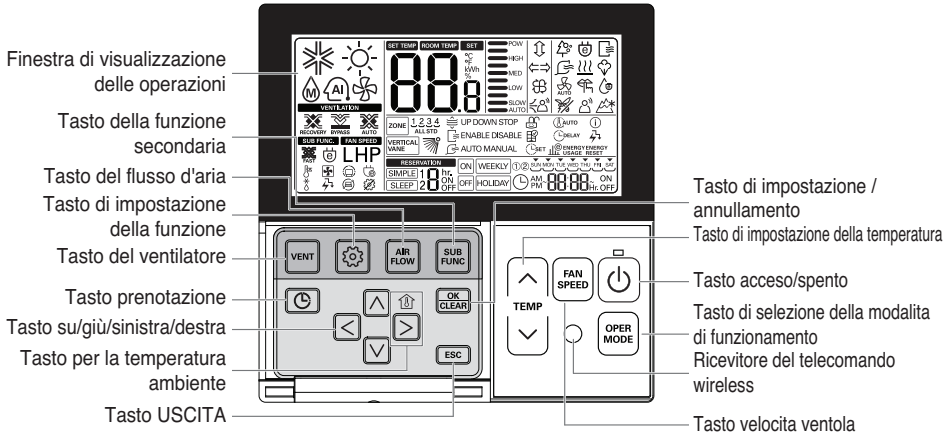

Finestra di visualizzazione delle operazioni : Permette di visualizzare lo stato delle operazioni e delle impostazioni
Tasto del ventilatore : Per le operazioni di interblocco del condizionatore d'aria e del ventilatore
Tasto di impostazione della funzione : Per selezionare la funzione operazioni aggiuntive
Tasto del flusso d'aria : Per selezionare i flussi d'aria
Tasto della funzione secondaria : Per selezionare la funzione operazioni aggiuntive
Tasto prenotazione : Per programmare il programma
Tasto su/giù/sinistra/destra : Per modificare le impostazioni nel menu
Tasto per la temperatura ambiente : Per controllare la temperatura interna
Tasto USCITA : Per uscire dal menu
Tasto di impostazione /annullamento : Per salvare le impostazioni nel menu
Tasto di impostazione della temperatura : Per modificare la temperatura desiderata
Tasto velocita ventola : Per selezionare la velocità della ventola
Tasto acceso/spento : Per accendere / spegnere con un telecomando
Pulsante di selezione modalità : Per selezionare la modalità operativa
Ricevitore del telecomando wireless

❉ Alcune funzioni potrebbero non essere disponibili e visualizzate in base al tipo di prodotto.
❉ Mostrerà uno strano valore alla temperatura ambiente se il telecomando cablato non è collegato.

Metodo di funzionamento e selezione del volume aria funzionamento interconnesso con tipo ad ventilazione

È utilizzato quando il condizionatore d'aria è interconnesso con il prodotto di ventilazione.
La funzione raffredda e rinfresca l'aria interna utilizzando il prodotto di ventilazione insieme alla funzione di condizionamento d'aria.

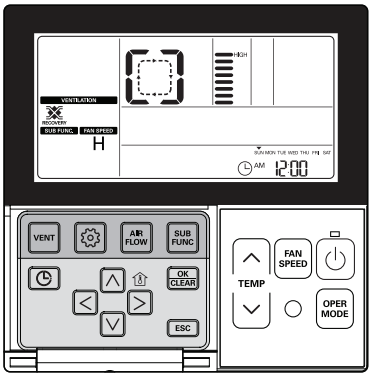

Funzionamento interconnesso della ventilazione

1 Premere il pulsante [VENT] sul pannello di controllo del telecomando.
- È utilizzato solo quando il condizionatore d'aria e la ventilazione generale sono interconnessi.



2 La ventilazione si avvia premendo il pulsante 'Start/Stop' (avvia/interrompi) in modalità ventilazione.

3 Premere il pulsante [OPER MODE] per cambiare la modalità di ventilazione.
Premere il pulsante di selezione dell'operazione per cambiare la modalità nell'ordine: 'riscaldamento → normale → automatico'.
❊ Viene visualizzato sul display del telecomando solo in modalità di ventilazione e visualizza la temperatura desiderata quando torna alla modalità di condizionamento dell'aria.



4 Premere il pulsante [FAN SPEED] in modalità di ventilazione generale per cambiare la velocità del flusso dell'aria.
Premere il pulsante della velocità del flusso dell'aria per cambiare la modalità nell'ordine: 'basso → alto → super'.
Se è installato il sensore di CO_2, si può passare tra le seguenti scelte: 'basso → alto → super → auto'.



5 Tornare alla modalità condizionatore d'aria
1) Conversione automatica: se non è premuto nessun pulsante per almeno 15 secondi, si torna automaticamente alla modalità condizionatore d'aria.
2) Conversione manuale: premere il pulsante [VENT] in modalità ventilazione per effettuare la conversione manuale.

Metodo di funzionamento e selezione del volume aria-singola ventilazione a espansione diretta

Questa funzione raffredda e rinfresca l'aria interna usando un prodotto di ventilazione generale.

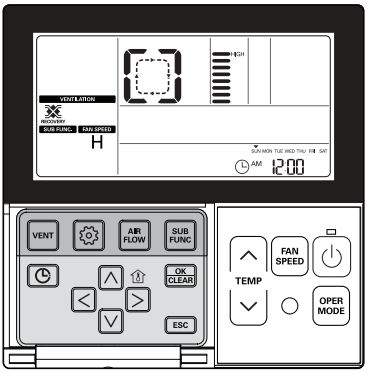

Funzionamento della ventilazione singola

1 Premere il pulsante (⏻) sul telecomando.



2 Premere il pulsante (OPER MODE) per cambiare la modalità di ventilazione.



Modalità di ventilazione	Display del telecomando	Sommario
Scambio di calore	[ ]	Fa circolare l'aria interna senza perdita di calore.
Normale	[ ]	Fa circolare l'aria interna senza dover utilizzare lo scambiatore di calore
Automatico	AU	Fa circolare l'aria interna confrontando automaticamente quella interna e quella esterna

Se viene attivata la modalità scambio di calore, verrà visualizzato quanto segue.

[→ [¯ → ⌐ ¬ → ¯ ¬ →] → _ ⌋ → ⌊ ⌋ → .....

3 Premere il pulsante (FAN SPEED) per cambiarne la potenza del flusso d'aria.



- Premere il pulsante per passare tra le seguenti scelte: 'basso → alto → super'.
- Se è installato il sensore di CO_2, si può passare tra le seguenti scelte: 'basso → alto → super → auto'.

Modalità di ventilazione veloce/risparmio energetico

Questa modalità consente di utilizzare la funzione di ventilazione in maniera più efficiente tramite le funzioni aggiuntive di ventilazione veloce/risparmio energetico.

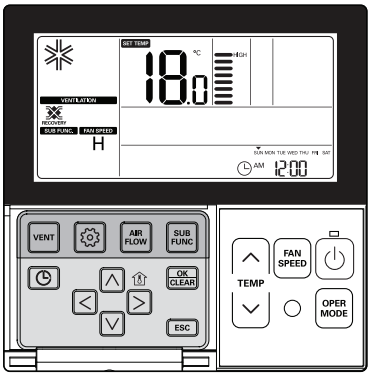

Veloce: ventilazione veloce

1 Premere il pulsante [SUB FUNC] in modalità di ventilazione.
Si passa tra le modalità di ventilazione 'fast → power saving' (veloce → risparmio energetico).



2 'Fast' (veloce) lampeggia sul display; premendo il pulsante [OK CLEAR] l'icona 'fast' (veloce) si stabilizza e la funzione risulta impostata.

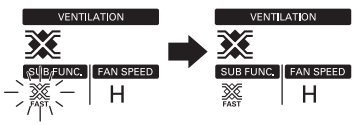



3 Premere il pulsante [ESC] per uscire dalle impostazioni.



Risparmio energetico: effettua la ventilazione in maniera efficiente risparmiando energia.

1 Premere il pulsante [SUB FUNC] in modalità di ventilazione.
- Si passa tra le modalità di ventilazione 'fast → power saving' (veloce → risparmio energetico).



2 'Power saving' (risparmio energetico) lampeggia sul display; premendo il pulsante [OK CLEAR], l'icona 'Power saving' (risparmio energetico) si stabilizza e la funzione risulta impostata.

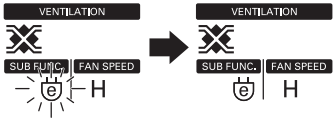



3 Premere il pulsante [ESC] per uscire dalla modalità di impostazione.
- ❉ La ventilazione generale e la ventilazione a espansione diretta hanno le stesse funzioni aggiuntive.
- ❉ Le impostazioni delle funzioni aggiuntive per ventilazione/riscaldamento/umidificatore sono le stesse del condizionatore d'aria.



Caratteristiche

Areazione tramite lo scambiatore di calore totale

L'aria interna viene scaricata all'esterno tramite lo scambiatore di calore totale.

• L'aria esterna sottoposta allo scambio di calore viene erogata all'interno. Azionare l'aeratore in modalità the **Ventilation via Total heat exchanger** (areazione tramite lo scambiatore di calore totale) in estate/inverno quando si eseguire l'operazione caldo/freddo.

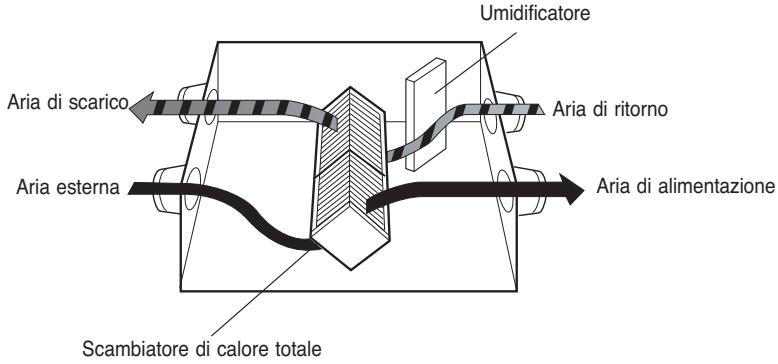

Aerazione normale

Scarica aria interna inquinata viene scaricata direttamente tramite lo scambiatore di calore totale.

• Azionare l'aeratore in **Normal Ventilation** (Aerazione normale) in primavera/autunno quando lo scambiatore di calore non è necessario.

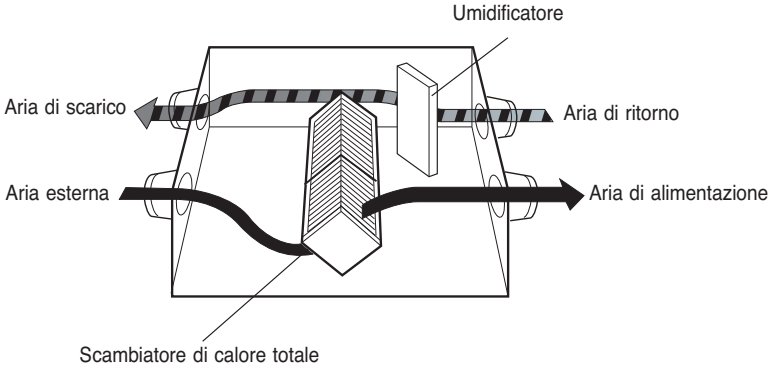

⚠ ATTENZIONE

In caso di alto tasso di inquinamento esterno, ad esempio sabbia gialla, mettere in pausa l'aeratore.

Manutenzione e assistenza

Gestione e pulizia

Per impedire la riduzione delle funzionalità dell'aeratore, ripulire regolarmente la polvere che si attacca al filtro dell'aria e allo scambiatore di calore.

Ciclo di pulizia

- Filtro dell'aria: Più di una volta ogni 6 mesi.
- Scambiatore di calore totale: più di una volta ogni due anni (il ciclo di pulizia può variare a seconda del grado di inquinamento).

Metodo di estrazione delle parti

⚠ ATTENZIONE

Verificare di non provocare danni durante l'estrazione del filtro dell'aria poiché contiene parti taglienti.

⚠ AVVERTENZA

Spegnere l'interruttore durante le operazioni di pulizia del prodotto.

⚠ ATTENZIONE

Durante le operazioni di manutenzione indossare i guanti.

• 250 / 350 / 500 / 800 / 1 000 CMH

1. Rimuovere il coperchio di manutenzione.

Allentare una vite sul coperchio per la manutenzione.

Mettere le mani all'interno della parte superiore dal coperchio di manutenzione, tirando il coperchio verso l'alto

(allentare la cerniera staccando il coperchio di manutenzione).

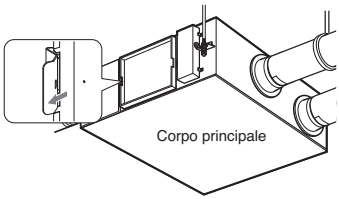

2. Estrarre il filtro dell'aria.

Prendere il filtro dell'aria e gli elementi a destra/sinistra nel lato inferiore dello scambiatore di calore.

❊ Se aderisce al soffitto al contrario, è uguale alla parte superiore destra/sinistra dello scambiatore di calore totale.

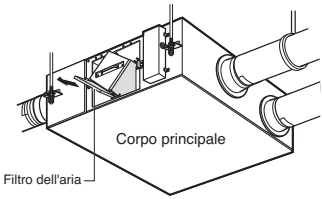

3. Estrarre lo scambiatore di calore totale.

Afferrare l'impugnatura ed estrarre lo scambiatore di calore dal corpo principale. (2 unità)

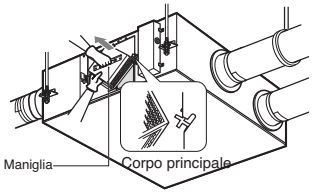

• 1 500 / 2 000 CMH

1. Rimuovere il coperchio di manutenzione.

Allentare una vite sul coperchio per la manutenzione.

Mettere le mani all'interno della parte superiore dal coperchio di manutenzione, tirando il coperchio verso l'alto

(allentare la cerniera staccando il coperchio di manutenzione).

2. Estrarre il filtro dell'aria.

Prendere il filtro dell'aria e gli elementi a destra/sinistra nel lato inferiore dello scambiatore di calore.

❊ Se aderisce al soffitto al contrario, è uguale alla parte superiore destra/sinistra dello scambiatore di calore totale.

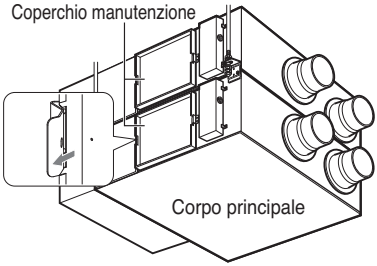

3. Estrarre lo scambiatore di calore totale.

Afferrare l'impugnatura ed estrarre lo scambiatore di calore dal corpo principale. (4 unità)

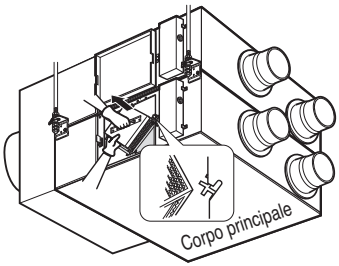

Metodo di pulizia e sostituzione delle parti

1. Pulizia del filtro dell'aria

Pulire una volta ogni 6 mesi.

• Rimuovere lo sporco dal filtro dell''aria con un aspirapolvere o lavandolo con acqua
(se la quantità di sporco è elevata, lavarlo con un detergente neutro in acqua tiepida)

• Dopo il lavaggio con acqua lasciar asciugare all'ombra
(non esporre il filtro dell'aria alla luce diretta del sole a fonti di calore, come fiamme, durante l'asciugatura)

• Se il filtro dell'aria è danneggiato, acquistarlo presso il centro di assistenza o un agente professionista.

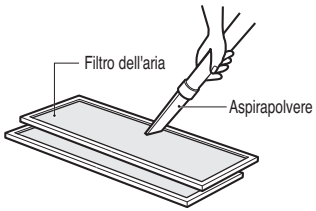

2. Pulizia dello scambiatore di calore totale

Aspirare la polvere attaccata alla superficie dello scambiatore di calore con un aspirapolvere.

- Utilizzare un aspirapolvere con una spazzola alla sommità e utilizzare una spazzola morbida.
- Non utilizzare beccucci duri sull'aspirapolvere(la superficie dello scambiatore di calore totale potrebbe danneggiarsi).
- Non lavare lo scambiatore di calore totale con acqua.
- Le spese di sostituzione sono a discrezione trascorsi due anni dalla data di acquisto.
- Le spese sono a discrezione anche quando si contatta il centro di assistenza entro i due anni dalla data di acquisto.
- Per l'assistenza, contattare sempre il concessionario o un centro di assistenza autorizzato.

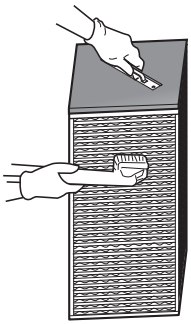



Filtro dell'aria



Scambiatore di calore totale

Montaggio e controllo dopo la manutenzione

⚠ AVVERTENZA

Spegnere l'interruttore durante le operazioni di pulizia del prodotto.

⚠ ATTENZIONE

Durante le operazioni di manutenzione indossare i guanti.

1. Montaggio dello scambiatore di calore totale

Sistemare le parti angolari (4 parti) dello scambiatore di calore totale nel supporto per il montaggio e farle scorrere all'interno del corpo principale.

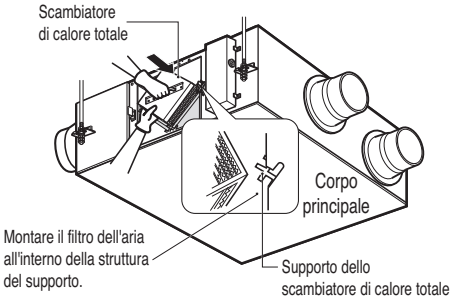

2. Montaggio del filtro dell'aria

Montare il filtro dell'aria all'interno della struttura del supporto dello scambiatore di calore totale.

- Assicurarsi che la superficie dello scambiatore di calore totale non si danneggi.
- La polvere che aderisce allo scambiatore di calore totale può diminuire il volume dell'aria.

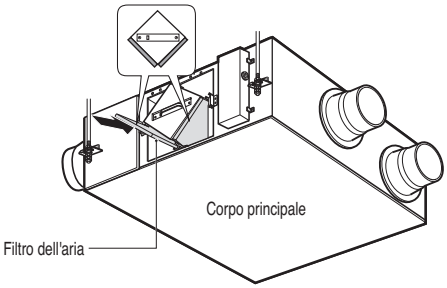

3. Montaggio del coperchio di manutenzione

Fissare il coperchio alla cerniera destra e fissarlo a sinistra (nella direzione di lettura è attaccata una piastrina).

Stringere una vite sul coperchio per la manutenzione.

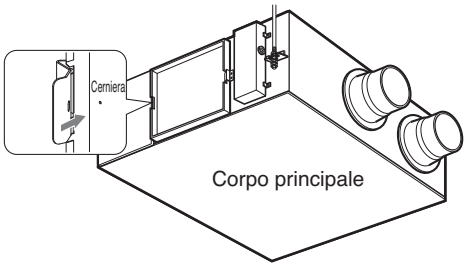

Controllare l'elemento prima di notificare un guasto

Sintomo	Controlli	Soluzione
L'unità non funziona	L'alimentazione è fornita?	Accendere l'alimentazione
L'unità non funziona anche se si preme l'interruttore 'ON'.	La temperatura interna è inferiore a 15 °C o superiore a 40 °C?	Si tratta della modalità di standby per proteggere lo scambiatore di calore generale.
Anche se si modifica la velocità della ventola, non cambia modalità di funzionamento e passa a 'Auto o Low' (automatico o basso).	La temperatura interna è inferiore a -10 °C o superiore a 45 °C?	Si tratta della modalità di funzionamento per proteggere lo scambiatore di calore generale.
Anche se si premono i pulsanti del comando, l'unità non risponde	Sul telecomando è presente l'icona " " ?	Si tratta del blocco di sicurezza. Fare riferimento al telecomando.
	Sul telecomando è presente l'icona " " ? il telecomando indica 'HL' se si preme il pulsante.	Si tratta della modalità di controllo centralizzata. Impossibile controllare dal telecomando.



LG Electronics Inc. Single Point of Contact (EU/UK) & EU Importer :
LG Electronics European Shared Service Center B.V.
Krijgsman 1, 1186 DM Amstelveen, The Netherlands

Manufacturer :
LG Electronics Inc.
84, Wanam-ro, Seongsan-gu, Changwon-si, Gyeongsangnam-do, KOREA

UK Importer :
LG Electronics U.K. Ltd,
Velocity 2, Brooklands Drive, Weybridge, KT13 0SL

Eco design requirement
• The information for Eco design is available on the following free access website.
https://www.lg.com/global/support/cedoc/cedoc