MONTÁŽNÍ MANUÁL

KLIMATIZACE



Před montáží výrobku si pozorně pročtěte celý tento montážní manuál.
Montážní práce smí provádět pouze oprávnění pracovníci v souladu s příslušnými normami a předpisy platnými v dané zemi.
Po důkladném přečtení si tento montážní manuál ponechejte, abyste do něj mohli nahlížet i v budoucnu.

ČEŠTINA

Parapetní jednotka
Parapetní jednotka, neopláštěná
Překlad originální příručky

www.lg.com

Copyright © 2017 - 2025 LG Electronics. Všechna práva vyhrazena

OBSAH

VLASTNOSTI **3**
BEZPEČNOSTNÍ OPATŘENÍ **4**
MONTÁŽ **10**
Volba nejlepšího umístění 10
Zapojení elektrických vodičů 13
Připojení vedení 13
Vedení odtokového potrubí 14
Nastavení dvoupolohového přepínače 16
Nastavení skupinového ovládání 17
Označení modelu 22
Vzdušné emise hluku 22
Limitní koncentrace 22

Vlastnosti

[Typ CEA/CFA]

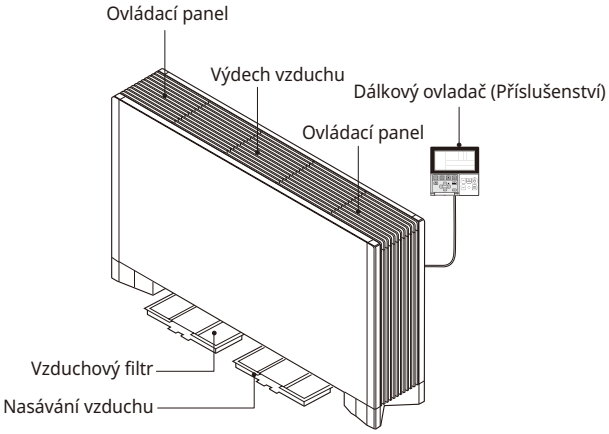

[Typ CEU/CFU]

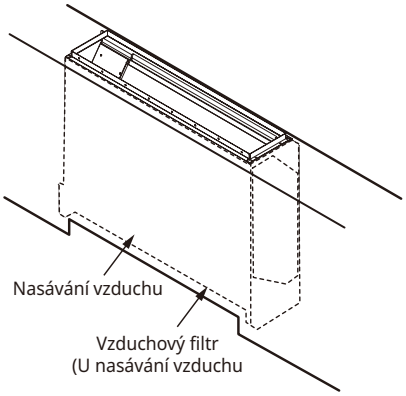

Bezpečnostní opatření

Následující symboly jsou uvedeny na vnější a venkovní jednotce.


Toto zařízení je naplněno hořlavým chladicím médiem (R32).


Tento symbol indikuje, že je třeba pečlivě si pročíst Provozní manuál.


Tento symbol indikuje, že servisní pracovník musí se zařízením zacházet v souladu s Provozním manuálem.


Před použitím zařízení si pečlivě přečtěte pokyny uvedené v této příručce.

Chcete-li zabránit zranění uživatele nebo jiných osob nebo škodám na majetku, řiďte se následujícími pokyny.

- Nebudete-li dbát na pokyny, může nesprávné fungování vybavení způsobit škody nebo zranění. Závažnost je označena následujícími symboly.

⚠ VAROVÁNÍ

Tento symbol vyjadřuje riziko vážného zranění nebo smrti.

⚠ POZOR

Tento symbol vyjadřuje riziko zranění nebo poškození majetku.

- Významy symbolů používaných v tomto návodu jsou uvedeny níže.

Tuto činnost neprovádějte.

Řiďte se pokyny.

⚠ VAROVÁNÍ

Montáž

- Dodržujte národní zákony o plynu.
- Nepoužívejte vadné pojistky nebo pojistky s nedostatečným jmenovitým proudem. Toto zařízení používejte pouze na dedikovaném okruhu.
  - Mohlo by dojít k požáru nebo k úrazu elektrickým proudem.
- Chcete-li vykonávat elektrikářské práce, spojte se s prodejcem, kvalifikovaným elektrikářem nebo s autorizovaným servisním centrem.
  - Výrobek nerozebírejte ani neopravujte. Mohlo by dojít k požáru nebo k úrazu elektrickým proudem.

- Výrobek vždy uzemněte.
  - Mohlo by dojít k požáru nebo k úrazu elektrickým proudem.
- Pevně namontujte panel a kryt řídící skříňky.
  - Mohlo by dojít k požáru nebo k úrazu elektrickým proudem.
- Vždy montujte na dedikovaný okruh s pojistkou.
  - Nesprávná kabeláž nebo montáž může způsobit požár nebo úraz elektrickým proudem.
- Používejte pojistku se správným jmenovitým proudem.
  - Mohlo by dojít k požáru nebo k úrazu elektrickým proudem.
- Neměňte ani neprodlužujte napájecí kabel.
  - Mohlo by dojít k požáru nebo k úrazu elektrickým proudem.
- Zákazník by neměl montovat ani odstraňovat jednotku bez pomoci.
  - Mohlo by dojít k požáru, úrazu elektrickým proudem, výbuchu nebo ke zranění.
- Při vybalování a montáži výrobku buďte opatrní.
  - Ostré hrany mohou způsobit zranění. Buďte obzvlášť opatrní na hrany skříně a na žebra kondenzátoru a odpařovače.
- Chcete-li výrobek namontovat, vždy se spojte s prodejcem nebo s autorizovaným servisním centrem.
  - Mohlo by dojít k požáru, úrazu elektrickým proudem, výbuchu nebo ke zranění.
- Nemontujte výrobek na vadný povrch.
  - Mohlo by dojít ke zranění uživatele, k nehodě nebo k poškození výrobku.
- Ujistěte se, že se stav povrchu, na který výrobek montujete, časem nezhorší.
  - Pokud dojde k propadu povrchu, klimatizace by se mohla propadnout společně s tímto povrchem, a způsobit tak škody na majetku, selhání výrobku nebo zranění.
- Nezapínejte napájení nebo jistič v případě, že jsou přední panel, skříňka, vrchní kryt nebo kryt řídicí skříňky, otevřeny nebo odstraněny.
  - Mohlo by dojít k požáru, úrazu elektrickým proudem, výbuchu nebo smrti.
- Zkoušku těsnosti a odvzdušňování provádějte pomocí vakuového čerpadla nebo inertního plynu (dusíku). Vzduch ani kyslík nestlačujte a nepoužívejte hořlavé plyny. Mohlo by dojít k požáru nebo výbuchu.
  - Hrozí riziko smrti, zranění, požáru nebo výbuchu.
- Veškeré elektrické práce musí provádět licencovaný elektrikář v souladu s „Normami pro elektrická technická zařízení" a „Směrnicemi pro elektroinstalace v budovách" a podle pokynů obsažených v tomto manuálu a vždy musí používat zvláštní obvod.
  - Nemá-li napájecí přívod dostatečný příkon nebo jsou-li elektrické práce provedeny nesprávným způsobem, může dojít k požáru nebo úrazu elektrickým proudem.
- Vždy montujte na dedikovaný okruh s pojistkou.
  - Nesprávná kabeláž nebo montáž může způsobit požár nebo úraz elektrickým proudem.
- Zařízení se musí skladovat v dobře větraném prostoru, kde rozměry prostorodpovídají ploše stanovené pro provoz zařízení.(pro R32)
- Potrubí, připojované ke spotřebiči, nesmí obsahovat hořlavé zdroje. (pro R32)

- Zařízení se musí skladovat v prostorech, kde se nevyskytují trvale činné zdroje zapálení. (například:. otevřený oheň, provoz plynových spotřebičů nebo provoz elektrického ohřívače)
- Žádné požadované ventilační otvory nesmí být zakryty překážkami.
- Mechanické spoje musí být pro účely údržby přístupné.
- Aby se předešlo míchání různých typů chladicích kapalin, zkontrolujte typ chladicí kapaliny použitý ve venkovní jednotce.

Provoz

- Nenechávejte klimatizaci zapnutou příliš dlouho ve vlhkém prostředí, nebo pokud je otevřené okno či dveře.
  - Vlhkost by se mohla srazit na nábytku a poškodit ho.
- Zajistěte, aby napájecí kabel nebylo možné během provozu vytáhnout nebo poškodit.
  - Mohlo by dojít k požáru nebo k úrazu elektrickým proudem.
- Na napájecí kabel neumisťujte žádné předměty.
  - Mohlo by dojít k požáru nebo k úrazu elektrickým proudem.
- Během provozu nepřipojujte ani neodpojujte zástrčku zdroje energie.
  - Mohlo by dojít k požáru nebo k úrazu elektrickým proudem.
- Nedotýkejte se výrobku (nepracujte s ním) mokrýma rukama.
  - Mohlo by dojít k požáru nebo k úrazu elektrickým proudem.
- Neumisťujte do blízkosti napájecího kabelu topná tělesa ani jiná zařízení.
  - Mohlo by dojít k požáru nebo k úrazu elektrickým proudem.
- Nedovolte, aby se do elektrických součástí dostala voda.
  - Mohlo by dojít k požáru, selhání výrobku nebo k úrazu elektrickým proudem.
- V blízkosti výrobku neskladujte ani nepoužívejte hořlavé plyny ani jiné hořlaviny
  - Mohlo by dojít k požáru nebo k selhání výrobku.
- Nepoužívejte výrobek po dlouhou dobu v těsných uzavřených prostorách.
  - Hrozí nedostatek kyslíku.
- Pokud dojde k úniku hořlavého plynu, zastavte únik plynu a otevřete okno. Teprve po vyvětrání můžete výrobek zapnout.
  - Nepoužívejte telefon ani nic nezapínejte a nevypínejte. Mohlo by dojít k výbuchu nebo k požáru..
- Pokud z výrobku vychází podivné zvuky, zápach nebo dým, vypněte pojistku nebo odpojte napájecí kabel.
  - Mohlo by dojít k úrazu elektrickým proudem nebo k požáru.
- Při bouřce nebo vichřici výrobek vypněte a zavřete okno. Pokud je to možné, odstraňte výrobek z okna ještě před příchodem vichřice.
  - Mohlo by dojít k poškození majetku, selhání výrobku nebo k úrazu elektrickým proudem.

- Během provozu neotevírejte přívodní mřížku.
  (Pokud je jednotka vybavena elektrostatickým filtrem, nedotýkejte se ho.)
  – Mohlo by dojít ke zranění, úrazu elektrickým proudem nebo k selhání výrobku.
- Pokud je výrobek mokrý (naplněný vodou nebo ponořený ve vodě), spojte se s autorizovaným servisním centrem.
  – Mohlo by dojít k požáru nebo k úrazu elektrickým proudem.
- Zajistěte, aby se do výrobku nedostala voda.
  – Mohlo by dojít k požáru, úrazu elektrickým proudem nebo k poškození výrobku.
- Pokud výrobek používáte v blízkosti sporáku či podobných zařízení, občas jej provětrejte.
  – Mohlo by dojít k požáru nebo k úrazu elektrickým proudem.
- Při čištění nebo provádění údržby výrobku vypněte hlavní přívod energie.
  – Mohlo by dojít k úrazu elektrickým proudem.
- Pokud výrobek není dlouho používán, odpojte zástrčku zdroje energie nebo vypněte pojistku.
  – Mohlo by dojít k poškození výrobku, k jeho selhání nebo k jeho nechtěnému zapnutí.
- Zajistěte, aby nikdo nemohl na venkovní jednotku šlápnout nebo spadnout.
  – Mohlo by dojít ke zranění nebo k poškození výrobku.
- Pokud jsou venku opětovně použity mechanické spoje, je třeba obnovit těsnicísoučásti. (pro R32)
- Jestliže se nátrubkové spoje mají znovu použít ve vnitřních prostorách, musí senátrubková část vyrobit znovu.(pro R32)
- Pravidelné čištění (častěji než jednou ročně) prachových nebo solných částic usazených na tepelném výměníku se provádí pomocí vody.
- K urychlení procesu odmrazování nebo při čištění nepoužívejte jiné prostředky než ty, které doporučuje výrobce.
- Systém chladicího cyklu nepropichujte ani nepřepalujte.
- Uvědomte si, že chladivo nemusí zapáchat.

⚠ POZOR

Montáž

- Po provedení montáže nebo opravy výrobku vždy zkontrolujte, zda z něj neuniká plyn (chladivo).
  – Nízká hladina chladiva může způsobit selhání výrobku.
- Namontováním vypouštěcí hadice zajistíte správné odvádění vody.
  – Špatné připojení hadice může způsobit únik vody.
- Výrobek nenaklánějte (ani při montáži).
  – Zabráníte tak vibracím a únikům vody.
- Nemontujte výrobek do míst, kde by hluk nebo horký vzduch z venkovní jednotky mohl poškozovat okolí.
  – Mohlo by to způsobit problémy vašim sousedům.

- Výrobek přemisťujte a zvedejte ve dvou nebo více lidech.
  – Vyhnete se tak zranění.
- Výrobek nemontujte do míst, kde by byl přímo vystaven větru vanoucímu od moře (obsahuje sůl).
  – Mohlo by dojít ke zkorodování výrobku. Koroze, obzvláště pak na žebrech kondenzátoru a odpařovače, může způsobit selhání výrobku nebo jeho neefektivní provoz.
- Jakákoliv osoba, která se podílí na práci nebo bude zasahovat do chladicího okruhu,by měla být držitelem platného certifikátu od akreditovaného orgánu pro danéodvětví, který potvrzuje její kompetenci pro bezpečnou práci s chladivem v souladu suznávanými specifikacemi v daném oboru.(pro R32)
- Zařízení se musí skladovat tak, aby se zabránilo mechanickému poškození.
- Trubky chladicího média musí být chráněny nebo zakryty, aby se předešlo poškození.
- Ohebná připojení chladiva (jako je např. spojovací vedení mezi vnitřní a venkovní jednotkou), u kterých může dojít k pohybu během normálního provozu, se musí chránit před mechanickým poškozením.
- Instalace potrubí se musí omezit na minimum.
- Potrubí musí být chráněno před fyzickým poškozením.
- Před otevřením ventilů je třeba vytvořit mosazné, svařované nebo mechanické spoje, aby mohlo chladicí médium protékat mezi jednotlivými částmi chladicího systému.
- Rozebrání jednotky, úprava chladicího oleje a ošetření jednotlivých částí by se vždy mělo provádět v souladu s místními a národními normami.
- Jednotku neinstalujte v prostředí s nebezpečím výbuchu.

Provoz

- Nevystavujte pokožku po dlouhou dobu přímému působení studeného vzduchu. (Nesedejte si do průvanu.)
  – Mohlo by to poškodit vaše zdraví.
- Nepoužívejte výrobek ke zvláštním účelům, jako je např. uchovávání potravy, uměleckých děl atd. Jedná se o spotřebitelskou klimatizaci, ne o profesionální chladicí systém.
  – Mohlo by dojít k poškození nebo ztrátě majetku.
- Neblokujte přívod a odvod vzduchu.
  – Mohlo by dojít k selhání výrobku.
- K čištění používejte jemný hadřík. Nepoužívejte hrubé čisticí prostředky, rozpouštědla atd.
  – Mohlo by dojít k požáru, úrazu elektrickým proudem nebo k poškození plastových částí výrobku.
- Při odstraňování vzduchového filtru se nedotýkejte kovových částí výrobku. Jsou velmi ostré!
  – Mohlo by dojít k úrazu.
- Na výrobek nestoupejte ani na něj nic nepokládejte. (venkovní jednotky)
  – Mohlo by dojít ke zranění osob nebo k selhání výrobku.

- Filtr vždy vkládejte pokynú výrobce. Filtr čistěte každé dva týdny (pokud je to nutné, i častěji).
  – Špinavý filtr snižuje efektivitu klimatizace a může způsobit selhání výrobku nebo jeho poškození.
- Pokud je výrobek zapnutý, nevkládejte do otvorů pro přívod či odvod vzduchu ruce ani jiné předměty.
  – Nachází se zde ostré a pohyblivé části, které mohou způsobit zranění.
- Nepijte vodu odvedenou z výrobku.
  – Je to nehygienické a mohlo by vám to způsobit vážné zdravotní potíže.
- Use a firm stool or ladder when cleaningPři čištění a údržbě výrobku používejte stabilní stoličku nebo žebřík.
  – Buďte opatrní a vyhýbejte se zranění.
- Vyměňte veškeré baterie v dálkovém ovládání za nové baterie stejného typu současne. Nepoužívejte zároveň staré a nové baterie nebo různé typy baterií.
  – Mohlo by dojít k požáru nebo k výbuchu.
- Baterie nenabíjejte ani je nerozebírejte. Baterie nevhazujte do ohně.
  – Mohou shořet nebo vybuchnout.
- Pokud se tekutina z baterií dostane na vaši pokožku nebo oblečení, dobře je omyjte studenou vodou. Pokud baterie vytekly, nepoužívejte dálkové ovládání.
  – Chemické látky obsažené v bateriích vám mohou způsobit popáleniny nebo jiné zdravotní potíže.
- Pokud tekutinu z baterií pozřete, vyčistěte si zuby a navštivte lékaře. Pokud baterie vytekly, nepoužívejte dálkové ovládání.
  – Chemické látky obsažené v bateriích vám mohou způsobit popáleniny nebo jiné zdravotní potíže.
- Servis se může provádět pouze v souladu s doporučeními výrobce zařízení. Údržbaa opravy, které vyžadují asistenci dalších kvalifikovaných odborníků, se musíprovádět pod dohledem osoby oprávněné na používání hořlavých chladiv.(pro R32)
- Prostředky pro odpojení musí být začleněné do elektroinstalace v souladu s pravidly pro elektroinstalaci.

Montáž

Volba nejlepšího umístění

Vnitřní jednotka

Montáž jednotky proveďte na místě, které splňuje následující podmínky:

- Montážní místo musí bez potíží unést nejméně čtyřnásobek hmotnosti vnitřní jednotky.
- Je nutné zajistit dostatečný prostor pro provedení kontroly jednotky, jak je uvedeno na obrázku vpravo.
- Místo určené pro montáž jednotky musí být rovné.
- Montážní místo musí umožnit snadné propojení vnitřní a vnější jednotky.
- Montážní místo musí zaručit, že jednotka nebude ovlivněna elektrickým šumem.
- Montážní místo musí mít dobrou cirkulaci vzduchu.
- V blízkosti jednotky se nesmí nacházet žádný zdroj tepla nebo páry.

Servisní prostor

Se svolením zákazníka zvolte takové montážní místo, které splňuje následující podmínky.

- Podlaha musí být dostatečně pevná, aby unesla hmotnost vnitřní jednotky.
- Podlaha nesmí být výrazně nakloněna.
- Průchodu vzduchu nesmí nic bránit.
- Kondenzát musí být možné snadno a řádně odvádět.
- Montážní místo musí zajistit dostatečný prostor pro montáž a údržbu jednotky.
- Montážní místo nesmí umožnit nebezpečí úniku hořlavého plynu.
- Montážní místo musí zajistit optimální rozvádění vzduchu.
- Potrubí mezi vnitřní a venkovní jednotkou musí být možné vést v přípustných mezích (viz montážní příručka pro venkovní jednotku.)
- Vnitřní, vnější jednotka a kabelové vedení se nesmí nacházet blíže než 1 m od televizorů, rádií, aby nemohlo docházet k rušení obrazu a rádiového signálu. V závislosti na typu a zdroje elektromagnetického záření může být šum slyšitelný i na vzdálenost větší než 1 m.

(Jednotka: mm)

Typ	A	B
CEU Type	788	1 080
CFU Type	1 066	1 358

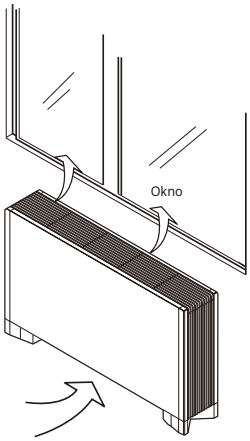

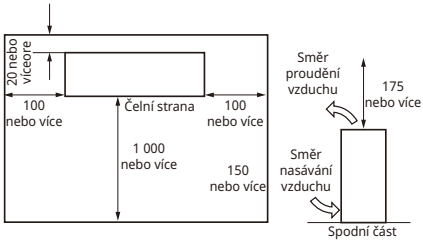

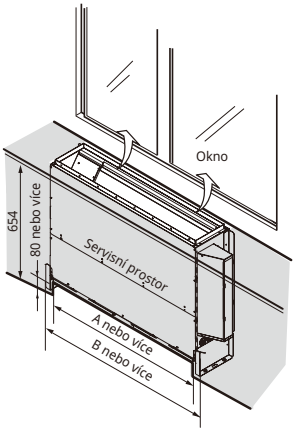

[DŮLEŽITÉ]

Montážní místo musí zajistit dostatečný prostor pro nasávání vzduchu a údržbu jednotky.

Úhel hřebu

• Umístění otvorů pro upevnění na stěnu

(Jednotka: mm)

Výkon (Btu/hod.)	A
CE	858
CF	1 136

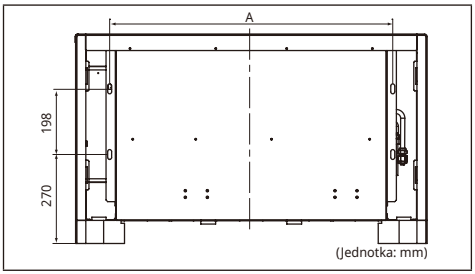

1. Pro montáž použijte montážní rám. Zkontrolujte, zda je stěna dostatečně pevná, aby udržela hmotnost jednotky. Existuje-li podezření, že nosnost stěny není dostatečná, před montáží jednotky proveďte dodatečné zpevnění stěny.
2. Pod jednotkou se musí nacházet prostor minimálně 100 mm pro nasávání vzduchu. Také se ujistěte, že je jednotka namontována ve vodorovné poloze, aby odtékání mohlo probíhat bez problémů.+ Není-li poloha jednotky vodorovná, může docházet k úniku vody.
3. Provoz jednotky může v závislosti na povaze stěny způsobovat vyšší hluk.

Otevření/zavření předního panelu

• **Otevření/zavření předního panelu**

(1) Otevřete víko ovládacího panelu (na levé i pravé straně)

(2) (Uvolněte šrouby (na levé i pravé straně))

(3) Zvedněte přední panel z jednotky

• Zavření panelu probíhá opačným způsobem než jeho otevření.

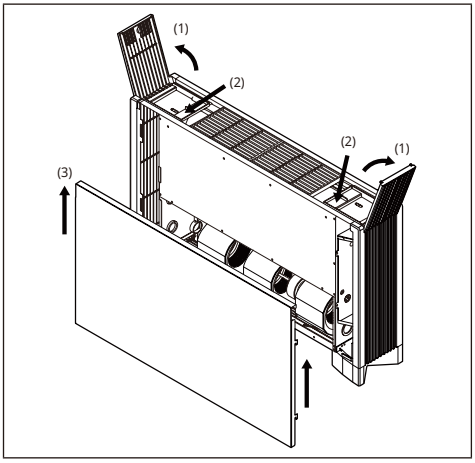

Minimální podlahová plocha (pro R32)

- Zařízení se může instalovat, provozovat a skladovat v místnosti s podlahovou plochou větší než je minimální plocha.
- Minimální plochu určete pomocí grafu z tabulky.
- Potrubní rozvody je třeba chránit před fyzickým poškozením a nesmí se instalovat v prostoru, který není odvětráván, pokud je tento prostor menší než A (minimální prostor pro instalaci).

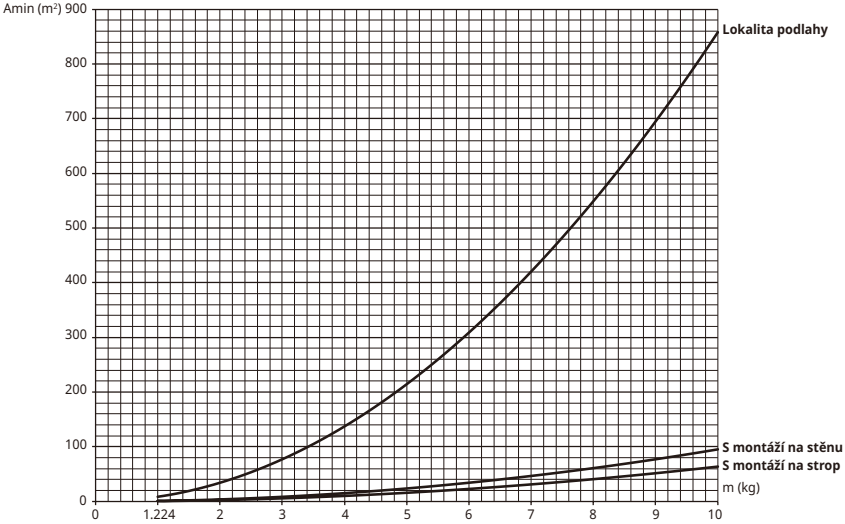

- m : Celkové množství chladicího média v systému
- Celkové množství chladicího média: továrně doplněné chladicí médium + dodatečné chladicí médium.
- Amin : minimální prostor pro instalaci

Lokalita podlahy	
m (kg)	Amin (m²)
< 1.224	-
1.224	12.9
1.4	16.82
1.6	21.97
1.8	27.80
2	34.32
2.2	41.53
2.4	49.42
2.6	58.00
2.8	67.27
3	77.22
3.2	87.86
3.4	99.19
3.6	111.20
3.8	123.90
4	137.29
4.2	151.36
4.4	166.12

Lokalita podlahy	
m (kg)	Amin (m²)
4.6	181.56
4.8	197.70
5	214.51
5.2	232.02
5.4	250.21
5.6	269.09
5.8	288.65
6	308.90
6.2	329.84
6.4	351.46
6.6	373.77
6.8	396.76
7	420.45
7.2	444.81
7.4	469.87
7.6	495.61
7.8	522.04

S montáží na stěnu	
m (kg)	Amin (m²)
< 1.224	-
1.224	1.43
1.4	1.87
1.6	2.44
1.8	3.09
2	3.81
2.2	4.61
2.4	5.49
2.6	6.44
2.8	7.47
3	8.58
3.2	9.76
3.4	11.02
3.6	12.36
3.8	13.77
4	15.25
4.2	16.82
4.4	18.46

S montáží na stěnu	
m (kg)	Amin (m²)
4.6	20.17
4.8	21.97
5	23.83
5.2	25.78
5.4	27.80
5.6	29.90
5.8	32.07
6	34.32
6.2	36.65
6.4	39.05
6.6	41.53
6.8	44.08
7	46.72
7.2	49.42
7.4	52.21
7.6	55.07
7.8	58.00

S montáží na strop	
m (kg)	Amin (m²)
< 1.224	-
1.224	0.956
1.4	1.25
1.6	1.63
1.8	2.07
2	2.55
2.2	3.09
2.4	3.68
2.6	4.31
2.8	5.00
3	5.74
3.2	6.54
3.4	7.38
3.6	8.27
3.8	9.22
4	10.21
4.2	11.26
4.4	12.36

S montáží na strop	
m (kg)	Amin (m²)
4.6	13.50
4.8	14.70
5	15.96
5.2	17.26
5.4	18.61
5.6	20.01
5.8	21.47
6	22.98
6.2	24.53
6.4	26.14
6.6	27.80
6.8	29.51
7	31.27
7.2	33.09
7.4	34.95
7.6	36.86
7.8	38.83

Zapojení elektrických vodičů

Odstraňte plastový kryt elektroniky a zapojte příslušné kabely

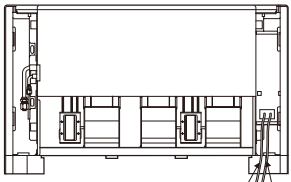

Připojení vedení

Propojte dráty se svorkami na řídicí desce jednotlivě, podle připojení vnější jednotky.

- Ujistěte se, že barva vodičů venkovní jednotky a čísla svorek jsou shodné jako v případě vnitřní jednotky.

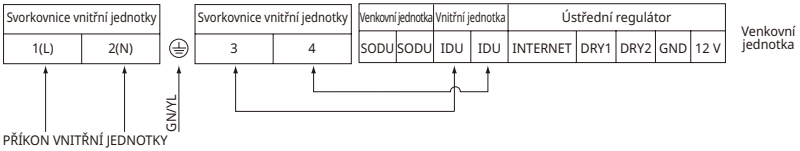

⚠ VAROVÁNÍ

- **Ujistěte se, že šroubky svorek nejsou uvolněné.**

⚠ POZOR

- **Aby nedošlo k pádu jednotky, matici a šroub řádně utáhněte.**

TEPELNÁ IZOLACE

1. Na chladicí potrubí použijte tepelně izolující materiál s vynikající odolností vůči vysokým teplotám (přesahujícím 120 °C).
2. Opatření v případě prostředí s vysokou vlhkostí vzduchu: Tato klimatizace byla testována v souladu se „Standardními podmínkami ISO pro mlhu“, které bezchybně splnila. Je-li však jednotka po dlouhou dobu v provozu v prostředí s vysokou vlhkostí (rosný bod: více než 23 °C), může začít docházet k vytváření kapek vody. V takovém případě je nutná instalace izolačního materiálu následujícím způsobem:
   - Použitý tepelně izolační materiál... EPDM (ethylen propylen dien methylen) - odolný vůči teplotám přesahujícím 120 °C.
   - V prostředí s vysokou vlhkostí přidejte izolaci o minimální tloušťce 10 mm.

Po kontrole těsnosti potrubí se ujistěte, že jsou spoje potrubí řádně izolované, jak je uvedeno na obrázku (oba konce upevněte sponami).

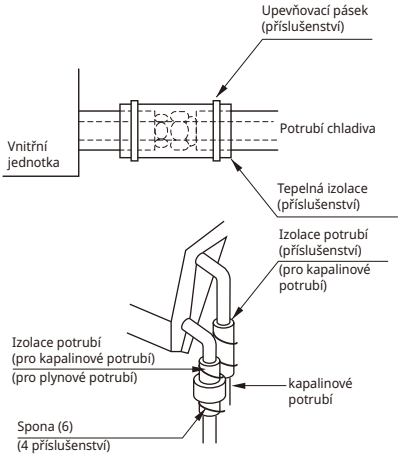

Vedení odtokového potrubí

- Odtokové potrubí musí vést směrem dolů (1/50 až 1/100): ujistěte se, že nevede směrem nahoru nebo dolů a nedošlo tak ke zpětnému toku.
- Při připojování odvodného potrubí nepoužívejte nadměrnou sílu na výstupní otvor na vnitřní jednotce.
- Vnější průměr připojení potrubí na vnitřní jednotce je 21 mm.

Materiál potrubí: Trubka a spojovací součásti z 25 mm PVC

- Nezapomeňte nainstalovat tepelnou instalaci na odvodní potrubí.

Tepelně izolační materiál: Polyetylenová pěna o tloušťce min. 10 mm.

- Při spojování několika odtokových trubek postupujte způsobem uvedeným níže.

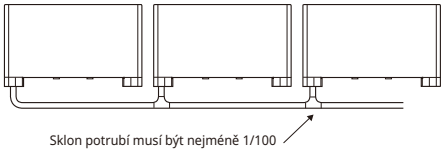

- Po dokončení prací na potrubí zkontrolujte, zda odtékání probíhá bez problémů.
- Ujistěte se, že jsou všechny vnitřní jednotky izolované.

⚠ POZOR

Po zajištění výše zmíněných podmínek, připravte propojení následovně:

1) **Vždy mějte pro klimatizaci specializovaný zdroj energie. Drátové spojení proveďte podle obrázku uvnitř krytu ovládací skříně.**
2) **Mezi jednotku a zdroj energie nainstalujte jistič.**
3) **Šrouby, které drží dráty uvnitř elektrické instalace, se mohou uvolnit při vibracích, kterým je jednotka vystavena při přepravě. Zkontrolujte je a ujistěte se, že jsou pevně utaženy. (Jsou-li povolené, může dojít k vyhoření drátů.)**
4) **Specifikace zdroje energie**
5) **Ujistěte se, že je elektrická kapacita dostatečná.**
6) **Ujistěte se, že počáteční napětí je udržováni na více než 90 procentech předepsaného napětí na štítku.**
7) **Ujistěte se, že tloušťka kabelu odpovídá specifikacím zdroje energie. (Především dbejte na poměr mezi délkou a tloušťkou kabelu.)**
8) **Vždy použijte odpojovač na místech, která jsou mokrá nebo navlhlá.**
9) **Následující potíže mohou být způsobeny poklesem napětí.**
   - Vibrace magnetického přepínače, poškození jeho kontaktního místa, přerušení pojistky, rušení normálního provozu zařízení na ochranu proti přetížení.
   - Kompresor nemá potřebné množství energie pro spuštění.
10) **Doporučuje se instalace proudového chrániče (RCD) s jmenovitým reziduálním pracovním proudem nepřesahujícím 30 mA.**

PŘEDÁNÍ

Naučte zákazníka provozní postupy a postupy údržby, používání uživatelské příručky (čištění vzduchového filtru, ovládání teploty atd.)

Nastavení dvoupolohového přepínače

1. Vnitřní jednotka

	Funkce	Popis	Nastavení na VYPNUTO	Nastavení na ZAPNUTO	Výchozí
SW1	Komunikace	N/A (výchozí)	-	-	Vypnuto
SW2	Cyklus	N/A (výchozí)	-	-	Vypnuto
SW3	Skupinové ovládání	Výběr typu „master“ nebo „slave“	Master	Slave	Vypnuto
SW4	Režim Suchý kontakt	Výběr režimu Suchý kontakt	Kabelové/Bezdrátové dálkové ovládání Výběr režimu ručního nebo automatického provozu	Automatický	Vypnuto
SW5	Montáž	Nepřetržitý provoz ventilátoru	Vypnutí funkce nepřetržitého provozu ventilátoru	-	Vypnuto
SW6	Zapojení topného tělesa	N/A	-	-	Vypnuto
SW7	Zapojení ventilátoru	Výběr zapojení ventilátoru	Zrušení zapojení	Pracuje	Vypnuto
	Výběr lopatky (konzole)	Výběr horní/spodní lopatky	Horní + dolní lopatka	Pouze horní lopatka	
	Výběr oblasti	Výběr tropické oblasti	Obecný model	Tropický model	
SW8	Atd.	Náhradní	-	-	Vypnuto

⚠ POZOR

- **U modelů Multi V musí být dvoupolohový přepínač 1, 2, 6 a 8 nastaven na VYPNUTO.**

Nastavení skupinového ovládání

1. Skupinové ovládání 1

- **1 kabelové dálkové ovládání + Standardní vnitřní jednotky**

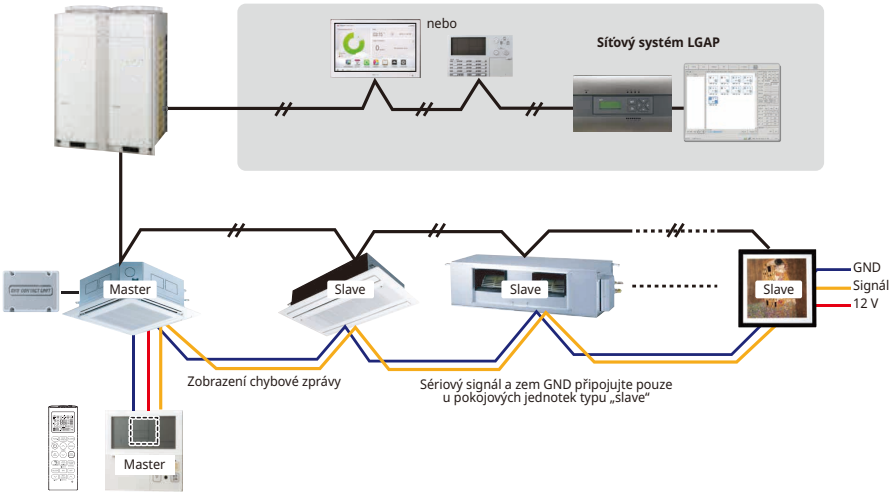

- **Dvoupolohový přepínač v desce plošných spojů (DPS)**

① **Nastavení typu „master“**

Č. 3 vypnutý

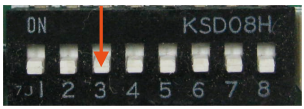

② **Nastavení typu „slave“**

Č. 3 zapnutý

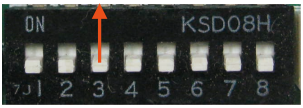

Přepínač DIP vnitřní jednotky

Některé výrobky nemají na PCB přepínač DIP. Vnitřní jednotky lze nastavit na Master nebo Slave pomocí bezdrátového dálkového ovladače namísto přepínače DIP.

Podrobnosti o nastavení naleznete v příručce bezdrátového dálkového ovladače.

1. **Jedním kabelovým dálkovým ovladačem je možné ovládat maximálně 16 pokojových jednotek.**
   Do režimu „master“ nastavte pouze jednu pokojovou jednotku. Ostatní nastavte do režimu „slave“.
2. **Je možné spojovat pokojové jednotky jakéhokoli typu.**
3. **Zároveň je možné používat i bezdrátové dálkové ovládání.**
4. **Je možné připojit se zároveň v režimu Suchý kontakt a přes centrální ovládání.**
   – Pokojová jednotka typu „master“ pracuje pouze s režimem Suchý kontakt a s centrálním ovládáním.
5. **V případě, že na vnitřní jednotce dojde k jakékoli chybě, chybový kód se zobrazí na kabelovém dálkovém ovladači.**
   Je možné ovládat ostatní vnitřní jednotky s výjimkou jednotek, na nichž je chyba.

※ Od února 2009 je možné spojovat pokojové jednotky.
※ Pokud nenastavíte jednotky jako „master“ nebo „slave“, může docházet k selhání funkčnosti jednotek.

※ V případě skupinového ovládání lze používat následující funkce.
- Výběr mezi provozem, zastavením nebo režimem
- Nastavení teploty a kontrola teploty v místnosti
- Aktuální změna času
- Kontrola průtoku (vysoký/střední/nízký)
- Nastavení rezervace

Není možné použít některé funkce.

2. Skupinové ovládání 2

- **Kabelové dálkové ovladače + Standardní vnitřní jednotky**

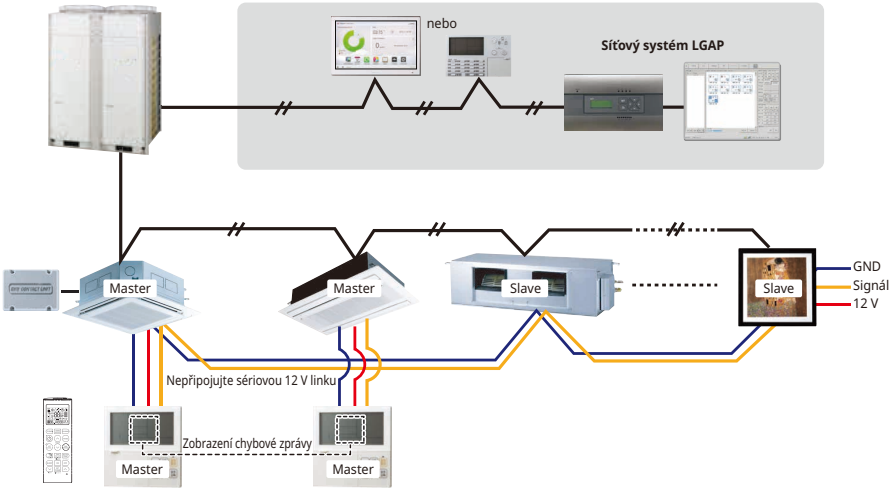

※ Je možné ovládat 16 vnitřních jednotek (max) dálkovým ovládáním zapojeným jako Master.
※ Kromě těchto je to stejné jako u skupinového ovládání 1.

3. Skupinové ovládání 3

- **Připojení spojující pokojové jednotky a jednotku sání čerstvého vzduchu (jednotka FAU)**

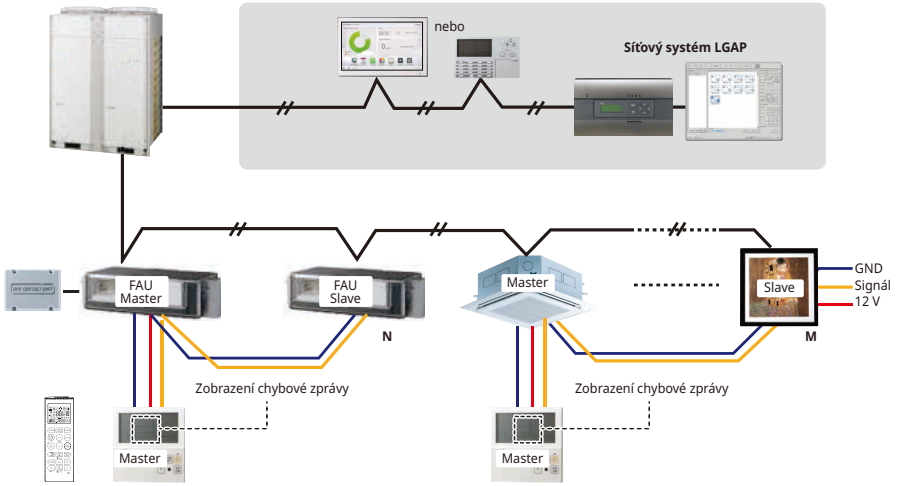

※ Pokud připojujete standardní pokojovou jednotku a jednotku sání čerstvého vzduchu, oddělte jednotku sání standardními jednotkami. (N, M ≤ 16) (Protože se liší nastavené teploty.)

※ Další nastavení se shoduje se skupinovým ovládáním 1.

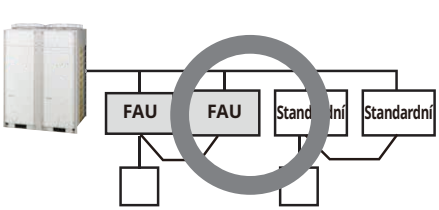

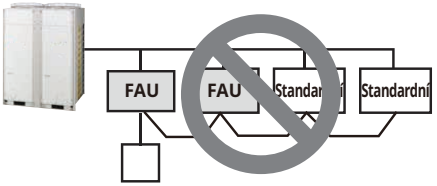

* FAU: jednotka sání čerstvého vzduchu
Standardní: standardní pokojová jednotka

4. 2 Dálkové ovládání

- **2 kabelová dálková ovládání + 1 pokojová jednotka**

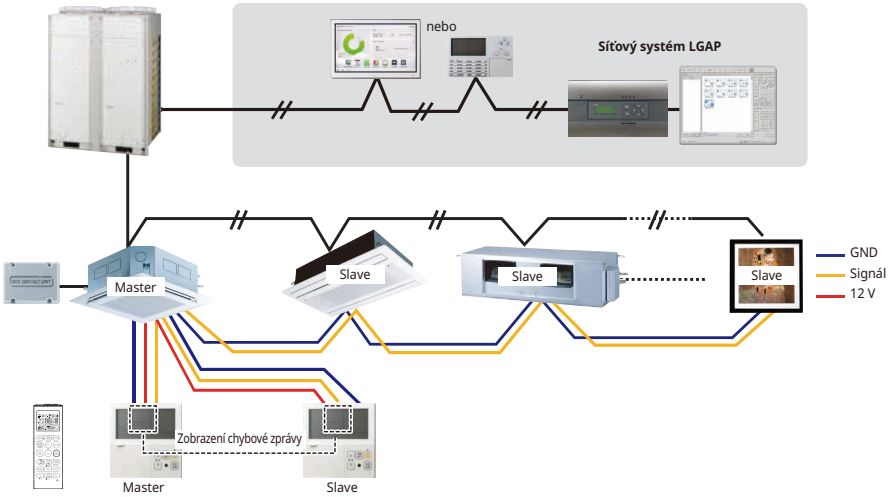

1. **K jedné pokojové jednotce je možné připojit dvě kabelová dálková ovládání.**
   Nastavte pouze jednu vnitřní jednotku na Master, ostatní nastavte na Slave.
   Nastavte pouze jeden kabelový dálkový ovladač na Master, ostatní nastavte na Slave.
2. **Se dvěma dálkovými ovladači je možné spojit každý typ pokojové jednotky.**
3. **Zároveň je možné použít i bezdrátové dálkové ovládání.**
4. **Je možné připojit se zároveň v režimu Suchý kontakt a přes centrální ovládání.**
5. **V případě, že na vnitřní jednotce dojde k jakékoli chybě, chybový kód se zobrazí na kabelovém dálkovém ovladači.**
6. **Počet funkcí pokojových jednotek není omezen.**

5. Příslušenství pro nastavení skupinového ovládání

Skupinové ovládání lze nastavit pomocí níže uvedeného příslušenství.

Pokojová jednotka 2 ks + kabelové dálkové ovládání	Pokojová jednotka 1 ks + kabelové dálkové ovládání 2 ks
※Kabel PZCWRCG3 použitý pro připojování 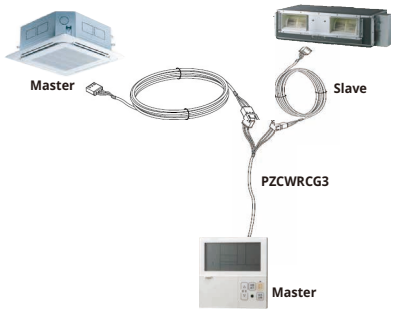	※Kabel PZCWRC2 použitý pro připojování 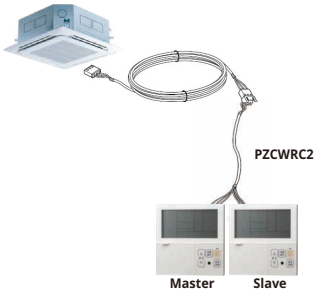

⚠ POZOR

- **Použijte zcela uzavřené nehořlavé potrubí v případě, že místní stavební zákon vyžaduje použití kabelu pro instalační cesty.**

Označení modelu

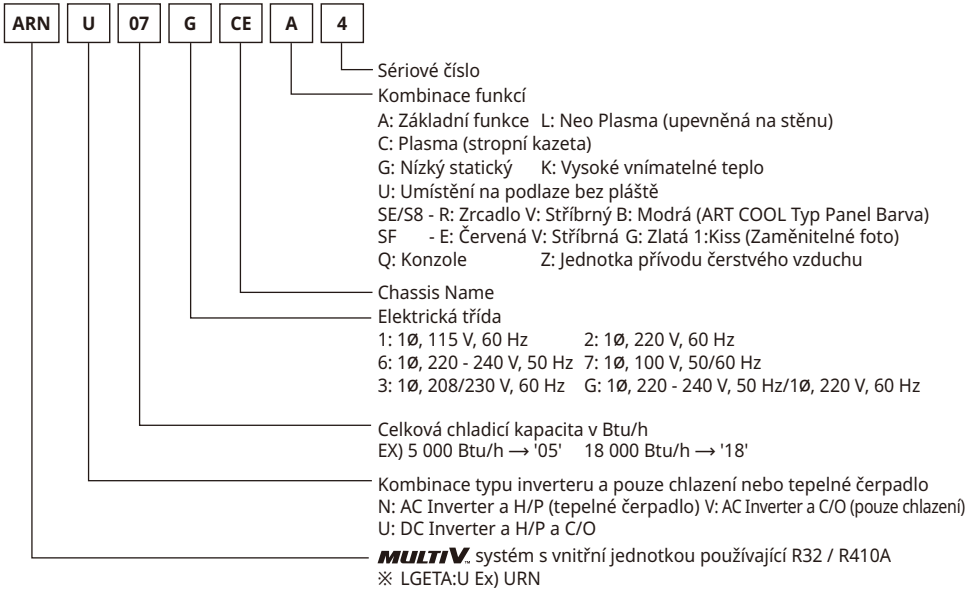

Vzdušné emise hluku

A-vážený akustický tlak vydávaný tímto výrobkem je nižší než 70 dB.
** Hladina hluku se může lišit v závislosti na prostředí.

Uvedená čísla jsou úrovně emise hluku a nepředstavují nutně hladiny bezpečné pro práci. I když existuje souvislost mezi úrovněmi emisí a vystavení účinku hluku, nelze ji používat pro určování toho, zda jsou nutná další opatření. Faktory, které ovlivňují skutečnou úroveň vystavení pracovníků hluku, zahrnují vlastnosti pracovního prostoru a jiné zdroje hluku, jako je například počet zařízení a další související procesy, včetně doby, po kterou je pracovník hluku vystaven. Povolená doba vystavení hluku se rovněž může lišit podle dané země. Nicméně tyto informace mohou pomoci uživateli zařízení lépe vyhodnotit možnost rizika a nebezpečí.

Limitní koncentrace

Limitní koncentrace je limit koncentrace freonu, kdy lze učinit okamžitá opatření, aniž by při úniku chladiva do vzduchu došlo ke zranění osob. Limitní koncentrace musí být udávána v jednotce kg/m^3 (hmotnost freonu na jednotku objemu vzduchu) pro usnadnění výpočtu

Limitní koncentrace: 0.44 kg/m^3 (R410A)

- **Výpočet koncentrace chladiva**

$$\text{Koncentrace chladiva} = \frac{\text{Celkový objem doplněného chladiva v chladicím zařízení (kg)}}{\text{Objem nejmenší místnosti, ve které je nainstalována vnitřní jednotka (m}^3\text{)}}$$



Manufacturer :
LG Electronics Inc.
84, Wanam-ro, Seongsan-gu, Changwon-si, Gyeongsangnam-do, KOREA

UK Importer : LG Electronics U.K. Ltd
Velocity 2, Brooklands Drive, Weybridge, KT13 0SL

Eco design requirement

- The information for Eco design is available on the following free access website.
  https://www.lg.com/global/support/cedoc/cedoc