Model	VK53**NH***/VK53**NR***/VK53**NN***		
Language	English/Arabic		
Page	52	Color(cover/body)	1/1
Material	Paper	Size(W*H)	145×205（mm）
Date	2015.10.25	Designer	N.T.Luan
Part No.	MFL69344202	Description	Owners Manual

Chage Record

No.	Change content	ECO No.	Date	Designer	Confirm
1					
2					
3					
4					
5					
6					
7					
8					
9					

Life's Good

OWNER'S MANUAL

NEW TYPE CYCLONE VACUUM CLEANER

This information contains important instructions for the safe use and maintenance of the vacuum cleaner. Especially, please read all of the information on page 3, 4, 5,6 for your safety. Please keep this manual in an easily accessible place and refer to it anytime.

VK53**NH***
VK53**NR***
VK53**NN***

MFL69344202

www.lg.com

Table of contents

Important safety instructions ..... **3~6**

How to use **7**

Assembling vacuum cleaner ..... 7~10

Operating vacuum cleaner ..... 11~12

Using carpet and floor nozzle / Hard Floor Nozzle 13

Using Hard Floor Nozzle / Turbine Nozzle 14

Using All Floor nozzle and mini turbine nozzle 15

Cleaning all floor nozzle 16

Using Turbine Nozzle 17

Cleaning Turbine nozzle 18

Using accessory nozzles ..... 19~20

Emptying dust tank 21

Cleaning dust tank 22

Cleaning filters and air guide tank 23

Cleaning exhaust filter 24

Assembling Tank Cover & Tank assembly 25

What to do if your vacuum cleaner does not work **26**

What to do when suction power decreases **26**

IMPORTANT SAFETY INSTRUCTIONS

Read and follow all instructions before using your vacuum cleaner to prevent the risk of fire,electric shock, personal injury,or damage when using the vacuum cleaner.This guide do not cover all possible conditions that may occur.Always contact your service agent or manufacturer about problems that you do not understand. This appliance complies with the following ECDirectives:-2006/95/EC Low Voltage Directive-2004/108/EC EMC Directive.



This is the safety alert symbol.
This symbol alerts you to potential hazards that can kill or hurt you and others.
All safety messages will follow the safety alert symbol and either the word “WARNING” or “CAUTION.” These words mean:

WARNING This symbol will alert you to hazards or unsafe practices which could cause serious bodily harm or death.

CAUTION This symbol will alert you to hazards or unsafe practices which could cause bodily injury or property damage.

WARNING

- **Do not use the vacuum cleaner if the power cord or plug is damaged or faulty.**

  If the power cord is damaged, it must be replaced by an approved LG Electronics Service Agent to avoid a hazard.
- **This appliance is not intended for use by persons (including children) with reduced physical, sensory or mental capabilities, or lack of experience and knowledge, unless they have been given supervision or instruction concerning use of the appliance by a person responsible for their safety.**

  Children should be supervised to ensure that they do not play with the appliance.
- **This appliance can be used by children aged from 8 years and above and persons with reduced physical, sensory or mental capabilities or lack of experience and knowledge if they have been given**

⚠ WARNING

supervision or instruction concerning use of the appliance in a safe way and understand the hazards involved. Children shall not play with the appliance. Cleaning and user maintenance shall not be made by children without supervision.

- **Disconnect electrical supply before servicing or cleaning the unit or when cleaner is not in use.**
  Failure to do so could result in electrical shock or personal injury.
- **Do not vacuum liquid, blade, gesso, substances, or small particles like cement, burning or smoking such as cigarettes, or hot ashes in cleaning.**
- **Do not vacuum flammable or explosive substances such as gasoline, benzene, thinners, propane (liquids or gases).**
  The fumes from these substances can create a fire hazard or explosion. Doing so could result in death or personal injury.
- **Do not handle plug or vacuum cleaner with wet hands.**
  Doing so could result in death or electrical shock.
- **Do not unplug by pulling on cord.**
  Doing so could result in product damage or electrical shock. To unplug, grasp the plug, not the cord.
- **Keep hair, loose clothing, fingers, and all parts of the body away from openings and moving parts.**
  Failure to do so could result in electrical shock or personal injury.
- **Do not pull or carry by cord, use cord as a handle, close a door on cord, or pull cord around sharp edges or corners. Do not run vacuum cleaner over cord. Keep cord away from heated surfaces.**
  Failure to do so could result in electrical shock or personal injury or fire or product damage.
- **Do not allow to be used as toy. Close attention is necessary when used by or near children.**
  Personal injury or product damage could result.
- **Do not use vacuum cleaner if it has been under water.**
  Personal injury or product damage could result. In these cases, contact LG Electronics Service Agent to avoid hazard.
- **Do not continue to vacuum if any parts appear missing or damaged.**
  Personal injury or product damage could result. In these cases, contact LG Electronics Service Agent to avoid hazard.
- **Do not use an extension cord with this vacuum cleaner**
  Fire hazard or product damage could result.
- **Using proper voltage.**
  Using improper voltage may result in damage to the motor and possible injury to the user. Proper voltage is listed onthe bottom of vacuum cleaner.
- **Turn off all controls before unplugging.**
  Failure to do so could result in electrical shock or personal injury.
- **Do not change the plug in any way.**
  Failure to do so could result in electrical shock or personal injury or product damage. Doing so result in death. If plug does not fit, contact a qualified electrician to install the proper outlet.
- **Repairs to electrical appliances may only be performed by qualified service engineers.**
  Improper repairs may lead to serious hazards for the user.
- **Do not plug in if control knob is not in OFF position.**
  Personal injury or product damage could result. (Depending on model)

IMPORTANT SAFETY INSTRUCTIONS

⚠ WARNING

- **Keep children away and beware of obstructions when rewinding the cord to prevent personal injury.**
  The cord moves rapidly when rewinding. (Depending on model)
- **The hose contains electrical wires. Do not use it if it is damaged, cut or punctured.**
  Failure to do so could result in death,or electrical shock. (Depending on model)

⚠ CAUTION

- **Do not put any objects into openings.**
  Failure to do so could result in product damage.
- **Do not use with any opening blocked: keep free of dust, lint, hair, and anything that may reduce air flow.**
  Failure to do so could result in product damage.
- **Do not use vacuum cleaner without dust tank and/or filters in place.**
  Failure to do so could result in product damage.
- **Do not use vacuum cleaner to pick up sharp hard objects, small toys, pins, paper clips, etc.**
  They may damage the cleaner or dust bin.
- **Store the vacuum cleaner indoors.**
  Put the vacuum cleaner away after use to prevent tripping over it.
- **Only use parts produced or recommended by LG Electronics Service Agents.**
  Failure to do so could result in product damage.
- **Use only as described in this manual. Use only with LG recommended or approved attachments and accessories.**
  Failure to do so could result in personal injury or product damage.
- **To avoid personal injury and to prevent the machine from falling when cleaning stairs, always place it at the bottom of stairs.**
  Failure to do so could result in personal injury or product damage.
- **Use accessory nozzles in sofa mode.**
  Failure to do so could result in product damage.
- **Make sure the filters (exhaust filter and motor safety filter) are completely dry before replacing in the machine.**
  Failure to do so could result in product damage.
- **Do not dry the filter in an oven or microwave.**
  Failure to do so could result in fire hazard.
- **Do not dry the filter in a clothes dryer.**
  Failure to do so could result in fire hazard.
- **Do not dry near an open flame.**
  Failure to do so could result in fire hazard.
- **Always clean the dust bin after vacuuming carpet cleaners or fresheners, powders and fine dust.**
  These products clog the filters,reduce airflow and can cause damage to the cleaner. Failure to clean the dust bin could cause permanent damage to the cleaner. (Depending on model)
- **Don ’t grasp the tank handle when you are moving the vacuum cleaner.**
  The vacuum cleaner s body may fall when separating tank and body. Personal injury or product damage could result. **You should grasp the carrier handle** when you aremoving the vacuum cleaner. (Depending on model)
- **If after emptying the dust tank the indicator light is on(red), clean the dust tank.**
  Failure to do so could result in product damage. (Depending on model)

IMPORTANT SAFETY INSTRUCTIONS

⚠ CAUTION

Thermal protector :

This vacuum cleaner has a special thermostat that protects the vacuum cleaner in case of motor overheating. If the vacuum cleaner suddenly shuts off, turn off the switch and unplug the vacuum cleaner. Check the vacuum cleaner for possible source of overheating such as a full dust tank, a blocked hose or clogged filter. If these conditions are found, fix them and wait at least 30 minutes before attempting to use the vacuum cleaner. After the 30 minute period, plug the vacuum cleaner back in and turn on the switch.

⚠ CAUTION

This hose contains electrical connections:
- do not use to suck up water;
- do not immerse in water for cleaning;
- the hose should be checked regularly and must not be used if damaged.

How to use Assembling vacuum cleaner

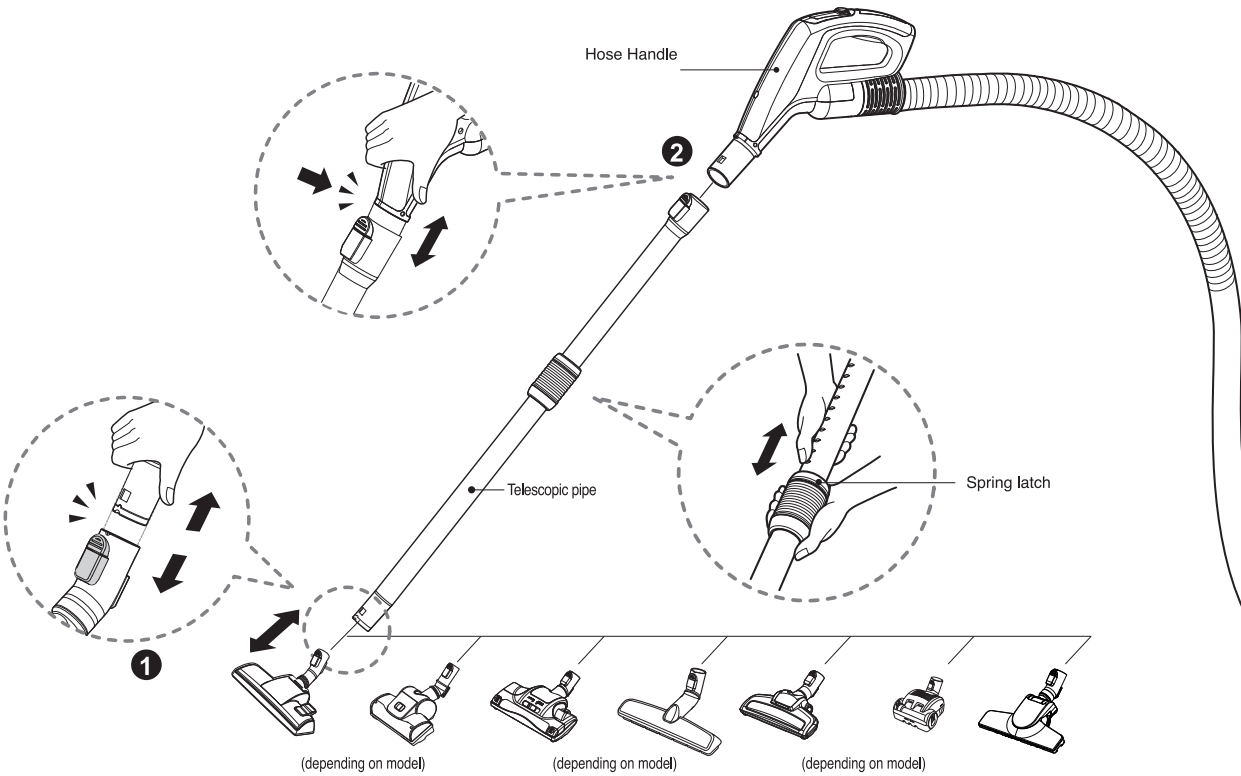

❶ Carpet and Floor nozzle (depending on model)

Push the nozzle into the telescopic pipe.

❷ Telescopic pipe (depending on model)

- Push telescopic pipe firmly into hose handle.
- Grasp the spring latch to expand.
- Pull out the pipe to desired length.

How to use Assembling vacuum cleaner

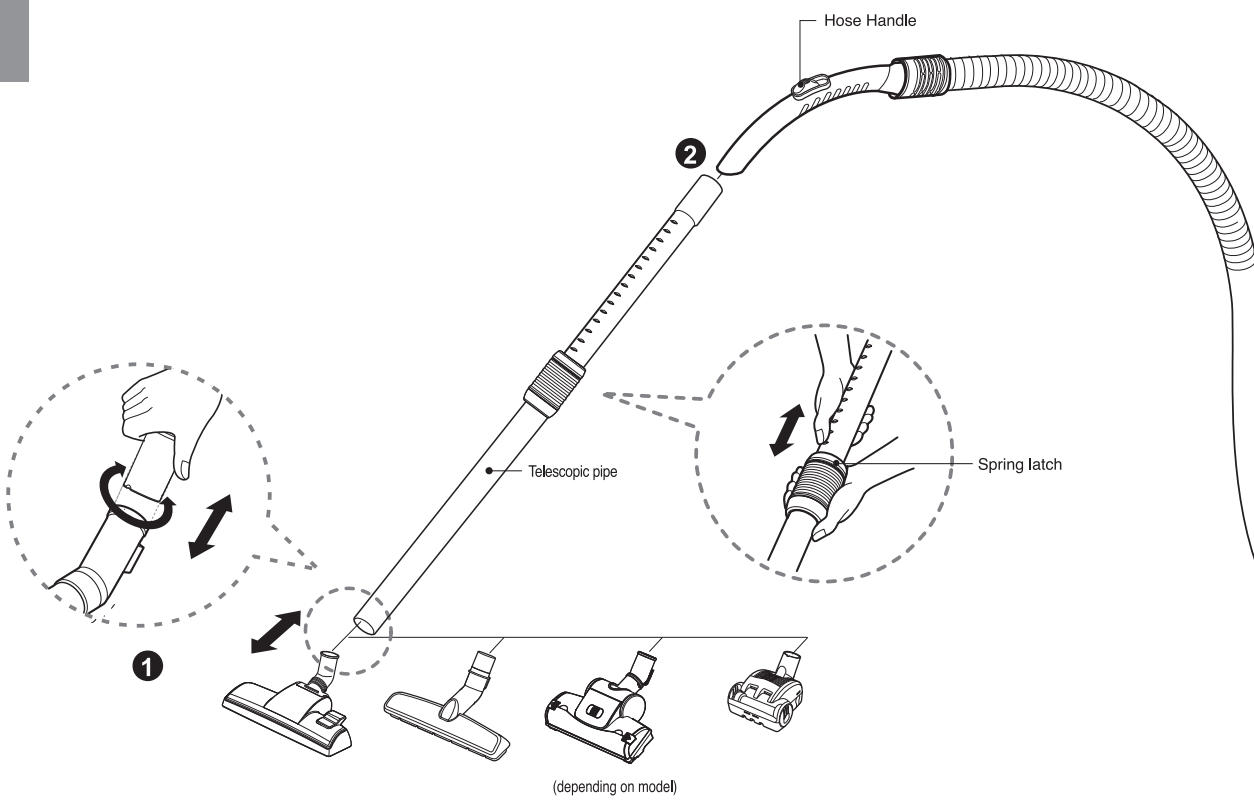

1 Carpet and Floor nozzle (depending on model)

Push the nozzle into the telescopic pipe.

2 Telescopic pipe (depending on model)

- Push telescopic pipe firmly into hose handle.
- Grasp the spring latch to expand.
- Pull out the pipe to desired length.

How to use Assembling vacuum cleaner

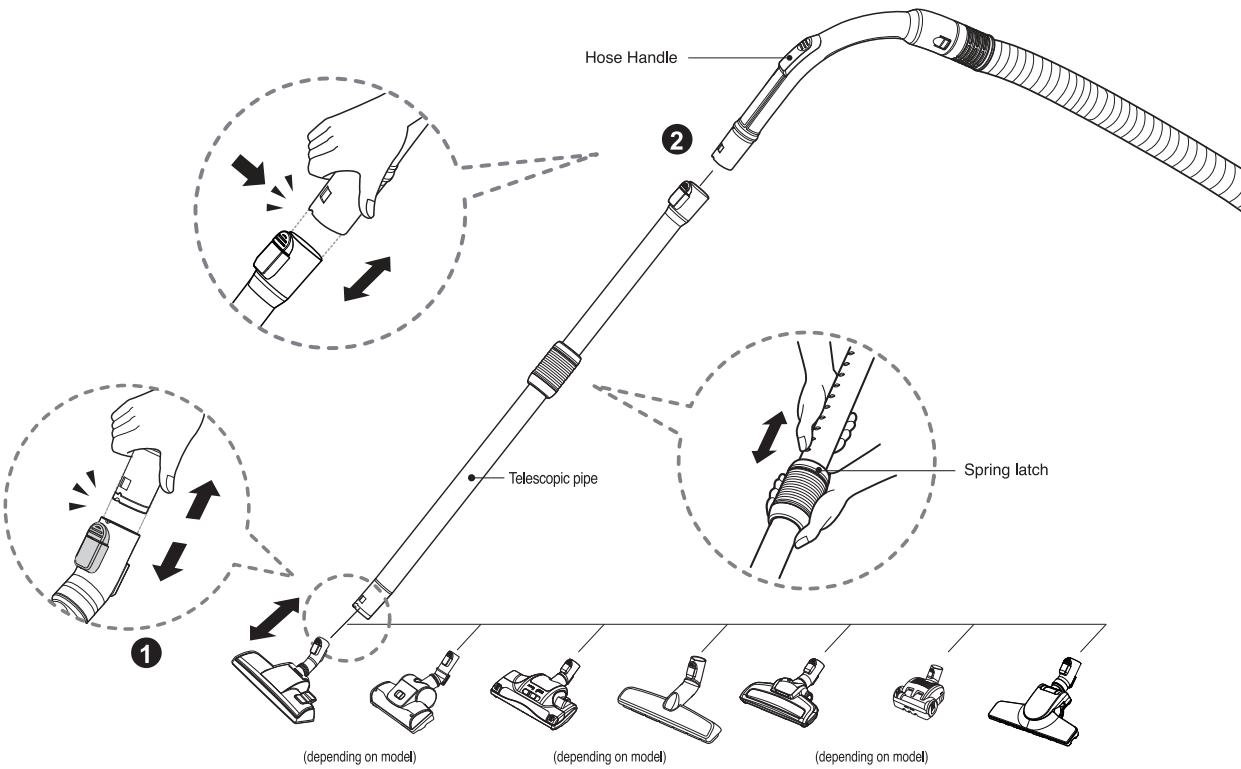

❶ Carpet and Floor nozzle (depending on model)

Push the nozzle into the telescopic pipe.

❷ Telescopic pipe (depending on model)

- Push telescopic pipe firmly into hose handle.
- Grasp the spring latch to expand.
- Pull out the pipe to desired length.

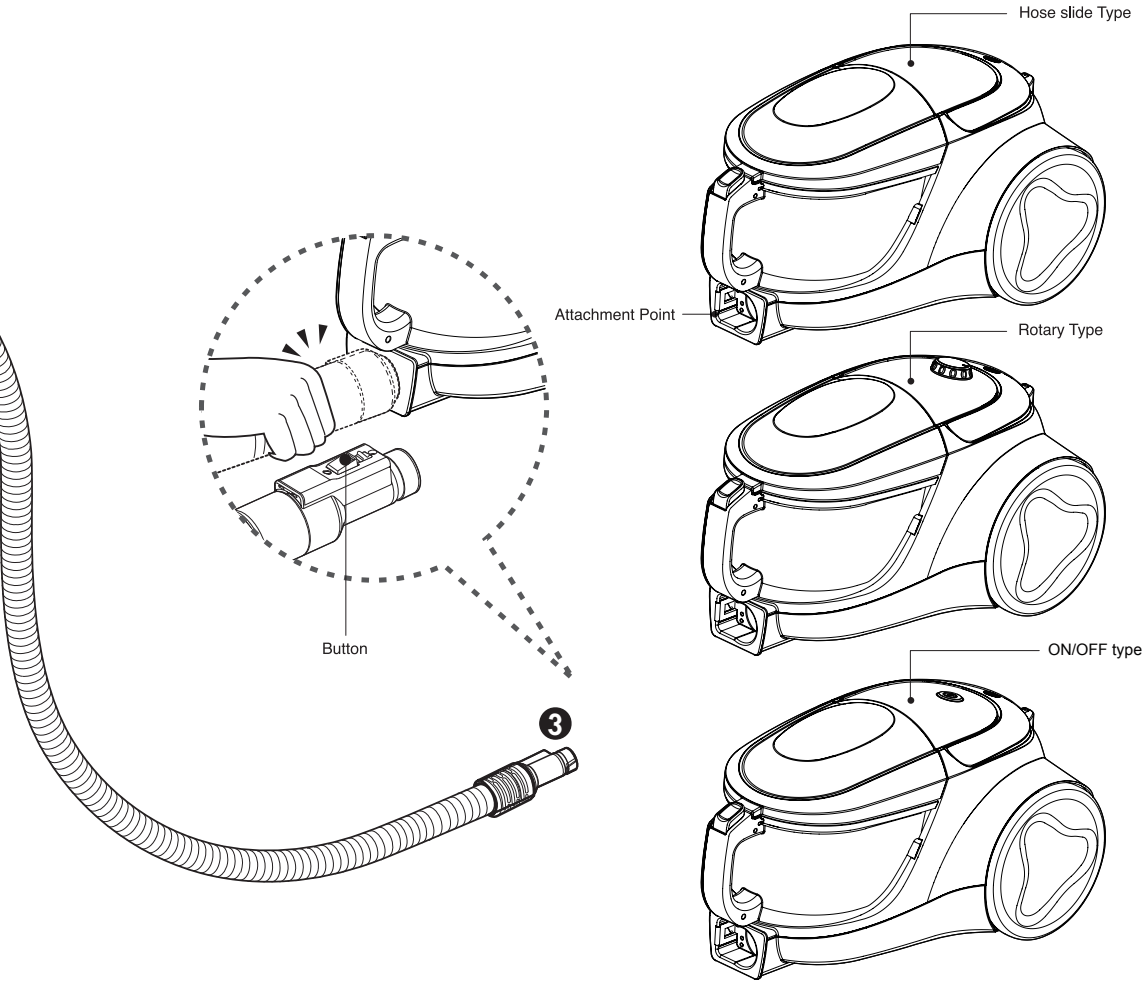

3 Connecting the hose to the vacuum cleaner

Push the fitting pipe on the flexible hose into the attachment point on the vacuum cleaner.
To remove the flexible hose from the vacuum cleaner, press the button situated on the fitting pipe, then pull the fitting pipe out of the vacuum cleaner.

How to use Operating vacuum cleaner

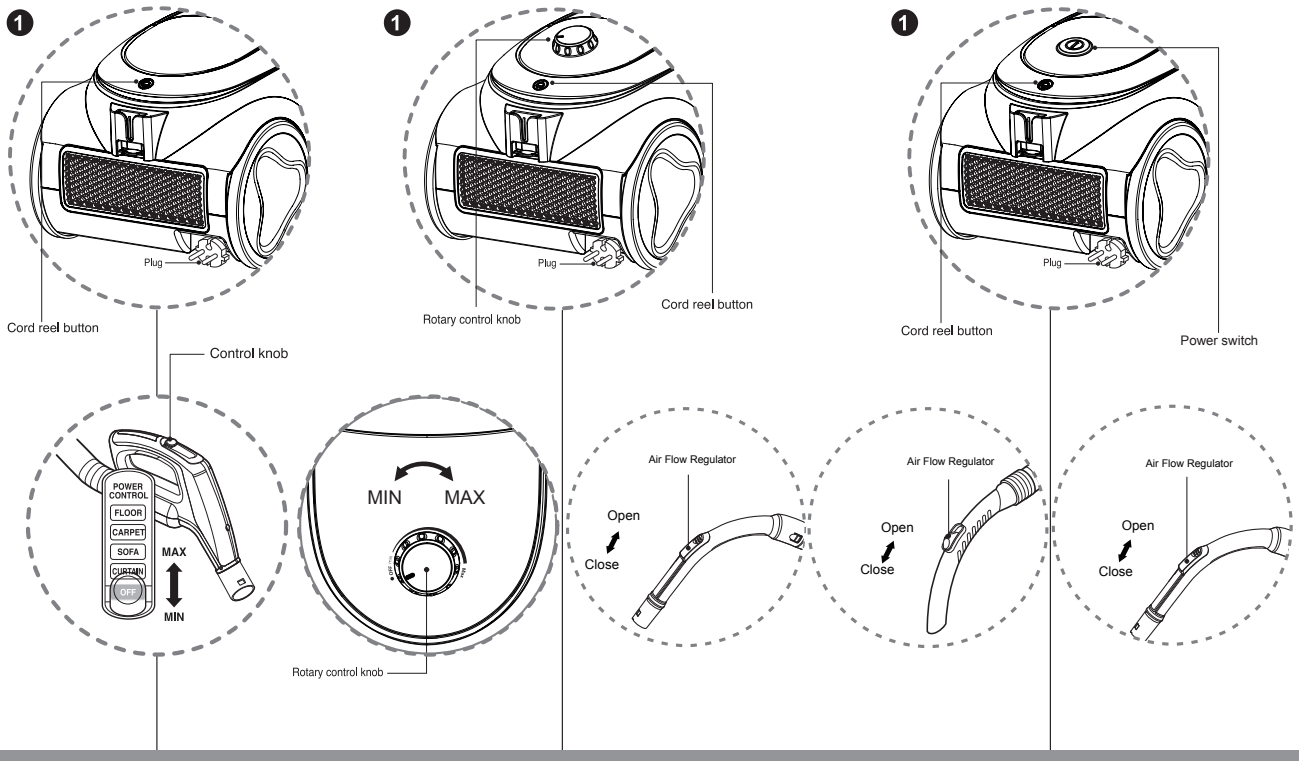

❶ How to operate (Hose slide type)

- Pull out the power cord to the desired length and plug into the socket.
- Place the control knob of the hose handle to the required position.
- To turn off, slide control knob to OFF position.
- Press the cord reel button to rewind the power cord after use.

❶ How to operate (Rotary type)

- Pull out the power cord to the desired length and plug into the socket.
- Slide the rotary control knob to adjust the suction level.
- The flexible hose handle has a manual air flow regulator which allows you to briefly reduce the suction level.
- Press the cord reel button to rewind the power cord after use.

❶ How to operate (ON/OFF type)

- Pull out the power cord to the desired length and plug into the socket.
- Press power switch to start the vacuum cleaner.
- The flexible hose handle has a manual air flow regulator which allows you to briefly reduce the suction level.
- Press the cord reel button to rewind the power cord after use.

❷

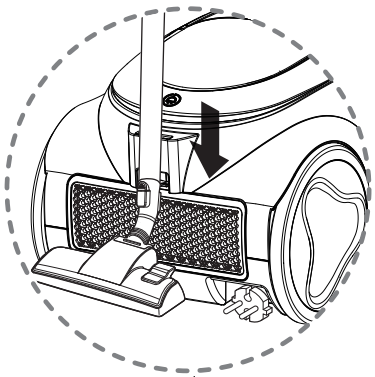

❸

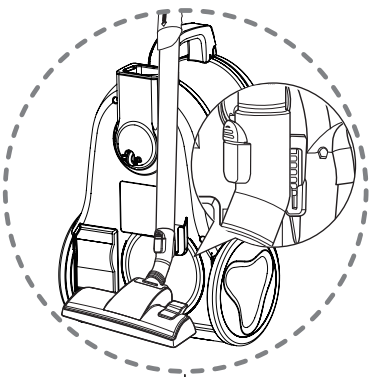

❷ Park mode

- To store during vacuuming, for example to move a small piece of furniture or a rug, use park mode to support the flexible hose and nozzle.
  - Slide the hook on the nozzle into the slot on the rear side of vacuum cleaner.

❸ Storage

- When you have switched off and unplugged the vacuum cleaner, press the cord reel button to automatically rewind the cord.
- You can store your vacuum cleaner in a vertical position by sliding the hook on the nozzle into the slot on the underside of the vacuum cleaner.

How to use

Using carpet and floor nozzle / Hard Floor Nozzle

❶

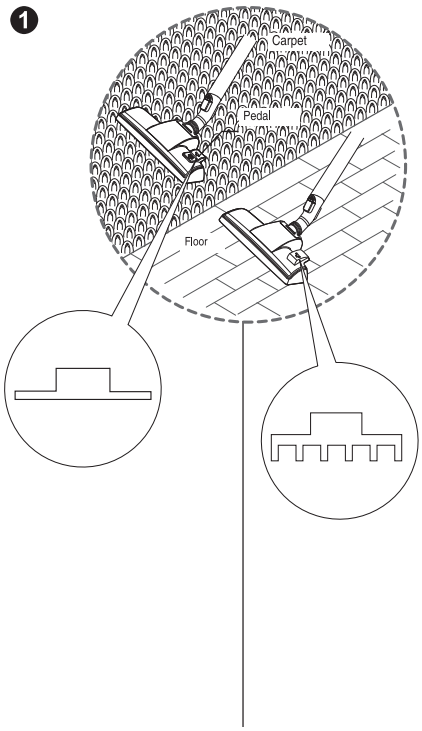

❷

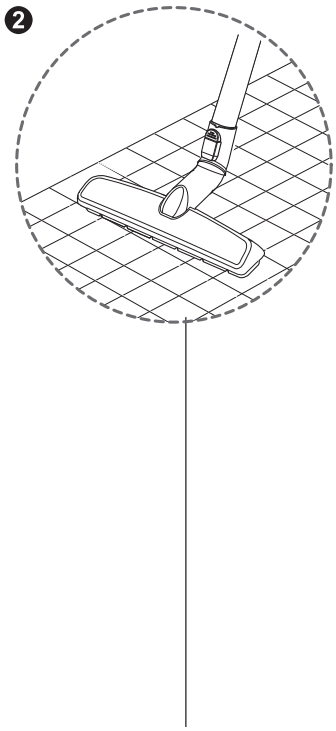

❶ Carpet and floor nozzle (depending on model)

- **The 2 position nozzle**
  This is equipped with a pedal which allows you to alter its position according to the type of floor to be cleaned.
- **Carpet or rug position**
  Press the pedal to lift the brush up.
- **Hard floor position** (tiles, parquets floor)
  Press the pedal to lower brush.

❷ Hard Floor Nozzle (depending on model)

- Efficient cleaning of hard floors
  (wood, linoleum, etc)

How to use Using Hard Floor Nozzle / Turbine Nozzle

❸



❹

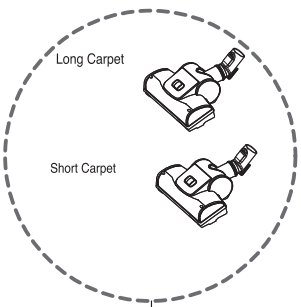

Cleaning Turbine Nozzle

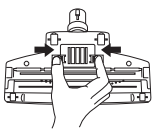

Open

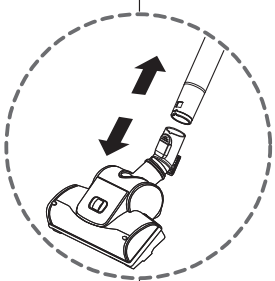

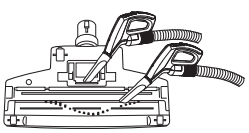

Botton

❸ **Hard Floor Nozzle (depending on model)**

- You can perform cleaning at any place like corner or crevice since revolution is free.

❹ **Turbine Nozzle (depending on model)**

- Cleaning turbine brush nozzle.
- Press the button on the rear side of the nozzle to separate the air cover.
- Use the crevice tool to vacuum clean the brush and fan.

How to use Using All Floor nozzle and mini turbine nozzle

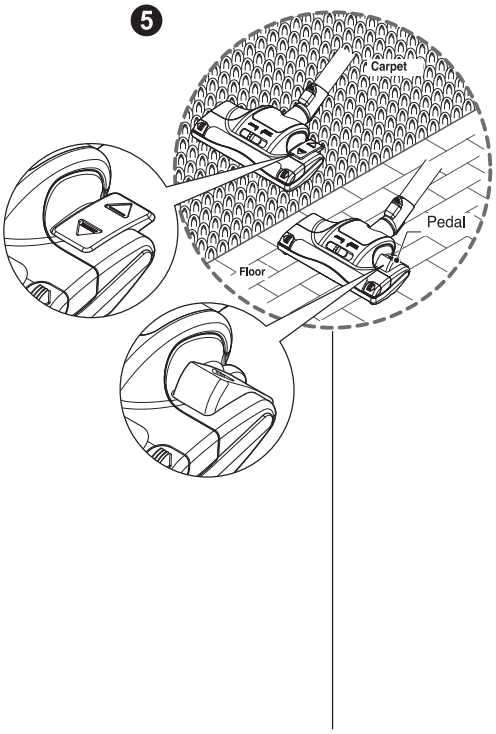

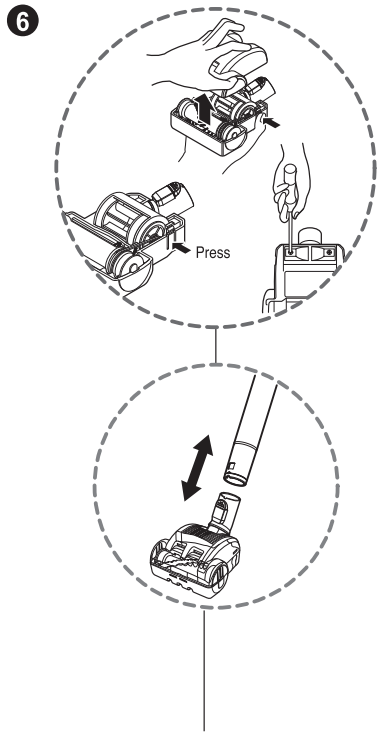

❺ All Floor nozzle (depending on model)

- **The 2 position nozzle**
  This is equipped with a pedal which allows you to alter its position according to the type of floor to be cleaned.
- **Carpet or rug position** Press the pedal (⧋), then brush will rotate
- **Hard floor position** Press the pedal (⧋), then brush will stop rotating.

❻ Mini turbine nozzle (optional)

- Mini turbine is used for stairs and other hard to reach places.
- To clean the mini turbine nozzle, remove the nozzle cover : Remove 2 screws on the bottom and take mini turbine nozzle cover off as shown.
- Frequently clean and remove hair, string, and lint build-up in the brush area. Failure to do so could damage to mini turbine nozzle.

Cleaning All Floor nozzle

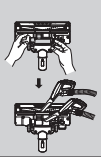

- Open the cover by pulling the hook.
- Clean the hole and brush of the nozzle.

How to use Cleaning all floor nozzle

⚠ CAUTION

Personal injury hazard. Always unplug the vacuum cleaner before cleaning. Failure to do so could result in personal injury.

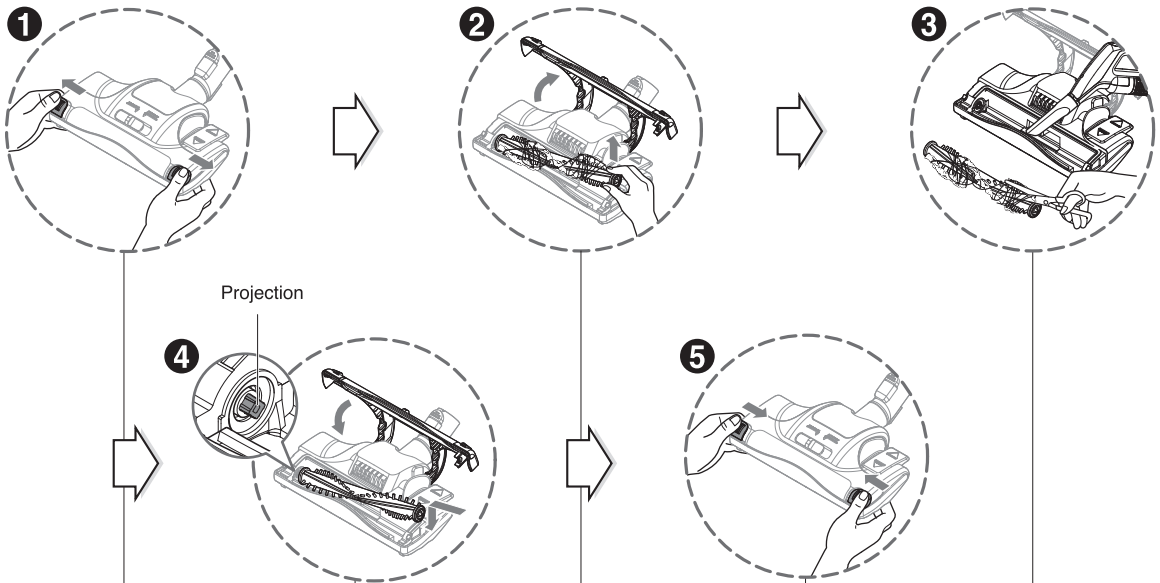

❶ Push the lever outside.

❷ Open the cover and put up the brush.

⚠ Do not touch the brush because the brush is so hot after turning off the vacuum cleaner.

❸ Clean the brush and nozzle.

❹ Push the brush into the projection, put down the brush and close the cover.

❺ Push the lever inside.

⚠ CAUTION

- Do not block up the hole by hand or another object (paper, fabric, stockings, etc) when open the cover.
- Do not touch the brush when nozzle is overturned.

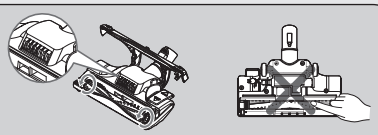

How to use Using Turbine Nozzle

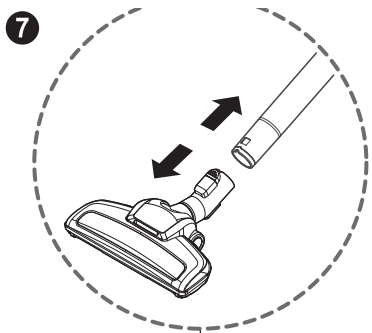

7 Turbine Nozzle (depending on model)

- Frequently clean and remove hair, string, and lint build-up in the brush area. Failure to do so could damage to mini turbine nozzle.

How to use Cleaning Turbine Nozzle

⚠ CAUTION

Personal injury hazard. Always unplug the vacuum cleaner before cleaning. Failure to do so could result in personal injury.

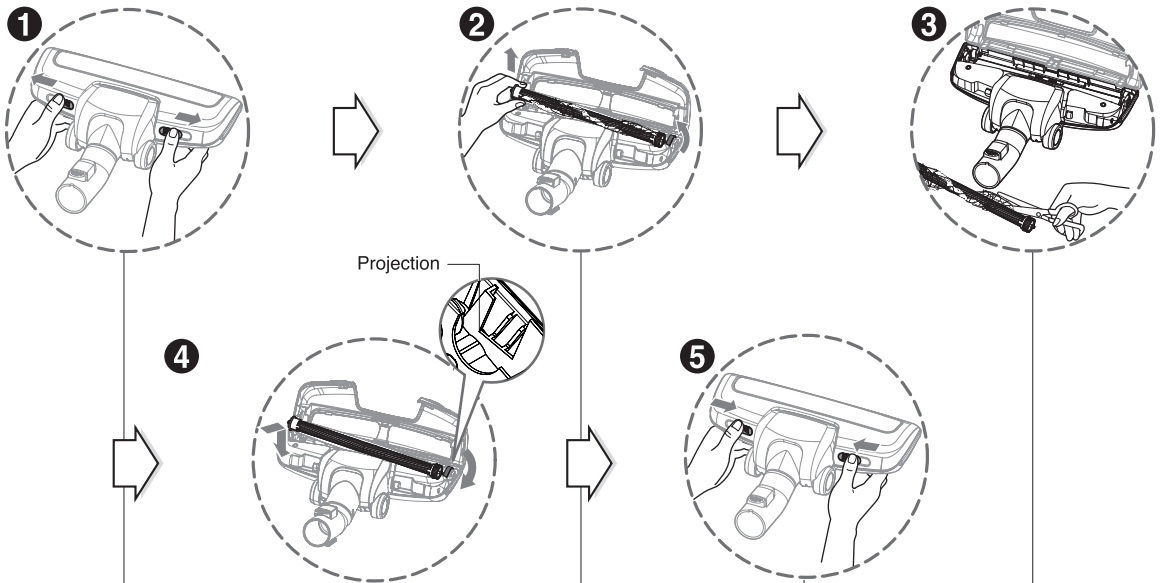

❶ Push the lever outside.

❷ Open the cover and put up the brush.

⚠ Do not touch the brush because the brush is so hot after turning off the vacuum cleaner.

❸ Clean the brush and nozzle.

❹ Push the brush into the projection, put down the brush and close the cover.

❺ Push the lever inside.

⚠ CAUTION

- Do not block up the hole by hand or another object (paper, fabric, stockings, etc) when open the cover.
- Do not touch the brush when nozzle is overturned.

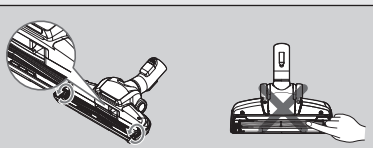

How to use Using accessory nozzles

Crevice tool

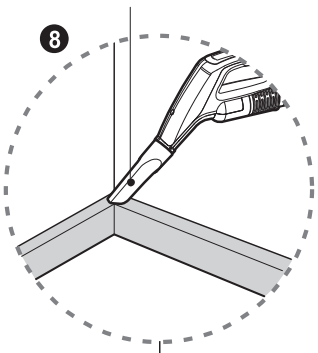

Upholstery nozzle

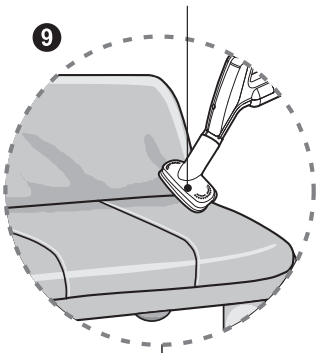

Dusting brush

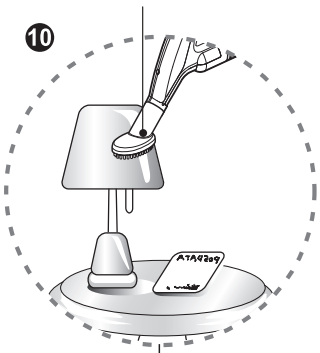

8 Crevice Tool(depending on model)

Crevice tool is for vacuuming in those normally hard-to-reach places such as reaching cobwebs or between the cushions of a sofa.

9 Upholstery Nozzle(depending on model)

Upholstery nozzle is for vacuuming upholstery, mattresses etc.

10 Dusting Brush (depending on model)

Dusting brush is for vacuuming picture frames, furniture frames, books and other irregular surfaces.

NOTICE

Use accessory in the sofa mode.



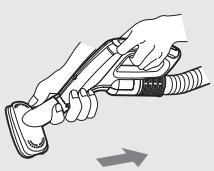

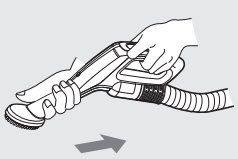

How to use Using accessory nozzles

Crevice tool

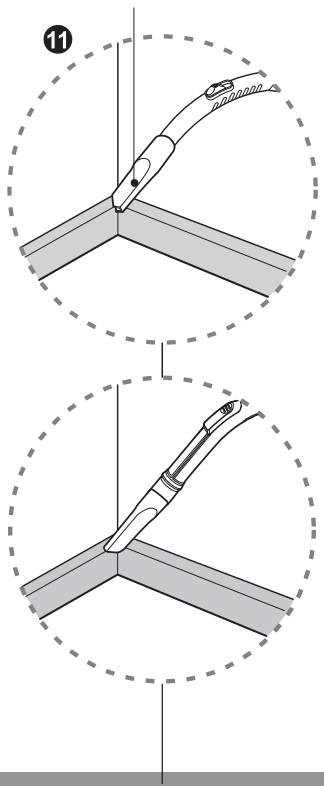

Upholstery nozzle

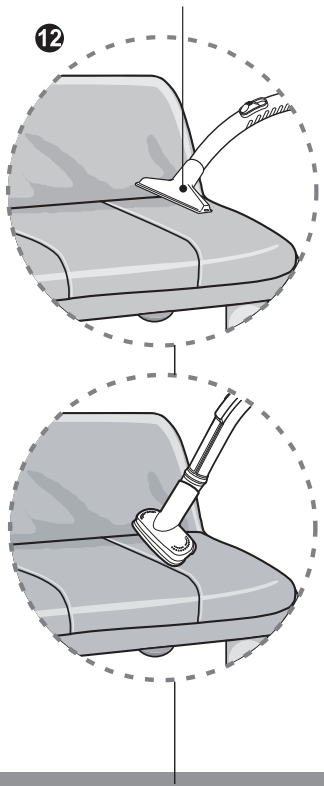

Dusting brush

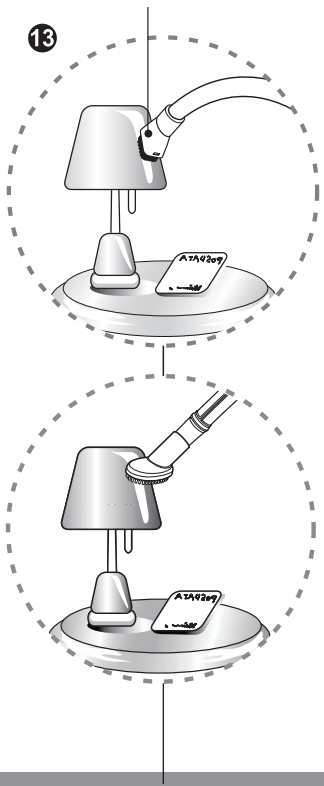

⓫ Crevice Tool(depending on model)

Crevice tool is for vacuuming in those normally hard-to-reach places such as reaching cobwebs or between the cushions of a sofa.

⓬ Upholstery Nozzle(depending on model)

Upholstery nozzle is for vacuuming upholstery, mattresses etc.

⓭ Dusting Brush (depending on model)

Dusting brush is for vacuuming picture frames, furniture frames, books and other irregular surfaces.

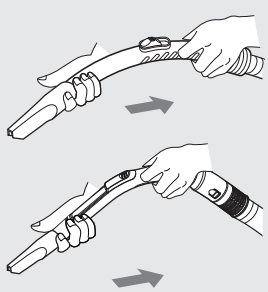

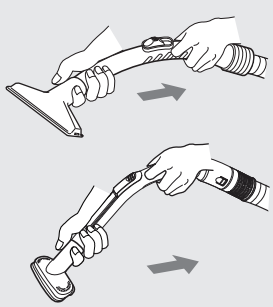

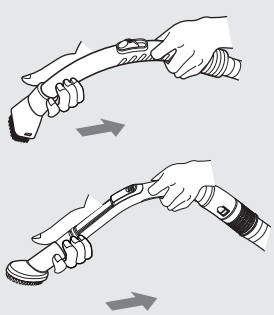

How to use Emptying dust tank

-When the dust in dust tank reaches the maximum line.

• Grasp the handle of the tank and then press the tank separation button.

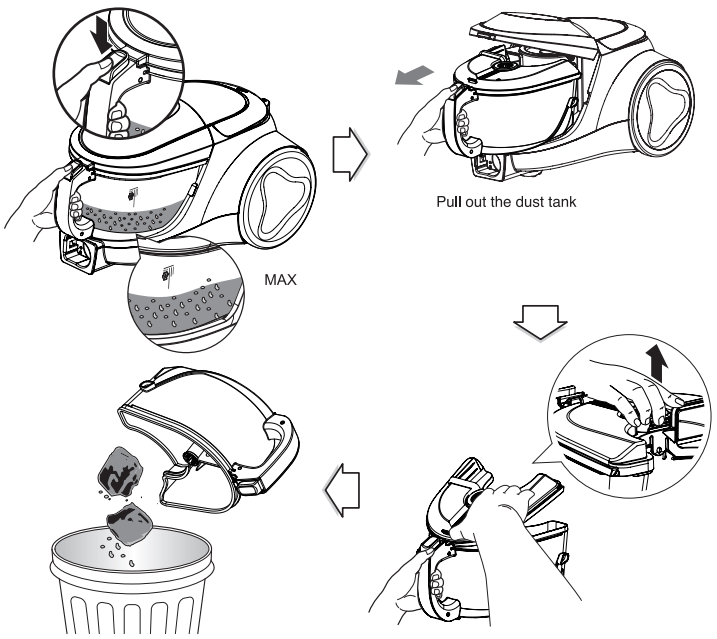

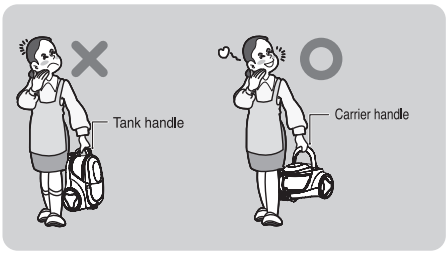

Moving the vacuum cleaner

• Don't grasp the tank handle when you are moving the vacuum cleaner. The vacuum cleaner's body may fall when separating tank and body. You should grasp the carrier handle when you are moving the vacuum cleaner.

Cleaning the dust tank.

• Open the tank cap.

• Wash both parts with soft material.

Gently rinse both parts under a cold running tap.

NOTICE

If filters are damaged, do not use them.

In this cases, contact LG Electronics Service Agent.

How to use Cleaning dust tank

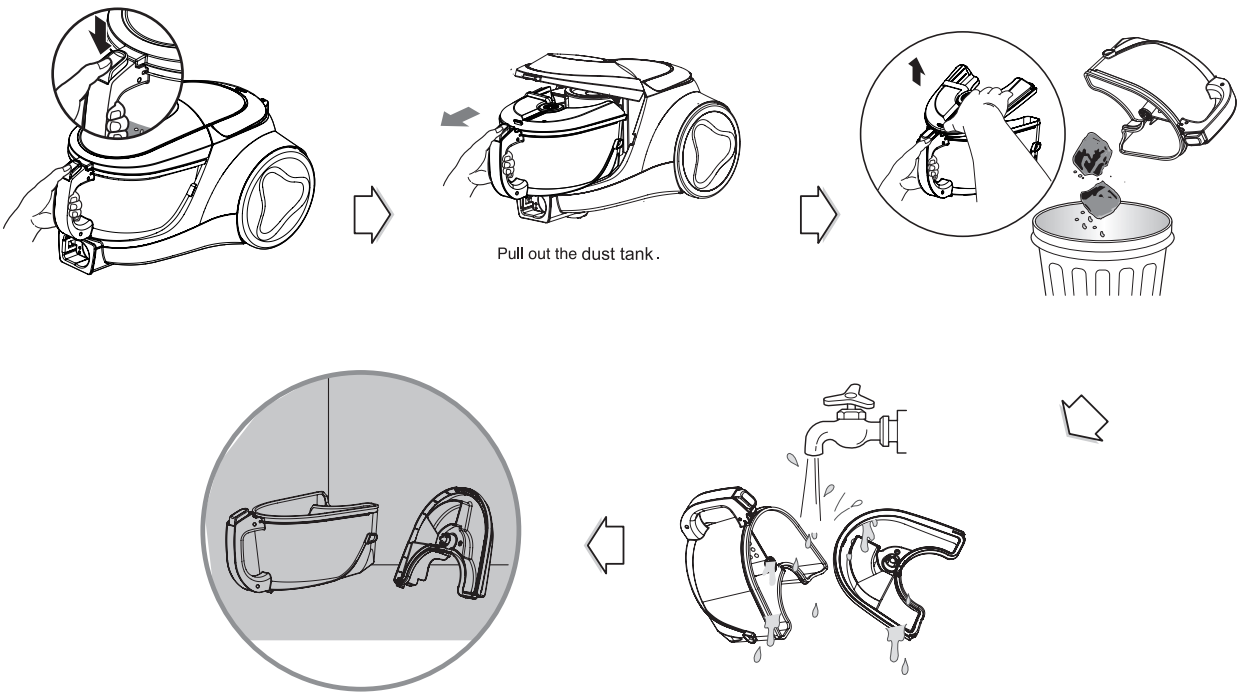

Push button and pull out dust tank.
Raise dust tank cap.
Dry fully in shade so that moisture is entirely removed.

NOTICE
If suction power decreases after cleaning dust tank, clean air filter and motor safety filter. ➡ Next page

How to use Cleaning filters and air guide tank

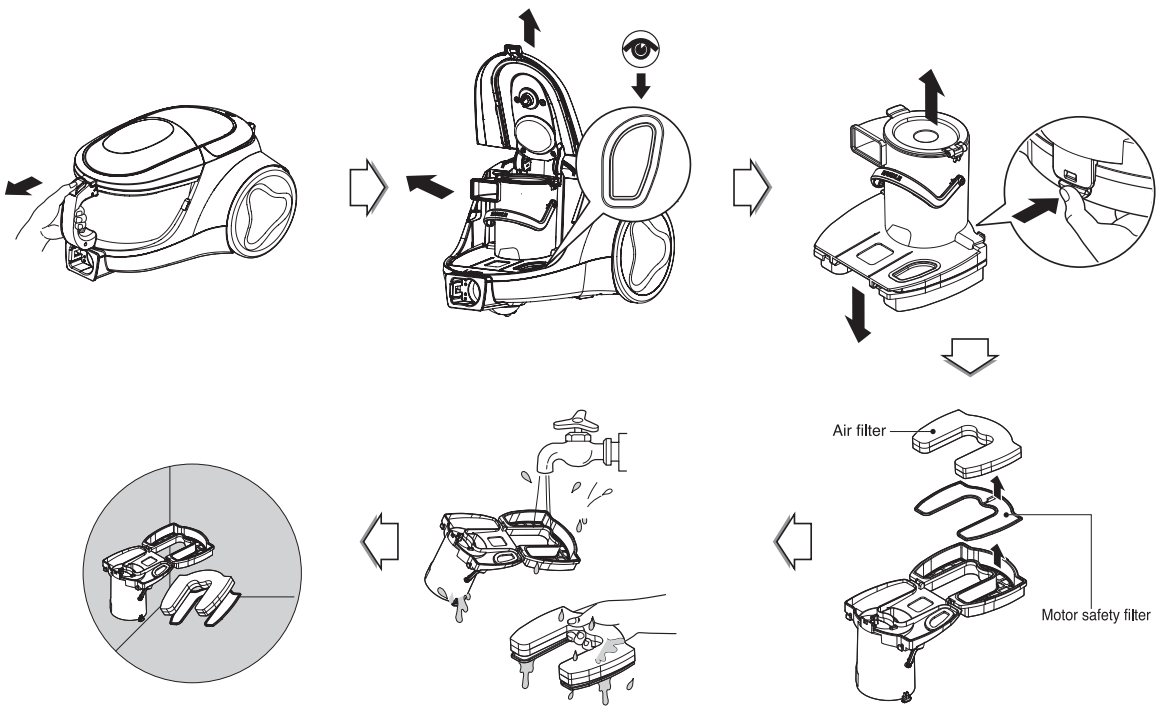

If suction power is decreased after cleaning dust tank, clean air filter and motor safety filter.
Air filter and motor safety filter are located at the bottom of the dust tank as above.
• Open the air filter cover by pulling the air filter cover lever and take out air filter and a motor safety filter.
• Separate the parts
• Wash air filter and motor safety filter with water.
• Do not wash filters with hot water.
• Dry fully in shade so that moisture is entirely removed.
• Air filter and motor safety filter should be cleaned as above.

⚠ WARNING!
Gently rinse both parts separately under a cold running tap until the water runs clear.
Do not use detergent or a washing machine or dishwasher.
Wash filters at least once a month.
Dry fully for more than 24 hours in shade.

How to use Cleaning exhaust filter

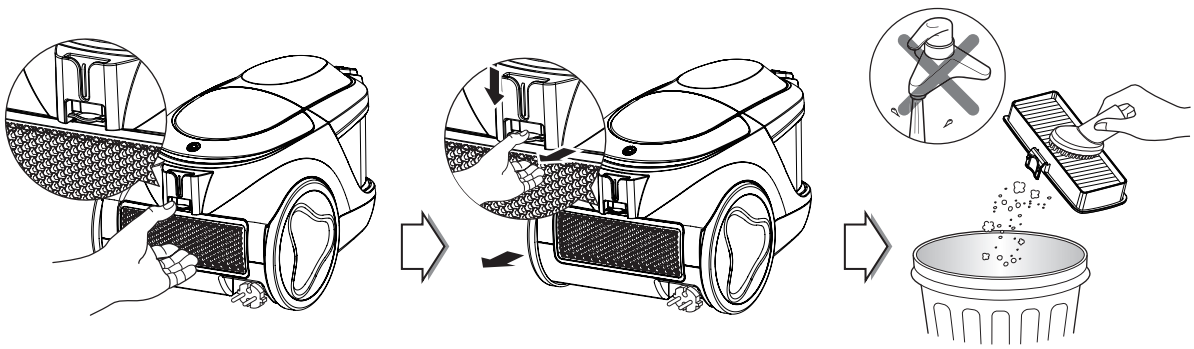

• The exhaust filter is a reusable HEPA filter.
• To change the exhaust filter, remove the filter cover on the body by release hook.
• Pull out the exhaust filter.
• Dust off filter.
• The exhaust filter should be cleaned at least once a year.

How to use Assembling Tank Cover & Tank assembly

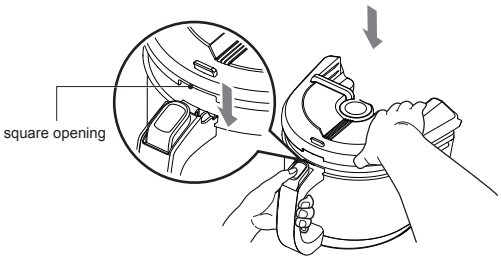

① Set the square opening of cover onto the groove of handle.

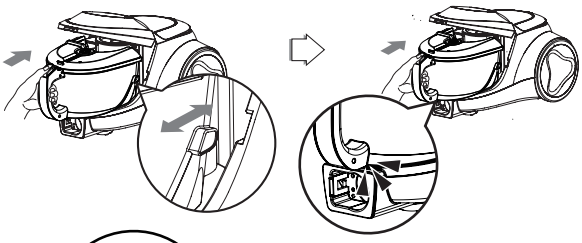

② Slide the tank on product to match the tank ribs to grooves of body till the bottom locker clicks.

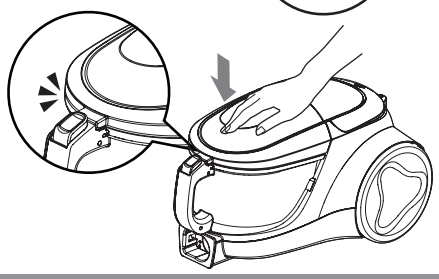

③ Push the front end of top cover till the locker clicks.

If suction power is decreased after re-assemble, check dust tank assembled correctly.
• Check the guide rib whether it is right in tank groove.

⚠ WARNING!

No liquid suction.
Liquid suction can cause defects.

What to do if your vacuum cleaner does not work

Check that the vacuum cleaner is plugged in correctly and that the electrical socket is working.

What to do when suction power decreases

- Turn off the vacuum cleaner and unplug it.
- Check the telescopic pipe, flexible hose and cleaning tool for blockages or obstructions.
- Check that the dust tank is not full. Empty if necessary.
- Check that the exhaust filter is not clogged. Clean the exhaust filter if necessary.
- Check that the air filter and the motor safety filter are not clogged. Clean the them if necessary.
- Check the inside of the dust separator.Clean the inside of the dust separator if necessary.

ماذا تعمل اذا لم تشتغل المكنسة الكهربائية.؟

اختبار المقبس الكهربائي وادخال القابس بشكل صحيح .

ماذا تعمل اذا تم تخفيض قوة الشفط؟

- وقف استعمال المكنسة الكهربائية واخراج القابس .
- اختبار الخرطوم المرن والأنابيب المتراكبة وأدوات التنظيف بشكل دقيق .
- اختبار كيس الغبار (مليئ) . ويجب تغييره ان انقتضى الأمر .
- اختبار فلتر العادم . ويجب تنظيفه ان انقتضى الأمر .
- اختبار فلتر الهواء . ويجب تنظيفه ان انقتضى الأمر .

كيفية الاستعمال تثبيت غطاء الخزان و تجميع الخزان

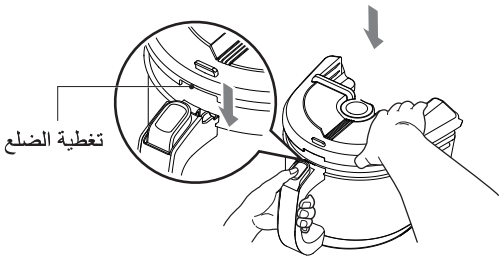

① تعيين افتتاح مربع من الغطاء على أخدود من المقبض.

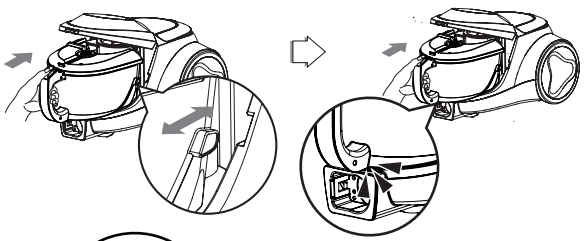

② حرك الخزان على المنتج لمطابقة أضلع الخزان على أتلام الجسم حتى يغلق قاع الخزان على أعلى المنتج

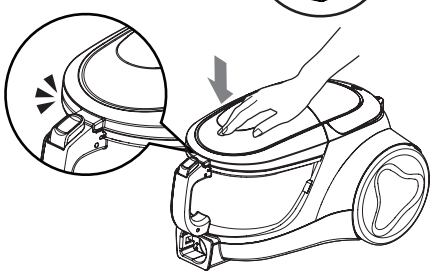

③ دفع أمامي من الغطاء العلوي حتى النقرات خلع الملابس

إدا انخفضت فوة التشفط بعد إعادة التجميع، يجب التحقق من تجميع خزان الغبار بشكل صحيح .

• تحقق ما إذا كان الضلع التوجيهى صحيح في أخدود الخزان .

• إذا كان الضلع التوجيهى ليس في فتحة الخزان ، الرجاء تثبيت خزان الغبار مرة أخرى .

⚠ تحذير

لا يوجد امتصاص للسوائل.
يمكن أن يتسبب امتصاص السوائل في حدوث أعطال.

كيفية الاستعمال تنظيف فلتر العادم

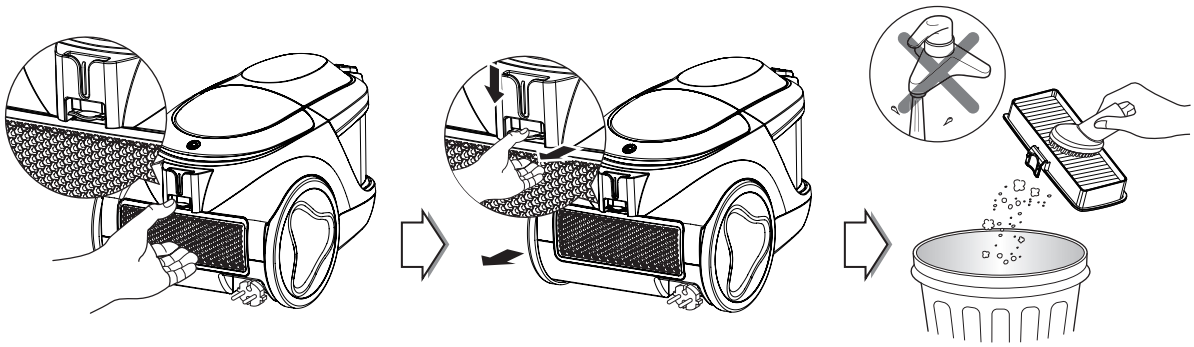

• فلتر العادم هو نوع من فلتر HEPA الذي يمكن اعادة استعماله .
• تبديل فلتر العادم، فتح غطاء الفلتر في الجسم بالخطاف .
• اخراج فلتر العادم .
• ازالة الغبار من الفلتر (ممنوع تنظيف الفلتر بالماء) .
• يجب تنظيف فلتر العادم مرة واحدة كل سنة على الأقل .

كيفية الاستعمال تنظيف الفلاتر وخزان لتوجيه الهواء

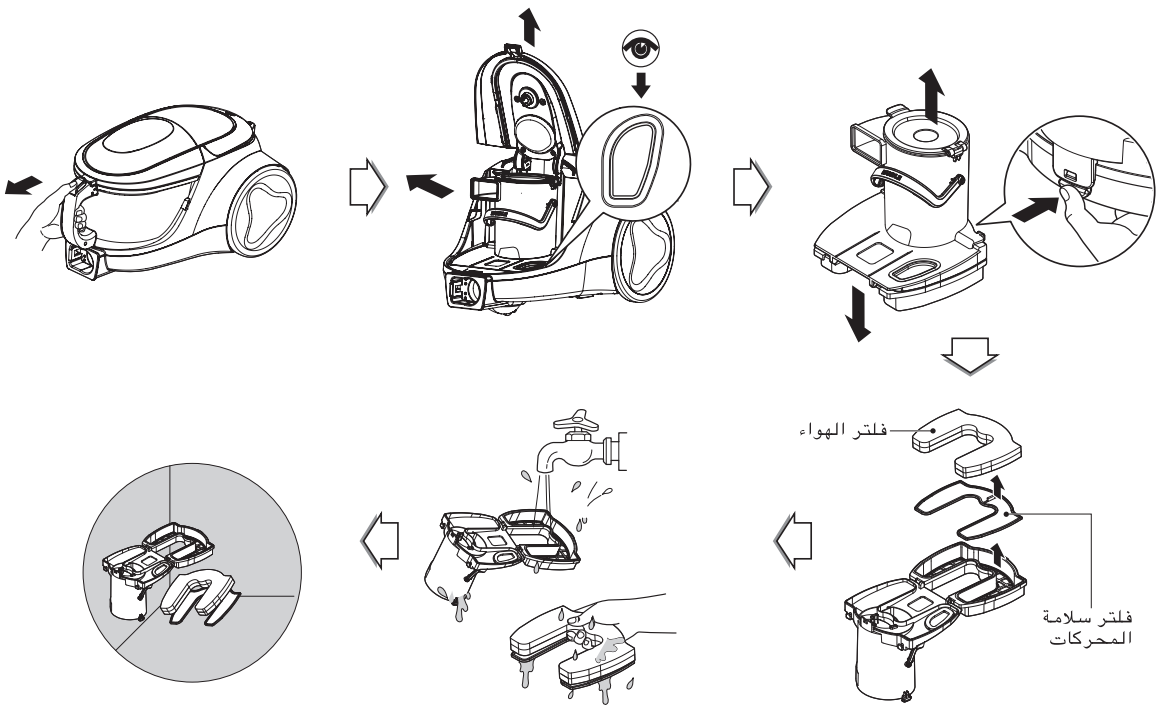

التحذير!

تنظيف كل الأجزاء تحت الحانفية بالماء الباردة بشكل منفصل حتى خروج ماء نظيفة . ممنوع استعمال السائل الكيماوى أو غسالة الملابس أو الصحون.

غسل الفلاتر مرة شهريا

اذا تم تخفيض قوة الشفط بعد تنظيف علبة الغبار، فيجب تنظيف فلتر الهواء وفلتر سلامة المحركات .

فلتر الهواء و فلتر أمان الموتور يكون موقعهم في الجزء السفلي من خزان الغبار على النحو الوارد أعلاه .

- **فتح غطاء فلتر الهواء عن طريق سحب ذراع غطاء فلتر الهواء وإخراج فلتر الهواء و فلتر أمان الموتور .**
- فك الأجزاء .
- غسيل فلتر الهواء وفلتر سلامة المحركات بالماء .
- ممنوع غسيل الفلاتر بالماء الساخنة .
- التجفيف بشكل كامل في ظل الشمس من أجل ازالة كل الرطوبة .
- يجب تنظيف فلتر الهواء وفلتر سلامة المحركات حسب الخطوات أعلاه .

كيفية الاستعمال تنظيف علبة الغبار

• أمسك بمقبض الخزان ثم اضغط على زر فصل الخزان.

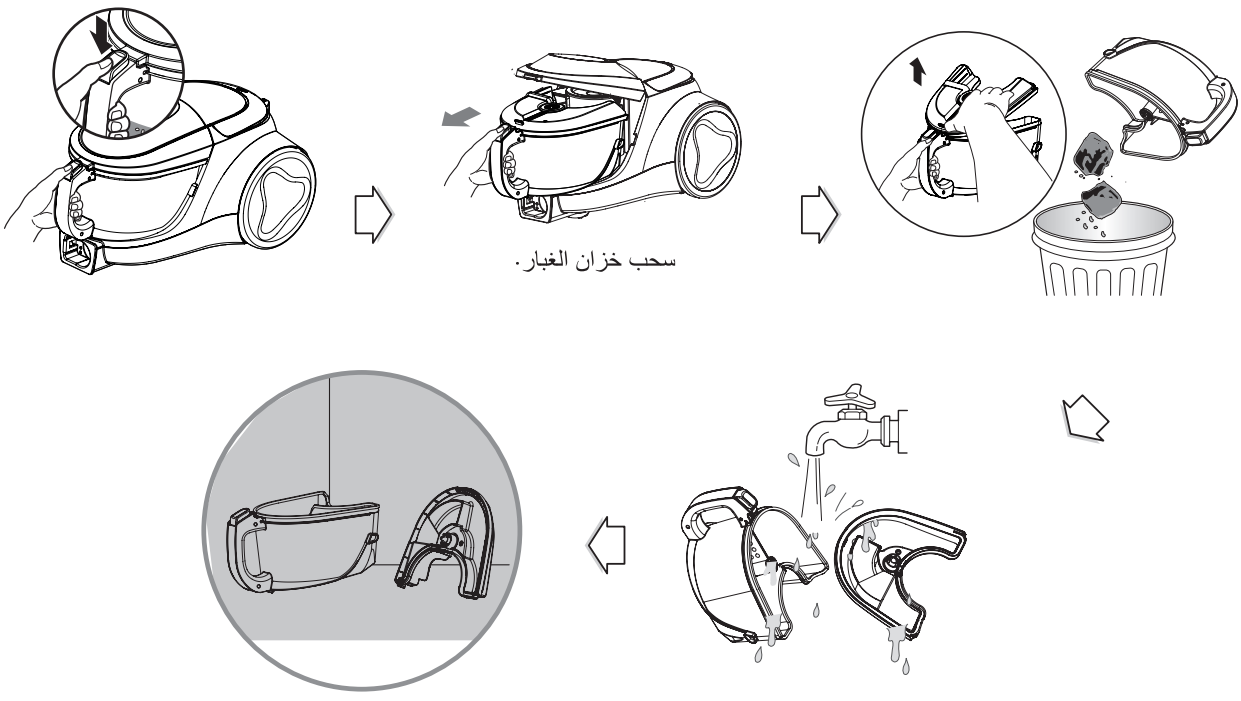

سحب خزان الغبار.

• فتح الغطاء بضغط الزر وسحب علبة الغبار.
• رفع غطاء علبة الغبار
• التجفيف بشكل كامل في ظل الشمس من أجل ازالة كل الرطوبة .

الملاحظة:
اذا تم تخفيض قوة الشفط بعد تنظيف علبة الغبار، فيجب تنظيف فلتر الهواء وفلتر سلامة المحركات . ⬅ الصفحة القادمة.

كيفية الاستعمال تفريغ علبة الغبار

- عندما يصل الغبار الى الحد الأقصى له فى خزان الغبار.
- أمسك بمقبض الخزان ثم اضغط على زر فصل الخزان.



تحريك المكنسة الكهربائية

- لا تمسك بمقبض الخزان عند تحريك المكنسة الكهربائية قد يسقط هيكل المكنسة الكهربائية عند فصل الخزان والهيكل. يجب عليك الإمساك بمقبض الحامل عند تحريك المكنسة الكهربائية.

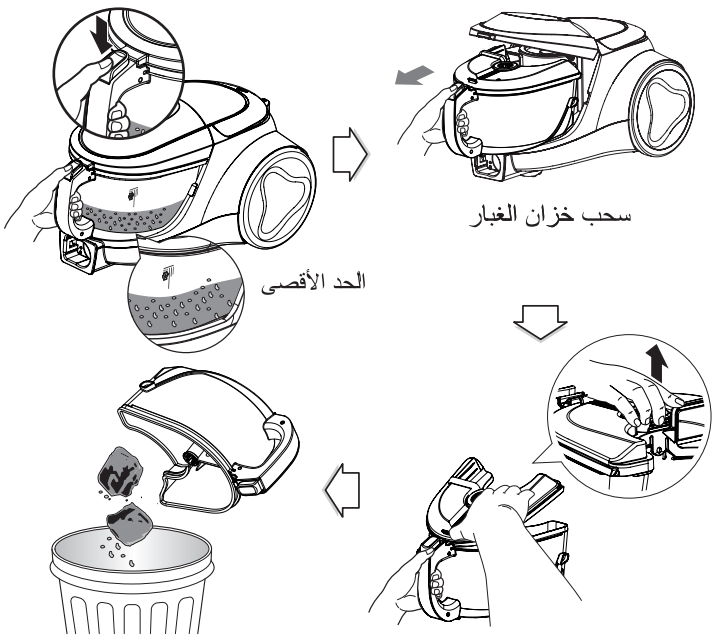

الملاحظة:

ممنوع استعمال الفلاتر اذا تم تخريبها .
يجب الاتصال بوكيل LG للخدمة والصيانة اذا حدث ذلك .

تنظيف علبة الغبار .
- فتح غطاء العلبة .
- تنظيف كل الأجزاء بمادة المرنة .

تنظيف كل الأجزاء تحت الحانفية بالماء .

كيفية الاستعمال استعمال الفوهات المساعدة

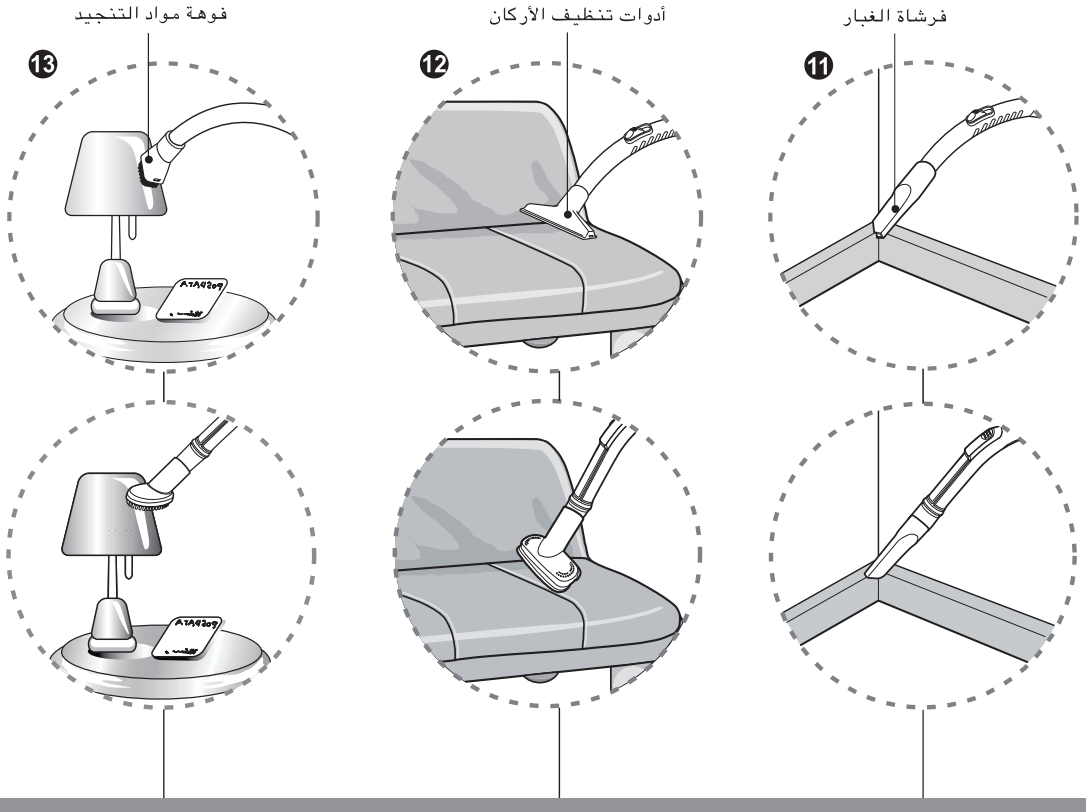

⓫ أدوات تنظيف الأركان
(حسب الطراز)

استعمال أدوات تنظيف الأركان لتنظيف أماكن صعبة الوصول، مثل أركان الأسقف وأسفل الأثاث .

⓬ فوهة مواد التنجيد
(حسب الطراز)

يمكن استعمال فوهة مواد التنجيد لتنظيف الأركان والشقوق .

⓭ فرشاة الغبار
(حسب الطراز)

استعمال فرشاة الغبار لشفط هياكل الصور والأثاث والكتب والسطوح الغير منتظمة الأخرى .

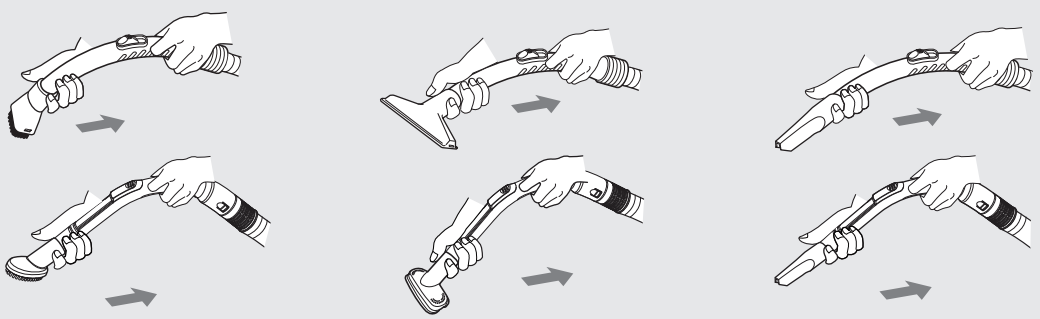

كيفية الاستعمال استعمال الفوهات المساعدة

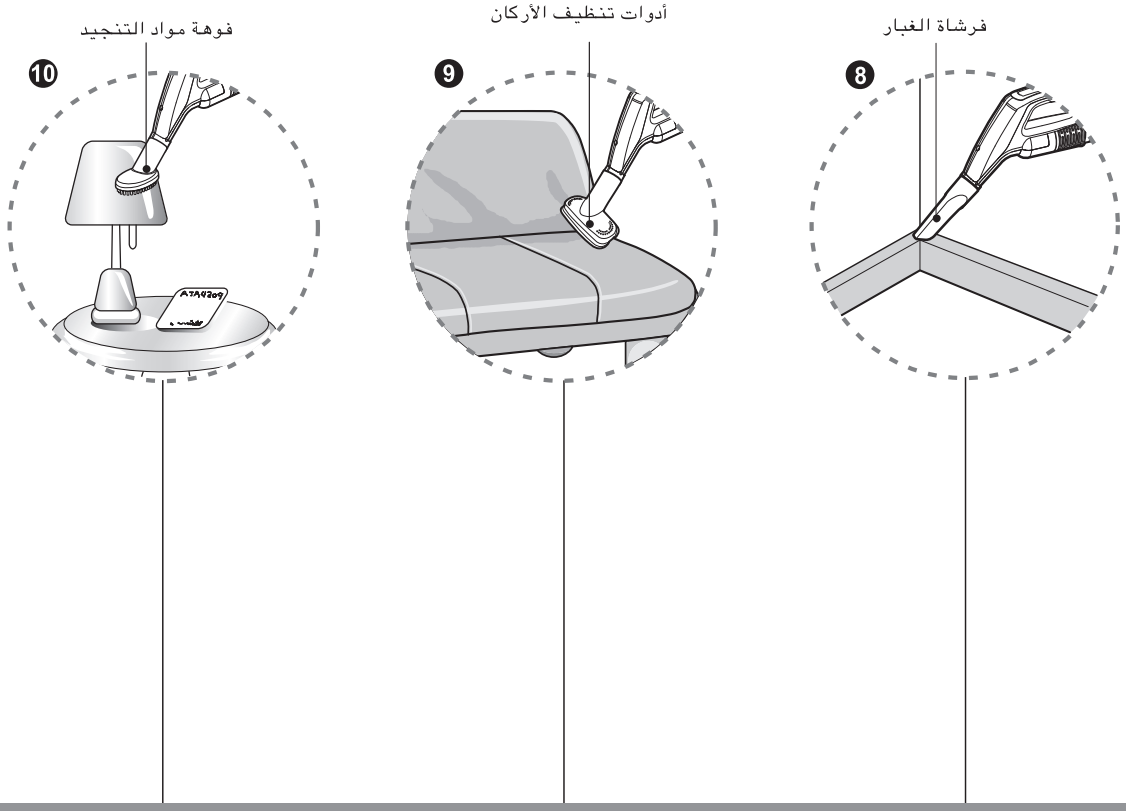

⑩ فرشاة الغبار
(حسب الطراز)

استعمال فرشاة الغبار لشفط هياكل الصور والأثاث والكتب والسطوح الغير منتظمة الأخرى.

⑨ فوهة مواد التنجيد
(حسب الطراز)

يمكن استعمال فوهة مواد التنجيد لتنظيف الأركان والشقوق.

⑧ أدوات تنظيف الأركان
(حسب الطراز)

استعمال أدوات تنظيف الأركان لتنظيف أماكن صعبة الوصول، مثل أركان الأسقف وأسفل الأثاث.

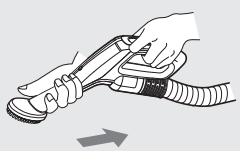

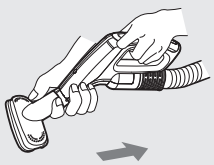

الملاحظة
استعمال المتممات في وضع الأريكة

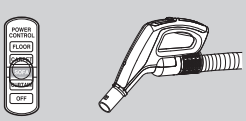

كيفية الاستعمال تنظيف فوهة التوربين

⚠ تنبيه

خطر الإصابة الشخصية. أفصل دائما المكنسة الكهربائية قبل التنظيف. خلاف ذلك قد يؤدي إلى الإصابة الشخصية

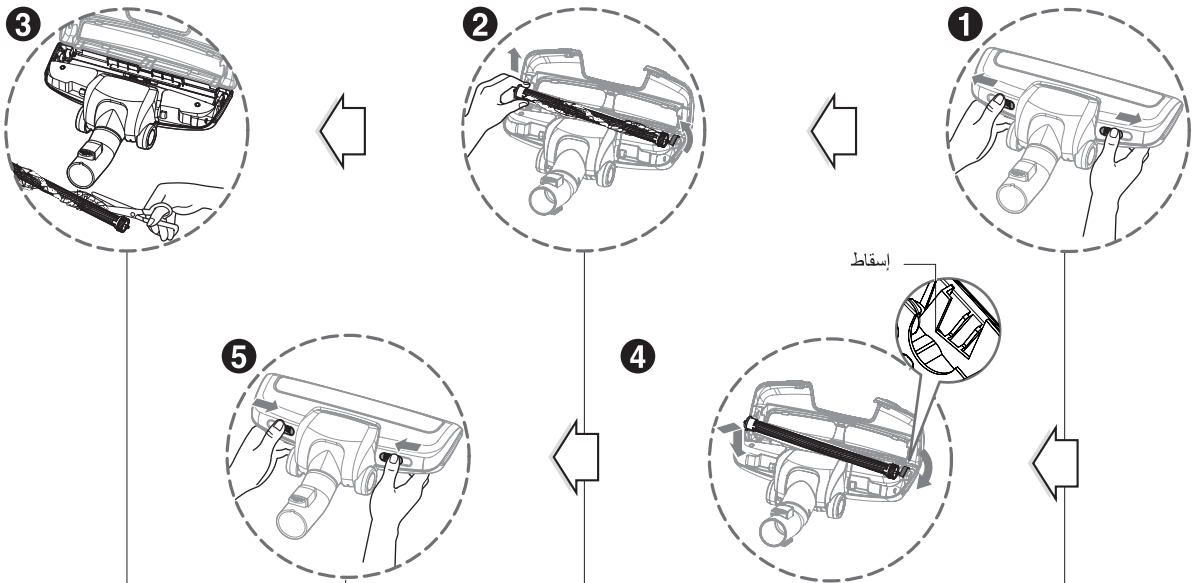

❶ دفع الذراع إلى الخارج .

❷ فتح الغطاء ووضع الفرشاة .

⚠ لا تلمس الفرشاة لأن الفرشاة تكون حار جدا بعد إيقاف تشغيل المكنسة الكهربائية

❸ تنظيف الفرشاة والفوهة .

❹ دفع الفرشاة إلى الإسقاط، اخماد الفرشاة، ثم أغلق الغطاء

❺ دفع ذراع إلى الجزء الداخل .

⚠ تنبيه

- لا تسد فتحة المكنسة بيديك أو بأى مواد أخرى (مثل الورق والأقمشة والجوارب وما إلى ذلك) عند فتح الغطاء
- ،لا تلمس الفرشاة عندما تنقلب الفوهة

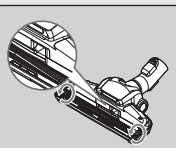

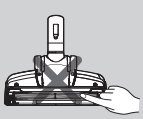

كيفية الاستعمال استخدام فوهة التوربين

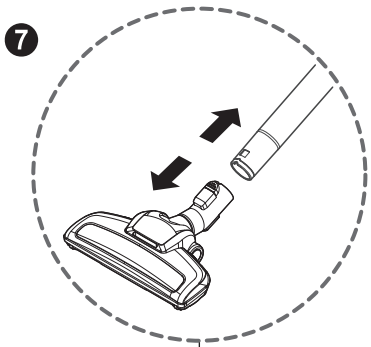

7 فوهة التوربين (اعتمادا على نموذج

• تنظيف وازالة الشعر والخيوط والأوساخ المتراكمة في مكان الفرشاة. قد يسبب تخريب فوهة ميكرو التوربينة اذا لم يتم ذلك.

كيفية الاستعمال فوهة لتنظيف جميع الأراضى

⚠ تنبيه
خطر الإصابة الشخصية. أفصل دائما المكنسة الكهربائية قبل التنظيف. خلاف ذلك قد يؤدي إلى الإصابة الشخصية

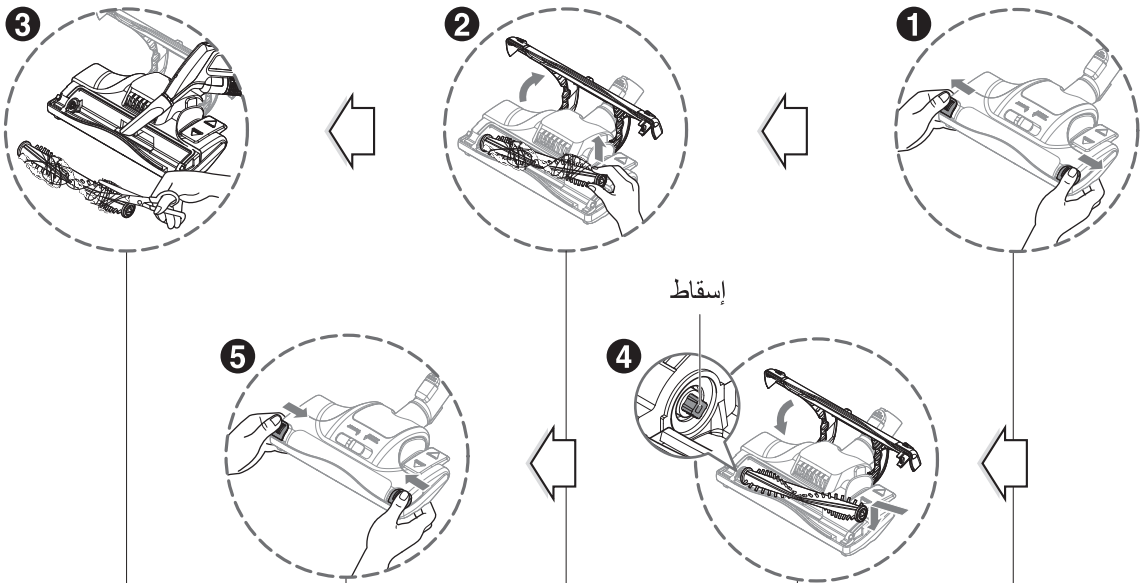

❶ دفع الذراع إلى الخارج .

❷ فتح الغطاء ووضع الفرشاة .

⚠ لا تلمس الفرشاة لأن الفرشاة تكون حار جدا بعد إيقاف تشغيل المكنسة الكهربائية

❸ تنظيف الفرشاة والفوهة .

❹ دفع الفرشاة إلى الإسقاط، اخماد الفرشاة، ثم أغلق الغطاء

❺ دفع ذراع إلى الجزء الداخل .

⚠ تنبيه

- لا تسد فتحة المكنسة بيديك أو بأى مواد أخرى (مثل الورق والأقمشة والجوارب وما إلى ذلك) عند فتح الغطاء
- ،لا تلمس الفرشاة عندما تنقلب الفوهة

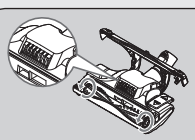



كيفية الاستعمال
اسمعمال فوهة جميع الأراضي وميكرو توربينة

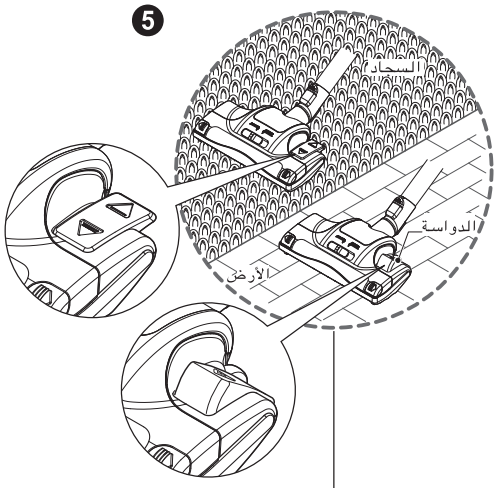

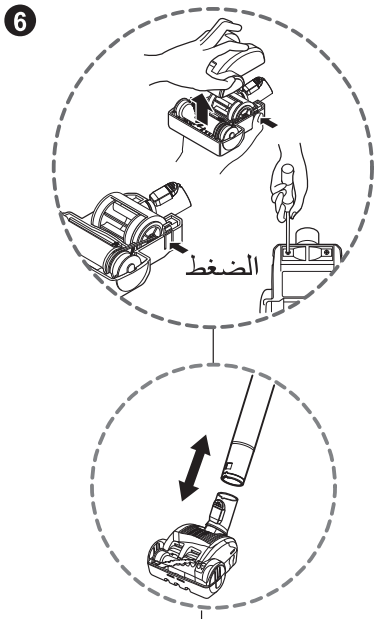

❺ فوهة جميع الأراضي (حسب الطراز)

• فوهة ذات الوضع 2 الثنائي
تركيب دواسة يمكنكم بها تعديل الوضع حسب نوع الأرض للتنظيف
• وضع السجاد أو البساط
ضغط الدواسة (⏢)، ثم ستستدير الفرشاة
• وضع الأرض الصلبة
ضغط الدواسة (⏢)، ثم ايقاف استدارة الفرشاة.

❻ فوهة ميكرو التوربينة (اختياري)

• استعمال ميكرو التوربينة للمدرجات أو أماكن أخرى صعبة الوصول.
• من أجل تنظيف فوهة ميكرو التوربينة، اخراج غطاء الفوهة:
فك 2 براغي في الأسفل واخراج غطاء الفوهة كما هو مبين.
• تنظيف وازالة الشعر والخيوط والأوساخ المتراكمة في مكان الفرشاة. قد يسبب تخريب فوهة ميكرو التوربينة اذا لم يتم ذلك.

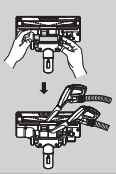

• فتح الغطاء بأخراج الخطافة
• تنظيف فتحة وفرشاة الفوهة

كيفية الاستعمال استخدام فوهة للأرضيات الصلبة / فوهة التوربين

❸



❹



الفوهة التوربينية **للتنظيف**

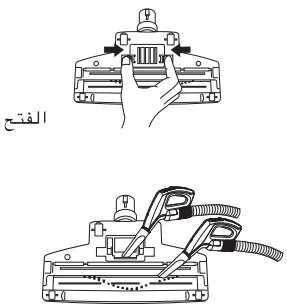

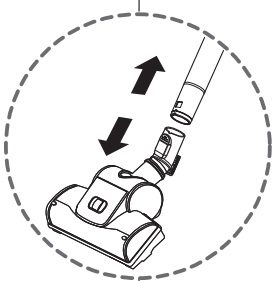

❸ فوهة الأرض الصلبة (حسب الطراز)

- يمكنكم التنظيف في أي مكان مثل الركن أو الشقوق بفضل الدوارة الحرة.

❹ **الفوهة** التوربينية (**حسب الطراز**)

- **تنظيف فوهة الفرشاة** التوربينية .
- ضغط الزر وراء الفوهة لفك غطاء الهواء .
- استعمال فرشاة الغبار وأدوات تنظيف الأركان لتنظيف وشفط الفرشاة والمروح .

كيفية الاستعمال استعمال فوهة السجاد والأرض/ فوهة الأرض الصلبة

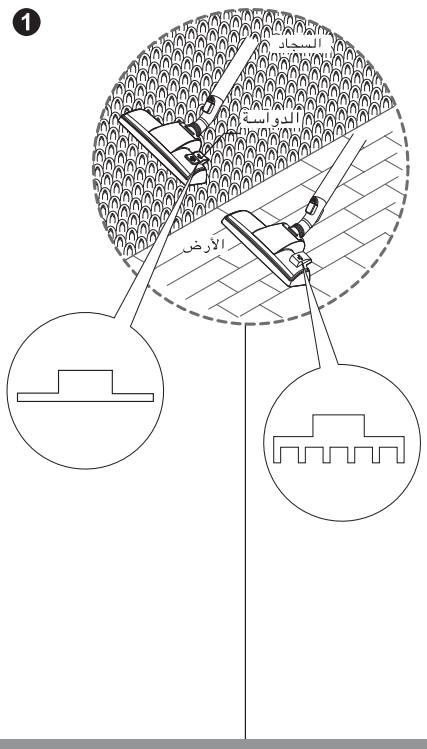

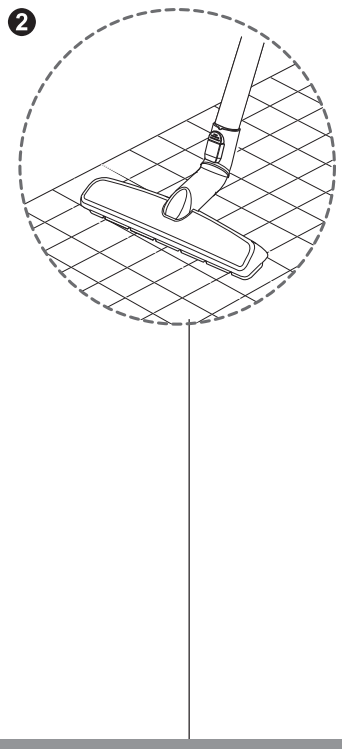

❶ فوهة السجاد والأرض (حسب الطراز)

• الفوهة ذات الوضع الثنائي
تزويد دواسة لتعديل الوضع حسب أنواع الأرض للتنظيف.
والتي تسمح لك بتغيير وضعها وفقا لنوع الأرضية التي يتم تنظيفها.**وضع الأرضية الصلبة** (أرضيات الباركية والسيراميك...):
اضغط على الدواسة لإنزال الفرشاة لأسفل **وضع السجاد أو البساط.**
اضغط على الدواسة لرفع الفرشاة لأعلى.

❷ فوهة الأرض الصلبة (حسب الطراز)

• التنظيف الفعال للأرض الصلبة (الخشب، الأرض المشمعة، ومالخ)

❷

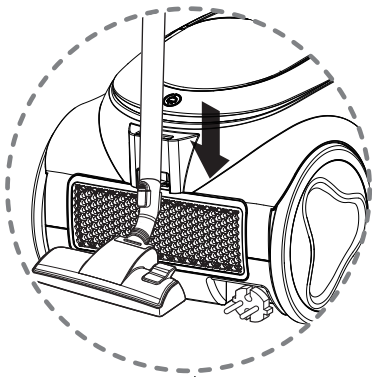

❸

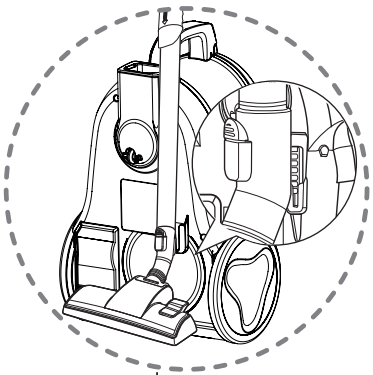

❷ وضع الوقوف

• الوقوف لنقل الأثاث الصغيرة أو البساط أثناء عمل الشفط، استعمال وضع الوقوف لدعم الخركوم المرن والفوهة .
– نقل خطاف الفوهة الى الفتحة في جانب المكنسة الكهربائية .

❸ وضع التخزين

• سحب السلك الكهربائي حتى الطول المطلوب وادخاله الى المقبس .
• وضع مقبض التحكم لمقبض الخرطوم في المكان المطلوب .
• نقل مقبض التحكم الى مكان "الاطفاء" .
• ضغط زر بكرة السلك لارجاع السلك الكهربائي بعد الاستعمال.

كيفية الاستعمال تشغيل المكنسة الكهربائية

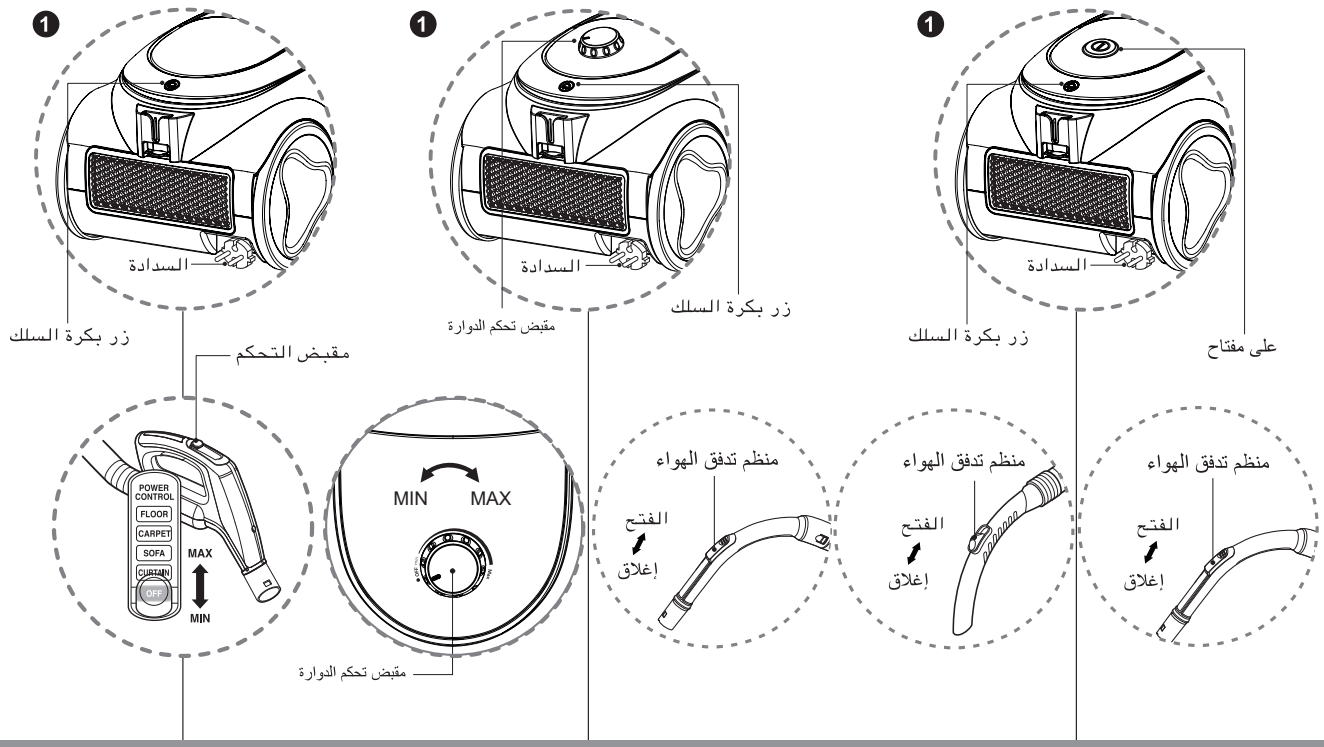

1 كيفية تشغيل
(نوع ON/OFF)

- أخراج السلك الكهربائي الى الطول المطلوب وادخاله الى المقبس.
- اضغط على مفتاح التشغيل لتشغيل المكنسة الكهربائية
- عند مقبض الخرطوم منظم تدفق الهواء اليدوي الذي يمكنكم به تخفيض قوة الشفط بشكل خفيف.
- ضغط زر بكرة السلك لارجاع السلك الكهربائي بعد

1 كيفية تشغيل
(نوع الدوارة)

- أخراج السلك الكهربائي الى الطول المطلوب وادخاله الى المقبس.
- انزلاق مقبض تحكم الدوارة لتعديل قوة الشفط.
- عند مقبض الخرطوم منظم تدفق الهواء اليدوي الذي يمكنكم به تخفيض قوة الشفط بشكل خفيف.
- ضغط زر بكرة السلك لارجاع السلك الكهربائي بعد

1 كيفية تشغيل
(نوع انزلاق الخرطوم)

- عند اطفاء المكنسة الكهربائية واخراج القابس، ضغط زر بكرة السلك لارجاع السلك الكهربائي .
- يمكنكم تخزين المكنسة الكهربائية بشكل عمودي بنقل خطاف الفوهة الى الفتحة تحت المكنسة الكهربائية .

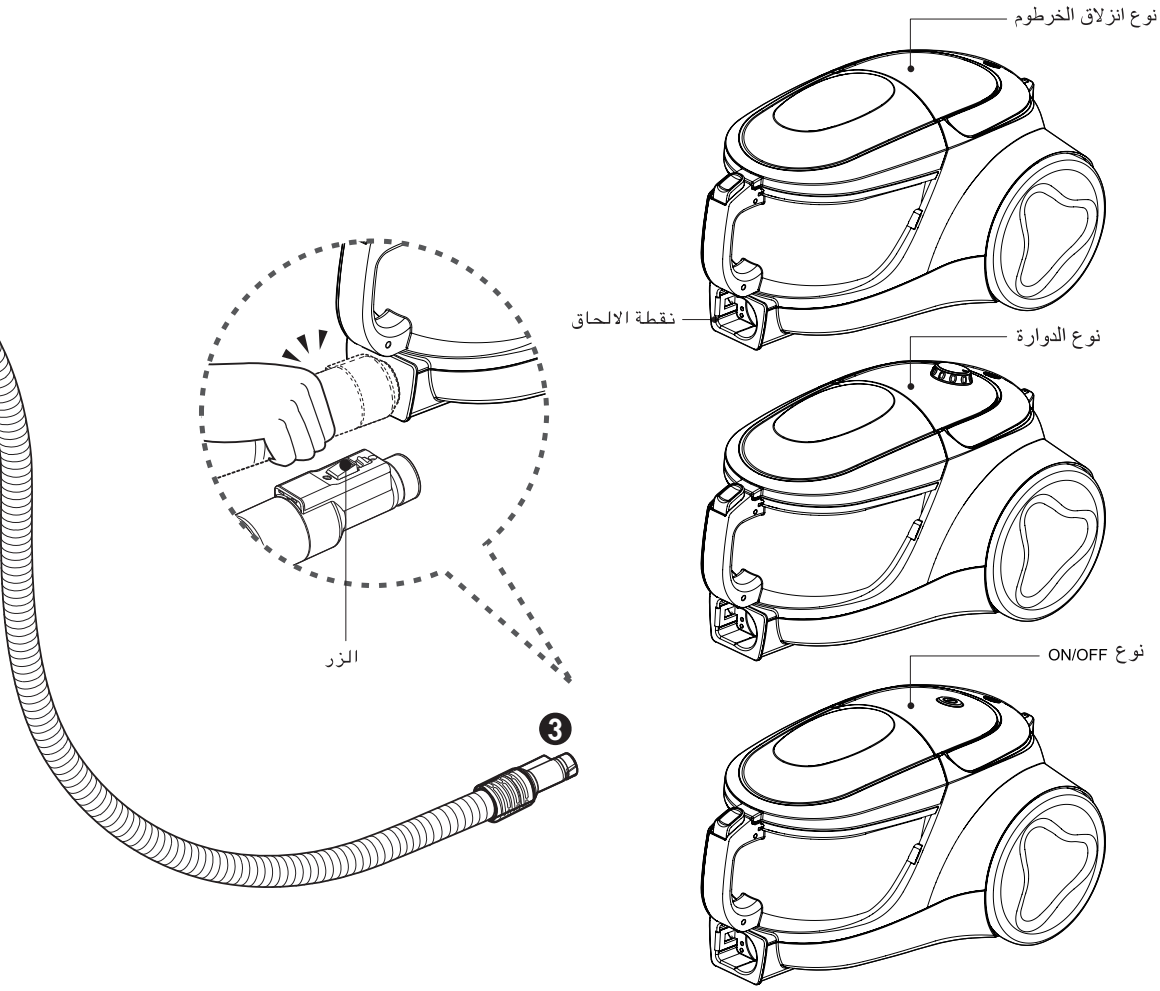

❸ توصيل الخرطوم الى المكنسة الكهربائية

- دفع أنبوب التركيب للخرطوم المرن الى نطقة الالحاق في المكنسة الكهربائية .
- ضغط الزر الموجود في أنبوب التركيب، ثم سحبه الى خارج المكنسة الكهربائية من أجل اخراج الخرطوم المرن من المكنسة الكهربائية .

كيفية الاستعمال تركيب المكنسة الكهربائية

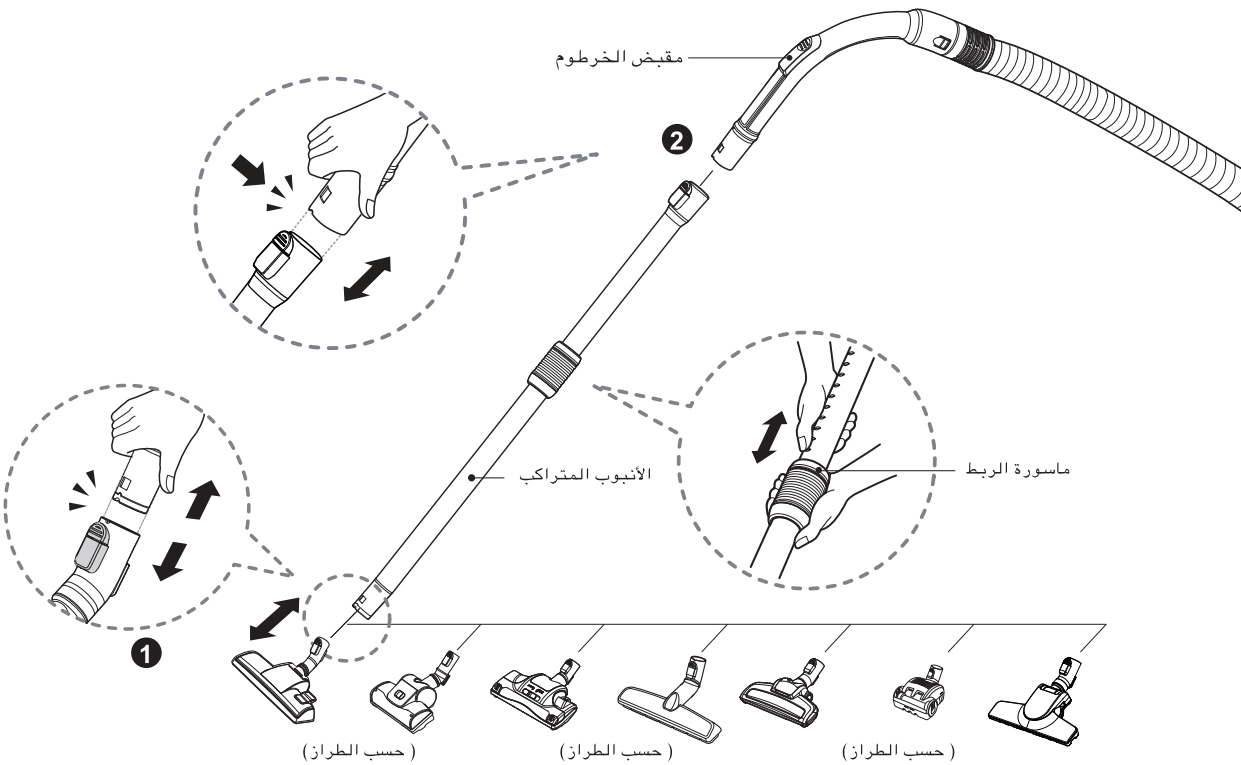

❶ فوهة السجاد والأرض

دفع الفوهة الى الأنبوب المتراكب.

❷ الأنبوب المتراكب

- دفع الأنبوب المتراكب الى مقبض الخرطوم بشكل ثابت .
- قبض ماسورة الربط للتمديد .
- سحب الأنبوب الى الطول المطلوب .

كيفية الاستعمال تركيب المكنسة الكهربائية

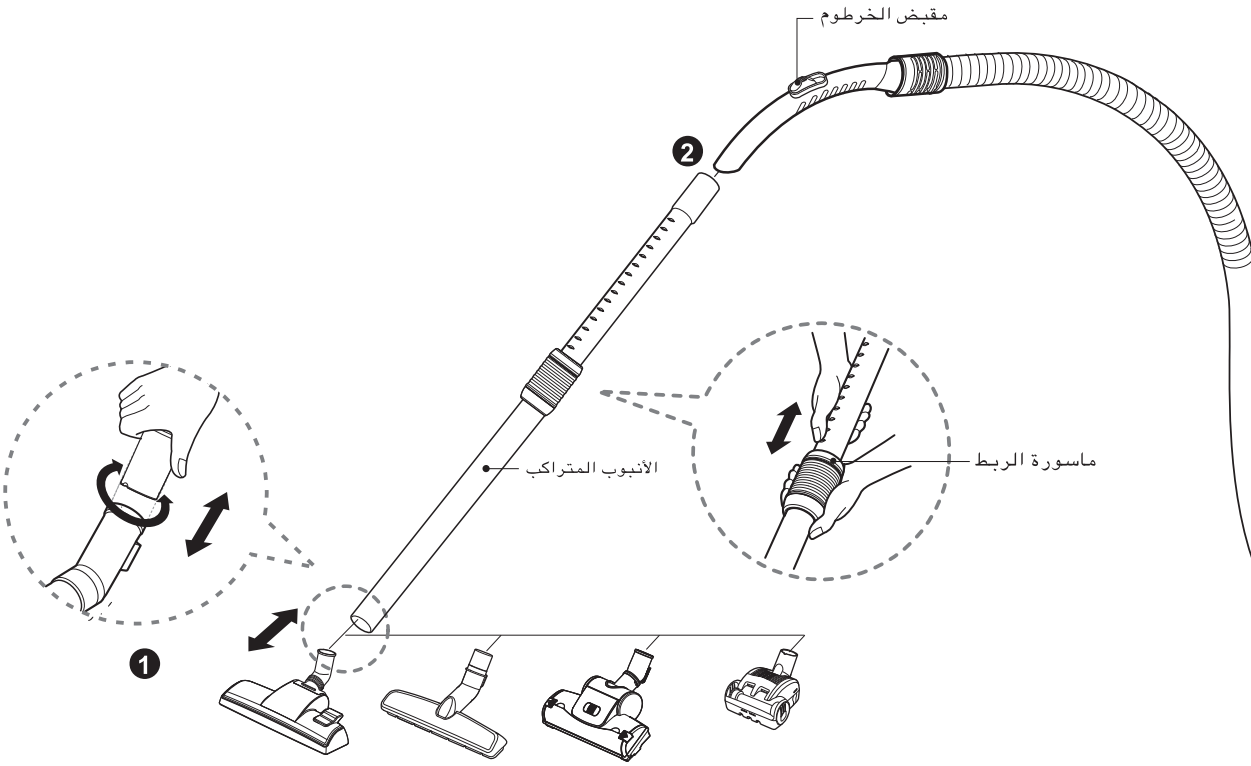

(حسب الطراز)

❶ فوهة السجاد والأرض

دفع الفوهة الى الأنبوب المتراكب.

❷ الأنبوب المتراكب

- دفع الأنبوب المتراكب الى مقبض الخرطوم بشكل ثابت .
- قبض ماسورة الربط للتمديد .
- سحب الأنبوب الى الطول المطلوب .

كيفية الاستعمال تركيب المكنسة الكهربائية

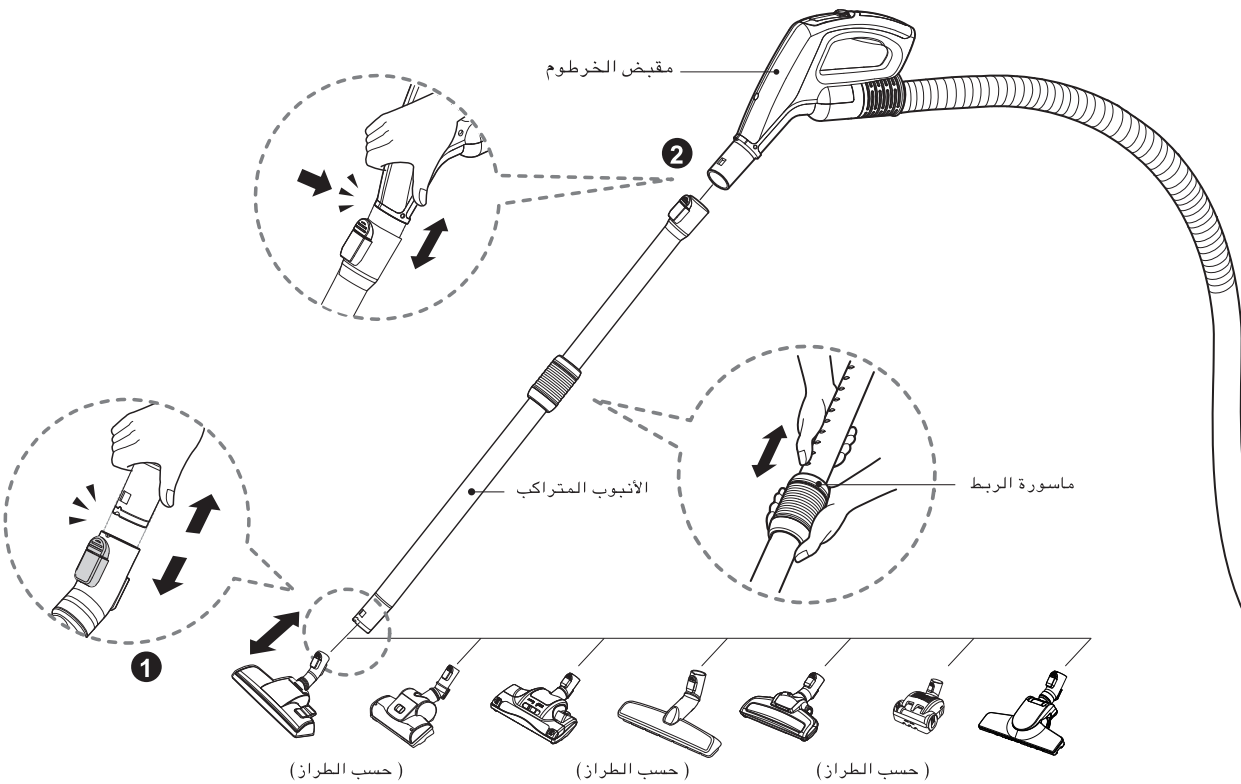

❶ فوهة السجاد والأرض

دفع الفوهة الى الأنبوب المتراكب.

❷ الأنبوب المتراكب

- دفع الأنبوب المتراكب الى مقبض الخرطوم بشكل ثابت .
- قبض ماسورة الربط للتمديد .
- سحب الأنبوب الى الطول المطلوب .

تعليمات هامة للسلامة

⚠ تنبيه

الواقي الحراري:

يوجد بهذه المكنسة ترموستات يحميها في حالة ارتفاع درجة حرارة المحرك. في حالة توقف المكنسة الكهربية فجأةً، فأغلق المفتاح وافصلها عن التيار الكهربي. افحص المكنسة الكهربية للتأكد من عدم وجود مصدر لارتفاع الحرارة مثل امتلاء غرفة الأتربة أو انسداد خرطوم أو انسداد مرشح. في حالة وجود أي من هذه الحالات، قم بإصلاحها أو انتظر لمدة ٣٠ دقيقة على الأقل قبل محاولة استخدام المكنسة الكهربية. وبعد مرور ٣٠ دقيقة، قم بتوصيل المكنسة الكهربية بالتيار الكهربي وأدر المفتاح .

يحتوي هذا الخرطوم على توصيلات كهربائية :

- لا تستخدمه لشفط المياه
- لا تغمسه في الماء للتنظيف
- يجب التحقق من الخرطوم بشكل منتظم و يجب ان لا يستخدم في حالة تلفه

تعليمات هامة للسلامة

⚠ تحذير

• **يحتوي الخرطوم على أسلاك كهربية لا تستخدمه إذا كان تالفا أو مقطوعا أو مثقوبا**

حيث يمكن أن يؤدي عدم القيام بذلك إلى الوفاة أو الصدمة الكهربية (حسب الطراز)

• **ابق الأطفال بعيدا ولاحظ العوائق عند لف السلك لمنع الإصابة الجسدية .**

يتحرك السلك بسرعة أثناء اللف . (حسب الطراز)

⚠ تنبيه

• **لا تضع أي أغراض في الفتحات.**

حيث يمكن أن يؤدي عدم القيام بذلك إلى تلف المنتج .

• **لا تستخدم المكنسة في حالة انسداد الفتحات:**

احفظ الفتحات بعيدا عن الأتربة أو النسالة أو الشعر أو أي شيء قد يقلل تيار الهواء .

حيث يمكن أن يتسبب ذلك في تلف المنتج .

• **لا تستخدم المكنسة بدون صندوق الأتربة و/أو المرشحات مثبتة في أماكنها.**

حيث يمكن أن يؤدي عدم القيام بذلك إلى تلف المنتج .

• **لا تستخدم المكنسة في تنظيف الأشياء الحادة والصلبة مثل الدبابيس، أو الحجارة، أو الألعاب الصغيرة، إلخ .**

فقد تتلف هذه الأشياء المكنسة أو صندوق الأتربة .

• **تخزين المكنسة الكهربية داخل المنزل .**

أحفظ المكنسة بعيدا بعد الاستخدام لمنع لتجنب التعثر فيها .

• **ممنوع استعمال المكنسة الكهربائية من قبل الأشخاص الضعيفة (بما فيه الأطفال) في الجسم أو الحسية أو العقل أو بدون الخبرات والعلم، الاّ تحت اشراف وتعليم سخص مسئول عن سلامتهم حول استعمال المكنسة الكهربائية .**

يجب تأكد عدم لعب المكنسة الكهربائية من قبل الأطفال.

• **استخدم قطع الغيار المنتجة أو الموصى بها من قبل وكلاء خدمة شركة LG Electronics .**

حيث يمكن أن يؤدي عدم القيام بذلك إلى تلف المنتج .

• **استخدم المكنسة الكهربية كما هو موصوف في هذا الدليل فقط استخدمها فقط مع الملحقات أو المرفقات الموصى بها أو المعتمدة من LG .**

حيث يمكن أن يؤدي عدم القيام بذلك إلى الإصابة الجسدية أو تلف المنتج .

• **لتجنب الإصابة الجسدية أو لمنع الجهاز من الصندوق عند تنظيف السلالم، ضع المكنسة دائما أسفل السلالم .**

حيث يمكن أن يؤدي عدم القيام بذلك إلى الإصابة الجسدية أو تلف المنتج .

• **استخدم الفوهات المرفقة في وضع الأريكة.**

حيث يمكن أن يتسبب ذلك في تلف المنتج .

• **لا تجفف المرشح في فرن أو ميكروويف .**

حيث يمكن أن يؤدي عدم القيام بذلك إلى خطر الحريق .

• **لا تجفف المرشح في مجفف الملابس .**

حيث يمكن أن يؤدي عدم القيام بذلك إلى خطر الحريق .

• **لا تجفف المكنسة بالقرب من مصدر لهب مفتوح .**

حيث يمكن أن يؤدي عدم القيام بذلك إلى خطر الحريق .

• **قم بتنظيف المكنسة دائما بعد تنظيف السجاد والمنظفات والمنعشات والمساحيق والأتربة الدقيقة .**

فهذه الأشياء تسد المرشحات وتقلل تيار الهواء ويمكنها أن تتلف المكنسة قد يؤدي عدم تنظيف صندوق الأتربة إلى تلف دائم للمكنسة. (حسب الطراز)

• **لا تمسك الصندوق من المقبض أثناء تحريك المكنسة .**

فقد يسقط جسم المكنسة عند فصل الصندوق عن المقبض حيث يمكن أن يؤدي ذلك إصابة جسدية أو إلى تلف المنتج **يجب أن تمسك من مقبض الحمل عند تحريك** . (حسب الطراز)

• **إذا أضاء مصباح المؤشر بعد إفراغ صندوق الأتربة باللون (الأحمر)، فقم بتنظيف صندوق الأتربة .**

حيث يمكن أن يؤدي عدم القيام بذلك إلى تلف المنتج. (حسب الطراز)

⚠ تحذير

• **افصل مصدر التيار الكهربي قبل صيانة الوحدة أو تنظيفها أو عند عدم استخدام المكنسة .**
قد يؤدي عدم القيام بذلك إلى الصدمة الكهربية أو الإصابة الجسدية .

• **مثل الصغيرة الجسيمات أو ،والمواد ،جيسو ،شفرة ،السائل فراغ لا أو وحرق ،الاسمنت .التنظيف في الحار الرماد أو ،السجائر مثل التدخين**

• **لا تقم بتنظيف** المكنسة بالمواد **القابلة للاشتعال أو الانفجار مثل الجازولين أو البنزين أو مخفف الطلاء أو البروبان (سوائل أو غازات) .**
حيث يمكن للدخان الذي ينبعث من هذه السوائل أن يتسبب في خطر الحريق أو الانفجار حيث يمكن أن يؤدي ذلك إلى الوفاة أو الإصابة الجسدية

• **لا تمسك القابس أو المكنسة بأيدي مبللة .**
حيث يمكن أن يؤدي ذلك إلى تلف المنتج أو الصدمة

• **لا تفصل التيار الكهربي بجذب السلك .**
حيث يمكن أن يؤدي ذلك إلى تلف المنتج أو الصدمة الكهربية لفصل التيار عن المكنسة، امسك بالقابس، وليس السلك .

• **احتفظ بالشعر، والملابس الفضفاضة، والأصابع، وكل أجزاء الجسم بعيداً عن الفتحات والأجزاء المتحركة الأخرى .**
قد يؤدي عدم القيام بذلك إلى الصدمة الكهربية أو الإصابة الجسدية .

• **لا تسحب المكنسة من سلك التيار أو تحملها منه، ولا تستخدم سلك التيار كمقبض، ولا تغلق الباب على سلك التيار، أو تلف سلك التيار حول أطراف حادة لا تسحب المكنسة الكهربية على سلك التيار احتفظ بسلك التيار بعيداً عن الأسطح الساخنة.**
قد يؤدي عدم القيام بذلك إلى الصدمة الكهربية أو الإصابة الجسدية أو الحريق أو تلف المنتج .

• **لا تستخدم المكنسة الكهربية كلعبة . يجب الانتباه الشديد عند استخدام المكنسة أو عندما تكون قريبه من الأطفال حيث يمكن** أن يتسبب ذلك في الإصابة الجسدية أو تلف المنتج .

• **لا تستخدم المكنسة الكهربية إذا كانت مغمورة بالمياه .**
حيث يمكن أن يتسبب ذلك في الإصابة الجسدية أو تلف المنتج في هذه الحالة اتصل بوكيل خدمة شركة Electronics LG لتجنب المخاطر.

• **لا تستمر في التنظيف بالمكنسة الكهربية إذا بدا لك أن أية أجزاء مفقودة أو تالفة .**
حيث يمكن أن يتسبب ذلك في الإصابة الجسدية أو تلف المنتج في هذه الحالة اتصل بوكيل خدمة شركة LG Electronics لتجنب المخاطر .

• **لا تستخدم سلك التمديد مع هذه المكنسة الكهربية**
حيث يمكن أن يتسبب ذلك في خطر الحريق أو تلف المنتج .

• **أستخدام الفولتية الصحيحة**
قد يؤدي استخدام فولتية غير صحيحة إلى تلف المحرك أو إصابة المستخدم الفولتية السليمة مطبوعة أسفل المكنسة الكهربية .

• **أوقف تشغيل كل مفاتيح التحكم في المكنسة قبل فصلها عن التيار**
قد يؤدي عدم القيام بذلك إلى الصدمة الكهربية أو الإصابة الجسدية .

• **لا تستبدل القابس بأي شكل من الأشكال**
قد يؤدي عدم القيام بذلك إلى الصدمة الكهربية أو الإصابة الجسدية أو تلف المنتج قد يؤدي القيام بذلك إلى الوفاة إذا لم يكن القابس مناسبا، فاتصل بكهربائي مختص لتركيب المنفذ الصحيح .

• **يجب فقط القيام بإصلاح الأجهزة الكهربية من قبل مهندسي صيانة متخصصين .**
قد تؤدي الإصلاحات غير السليمة إلى مخاطر جسيمة للمستخدم.

• **لا تقم بتوصيل التيار الكهربي إذا لم يكن المقبض على الوضع OFF (إيقاف التشغيل) .**
حيث يمكن أن يتسبب ذلك في الإصابة الجسدية أو تلف المنتج (حسب الطراز)

تعليمات هامة للسلامة

الرجاء قراءة جميع التعليمات قبل استخدام المكنسة الكهربية لمنع خطر حدوث حريق، أو صدمة كهربية، أو إصابة للأشخاص، أو تلف عند استخدم المكنسة الكهربية، لا يشمل هذا الدليل كل الظروف المحتملة التي قد تحدث . اتصل دائما بفني الخدمة أو المصنع في حالة وجود أية مشكلات لا تفهمها يتوافق هذا الجهاز مع قوانين الاتحاد الأوروبي: التوجيهات: توجيه الجهد الكهربائي المنخفض 2006/95/EC - وتوجيه EMC 2004/108/EC-

هذا هو رمز تنبيه للسلامة .
ينبهك هذا الرمز ضد المخاطر المحتملة التي يمكن أن تقتلك أو تؤذيك أنت أو الآخرين .
تنبيه للسلامة وتعني كلمة تحذير أو" WARNING " و كذلك رمز " CAUTION" تنبيه
تعني هذه الكلمات ما يلي:

⚠ تحذير ينبهك هذا الرمز إلى المخاطر أو الممارسات غير الآمنة والتي قد تؤدي إلى إصابة جسدية خطيرة أو الوفاة.

⚠ تنبيه ينبهك هذا الرمز إلى المخاطر أو الممارسات غير الآمنة والتي قد تؤدي إلى إصابة جسدية أو تلف الممتلكات.

⚠ تحذير

- **ممنوع استعمال المكنسة الكهربائية اذا تم تخريب السلك الكهربائي أو القابس.**

  اذا تم تخريب السلك الكهربائي، فيجب تبديله من قبل وكيل الصيانة من LG Electronics من أجل تفادى المخاطر.

- **ممنوع استعمال المكنسة الكهربائية من قبل الأشخاص الضعيفة (بما فيه الأطفال) في الجسم أو الحسية أو العقل أو بدون الخبرات والعلم، الاّ تحت اشراف وتعليم سخص مسئول عن سلامتهم حول استعمال المكنسة الكهربائية.**

  يجب تأكد عدم لعب المكنسة الكهربائية من قبل الأطفال.

- **يمكن للأطفال بداية من سن 8 سنوات فأكثر استخدام هذا الجهاز وأيضاً الأشخاص الذين يعانون من ضعف القدرات البدنية أو الحسية أو العقلية أو الذين تنقصهم الخبرة أو المعرفة إذا تم الإشراف عليهم أو توجيههم بخصوص استخدام الجهاز بطريقة آمنة وتفهُّم المخاطر التي قد تنجم عن الاستخدام. لا يجب على الأطفال اللعب بالجهاز. لا يجب قيام الأطفال بتنظيف الجهاز أو صيانة استخدامه بدون إشراف**

محتويات الجدول

تعليمات هامة للسلامة ..... 3~6

كيفية الاستعمال 7

تركيب المكنسة الكهربائية ..... 7~10

تشغيل المكنسة الكهربائية ..... 11~12

استعمال فوهة السجاد والأرض / فوهة الأرض الصلبة 13

استخدام فوهة للأرضيات الصلبة / فوهة التوربين 14

أستعمال فوهة جميع الأراضي وميكرو توربينة 15

فوهة لتنظيف جميع الأراضى..... 16

استخدام فوهة التوربين 17

تنظيف فوهة التوربين 18

استعمال الفوهات المساعدة ..... 19~20

تفريغ علبة الغبار 21

تنظيف علبة الغبار..... 22

تنظيف الفلاتر وخزان لتوجيه الهواء 23

تنظيف فلتر العادم 24

تثبيت غطاء الخزان و تجميع الخزان..... 25

ماذا تعمل اذا لم تشتغل المكنسة الكهربائية؟ 26

ماذا تعمل اذا تم تخفيض قوة الشفط؟ 26

LG
Life's Good

دليل الأستعمال

نوع جديد للمكنسة الكهربائية الأعصارية

هذه المعلومات تحتوى تعليمات هامة لسلامة استعمال وصيانة المكنسة الكهربائية .
وخاصة يرجى قراءة جميع المعلومات في الصفحة 3 و 6 من أجل سلامتكم .
ويرجى احتفاظ هذا الدليل في مكان سهل الوصول ومراجعته في أي وقت .

VK53**NH***
VK53**NR***
VK53**NN***

MFL69344202

www.lg.com