LG
Life's Good

ҚАЗАҚ

ҚАРАПАЙЫМ НҰСҚАУЛЫҚ

Портативті Hi-Fi мини жүйесі

Қосымша мүмкіндіктердің нұсқауларын көру үшін, **http://www.lg.com** веб-торабына кіріңіз де, Пайдаланушы нұсқаулығын жүктеңіз. Осы нұсқаулықтың кейбір мазмұны сіздің құрылғыңыздан ерекшеленуі мүмкін.

ҮЛГІ
FH6

MFL69451267

www.lg.com

Авторлық құқық © 2017-2021 LG Electronics Inc. Барлық құқығы қорғалған.



Жоғарғы панель

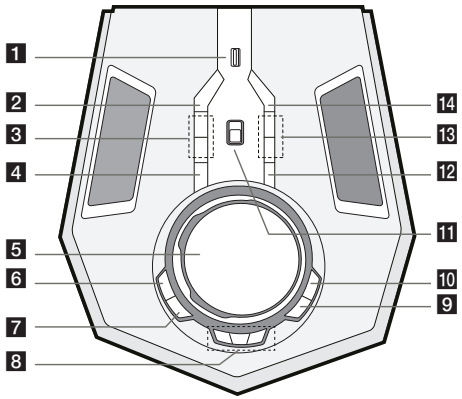

1 USB
USB құрылғысын қосу арқылы аудио файлдарын ойнатады.

2 **REPEAT / DEMO**
- Файлдарды қайтадан немесе кез келген тәртіппен жаңғырту.
- Demo режимді көрсетеді.

3 **MIC** (Микрофон) **VOL +/-**

4 **VOICE CANCELLER**
Сіз түрлі көздердегі әнші дауысын азайту арқылы музыканы ойнату кезінде функцияны пайдалана аласыз.
Осы режимді қосу немесе өшіру үшін қосқышты басыңыз.

5 **SCRATCH / SEARCH & LEVEL CONTROL**
- Тықырлату дыбысын жасау үшін сағат тілімен немесе сағат тіліне қарсы бұралады.
- Қалта немесе файлды іздейді.
- DJ EFFECT деңгейін реттеңіз.

6 **DJ EFFECT**
DJ EFFECT режимін таңдайды.

7 **LIGHTING**
- Жарықтандыру әсерлерін қосады/өшіреді.
- Жарқыл жарығын қосу/өшіру үшін басып тұрыңыз.

8 **CLUB, DRUM, USER** (DJ PRO)
CLUB, DRUM немесе USER дыбыстық әсерлерін араластыруға таңдау үшін басып тұрыңыз.
(USER дыбыстық әсерін қолданғыңыз келсе, «Music Flow Bluetooth» қолданбасымен бастапқы көзді тіркеуіңіз керек.)

1, 2, 3 (DJ PRO PAD)
Қалаған дыбыс тақтасын басыңыз.

9 **OK**
Файлды іздеу кезінде қалтаны таңдайды.

10 **SEARCH**
Таңдау режиміндегі қалта мен файлды жылжытады.

11 **BLUETOOTH**
Кіріс көзін **Bluetooth** күйіне өзгертеді.
(Тіпті, қуат өшірулі режимде **BLUETOOTH** түймесі басылса, қуат қосылып, автоматты түрде **Bluetooth** функциясына өзгереді.)

12 **USER EQ / BASS BLAST**
- Өзіңіз жасаған дыбыстық әсерді таңдайды.
- BASS әсерін тікелей таңдау үшін басып тұрыңыз.

13 **KEY CHANGER (♯/♭)**
Дауыс ауқымыңызға сәйкес келетін пернені ауыстырады.

14 **WIRELESS LINK**
Сымсыз топ сілтемесі режимін таңдайды.

Басқарғыш қолданбасы



Music Flow Bluetooth қолданбасын құрылғыңызға жүктеңіз.

LG Sound Sync (Сымсыз)



Толығырақ ақпараттар үшін, пайдаланушының онлайн нұсқаулығын жүктеп алыңыз. **http://www.lg.com**

Алдыңғы панель / Артқы панель

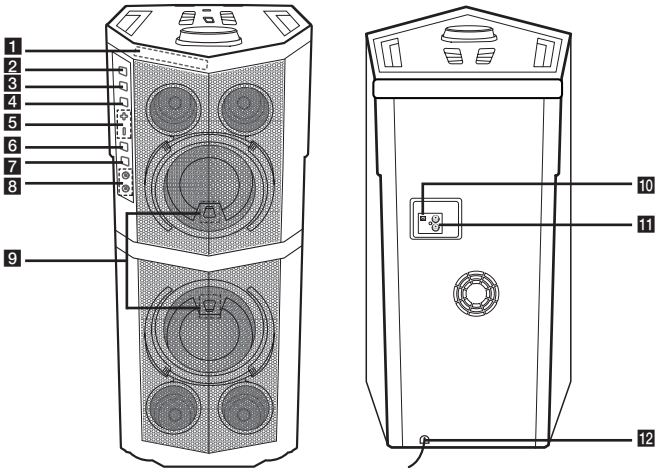

1 Дисплей терезесі

2 **>>I** (Өткізу/іздеу)
- Алға өткізіп жібереді.
- Файлдағы тарауды іздейді.
- Радио станцияларын таңдайды.

3 **>II** (Ойнату/Кідірту)
- Ойнатуды бастайды немесе кідіртеді.
- Stereo/Mono таңдайды. (Тек көлденең режимі)

4 **I<<** (Өткізу/іздеу)
- Артқа өткізіп жібереді
- Файлдағы тарауды іздейді.
- Радио станцияларын таңдайды.

5 **+/-** (Дыбыс деңгейі)
Динамиктің дыбыс деңгейін реттейді.

6 **F** (Функция)
Функция мен кіріс көзін таңдайды.

7 ⏻/**I** (Күту режимі/қосулы)

8 **MIC** (Микрофон) **1 / 2** ұясы

9 Қашықтан басқару қабылдағышы

10 **FM ANTENNA**

11 **AUX IN (L/R)**

12 Қуат сымы

Құрылғыны орнату жолы

Тік

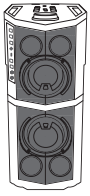

Көлденең

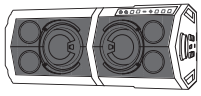

Қосымша ақпарат

Сипаттамалар

Қуат талаптары	Блоктың негізгі затбелгісін қараңыз.
Қуат тұтыну	Блоктың негізгі затбелгісін қараңыз.
	Желідегі күту режимі: 0,5 Вт (Барлық желі порттары белсендірілген кезде.)
Өлшемдері (Е x Б x Т)	Шамамен 818 мм x 318 мм x 388 мм
Нетто салмағы	Шамамен 17,2 кг
Шинаның қуат көзі (USB)	5 V ⎓ 1 A
Зорайтқыш (Жалпы RMS шығыс қуаты)	600 W

Дизайны мен техникалық сипаттамалары ескертусіз өзгертілуі мүмкін.

Ескертпе

- Жарықтандыру функциясы қосылған кезде жарық шығаратын жолға тікелей қарамаңыз.
- Егер жанарғының жарық көзінің жарықтығы көп жарық түсірсе және жұмыс барысында көзге ыңғайсыздық туғызса, құрылғының бөлме жарықтарын қосыңыз немесе ЖАРЫҚТАНДЫРУДЫ өшіріңіз.

Сымсыз желі байланысын немесе сымсыз құрылғыны ажырату әдісі

Қуат түймесін 5 секундтан ұзақ басу арқылы құрылғыны өшіріңіз.

Батареяны ауыстыру

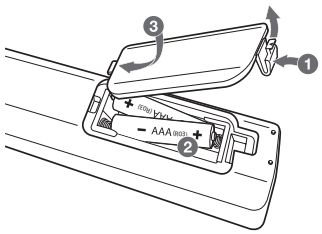

Өнімнің техникалық регламент талаптарына сәйкестігі туралы мәлімдеме

CE

Осы құжат арқылы, «LG Electronics» компаниясы Портативті Hi-Fi мини жүйесі радио жабдығының 2014/53/ЕО Директивасына сәйкес келетіндігін мәлімдейді. ЕО сәйкестілік туралы мәлімдемесінің толық мәтінін келесі интернет мекенжайларында алуға болады:

http://www.lg.com/global/support/cedoc/cedoc#

Пайдаланушы таныс болу мақсатында, құрылғы мен корпус арасындағы кем дегенде 20 см минималды ара қашықтықта осы құрылғы орнатылып, пайдаланылу тиіс.