Naudotojo vadovas

LED LCD MONITORIUS

(LED Monitorius*)

* LG LED monitoriai yra LCD monitoriai su galiniu LED apšvietimu.

Prieš pradėdami dirbti su aparatu, atidžiai perskaitykite šį vadovą ir saugokite jį, nes gali prireikti ateityje.

24QP88D
27QP88D
27QP88DP
27BP88QD

www.lg.com

Autorių teisės © 2022 LG Electronics Inc. Visos teisės saugomos.

TURINYS

LICENCIJA 2

INFORMACIJA APIE ATVIROJO KODO PROGRAMINĖS ĮRANGOS NAUDOJIMĄ.....3

SURINKIMAS IR PARUOŠIMAS.....3

MONITORIAUS NAUDOJIMAS 20

NAUDOTOJO NUSTATYMAI 23

TRIKDŽIŲ ŠALINIMAS.....30

GAMINIO SPECIFIKACIJOS 31

LICENCIJA

Kiekvienam modeliui taikomos skirtingos licencijos. Daugiau informacijos apie licenciją rasite apsilankę *www.lg.com*.

The terms HDMI, HDMI High-Definition Multimedia Interface, and the HDMI Logo are trademarks or registered trademarks of HDMI Licensing Administrator, Inc.

The SuperSpeed USB Trident logo is a registered trademark of USB Implementers Forum, Inc.

* USB Type-C™ and USB-C™ are trademarks of USB Implementers Forum.

INFORMACIJA APIE ATVIROJO KODO PROGRAMINĖS ĮRANGOS NAUDOJIMĄ

Norėdami gauti šaltinio kodą pagal GPL, LGPL, MPL ir kitas atvirojo kodo licencijas, kurios įpareigotos atskleisti šiame gaminyje esantį šaltinio kodą ir susipažinti su visomis nurodytomis licencijos sąlygomis, pranešimais apie autorių teises ir kitais susijusiais dokumentais, apsilankykite *https://opensource.lge.com*.

„LGE Electronics“ pateiks atvirąjį kodą CD-ROM laikmenoje sumokėjus atitinkamas išlaidas padengiantį mokestį (laikmenos, siuntimo ir kt. išlaidos) ir paštu pateikus prašymą *opensource@lge.com*.

Šis pasiūlymas galioja visiems, gavusiems šią informaciją, trejus metus po paskutinio šio gaminio išsiuntimo.

SURINKIMAS IR PARUOŠIMAS

⚠ DĖMESIO

- Visada naudokite tik originalius komponentus, kad užtikrintumėte saugumą ir tinkamas gaminio eksploatacijos ypatybes.
- Bet kokiai žalai ar sužalojimams, atsiradusiems dėl nelegalių prekių naudojimo, garantija netaikoma.
- Rekomenduojama naudoti pateiktus komponentus.
- Šiame dokumente esančiuose paveikslėliuose vaizduojamos įprastos procedūros, todėl jos gali skirtis nuo paties gaminio.
- Surinkdami gaminį netepkite pašalinių medžiagų (tepalų, alyvų, kt.) ant srieginių dalių. (Taip darydami galite sugadinti gaminį).
- Jei varžtus veršite per stipriai, galite sugadinti monitorių. Garantija negalios tokiu būdu sugadintam gaminiui.
- Neneškite monitoriaus apversto aukštyn. Monitorius gali nukristi nuo stovo ir taip galite susižeisti.
- Keliant ar pernešant monitorių, nelieskite jo ekrano. Monitoriaus ekraną veikianti jėga gali jį pažeisti.

PASTABA

- Komponentai gali atrodyti kitaip, nei parodyti čia.
- Visa šiame vadove pateikta informacija ir specifikacijos gali būti pakeistos be išankstinio pranešimo, kad būtų pagerintos gaminio eksploatacinės savybės.
- Norėdami įsigyti papildomų priedų, apsilankykite elektronikos parduotuvėje, internetinėje parduotuvėje arba susisiekite su mažmeninės prekybos parduotuve, iš kurios pirkote gaminį.
- Pateiktas maitinimo laidas, priklausomai nuo regiono gali skirtis.

Palaikomos tvarkyklės ir programinė įranga

Galite atsisiųsti ir įdiegti naujausias versijas iš LGE tinklalapio (*www.lg.com*).

- **Tvarkyklės ir programinė įranga**: **Monitoriaus tvarkyklė** / **OnScreen Control** / **Dual Controller**
  - Monitoriaus tvarkyklė: Pasirenkama
  - OnScreen Control: Rekomenduojama
  - Dual Controller: Pasirenkama

Gaminio ir mygtukų aprašymas

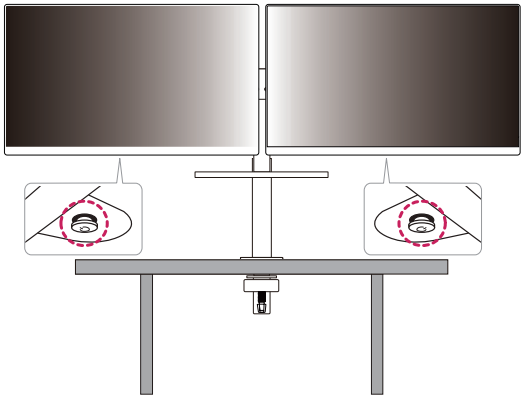

Valdymo mygtuko naudojimas

Paspaudę vairasvirtės mygtuką arba pirštu pajudinę ją į kairę / dešinę / viršų / apačią, galėsite lengvai valdyti monitoriaus funkcijas.

Pagrindinės funkcijos

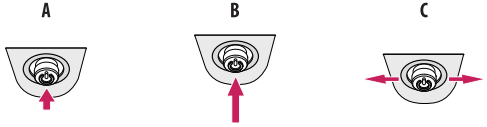

A

Maitinimas įjungtas: Norėdami įjungti monitorių, pirštu paspauskite valdymo mygtuką.

B

Maitinimo išjungimas: Norėdami išjungti monitorių, pirštu paspauskite ir palaikykite vairasvirtės mygtuką ilgiau nei 3 sek.

C

Garsumo reguliavimas: Valdymo mygtuką pasukę į kairę arba dešinę galėsite nustatyti garsumą.

PASTABA

- Valdymo mygtukas yra monitoriaus apačioje.
- Mygtukų kryptis keičiasi su monitoriaus kryptimi.

Monitoriaus statymas į kitą vietą ir kėlimas

Kai monitorių statote į kitą vietą arba keliate, laikykitės šių nurodymų, kad nesubraižytumėte arba nesugadintumėte monitoriaus bei užtikrintumėte saugų monitoriaus perkėlimą (taikoma visų dydžių ir formų monitoriams).

- Prieš monitorių pastatant kitoje vietoje, rekomenduojama jį laikyti originalioje dėžėje arba pakuotėje.
- Prieš judindami arba keldami monitorių, atjunkite jo maitinimo laidą ir visus kitus laidus.
- Tvirtai laikykite monitorių už jo šonų ir apačios. Nelaikykite skydelio.
- Kai laikote monitorių, ekranas turi būti nukreiptas nuo jūsų, kad jo nesubraižytumėte.
- Pernešdami monitorių stenkitės jo nekratyti ir per daug nepurtyti.
- Perkeldami monitorių, niekada jo neapverskite ir nepasukite į šonus – visada laikykite jį tiesiai.
- Judindami monitorių, išmontuokite ir padėkite atskirai jo ekraną ir stovą.

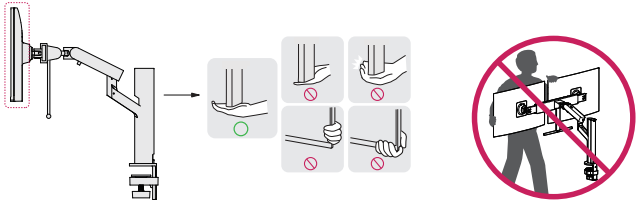

⚠ DĖMESIO

- Nelieskite monitoriaus ekrano, jei tik tai įmanoma.
  - Taip galite sugadinti ekraną arba dalį pikselių, naudojamų perteikiant vaizdą.
- Jei monitoriaus skydelį pastatysite vertikaliai, monitorius dėl vairasvirtės gali nukristi ir padaryti žalos ar sužaloti. Be to, taip pat gali būti sutrikdytas valdymo mygtuko veikimas.

Laikymas ant stalo

- Pakelkite monitorių ir neapverstą padėkite ant stalo. Palikite bent 100 mm tarpą iki sienos, kad užtikrintumėte tinkamą ventiliaciją.

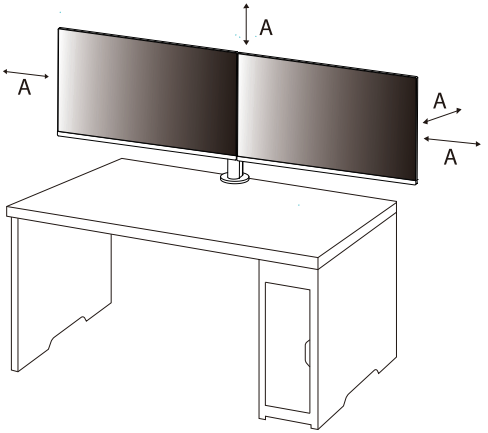

A: 100 mm

⚠ DĖMESIO

- Ištraukite maitinimo laidą prieš pernešdami ar montuodami monitorių. Kyla elektros smūgio pavojus.
- Įsitikinkite, kad naudojate prie gaminio pridėtą maitinimo laidą, bei prijunkite jį prie įžeminto elektros lizdo.
- Jei reikia kito maitinimo laido, susisiekite su vietiniu prekybos agentu arba apsilankykite mažmeninėje parduotuvėje.
- Įsitikinkite, kad stalas, ant kurio pastatytas gaminys, yra stabilus ir tvirtas. Iš trapių medžiagų, kaip antai stiklas, pagamintą stalą galima sugadinti.
- Monitorius gali ant nelygių ar pasvirusių stalų gali pakrypti.
- Montuojant stovą ant stalo gali likti žymių.
- Ant stovo nekabinkite sunkių daiktų, kaip antai krepšių ar drabužių.
- Venkite kritimų ir patikrinkite, ar stalas yra pakankamai didelis, kad galėtų išlaikyti monitorių.
- Įsitikinkite, kad stovas tvirtai pritvirtintas ant stalo.
- Įrengdami stovą ant stalo, įsitikinkite, kad jis visiškai pritvirtintas prie stalo, kad keldamiesi nesusitrenktumėte galvos.
- Nenaudokite per daug jėgos sukdami monitorių. Monitoriui palietus sieną, galite sužeisti šalia esančius žmones arba sugadinti monitorių.
- Jei naudojate kitą nei šį monitorių, jie nebus apdraustas kokybės užtikrinimu.

Kaip pritvirtinti spaustuką

1 Uždėję stovą ant stalo, pritvirtinkite jį pasukdami rankeną.

- Stalams be išsikišimo
  - Stalo storis turėtų būti mažesnis nei 75 mm.

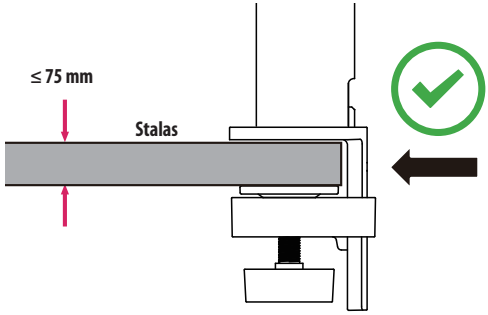

⚠ DĖMESIO

- Jei stovas nebus visiškai pritvirtintas prie stalo, monitorius gali svyruoti ar apvirsti.
- Įsitikinkite, kad stalas yra tiek tvirtas ir stabilus, kad visiškai palaikytų monitoriaus įrengimą. Iš trapių medžiagų, kaip antai stiklas, pagamintas stalas gali lūžti.
- Stalams su išsikišimu
  - Jei išsikišimas yra daugiau nei 95 mm atstumu nuo stalo krašto, monitorių montuokite tik tada, kai plokščias išsikišimas yra nuo 10 mm iki 75 mm nuo stalo krašto.

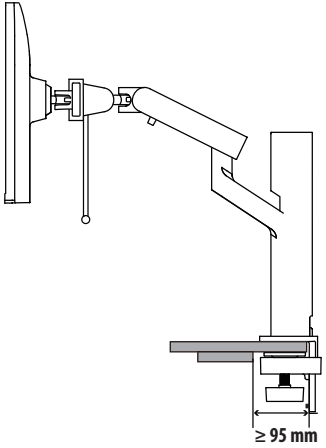

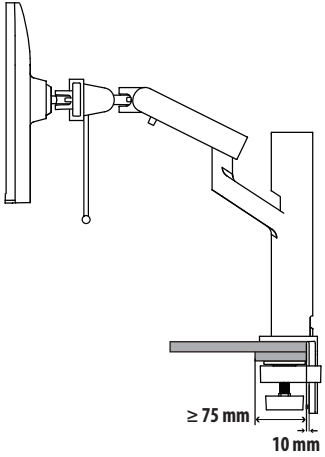

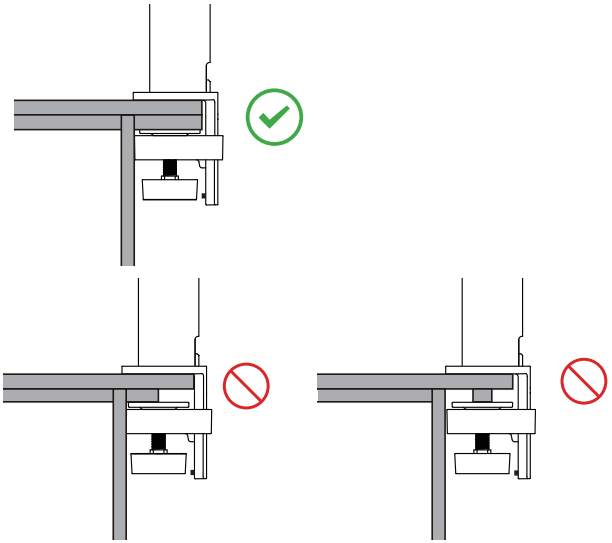

Pasukimo stovas

Jūsų monitorius leidžia jums reguliuoti monitoriaus stebėjimo kampą.

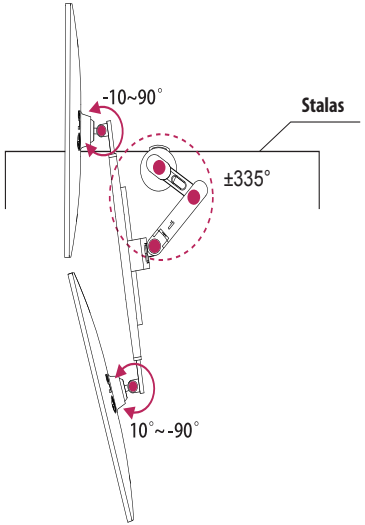

Pasukimo funkcija

Centrinės ašies funkcija leidžia pasukti kairįjį monitorių 90° pagal laikrodžio rodyklę arba dešinį monitorių sukti 90° prieš laikrodžio rodyklę.

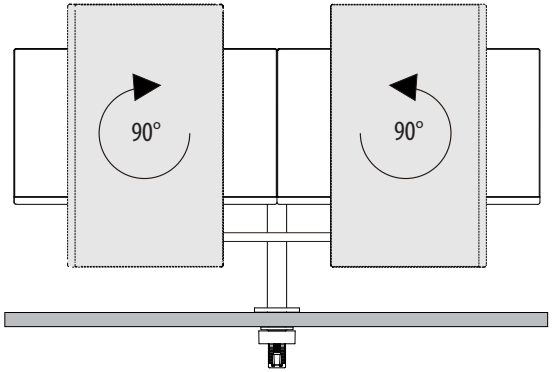

ĮSPĖJIMAS

- Nustatykite strypą maksimaliu atstumu prieš montavimą ar sukimą.

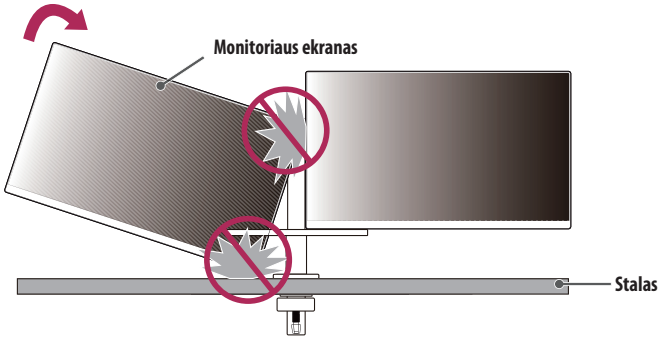

ĮSPĖJIMAS

- Kai naudojate centrinės ašies funkciją
  - Nesukite monitoriaus per greitai ar prie didele jėga. Stalas gali būti įbrėžtas kontaktuojant monitoriaus galvutei.
  - Būkite atsargūs, kad monitorius nesiliestų vienas su kitu.

Stovo aukščio reguliavimas

1 Įsitikinkite, kad laikytumėte ir judintumėte monitoriaus rankeną abejomis rankomis.

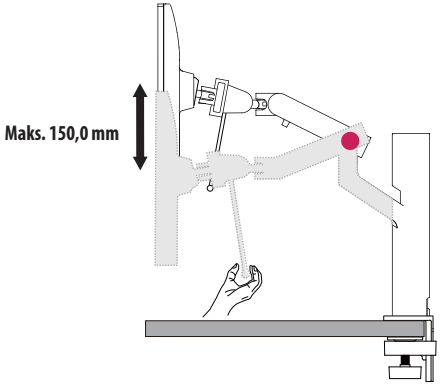

ĮSPĖJIMAS

- Norėdami išvengti sužalojimų reguliuodami aukštį, nedėkite rankų ant stovo.
- Būkite atsargus, kad išmestumėte stalviršio keliant vertikaliai.

Kampo reguliavimas

Reguliuokite ekrano kampą.
Ekranas gali būti pakreiptas į priekį ir atgal nuo -25 ° iki 25 ° ir -5 ° iki 10 ° kampu, kad būtų patogu į jį žiūrėti.

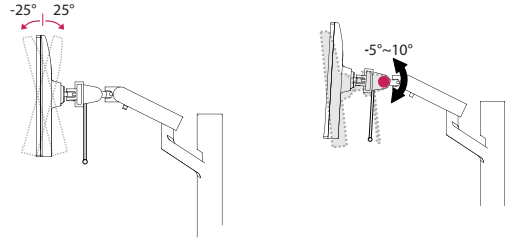

ĮSPĖJIMAS

- Kad reguliuodami ekraną nesusižeistumėte pirštų, nelaikykite apatinės monitoriaus rėmo dalies, kaip parodyti toliau.
- Būkite atsargūs, nelieskite ir nespauskite ekrano, kai reguliuojate monitoriaus kampą.

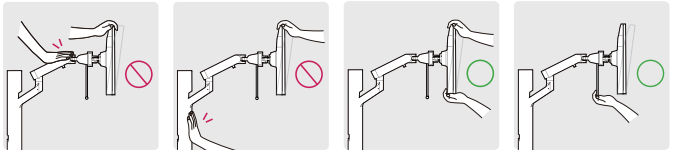

- Sukdami monitorių, saugokitės prie jo pritvirtintų laidų.

Ekrano išlyginimas

Jei ekranas atrodo kreivai vienoje pusėje, kai produktas buvo padėtas nustatyta padėtimi, išlyginkite kampą horizontaliai.

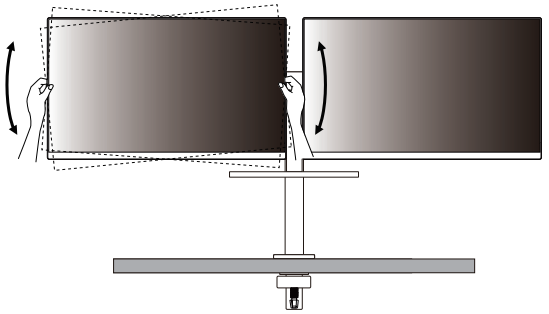

1-1

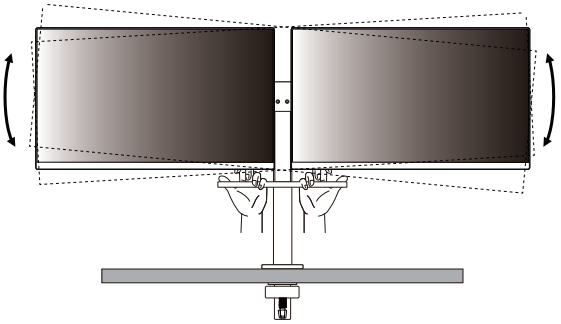

1-3

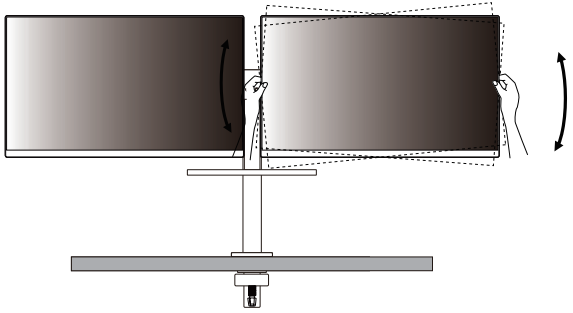

1-2

Sukrovimo funkcija

Galite padėti monitorių aukštyn ar žemyn pagal sąrankos būdą.

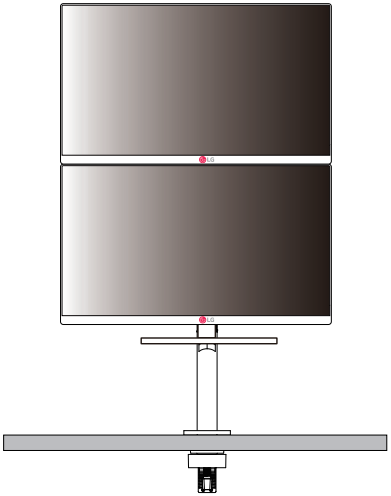

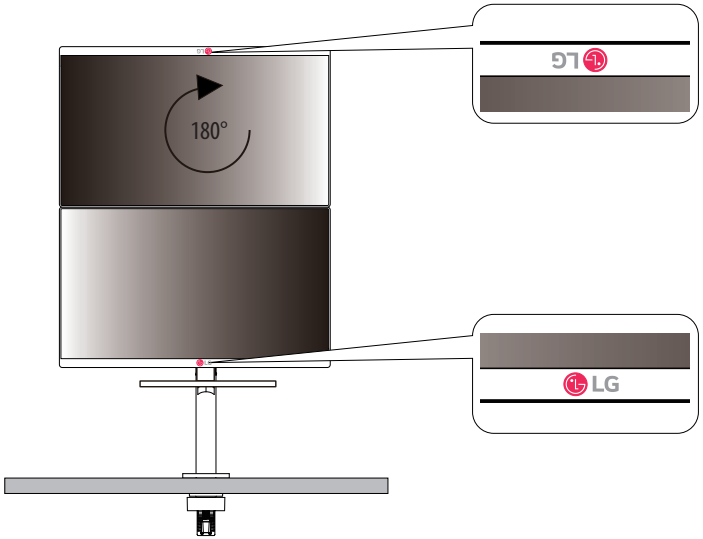

⚠ DĖMESIO

Nepašalinę monitoriaus, naudodami slydimo įtaisą, galite sukelti traumą.

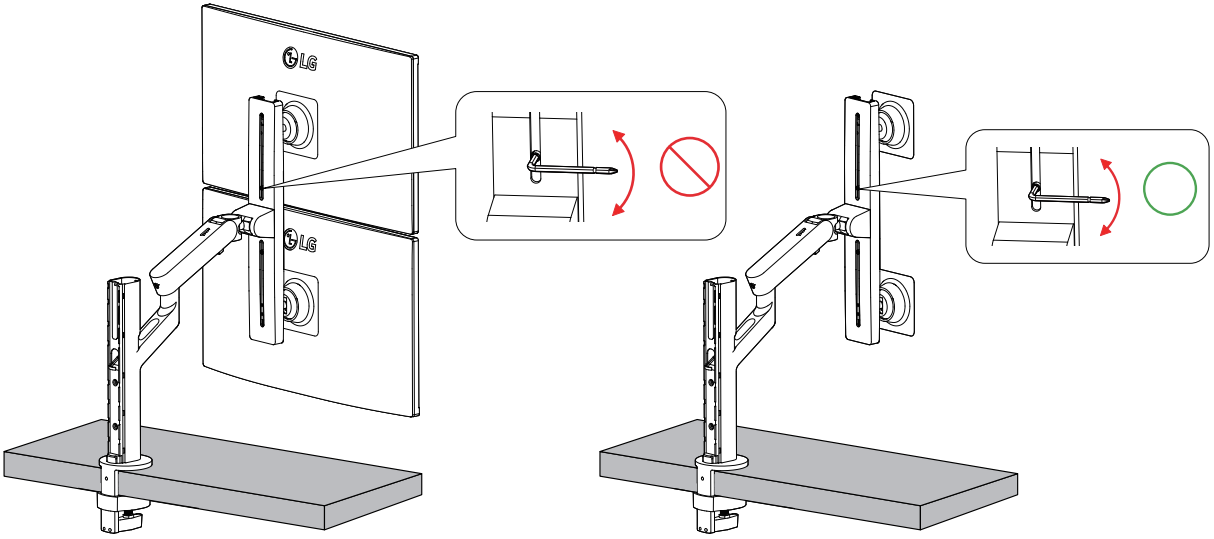

DĖMESIO

- Palikite pakankamai laido, kad būtų galima užtikrinti pilną judėjimą.
- Venkite potencialiai supainioti kabelių, svarbu laikytis šiame vadove nurodytų išdėstymo instrukcijų. Nesilaikydami šių instrukcijų, galite sugadinti įrenginį ar patirti asmeninę traumą.

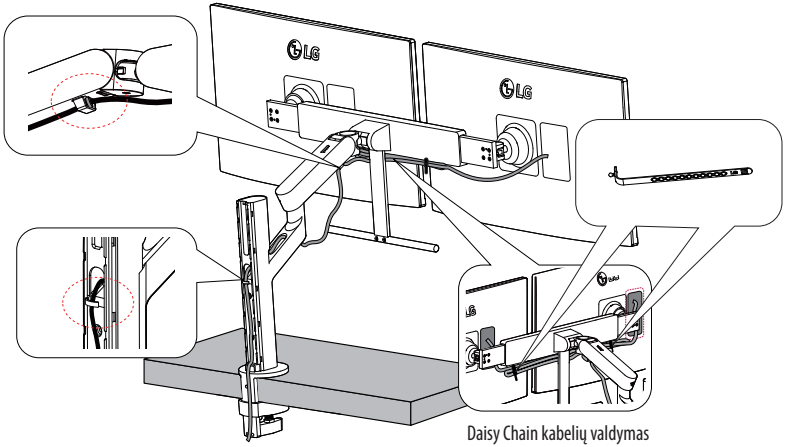

Daisy Chain kabelių valdymas

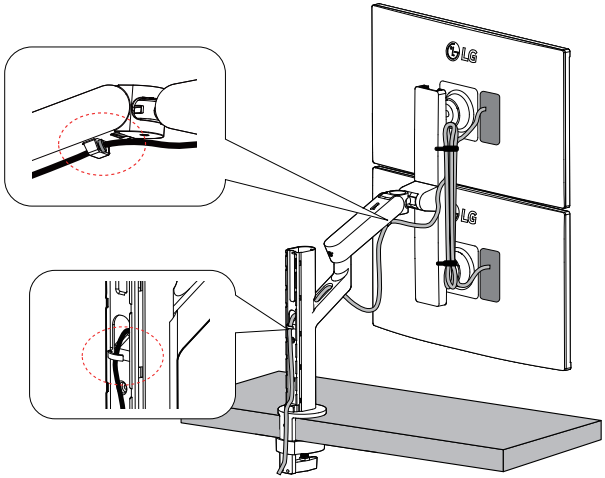

ĮSPĖJIMAS

- Jei nepašalinsite kabelį, kai reguliuojate monitorių, galite sukelti žalą.
- Prieš prijungdami kabelius, rekomenduojama pasukti monitorių atitinkamu kampu, kad išvengtumėte sujungimo problemų

Rekomenduojamas naudojimas

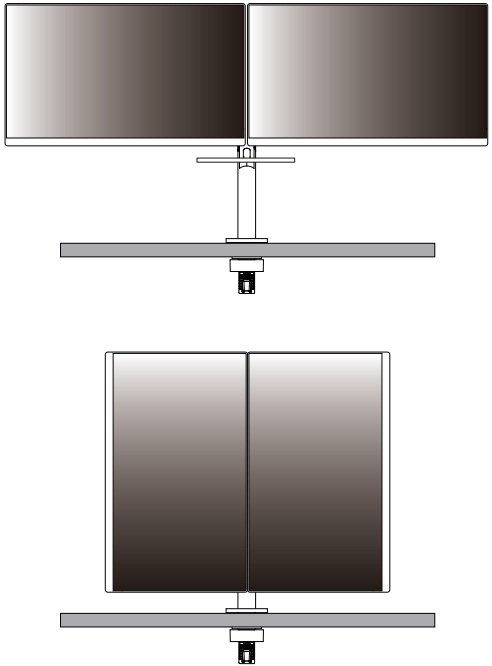

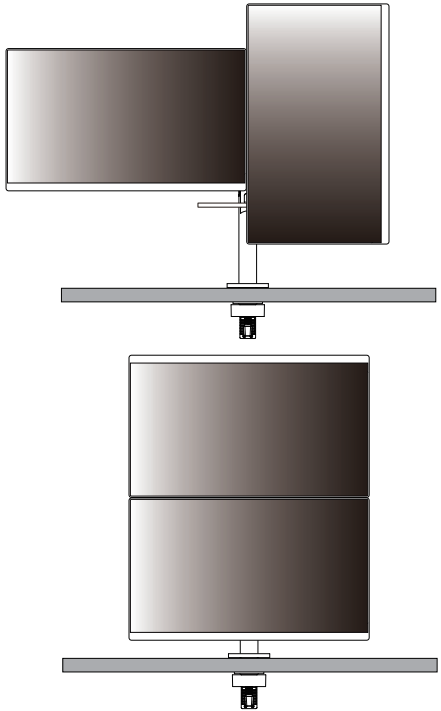

ĮSPĖJIMAS

- Nesame atsakingas už jokias triktis bet kokiu metodu, išskyrus rekomenduojamąjį.

DĖMESIO

- Remiantis produkto padėtimi, jei ekranas lygis netinkamas, prašome sureguliuoti ekrano lygį.

„Kensington“ užrakto naudojimas

Daugiau informacijos apie montavimą ir naudojimą rasite „Kensington“ užrakto vartotojo vadove arba interneto svetainėje *http://www.kensington.com*.

Naudodami „Kensington“ apsaugos sistemos kabelį monitorių prijunkite prie stalo.

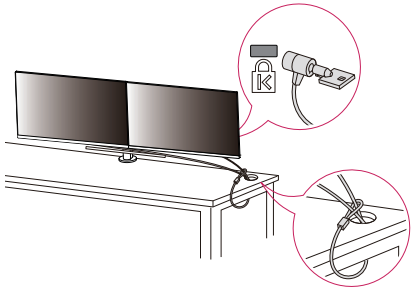

PASTABA

- Apsaugos sistema „Kensington“ yra atskirai užsakoma įranga. Papildomų priedų galite įsigyti daugumoje elektronikos parduotuvių.

Montavimas ant sienos

Šis monitorius atitinka prie sienos montuojamų laikiklių ar kitų suderinamų įrenginių specifikacijas.

Monitorių montuokite bent jau 100 mm atstumu nuo sienos ir palikite apie 100 mm tarpą ties kiekviena monitoriaus puse, kad būtų užtikrinta tinkama ventiliacija. Detalias montavimo instrukcijas galite gauti vietinėje mažmeninės prekybos parduotuvėje. Pakreipiamo prie sienos montuojamo laikiklio montavimo ir nustatymo instrukcijas rasite vadove.

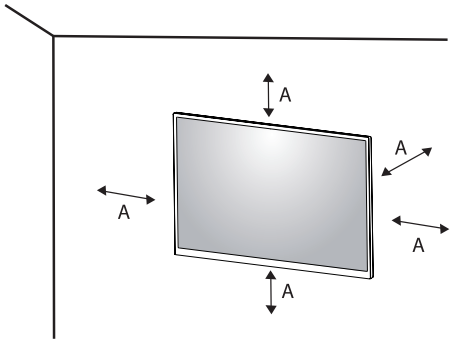

A: 100 mm

Prie sienos montuojamo laikiklio montavimas

Norėdami montuoti monitorių prie sienos, pritvirtinkite prie sienos montuojamą laikiklį (užsakomas atskirai) prie monitoriaus galo.

Įsitikinkite, kad prie sienos montuojamas laikiklis tinkamai užsifiksavo prie monitoriaus ir sienos.

- Tvirtinimo prie sienos sistema (mm): 100 x 100
- Standartinis varžtas: M4 x L10
- Varžtų skaičius: 4
- Prie sienos montuojamas laikiklis (užsakomas atskirai): LSW149

PASTABA

- VESA standarto neatitinkantys varžtai gali sugadinti gaminį ir jis gali nukristi. „LG Electronics“ neatsako už nelaimingus atsitikimus, kuriuos gali sąlygoti nestandartiniai varžtai.
- Prie sienos montuojamo laikiklio rinkinyje yra montavimo vadovas ir visos reikalingos detalės.
- Prie sienos montuojamas laikiklis yra užsakomas atskirai. Papildomų priedų galite įsigyti iš vietinio prekybos atstovo.
- Ant sienos montuojamo laikiklio varžtų ilgis gali skirtis. Jei naudosite ilgesnius nei standartinio ilgio varžtus, galite pažeisti gaminio vidų.
- Daugiau informacijos rasite prie sienos montuojamo laikiklio vartotojo vadove.
- Prie sienos montuodami laikiklį pasistenkite nenaudoti per daug jėgos, nes taip galite pažeisti ekraną.
- Prieš montuodami monitorių ant sieninio montavimo laikiklio atjunkite stovą, atlikdami pirmiau apibūdintos stovo prijungimo procedūros veiksmus priešinga eilės tvarka.

⚠ DĖMESIO

- Atjunkite maitinimo laidą prieš perkeldami arba montuodami monitorių, kad išvengtumėte elektros smūgio.
- Jei monitorių montuosite ant lubų ar kreivos sienos, monitorius gali nukristi ir sužeisti jus. Naudokite tik LG patvirtintą sieninį laikiklį ir kreipkitės į vietinį pardavėją arba kvalifikuotus meistrus.
- Kad išvengtumėte sužalojimų, aparatą reikia saugiai pritvirtinti prie sienos pagal montavimo instrukcijas.
- Jei varžtus veršite per stipriai, galite sugadinti monitorių. Garantija negalios tokiu būdu sugadintam gaminiui.
- Naudokite VESA standartą atitinkantį ant sienos montuojamą laikiklį ir varžtus. Gaminio garantija negalios apgadinimams, kuriuos sąlygos nederamų komponentų naudojimas ar netinkamas naudojimas.
- Matuojant nuo galinės monitoriaus pusės, kiekvieno įsukto varžto ilgis turi būti 8 mm arba mažesnis.

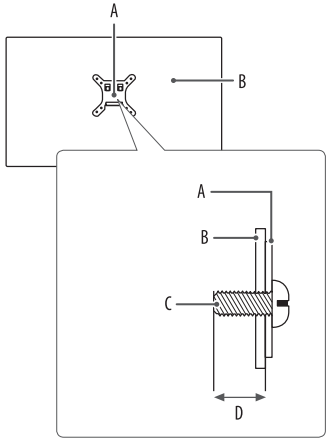

A: Prie sienos montuojamas laikiklis
B: Monitoriaus galinė pusė
C: Standartinis varžtas
D: Maks. 8 mm

MONITORIAUS NAUDOJIMAS

- Šiame naudotojo vadove pateiktos iliustracijos gali skirtis nuo realaus gaminio.

Paspauskite valdymo mygtuką, pasirinkite [Settings] ⟶ [Input] ir pasirinkite įvesties parinktį.

⚠ **DĖMESIO**

- Jei naudosite LG nepatvirtintus bendrojo naudojimo kabelius, ekranas gali būti nerodomas arba galimi vaizdo triukšmai.
- Nespauskite ekrano per ilgai. Tai gali sukelti vaizdo iškraipymus.
- Nerodykite nejudančio vaizdo ekrane per ilgai. Tai gali sukelti vaizdo išlaikymą. Jei įmanoma, naudokite kompiuterio ekrano užsklandą.
- Kai maitinimo laidą jungiate į lizdą, naudokite įžemintą (3 skylių) daugialypį lizdą arba įžemintą elektros lizdą.
- Jei temperatūra yra žema, įjungtas monitorius gali blykčioti. Tai normalu.
- Kartais ekrane gali pasirodyti raudonų, žalių arba mėlynų taškelių. Tai normalu. Tai normalu.

Prisijungimas prie kompiuterio

- Šis monitorius palaiko *Plug and Play funkciją.

* Plug and Play: Savaiminio įdiegimo funkcija leidžia prie kompiuterio pridėti įrenginį be jokių konfigūracijų ar rankiniu būdu įdiegiamų tvarkyklių.

HDMI jungtis

Perduoda skaitmeninius vaizdo ir garso signalus iš kompiuterio į monitorių.

⚠ **DĖMESIO**

- Naudojant DVI į HDMI / DP („DisplayPort“) į HDMI kabelį galimos suderinamumo problemos.
- Naudokite sertifikuotą kabelį, ant kurio būtų HDMI logotipas. Jei nenaudosite sertifikuoto HDMI kabelio, ekranas gali nieko nerodyti arba gali įvykti ryšio klaida.
- Rekomenduojami HDMI kabelių tipai
  - Didelės spartos HDMI®/™ kabelis
  - Didelės spartos HDMI®/™ kabelis su eternetu

„DisplayPort“ ekrano prievado jungtis

Perduoda skaitmeninius vaizdo ir garso signalus iš kompiuterio į monitorių.

PASTABA

- Gali nebūti vaizdo ar garso išvesties, priklausomai nuo kompiuterio DP („DisplayPort“) versijos.
- Jei naudojate „Mini DisplayPort“ išvesties grafikos plokštę, naudokite „Mini DP“ su DP („Mini DisplayPort“ su „DisplayPort“) jungiantį laidą arba jungtį, palaikančią „DisplayPort1.4“. (Parduodama atskirai)

USB-C prijungimas

Perduoda skaitmeninius vaizdo ir garso signalus iš kompiuterio į monitorių.

PASTABA

- DP alternatyvus režimas (DP per USB-C) palaikomas per USB-C prievadą.
- Funkcijos gali neveikti priklausomai nuo prijungto prietaiso specifikacijų ir aplinkos.
- USB-C prievadas neskirtas naudoti kaip monitoriaus maitinimo šaltinis, tai kompiuterio maitinimo šaltinis. Prijunkite adapterį prie monitoriaus maitinimo.

Prijungimas prie garso / vaizdo įrenginių

HDMI jungtis

Iš jūsų AV įrenginio HDMI į monitorių siunčia skaitmeninius vaizdo ir garso signalus.

PASTABA

- Naudojant DVI į HDMI / DP („DisplayPort“) į HDMI kabelį galimos suderinamumo problemos.
- Naudokite sertifikuotą kabelį, ant kurio būtų HDMI logotipas. Jei nenaudosite sertifikuoto HDMI kabelio, ekranas gali nieko nerodyti arba gali įvykti ryšio klaida.
- Rekomenduojami HDMI kabelių tipai
  - Didelės spartos HDMI®/™ kabelis
  - Didelės spartos HDMI®/™ kabelis su eternetu

Išorinių įrenginių prijungimas

USB įrenginio prijungimas

Gaminio USB prievadas veikia kaip USB šakotuvas.

PASTABA

- Prieš prijungiant produktą ir pradedant naudoti rekomenduojama įdiegti visus „Windows“ naujinius, kad „Windows“ versija būtų naujausia.
- Išoriniai įrenginiai yra parduodami atskirai.
- Klaviatūra, pelė arba USB įrenginys gali būti prijungtas prie USB prievado.
- Įkrovimo greitis skiriasi priklausomai nuo įrenginio.
- Norėdamas naudoti monitoriaus USB išvesties prievadą, naudotojas turi prijungti monitoriaus įvesties prievadą prie pagrindinio kompiuterio, naudodamas USB C-C arba USB C-A laidą.
- Kai USB C-C kabelis yra prijungtas prie monitoriaus įvesties prievado ir pagrindinio kompiuterio, monitoriaus išvesties prievadas palaiko USB 2.0 įrenginį.
- Kai USB C-A kabelis yra prijungtas prie monitoriaus įvesties prievado ir pagrindinio kompiuterio, monitoriaus išvesties prievadas palaiko USB 3.0 įrenginį. Tačiau pagrindinis kompiuteris turi palaikyti USB 3.0 funkciją.

DĖMESIO

- Įspėjimai naudojant USB įrenginį.
  - Gali būti neatpažintas USB įrenginys su įdiegta automatinio atpažinimo programa arba naudojantis savo paties tvarkyklę.
  - Kai kurie USB įrenginiai gali būti nepalaikomi arba gali veikti netinkamai.
  - Rekomenduojama naudoti USB šakotuvą arba kietojo disko įrenginį su maitinimo šaltiniu. (Jei tiekiamo maitinimo nepakanka, USB įrenginys gali būti tinkamai neatpažįstamas.)

Ausinių jungtis

Ausinių prievadu išorinius įrenginius prijunkite prie monitoriaus.

PASTABA

- Išoriniai įrenginiai yra parduodami atskirai.
- Ausinių ir garsiakalbių funkcijos gali būti apribotos, priklausomai nuo kompiuterio ir išorinio įrenginio garso nustatymų.
- Jeigu naudojate ausines kampuotu kištuku, tai gali sukelti problemų prijungiant kitą išorinį įrenginį prie monitoriaus. Todėl rekomenduojame naudoti ausines su tiesiu kištuku.



Kampuotas kištukas



Tiesus kištukas
(Patartina)

NAUDOTOJO NUSTATYMAI

PASTABA

- Jūsų monitoriaus ekrane rodomas meniu (OSD meniu) gali šiek tiek skirtis nuo šiame vadove pateiktų paveikslėlių.

Pagrindinio meniu aktyvavimas

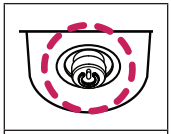

Valdymo mygtukas

1. Paspauskite monitoriaus apačioje esantį valdymo mygtuką.
2. Valdymo mygtuką pastumkite į viršų / apačią ir į kairę / dešinę, kad nustatytumėte parinktis.
3. Norėdami išeiti iš pagrindinio meniu dar kartą spustelėkite valdymo mygtuką.

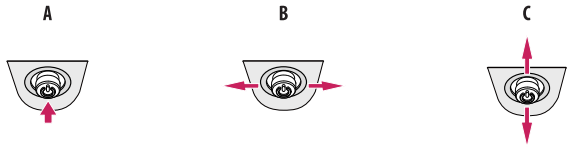

A

- Pagrindinis meniu išjungtas: Įjungiamas pagrindinis meniu.
- Pagrindinis meniu įjungtas: Išeinama iš pagrindinio meniu. (Ilgiau nei 3 sekundes palaikę nuspaustą mygtuką išjungsite monitorių. Tokių būdu išjungti monitorių galite bet kuriuo metu, net kai yra įjungta OSD.)

B

- Pagrindinis meniu išjungtas: Pritaiko monitoriaus garsumo lygį. (◀, ▶)
- Pagrindinis meniu įjungtas: Įjungiama [Input] funkcija. (◀) / Įjungiamos [Settings] funkcijos. (▶)

C

- Pagrindinis meniu išjungtas: Rodo dabartinės įvesties informaciją. (▲, ▼)
- Pagrindinis meniu įjungtas: Išjungia monitorių. (▲) / Įjungiama [Picture Mode] funkcija. (▼)
- Mygtukų kryptis keičiasi su monitoriaus kryptimi.

Pagrindinio meniu funkcijos

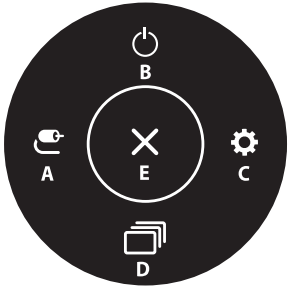

Pagrindinis meniu	Aprašymas
A: [Input]	Nustatomas įvesties režimas.
B: [Power Off]	Išjungia monitorių.
C: [Settings]	Konfigūruojami ekrano nustatymai.
D: [Picture Mode]	Nustatomas vaizdo režimas.
E: [Exit]	Išeinama iš pagrindinio meniu.

Meniu nustatymai

1 Norėdami peržiūrėti OSD meniu, paspauskite monitoriaus apačioje esantį valdymo mygtuką ir įjunkite parinktį [Settings].

2 Valdymo mygtuką pastumkite į viršų / apačią ir į kairę / dešinę, kad nustatytumėte parinktis.

3 Norėdami grįžti į ankstesnį meniu arba nustatyti kitus meniu elementus, spustelėkite valdymo mygtuko ◀ piktogramą arba paspauskite (☝).

4 Jei norite išeiti iš OSD meniu, spauskite valdymo mygtuko ◀ piktogramą, kol išeisite.


[Quick Settings]


[Input]


[Picture]


[General]

[Quick Settings]

[Settings] ⟶ [Quick Settings]

- [Brightness]: Reguliuojamas ekrano ryškumas.
- [Contrast]: Nustatomas ekrano vaizdo kontrastas.
- [Volume]: Pritaiko garsumo lygį.
  - [Mute] / [Unmute] galite reguliuoti valdymo mygtuku ▼, esančiu meniu [Volume].
- [Color Temp]: Nustatykite savo norimą spalvų temperatūrą.
  - [Custom]: Vartotojas gali reguliuoti raudoną, žalią arba mėlyną spalvą pagal poreikį.
  - [Warm]: Nustato rausvo tono ekrano spalvas.
  - [Medium]: Nustato ekrano spalvą tarp raudono ir mėlyno tono.
  - [Cool]: Nustato melsvo tono ekrano spalvas.
  - [Manual]: Naudotojas gali tiksliai sureguliuoti spalvų temperatūrą.

[Input]

[Settings] ⟶ [Input]

- [Input List]: Parenkamas įvesties režimas.
- [Auto Input Switch]: Kai automatinis įvesties jungiklis nustatytas „On“ (Įjungta) režimu, monitorius automatiškai perjungiamas nauja įvestimi, kai prijungiama.
  - [On]: Aktyvuoja Auto Input Switch.
  - [Off]: Išjungia Auto Input Switch.
- [Aspect Ratio]: Reguliuojamas ekrano vaizdo formatas.
  - [Full Wide]: Vaizdo įrašai rodomi plačiame ekrane, nepriklausomai nuo vaizdo įrašų signalo įvesties.
  - [Original]: Rodo vaizdą pagal įvesties vaizdo signalo vaizdo formatą.

PASTABA

- Jei yra parinkta rekomenduojama skiriamoji geba, ekranas, pasirinkus parinktį [Full Wide] (Visas plotis) ar [Original] (Originalus) gali atrodyti vienodai. (2 560 x 1 440)

[Picture]

[Settings] ⟶ [Picture] ⟶ [Picture Mode]

[Picture Mode] SDR (ne HDR) signalas

- [Custom]: Leidžia vartotojui keisti kiekvieną elementą.
- [Vivid]: Padidina vaizdų kontrastingumą, ryškumą ir raiškumą ekrane.
- [HDR Effect]: Optimizuoja ekraną dideliam dinaminiam diapazonui.
- [Reader]: Ekrano vaizdas optimizuojamas dokumentų skaitymui. OSD meniu galite pašviesinti ekraną.
- [Cinema]: Optimizuoja ekraną vaizdo įrašo vaizdo efektams pagerinti.
- [FPS]: Šis režimas optimizuotas FPS žaidimams.
- [RTS]: Šis režimas optimizuotas RTS žaidimams.
- [Color Weakness]: Šis režimas skirtas vartotojams, kurie negali raudonos atskirti nuo žalios. Vartotojai, kurie sunkiai atpažįsta spalvas, gali lengvai atskiri šias dvi spalvas.

PASTABA

- Galimas nustatyti režimas priklauso nuo [Picture Mode] signalo.
- Jei [Picture Mode] yra pakeičiamas DP (DisplayPort) įvestyje, ekranas gali mirksėti arba kompiuterio ekrano raiška gali būti paveikta.

[Picture Mode] HDR signalas

- [Custom]: Leidžia vartotojui keisti kiekvieną elementą.
- [Vivid]: Optimizuotas ryškioms HDR spalvoms ekranas.
- [Cinema]: Optimizuoja ekraną HDR vaizdo įrašams.
- [FPS]: Šis HDR režimas yra optimizuotas FPS žaidimams.
- [RTS]: Šis HDR režimas yra optimizuotas RTS žaidimui.

PASTABA

- HDR turinys gali būti neatvaizduojamas teisingai, priklausomai nuo „Windows 10“ operacinės sistemos nustatymų, patikrinkite HDR įjungimo / išjungimo nustatymus „Windows“ sistemoje.
- Kai HDR funkcija yra įjungta, simbolių ar vaizdo kokybė gali būti prasta, tai priklauso nuo grafinės plokštės galingumo.
- Kai HDR funkcija yra įjungta, perjungiant monitoriaus įvadą arba įjungiant / išjungiant maitinimą ekrane vaizdas gali mirgėti ar trūkčioti, tai priklauso nuo grafinės plokštės galingumo.

[Settings] ⟶ [Picture] ⟶ [Picture Adjust]

- [Brightness]: Reguliuojamas ekrano ryškumas.
- [Contrast]: Nustatomas ekrano vaizdo kontrastas.
- [Sharpness]: Reguliuojamas ekrano aštrumas.
- [SUPER RESOLUTION+]: Kadangi ši funkcija padidina prastos raiškos vaizdo ryškumą, nerekomenduojama jos naudoti įprastam tekstui arba darbalaukio piktogramoms. Tai padarius galimas bereikalingai aukštas ryškumas.
  - [High]: Optimizuoja ekraną ryškiausiems atvaizdams. Geriausiai tinka didelės raiškos vaizdo įrašams ar žaidimams.
  - [Middle]: Optimizuoja ekraną patogiai peržiūrai, kai atvaizdai rodomi per vidurį, tarp žemo ir aukšto režimų. Geriausiai tinka UCC arba SD vaizdo įrašams.
  - [Low]: Optimizuoja ekraną paprastiems atvaizdams. Geriausiai tinka nuotraukoms ar atvaizdams su nedideliu judėjimu.
  - [Off]: Rodo dažniausią nustatymą. Išjungia nustatymą [SUPER RESOLUTION+].
- [Black Level]: Nustatomas perėjimo lygis (tik HDMI).
  - Poslinkis: tai nuoroda vaizdo signalui, nurodanti tamsiausią spalvą, kokią gali rodyti monitorius.
  - [High]: Išlaikomas dabartinis ekrano kontrasto santykis.
  - [Low]: Sumažinamas juodos spalvos kiekis ir padidinamas baltos spalvos kiekis dabartiniame ekrano kontrasto santykyje.
- [DFC]
  - [On]: Automatiškai pagal ekraną reguliuojamas šviesumas.
  - [Off]: Išjungiama [DFC] funkcija.

[Settings] ⟶ [Picture] ⟶ [Game Adjust]

- [Response Time]: Atsižvelgiant į ekrano vaizdo judėjimą, nustatomas rodomo vaizdo reakcijos laikas. Įprastoje aplinkoje rekomenduojama nustatyti į [Fast]. Esant daugiau judėjimo, patartina pasirinkti [Faster]. Nustačius [Faster], vaizdas gali strigti.
  - [Faster]: Reakcijos laikas nustatomas į Greitesnis.
  - [Fast]: Reakcijos laikas nustatomas į Greitas.
  - [Normal]: Reakcijos laikas nustatomas į Standartinis.
  - [Off]: Nenaudoja laiko reakcijos gerinimo funkcijos.
- [FreeSync]: Užtikrinamas tolygus ir tikroviškas vaizdas sinchronizuojant vertikalų įvesties signalo dažnį su išvesties signalu.
  - [On]: [FreeSync] funkcija įjungta.
  - [Off]: [FreeSync] funkcija išjungta.
- [Black Stabilizer]: Galite valdyti juodos spalvos kontrastą, kad geriau matytumėte tamsias scenas. Didinant [Black Stabilizer] vertę, ekrane pašviesinami žemi pilkumo lygiai. (Tamsiame žaidimo ekrane galite lengvai atskirti objektus.) Kai mažinama [Black Stabilizer] vertė, patamsinamos žemo pilkos spalvos lygio sritys ir didinamas ekrano dinaminis kontrastas.

⚠ **DĖMESIO**

- [FreeSync]
  - Palaikoma sąsaja: DisplayPort, HDMI
  - Palaikoma vaizdo plokštė: Vaizdo plokštė palaiko „AMD FreeSync“, jei reikia.
  - Palaikoma versija: Įsitikinkite, kad turite naujausią vaizdo plokštės tvarkyklę.
  - Daugiau informacijos ir reikalavimus rasite AMD tinklalapyje *http://www.amd.com/FreeSync*.

[Settings] ⟶ [Picture] ⟶ [Color Adjust]

- [Gamma]:
  - [Mode 1], [Mode 2], [Mode 3]: Kuo aukštesnė gamos vertė, tuo tamsesnis vaizdas. Kuo mažesnė gamos vertė, tuo vaizdas šviesesnis.
  - [Mode 4]: Jei gamos nustatymų koreguoti nereikia, pasirinkite [Mode 4].
- [Color Temp]: Nustatykite savo norimą spalvų temperatūrą.
  - [Custom]: Vartotojas gali reguliuoti raudoną, žalią arba mėlyną spalvą pagal poreikį.
  - [Warm]: Nustato rausvo tono ekrano spalvas.
  - [Medium]: Nustato ekrano spalvą tarp raudono ir mėlyno tono.
  - [Cool]: Nustato melsvo tono ekrano spalvas.
  - [Manual]: Naudotojas gali tiksliai sureguliuoti spalvų temperatūrą.
- [Red], [Green], [Blue]: Galite pakeisti vaizdo spalvas naudodami spalvas [Red], [Green] ir [Blue].
- [Six Color]: Galima keisti spalvas pagal kliento reikalavimus keičiant šešių spalvų (raudonos, žalios, mėlynos, žalsvai mėlynos, rausvai raudonos ir geltonos) sodrumą ir išsaugant nustatymus.
  - Atspalvis: Reguliuojamas ekrano tonas.
  - Sodrumas: Reguliuojamas ekrano spalvų grynis. Kuo mažesnė vertė, tuo mažiau sodrios ir ryškesnės spalvos. Kuo aukštesnė vertė, tuo sodresnės ir tamsesnės spalvos.

[Settings] ⟶ [Picture] ⟶ [Picture Reset]

- [Do you want to reset your picture settings?]
  - [Yes]: Grįžta į numatytuosius nustatymus.
  - [No]: Atšaukia pasirinkimą.

[General]

[Settings] ⟶ [General]

- [Language]: Meniu ekrane nustato norimą kalbą.
- [SMART ENERGY SAVING]: Išlaikykite energiją naudodami apšvietimo kompensavimo algoritmą.
  - [High]: Didelio efektyvumo [SMART ENERGY SAVING] funkcija taupo energiją.
  - [Low]: Mažo efektyvumo [SMART ENERGY SAVING] funkcija taupo energiją.
  - [Off]: Išjungiama funkcija.

PASTABA

- Energijos taupymo duomenų vertė gali skirtis, priklausomai nuo plokščių ir plokščių tiekėjų.
- Jei pasirinkta [SMART ENERGY SAVING] parinktis [High] arba [Low], monitoriaus ryškumas didinamas arba mažinamas, priklausomai nuo šaltinio.
- [Deep Sleep Mode]: Kai įjungtas [Deep Sleep Mode] padėtyje [On], energijos sąnaudos sumažėja, kai monitorius veikia budėjimo veiksena (tik 27QP88D/27BP88QD/27QP88DP).
  - [On]: Įjungiamas [Deep Sleep Mode].
  - [Off]: Išjungiamas [Deep Sleep Mode].

  * Jei Deep Sleep Mode išjungtas, monitorius išjungia tik foninę šviesą, kai monitorius nustatytas parengties režimu.
- [Power LED]: Kai maitinimo LED funkcija automatiškai įjungiama, ji veikia taip:
  - Įjungimo režimas: Balta
  - Miego režimas(Budėjimo režimas): Mirksi baltai
  - Išjungimo režimas: Išjungta
- [Automatic Standby]: Funkcija, kuri ekrane neatliekant jokių veiksmų tam tikrą laiką, monitorių išjungia automatiškai. Galite nustatyti laikmačio automatinio išjungimo funkciją. ([Off], [4H], [6H], ir [8H])
- [DisplayPort Version]: Nustatykite DisplayPort versija į tą pačią versiją kaip ir prijungtą išorinį įrenginį. ([1.4] ir [1.2]) Norėdami naudoti HDR funkciją, pasirinkite [1.4].
- [DP OUT]: Nustatykite DP OUT (DP Išvestis) Multi Stream Transport.
  - [On]: Įjungia „DP OUT“ (DP Išvestis) („MST“) funkciją.
  - [Off]: Išjungia „DP OUT“ (DP Išvestis) („MST“) funkciją.

PASTABA

- Įsitikinkite, kad grafikos kortelė palaiko MST funkciją.
- Dėl DisplayPort Ver. 1.2 srauto apribojimo, monitorių galima prijungti ir naudoti iki 2560 x 1440 esant 75 Hz.
- Jei DP OUT (DP Išvestis) įjungta, HDR nepalaikomas.

- Jei DP OUT (DP Išvestis) įjungta, FreeSync nepalaikomas visiems prijungtiems monitoriams.
- Mac OS nepalaiko DP OUT.
- [HDMI Compatibility Mode]: HDMI Compatibility Mode (HDMI suderinimo režimas) ypatybė gali atpažinti pasenusią įrangą, kuri nepalaiko HDMI 2.0.
  - [On]: Aktyvuoja HDMI Compatibility Mode (HDMI suderinimo režimas).
  - [Off]: Išjungia HDMI Compatibility Mode (HDMI suderinimo režimas).

PASTABA

- Jei prijungtasis įtaisas nepalaiko HDMI Compatibility Mode (HDMI suderinimo režimas) ekranas ar garsas gali tinkamai neveikti.
- Kai kurios senesnių versijų grafikos kortelės nepalaiko HDMI 2.0, bet galite pasirinkti HDMI 2.0 skiriamąją gebą lango valdymo pulte.
- Todėl ekranas gali rodyti nenormaliai.
- [Buzzer]: Ši ypatybė leidžia jums nustatyti iš Buzzer, kai įjungiamas jūsų monitoriaus maitinimas on,
  - [On]: Monitoriuje įjungiamas Buzzer.
  - [Off]: Monitoriuje išjungiamas Buzzer.
- [OSD Lock]: Ši funkcija išjungia meniu konfigūravimo ir reguliavimo funkcijas.
  - [On]: Įjungiamas OSD Lock (OSD užraktas).
  - [Off]: Išjungiamas OSD Lock (OSD užraktas).

PASTABA

- Visos funkcijos išjungtos, išjungtos išskyrus Brightness (Ryškumas), Contrast (Kontrastas), Volume (Garsumas), Input List (įvesties sąrašas), Auto Input Switch, Aspect Ratio (Vaizdo formatas), OSD Lock (OSD užraktas) ir Information (Informacija).

- [Information]: Monitorius pateikia šią informaciją: [Total Power On Time] (bendrasis maitinimo įjungimo laikas), [Resolution] (skiriamoji galia).

[Settings] ⟶ [General] ⟶ [Reset to Initial Settings]

- [Do you want to reset your settings?]
  - [Yes]: Grįžta į numatytuosius nustatymus.
  - [No]: Atšaukti atstatymą.

TRIKDŽIŲ ŠALINIMAS

Ekrane nieko nerodoma.

- Ar monitoriaus maitinimo laidas yra įjungtas?
  - Patikrinkite, ar maitinimo laidas yra tinkamai įjungtas į elektros lizdą.
- Ar maitinimo LED dega?
  - Patikrinkite maitinimo laido jungtį ir paspauskite maitinimo mygtuką.
- Ar yra įjungtas maitinimas ir maitinimo LED šviečia baltai?
  - Patikrinkite, ar prijungta įvestis įjungta ([Settings] ⟶ [Input]).
- Ar vis dar rodomas pranešimas [No Signal]?
  - Pranešimas rodomas, kaip tarp kompiuterio ir monitoriaus nėra signalo kabelio arba jis yra atjungtas. Patikrinkite kabelį ir iš naujo jį prijunkite.
  - Jei [Settings]->[General]->[DP OUT] yra įjungti, atlikite [Settings]->[General]->[Reset to Initial Settings].
    Gali būti, kad asmeninis kompiuteris nepalaiko DP OUT (MST).
- Ar rodomas pranešimas [Out of Range]?
  - Ši problema pasireiškia, jei kompiuterio (vaizdo plokštės) siunčiami signalai nepatenka į horizontalų arba vertikalų monitoriaus dažnio diapazoną. Perskaitykite šio naudotojo vadovo „GAMINIO SPECIFIKACIJOS“ skyrių ir nustatykite atitinkamą dažnį.

Ekrane rodomas vaizdas yra nestabilus ir juda. / Monitoriuje rodomi vaizdai palieka šešėlių atspindžius.

- Ar pasirinkote rekomenduojamą skiriamąją gebą?
  - Jei pasirinkta HDMI 1 080i 60 / 50 Hz skiriamoji geba (persidengianti), ekranas gali mirksėti. Skiriamąją gebą pakeiskite į 1 080p arba į rekomenduojamą gebą.
  - Jei rekomenduojama (optimali) vaizdo plokštės skiriamoji geba nebus nustatyta, tekstas gali susilieti, ekranas gali būti pritemęs, vaizdas ekrane gali būti nukirstas arba netinkamai sulygiuotas.
  - Nustatymo metodai gali skirtis priklausomai nuo kompiuterio ar operacinės sistemos, todėl kai kurios skiriamosios gebos gali neveikti, priklausomai nuo vaizdo plokštės veikimo. Tokiu atveju kreipkitės pagalbos į kompiuterio ar vaizdo plokštės gamintoją.

- Ar vaizdas lieka užstrigęs, net jei monitorių išjungiate?
  - Jei ekrane ilgą laiką rodomas vienas vaizdas, galima sugadinti monitorių ir vaizdas bus užlaikomas.
  - Naudokite ekrano užsklandą, kad prailgintumėte monitoriaus veikimo laiką.
- Ar ekrane matomos dėmės?
  - Naudojant monitorių ekrane gali atsirasti keistų dėmių (raudonų, žalių, mėlynų, baltų ar juodų). Tai normalu LCD ekranams. Tai nėra gedimas ir nėra susiję su monitoriaus veikimu.

Kai kurios funkcijos yra išjungtos.

- Ar paspaudę Meniu mygtuką negalite pasirinkti kai kurių funkcijų?
  - OSD yra užrakintas. Išjungiamas [OSD Lock] skiltyje [General].

Ar rodomas pranešimas „Neatpažįstamas monitorius, aptiktas „Plug and Play“ (VESA DDC) monitorius“?

- Ar įdiegėte ekrano tvarkyklę?
  - Įdiekite ekrano tvarkyklę iš mūsų svetainės: *http://www.lg.com*.
  - Įsitikinkite, kad vaizdo plokštė palaiko „Plug and Play“ funkciją.

Iš ausinių prievado nesklinda garsas.

- Ar vaizdai rodomi be garso?
  - Įsitikinkite, kad ausinių prievado jungtys yra tinkamai pagamintos.
  - Pamėginkite padidinti garsumą valdymo mygtuku.
  - Nustatykite kompiuterio garso išvestį į naudojamą monitorių: (Nustatymas gali skirti priklausomai nuo naudojamos operacinės sistemos.)

GAMINIO SPECIFIKACIJOS

Specifikacijos gali būti keičiamos be išankstinio pranešimo.
Simbolis ~ reiškia kintamąją srovę, o simbolis ⎓ reiškia nuolatinę srovę.

Spalvų sodrumas: Palaikomos 10 bitų spalvos.(DP/USB-C)
Palaikomos 8/12 bitų spalvos.(HDMI 1.4 : 8 bitų spalvos)

Skiriamoji geba

- Maks. skiriamoji geba: 2 560 x 1 440 esant 75 Hz
- Rekomenduojama skiriamoji geba: 2 560 x 1 440 esant 60 Hz

AC / DC adapteris

- Modelis: ADS-150KL-19N-3 190140E
  Gamintojas: Shenzhen Honor Electronic Co.,Ltd.
  - Įvestis: 100–240 V – 50/60 Hz, 2,0 A
  - Išvestis: 19 V ⎓ 7,37 A
- Modelis: A16-140P1A
  Gamintojas: CHICONY POWER TECHNOLOGY Co.,Ltd.
  - Įvestis: 100–240 V – 50/60 Hz, 2,0 A
  - Išvestis: 19 V ⎓ 7,37 A

Aplinkos sąlygos

- Veikimo sąlygos
  - Temperatūra: Nuo 0 °C iki 40 °C
  - Drėgmė: Mažesnė nei 80 proc.
- Sandėliavimo sąlygos
  - Temperatūra: Nuo -20 °C iki 60 °C
  - Drėgmė: Mažesnė nei 85 proc.

Matmenys: Monitoriaus dydis (plotis x gylis x aukštis)

27QP88D/27BP88QD/27QP88DP

- Su stovu (mm): 1227,1 x 590 x 613
- Be stovo (mm): 613,5 x 45,4 x 363,5

24QP88D

- Su stovu (mm): 1153,6 x 570 x 595
- Be stovo (mm): 540,1 x 41,9 x 321,1

Svoris (be pakuotės)

27QP88D/27BP88QD/27QP88DP

- Su stovu (kg): 17,0
- Be stovo (kg): 9,5

24QP88D

- Su stovu (kg): 14,3
- Be stovo (kg): 6,8

Energijos šaltiniai

27QP88D/27BP88QD/27QP88DP

- Galios vertinimas: 19 V ⎓ 7,0 A
- Energijos sąnaudos
  - Veikimo režimas: 38 W (įprastos)*
  - Miego režimu(Budėjimo režimas): ≤ 0,5 W
  - Išjungimo režimas: ≤ 0,3 W

24QP88D

- Galios vertinimas: 19 V ⎓ 7,0 A
- Energijos sąnaudos
  - Veikimo režimas: 24 W (įprastos)*
  - Miego režimu(Budėjimo režimas): ≤ 0,5 W
  - Išjungimo režimas: ≤ 0,3 W

* Energijos sąnaudų veikimo režimas matuojamas pagal LGE bandymo standartą. (Visiškai baltos spalvos šablonas, maksimali rezoliucija)

* Energijos sąnaudų lygis gali skirtis priklausomai nuo veikimo sąlygų ir monitoriaus nustatymų.

Palaikymo režimas

(Iš anksto nustatytas režimas, DisplayPort / USB-C)

Skiriamoji geba	Horizontalusis dažnis (kHz)	Vertikalusis dažnis (Hz)	Poliškumas (H / V)	Pastabos
640 x 480	31,469	59,94	-/-	
800 x 600	37,879	60,317	+/+	
1 024 x 768	48,363	60	-/-	
1 280 x 720	45,00	60,00	+/+	FreeSync off
1 920 x 1 080	67,5	60	+/-	
2 560 x 1 440	88,79	59,95	+/-	Preferred timing : FreeSync off
2 560 x 1 440	111,86	74,97	+/-	Preferred timing : FreeSync on

(Iš anksto nustatytas režimas, HDMI)

27QP88D/27BP88QD/27QP88DP

Skiriamoji geba	Horizontalusis dažnis (kHz)	Vertikalusis dažnis (Hz)	Poliškumas (H / V)	Pastabos
640 x 480	31,469	59,94	-/-	
800 x 600	37,879	60,317	+/+	
1 024 x 768	48,363	60	-/-	
1 280 x 720	45,00	60,00	+/+	FreeSync off
1 920 x 1 080	67,5	60	+/-	
2 560 x 1 440	88,79	59,95	+/-	Preferred timing : FreeSync off
2 560 x 1 440	110,95	74,96	+/-	HDMI compatibility mode
2 560 x 1 440	111,86	74,97	+/-	Preferred timing : FreeSync on

24QP88D

Skiriamoji geba	Horizontalusis dažnis (kHz)	Vertikalusis dažnis (Hz)	Poliškumas (H / V)	Pastabos
640 x 480	31,469	59,94	-/-	
800 x 600	37,879	60,317	+/+	
1 024 x 768	48,363	60	-/-	
1 280 x 720	45,00	60,00	+/+	FreeSync off
1 920 x 1 080	67,5	60	+/-	
2 560 x 1 440	88,79	59,95	+/-	Preferred timing : FreeSync off
2 560 x 1 440	110,95	74,96	+/-	Preferred timing : FreeSync on

HDMI sinchronizavimas (vaizdas)

Skiriamoji geba	Horizontalusis dažnis (kHz)	Vertikalusis dažnis (Hz)
480p	31,5	60
720p	45	60
1 080p	67,5	60
2 160p	135	60



Gaminio modelis ir serijos numeris nurodyti ant gaminio galinės pusės ir ant šono.
Užsirašykite juos čia, jei kada nors prireiktų kreiptis į prižiūrinčią įmonę.

Modelis

Serijos nr.