MONTÁŽNÍ MANUÁL

KLIMATIZACE

ČEŠTINA

Před montáží výrobku si pozorně pročtěte celý tento montážní manuál.
Po důkladném přečtení si tento montážní manuál ponechejte, abyste do něj mohli nahlížet i v budoucnu.

Stropní kazeta
Překlad originální příručky

www.lg.com

Copyright © 2017 - 2025 LG Electronics Inc. Všechna práva vyhrazena.

OBSAH

3 SOUČÁSTKY K MONTÁŽI

4 BEZPEČNOSTNÍ POKYNY

12 MONTÁŽ

12 Výběr nejlepšího umístění
14 Rozměry stropu a umístění závěsného šroubu
17 Připojení vedení
20 Montáž ozdobného panelu (4 Cestná)
21 Montáž ozdobného panelu (2 Cestná)
22 Montáž dekoračního panelu (1 Cestná)
23 Odtokové potrubí
24 Výběr výšky stropu
25 Nastavení přepínače DIP
26 Nastavení skupinového ovládání
31 Označení modelu
31 Vzdušné emise hluku
31 Limitní koncentrace

Součástky k montáži

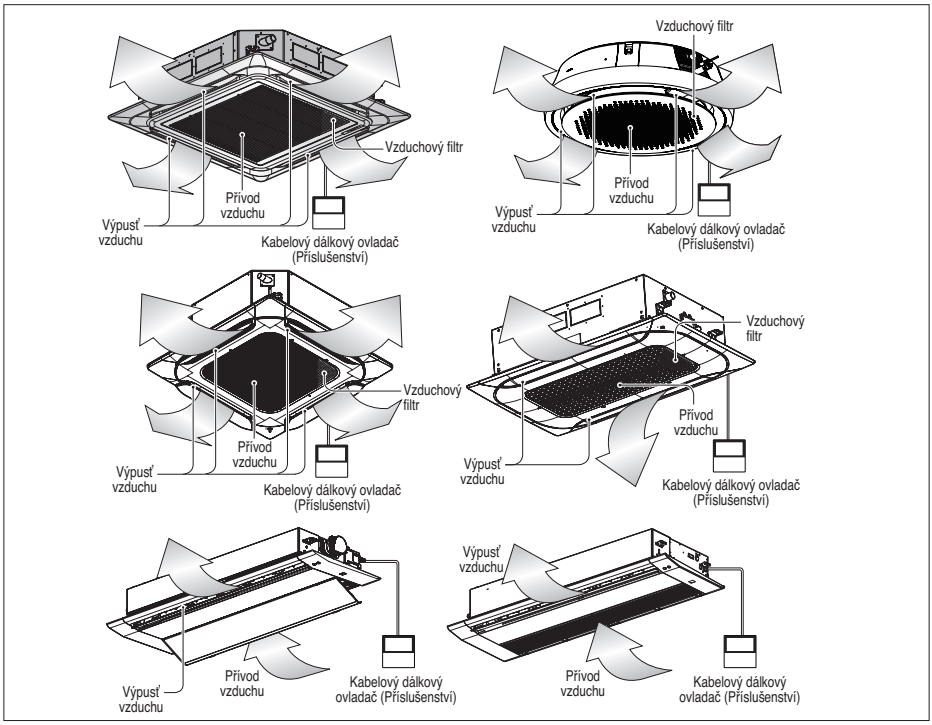

Instalační nástroj

ARNU***TM*4, ARNU***TP*4, ARNU***TN*4, ARNU***TQ*4, ARNU***TR*4

Název	Odtoková hadice	Železná svorka	Těsnění	Svorka (utahovací)	Izolace pro potrubí
Množství	1 EA	2 EA	8 EA	4 EA	1 SADA
Tvar					 pro plynové potrubí pro kapalinové potrubí

• Šrouby pro upevnění panelů jsou připevněné k dekoračnímu panelu.

Instalační nástroj

ARNU***TA*4, ARNU***TB*4, ARNU***TY*4

Název	Odtoková hadice	Železná svorka	Těsnění	Svorka (utahovací)	Izolace pro potrubí
Množství	1 SADA	2 EA	8 EA	4 EA	1 SADA
Tvar	 Izolace				 pro plynové potrubí pro kapalinové potrubí

• Šrouby pro upevnění panelů jsou připevněné k dekoračnímu panelu.

Bezpečnostní pokyny

Následující symboly jsou uvedeny na vnější a venkovní jednotce.

	Před použitím zařízení si pečlivě přečtěte pokyny uvedené v této příručce.		Toto zařízení je naplněno hořlavým chladicím médiem (pro R32).
	Tento symbol indikuje, že je třeba pečlivě si pročíst Provozní manuál.		Tento symbol indikuje, že servisní pracovník musí se zařízením zacházet v souladu s Provozním manuálem.

Následující bezpečnostní pokyny jsou určeny pro předcházení nepředvídaným nebezpečím, poškozením nebo nesprávné obsluze zařízení.

Pokyny jsou rozděleny na ‚VAROVÁNÍ' a ‚UPOZORNĚNÍ', viz podrobný popis níže.

⚠ Tento symbol označuje události a obsluhu, které mohou mít za následek vznik rizika. Podrobně si přečtěte text označený tímto symbolem a postupujte podle pokynů, abyste předešli vzniku rizika.

⚠ VAROVÁNÍ

Tento symbol označuje situace, kdy může mít nedodržení pokynů za následek závažné zranění nebo usmrcení osob.

⚠ UPOZORNĚNÍ

Tento symbol označuje situace, kdy může mít nedodržení pokynů za následek lehké zranění nebo poškození zařízení.

⚠ VAROVÁNÍ

Instalace

• Dodržujte národní zákony o plynu.

- Nepoužívejte vadné pojistky nebo pojistky s nedostatečným jmenovitým proudem. Toto zařízení používejte pouze na dedikovaném okruhu.
  - Mohlo by dojít k požáru nebo k úrazu elektrickým proudem.
- Chcete-li vykonávat elektrikářské práce, spojte se s prodejcem, kvalifikovaným elektrikářem nebo s autorizovaným servisním centrem.
  - Výrobek nerozebírejte ani neopravujte. Mohlo by dojít k požáru nebo k úrazu elektrickým proudem.
- Výrobek vždy uzemněte.
  - Mohlo by dojít k požáru nebo k úrazu elektrickým proudem.
- Pevně namontujte panel a kryt řídící skříňky.
  - Mohlo by dojít k požáru nebo k úrazu elektrickým proudem.
- Vždy montujte na dedikovaný okruh s pojistkou.
  - Nesprávná kabeláž nebo montáž může způsobit požár nebo úraz elektrickým proudem.
- Používejte pojistku se správným jmenovitým proudem.
  - Mohlo by dojít k požáru nebo k úrazu elektrickým proudem.
- Neměňte ani neprodlužujte napájecí kabel.
  - Mohlo by dojít k požáru nebo k úrazu elektrickým proudem.
- Zákazník by neměl montovat ani odstraňovat jednotku bez pomoci.
  - Mohlo by dojít k požáru, úrazu elektrickým proudem, výbuchu nebo ke zranění.
- Při vybalování a montáži výrobku buďte opatrní.
  - Ostré hrany mohou způsobit zranění. Buďte obzvlášť opatrní na hrany skříně a na žebra kondenzátoru a odpařovače.
- Chcete-li výrobek namontovat, vždy se spojte s prodejcem nebo s autorizovaným servisním centrem.
  - Mohlo by dojít k požáru, úrazu elektrickým proudem, výbuchu nebo ke zranění.
- Nemontujte výrobek na vadný povrch.
  - Mohlo by dojít ke zranění uživatele, k nehodě nebo k poškození výrobku.
- Ujistěte se, že se stav povrchu, na který výrobek montujete, časem nezhorší.

- Pokud dojde k propadu povrchu, klimatizace by se mohla propadnout společně s tímto povrchem, a způsobit tak škody na majetku, selhání výrobku nebo zranění.

• Nezapínejte napájení nebo jistič v případě, že jsou přední panel, skříňka, vrchní kryt nebo kryt řídicí skříňky, otevřeny nebo odstraněny.
- Mohlo by dojít k požáru, úrazu elektrickým proudem, výbuchu nebo smrti.

• Zkoušku těsnosti a odvzdušňování provádějte pomocí vakuového čerpadla nebo inertního plynu (dusíku). Vzduch ani kyslík nestlačujte a nepoužívejte hořlavé plyny. Mohlo by dojít k požáru nebo výbuchu.
- Hrozí riziko smrti, zranění, požáru nebo výbuchu.

• Veškeré elektrické práce musí provádět licencovaný elektrikář v souladu s „Normami pro elektrická technická zařízení" a „Směrnicemi pro elektroinstalace v budovách" a podle pokynů obsažených v tomto manuálu a vždy musí používat zvláštní obvod.
- Nemá-li napájecí přívod dostatečný příkon nebo jsou-li elektrické práce provedeny nesprávným způsobem, může dojít k požáru nebo úrazu elektrickým proudem.

• Vždy montujte na dedikovaný okruh s pojistkou.
- Nesprávná kabeláž nebo montáž může způsobit požár nebo úraz elektrickým proudem.

• Zařízení se musí skladovat v dobře větraném prostoru, kde rozměry prostorodpovídají ploše stanovené pro provoz zařízení.(pro R32)

• Zařízení se musí skladovat v prostorech, kde se nevyskytují trvale činné zdroje zapálení. (například:. otevřený oheň, provoz plynových spotřebičů nebo provoz elektrického ohřívače)

• Žádné požadované ventilační otvory nesmí být zakryty překážkami.

• Mechanické spoje musí být pro účely údržby přístupné.

• Aby se předešlo míchání různých typů chladicích kapalin, zkontrolujte typ chladicí kapaliny použitý ve venkovní jednotce.

• Spotřebič musí být instalován v souladu s národními předpisy pro zapojení.

Obsluha

- Nenechávejte klimatizaci zapnutou příliš dlouho ve vlhkém prostředí, nebo pokud je otevřené okno či dveře.
  - Vlhkost by se mohla srazit na nábytku a poškodit ho.
- Zajistěte, aby napájecí kabel nebylo možné během provozu vytáhnout nebo poškodit.
  - Mohlo by dojít k požáru nebo k úrazu elektrickým proudem.
- Na napájecí kabel neumisťujte žádné předměty.
  - Mohlo by dojít k požáru nebo k úrazu elektrickým proudem.
- Během provozu nepřipojujte ani neodpojujte zástrčku zdroje energie.
  - Mohlo by dojít k požáru nebo k úrazu elektrickým proudem.
- Nedotýkejte se výrobku (nepracujte s ním) mokrýma rukama.
  - Mohlo by dojít k požáru nebo k úrazu elektrickým proudem.
- Neumisťujte do blízkosti napájecího kabelu topná tělesa ani jiná zařízení.
  - Mohlo by dojít k požáru nebo k úrazu elektrickým proudem.
- Nedovolte, aby se do elektrických součástí dostala voda.
  - Mohlo by dojít k požáru, selhání výrobku nebo k úrazu elektrickým proudem.
- V blízkosti výrobku neskladujte ani nepoužívejte hořlavé plyny ani jiné hořlaviny.
  - Mohlo by dojít k požáru nebo k selhání výrobku.
- Nepoužívejte výrobek po dlouhou dobu v těsných uzavřených prostorách.
  - Hrozí nedostatek kyslíku.
- Pokud dojde k úniku hořlavého plynu, zastavte únik plynu a otevřete okno. Teprve po vyvětrání můžete výrobek zapnout.
  - Nepoužívejte telefon ani nic nezapínejte a nevypínejte. Mohlo by dojít k výbuchu nebo k požáru.
- Pokud z výrobku vychází podivné zvuky, zápach nebo dým, vypněte pojistku nebo odpojte napájecí kabel.
  - Mohlo by dojít k úrazu elektrickým proudem nebo k požáru.
- Při bouřce nebo vichřici výrobek vypněte a zavřete okno. Pokud je to možné, odstraňte výrobek z okna ještě před příchodem vichřice.
  - Mohlo by dojít k poškození majetku, selhání výrobku nebo k úrazu elektrickým proudem.

- Během provozu neotevírejte přívodní mřížku. (Pokud je jednotka vybavena elektrostatickým filtrem, nedotýkejte se ho.)
  - Mohlo by dojít ke zranění, úrazu elektrickým proudem nebo k selhání výrobku.
- Pokud je výrobek mokrý (naplněný vodou nebo ponořený ve vodě), spojte se s autorizovaným servisním centrem.
  - Mohlo by dojít k požáru nebo k úrazu elektrickým proudem.
- Zajistěte, aby se do výrobku nedostala voda.
  - Mohlo by dojít k požáru, úrazu elektrickým proudem nebo k poškození výrobku.
- Pokud výrobek používáte v blízkosti sporáku či podobných zařízení, občas jej provětrejte.
  - Mohlo by dojít k požáru nebo k úrazu elektrickým proudem.
- Při čištění nebo provádění údržby výrobku vypněte hlavní přívod energie.
  - Mohlo by dojít k úrazu elektrickým proudem.
- Pokud výrobek není dlouho používán, odpojte zástrčku zdroje energie nebo vypněte pojistku.
  - Mohlo by dojít k poškození výrobku, k jeho selhání nebo k jeho nechtěnému zapnutí.
- Zajistěte, aby nikdo nemohl na venkovní jednotku šlápnout nebo spadnout.
  - Mohlo by dojít ke zranění nebo k poškození výrobku.
- Pokud jsou venku opětovně použity mechanické spoje, je třeba obnovit těsnicísoučásti.(pro R32)
- Jestliže se nátrubkové spoje mají znovu použít ve vnitřních prostorách, musí senátrubková část vyrobit znovu.(pro R32)
- Pravidelné čištění (častěji než jednou ročně) prachových nebo solných částic usazených na tepelném výměníku se provádí pomocí vody.
- K urychlení procesu odmrazování nebo při čištění nepoužívejte jiné prostředky než ty, které doporučuje výrobce.
- Systém chladicího cyklu nepropichujte ani nepřepalujte.
- Uvědomte si, že chladivo nemusí zapáchat.

⚠ UPOZORNĚNÍ

Instalace

- Po provedení montáže nebo opravy výrobku vždy zkontrolujte, zda z něj neuniká plyn (chladivo).
  - Nízká hladina chladiva může způsobit selhání výrobku.
- Namontováním vypouštěcí hadice zajistíte správné odvádění vody.
  - Špatné připojení hadice může způsobit únik vody.
- Výrobek nenaklánějte (ani při montáži).
  - Zabráníte tak vibracím a únikům vody.
- Nemontujte výrobek do míst, kde by hluk nebo horký vzduch z venkovní jednotky mohl poškozovat okolí.
  - Mohlo by to způsobit problémy vašim sousedům.
- Výrobek přemisťujte a zvedejte ve dvou nebo více lidech.
  - Vyhnete se tak zranění.
- Výrobek nemontujte do míst, kde by byl přímo vystaven větru vanoucímu od moře (obsahuje sůl).
  - Mohlo by dojít ke zkorodování výrobku. Koroze, obzvláště pak na žebrech kondenzátoru a odpařovače, může způsobit selhání výrobku nebo jeho neefektivní provoz.
- Jakákoliv osoba, která se podílí na práci nebo bude zasahovat do chladicího okruhu,by měla být držitelem platného certifikátu od akreditovaného orgánu pro danéodvětví, který potvrzuje její kompetenci pro bezpečnou práci s chladivem v souladu suznávanými specifikacemi v daném oboru.(pro R32)
- Zařízení se musí skladovat tak, aby se zabránilo mechanickému poškození.
- Trubky chladicího média musí být chráněny nebo zakryty, aby se předešlo poškození.
- Ohebná připojení chladiva (jako je např. spojovací vedení mezi vnitřní a venkovní jednotkou), u kterých může dojít k pohybu během normálního provozu, se musí chránit před mechanickým poškozením.
- Instalace potrubí se musí omezit na minimum.
- Potrubí musí být chráněno před fyzickým poškozením.

- Před otevřením ventilů je třeba vytvořit mosazné, svařované nebo mechanické spoje, aby mohlo chladicí médium protékat mezi jednotlivými částmi chladicího systému.
- Rozebrání jednotky, úprava chladicího oleje a ošetření jednotlivých částí by se vždy mělo provádět v souladu s místními a národními normami.
- Prostředky pro odpojení musí být začleněné do elektroinstalace v souladu s pravidly pro elektroinstalaci.
- Jednotku neinstalujte v prostředí s nebezpečím výbuchu.
- (Pouze pro Austrálii) Instalaci tohoto výrobku musí provádět odborný instalatér.
- Po instalaci výrobku v prostorách zákazníka zcela odstraňte všechny obaly výrobku (včetně všech lehčených nebo lisovaných plastových obalových materiálů) a tyto obaly zodpovědně recyklujte nebo zlikvidujte. Nevyhazujte žádné lehčené plastové obaly do popelnice pro domácí odpad.

Obsluha

- Nevystavujte pokožku po dlouhou dobu přímému působení studeného vzduchu. (Nesedejte si do průvanu.)
  - Mohlo by to poškodit vaše zdraví.
- Nepoužívejte výrobek ke zvláštním účelům, jako je např. uchovávání potravy, uměleckých děl atd. Jedná se o spotřebitelskou klimatizaci, ne o profesionální chladicí systém.
  - Mohlo by dojít k poškození nebo ztrátě majetku.
- Neblokujte přívod a odvod vzduchu.
  - Mohlo by dojít k selhání výrobku.
- K čištění používejte jemný hadřík. Nepoužívejte hrubé čisticí prostředky, rozpouštědla atd.
  - Mohlo by dojít k požáru, úrazu elektrickým proudem nebo k poškození plastových částí výrobku.
- Při odstraňování vzduchového filtru se nedotýkejte kovových částí výrobku. Jsou velmi ostré!
  - Mohlo by dojít k úrazu.
- Na výrobek nestoupejte ani na něj nic nepokládejte. (venkovní jednotky)
  - Mohlo by dojít ke zranění osob nebo k selhání výrobku.

- Filtr vždy vkládejte pokynú výrobce. Filtr čistěte každé dva týdny (pokud je to nutné, i častěji).
  - Špinavý filtr snižuje efektivitu klimatizace a může způsobit selhání výrobku nebo jeho poškození.
- Pokud je výrobek zapnutý, nevkládejte do otvorů pro přívod či odvod vzduchu ruce ani jiné předměty.
  - Nachází se zde ostré a pohyblivé části, které mohou způsobit zranění.
- Nepijte vodu odvedenou z výrobku.
  - Je to nehygienické a mohlo by vám to způsobit vážné zdravotní potíže.
- Use a firm stool or ladder when cleaningPři čištění a údržbě výrobku používejte stabilní stoličku nebo žebřík.
  - Buďte opatrní a vyhýbejte se zranění.
- Vyměňte veškeré baterie v dálkovém ovládání za nové baterie stejného typu současne. Nepoužívejte zároveň staré a nové baterie nebo různé typy baterií.
  - Mohlo by dojít k požáru nebo k výbuchu.
- Baterie nenabíjejte ani je nerozebírejte. Baterie nevhazujte do ohně.
  - Mohou shořet nebo vybuchnout.
- Pokud se tekutina z baterií dostane na vaši pokožku nebo oblečení, dobře je omyjte studenou vodou. Pokud baterie vytekly, nepoužívejte dálkové ovládání.
  - Chemické látky obsažené v bateriích vám mohou způsobit popáleniny nebo jiné zdravotní potíže.
- Pokud tekutinu z baterií pozřete, vyčistěte si zuby a navštivte lékaře. Pokud baterie vytekly, nepoužívejte dálkové ovládání.
  - Chemické látky obsažené v bateriích vám mohou způsobit popáleniny nebo jiné zdravotní potíže.
- Servis se může provádět pouze v souladu s doporučeními výrobce zařízení. Údržbaa opravy, které vyžadují asistenci dalších kvalifikovaných odborníků, se musíprovádět pod dohledem osoby oprávněné na používání hořlavých chladiv.(pro R32)
- V zájmu zabránění vzniku nebezpečí musí výměnu zdrojového kabelu v případě jeho poškození provést výrobce, servisní technik nebo podobně kvalifikovaná osoba.

Montáž

Tyto pokyny důkladně pročtěte a postupujte přesně podle nich.

Výběr nejlepšího umístění

- Může-li teplota přesáhnout 30 °C nebo může relativní vlhkost přesáhnout 80 %, jiným druhem izolace.
  ❉ Použijte skelnou vatu nebo polyetylenovou pěnu o tloušťce minimálně 10 mm.
- V okolí jednotky nesmí být žádný zdroj tepla nebo páry.
- Cirkulaci vzduchu nesmí bránit žádné překážky.
- Místo v místnosti, kde bude kvalitní cirkulace vzduchu.
- Místo, kde lze jednoduše dosáhnout ke kanalizaci.
- Místo, kde je bráno v úvahu zabránění zbytečnému hluku.
- Nemontujte jednotku v blízkosti vchodových dveří.
- Ujistěte se, že máte volná místa podle šipek na zdi, stropě a ostatních překážkách.
- Vnitřní jednotka potřebuje prostor pro údržbu.
- Základní montáž pro kruhový typ by měla být v exponované oblasti.
- Montáž neprovádějte v neexponovaných místech, jako jsou oblasti se stropní konstrukcí.

1,2,4 Cestná

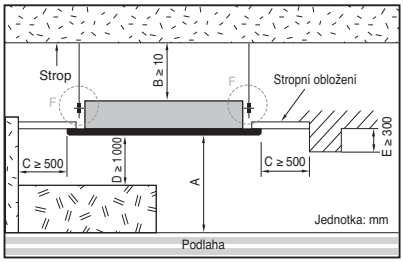

Oválný

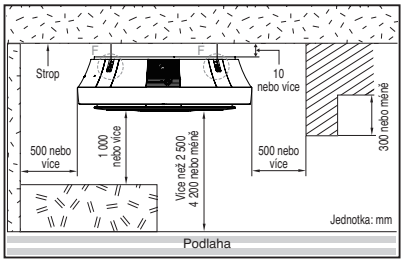

Modelu		A
4 Cestná	1.6~10.0 kW	2 200 < A ≤ 3 600
	10.0~14.5 kW	2 500 < A ≤ 4 200
2 Cestná		2 200 < A ≤ 3 300
1 Cestná		2 200 < A ≤ 3 300

F

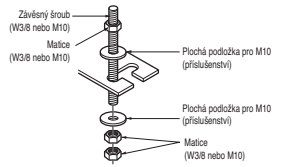

- Následující části se dají zakoupit
  ① Závěsný šroub - W3/8 nebo M10
  ② Matice - W3/8 nebo M10
  ③ Pružná podložka - M10
  ④ Talířová podložka - M10

⚠ UPOZORNĚNÍ

V případě, že je jednotka namontována v přímořské oblasti, může se stát, že součástky budou korodovat vlivem soli. Montážní součástky (a jednotka) musí podstoupit příslušná protikorozní opatření.

❉ Použijte prosím připojený arch nebo vlnitou lepenku na dno balení jako instalační arch.



Přiložený arch

nebo



Balicí vlnitá lepenka na dně

❉ Použijte spodní arch až poté, co oddělíte instalační arch ze spodní strany balení výrobku pomocí nože atd. viz obrázek níže.

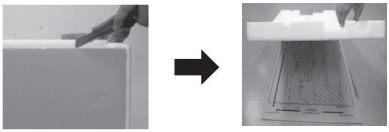

Minimální podlahová plocha (pro R32)

- Zařízení se může instalovat, provozovat a skladovat v místnosti s podlahovou plochou větší než je minimální plocha.
- Minimální plochu určete pomocí grafu z tabulky.

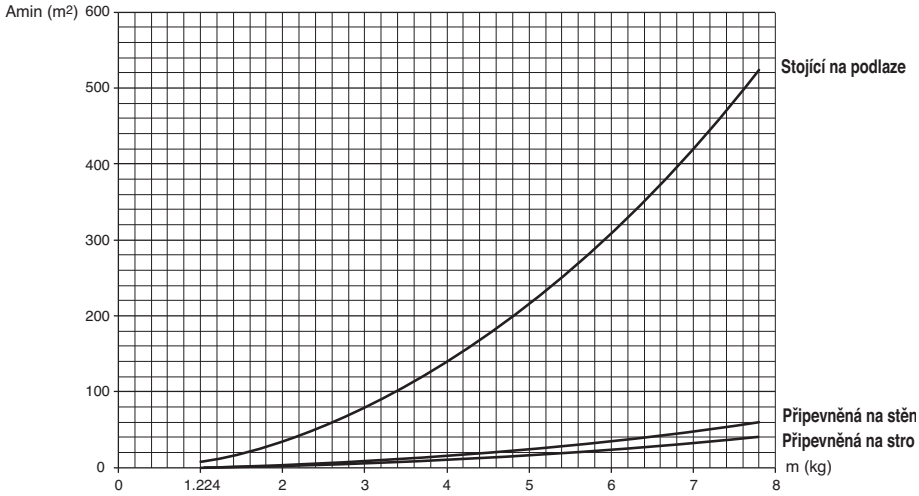

- m : Celkové množství chladicího média v systému
- Celkové množství chladicího média: továrně doplněné chladicí médium + dodatečné chladicí médium.
- Amin : minimální prostor pro instalaci

Lokalita podlahy	
m (kg)	Amin (m²)
< 1.224	-
1.224	12.9
1.4	16.82
1.6	21.97
1.8	27.80
2	34.32
2.2	41.53
2.4	49.42
2.6	58.00
2.8	67.27
3	77.22
3.2	87.86
3.4	99.19
3.6	111.20
3.8	123.90
4	137.29
4.2	151.36
4.4	166.12

Lokalita podlahy	
m (kg)	Amin (m²)
4.6	181.56
4.8	197.70
5	214.51
5.2	232.02
5.4	250.21
5.6	269.09
5.8	288.65
6	308.90
6.2	329.84
6.4	351.46
6.6	373.77
6.8	396.76
7	420.45
7.2	444.81
7.4	469.87
7.6	495.61
7.8	522.04

S montáží na stěnu	
m (kg)	Amin (m²)
< 1.224	-
1.224	1.43
1.4	1.87
1.6	2.44
1.8	3.09
2	3.81
2.2	4.61
2.4	5.49
2.6	6.44
2.8	7.47
3	8.58
3.2	9.76
3.4	11.02
3.6	12.36
3.8	13.77
4	15.25
4.2	16.82
4.4	18.46

S montáží na stěnu	
m (kg)	Amin (m²)
4.6	20.17
4.8	21.97
5	23.83
5.2	25.78
5.4	27.80
5.6	29.90
5.8	32.07
6	34.32
6.2	36.65
6.4	39.05
6.6	41.53
6.8	44.08
7	46.72
7.2	49.42
7.4	52.21
7.6	55.07
7.8	58.00

S montáží na strop	
m (kg)	Amin (m²)
< 1.224	-
1.224	0.956
1.4	1.25
1.6	1.63
1.8	2.07
2	2.55
2.2	3.09
2.4	3.68
2.6	4.31
2.8	5.00
3	5.74
3.2	6.54
3.4	7.38
3.6	8.27
3.8	9.22
4	10.21
4.2	11.26
4.4	12.36

S montáží na strop	
m (kg)	Amin (m²)
4.6	13.50
4.8	14.70
5	15.96
5.2	17.26
5.4	18.61
5.6	20.01
5.8	21.47
6	22.98
6.2	24.53
6.4	26.14
6.6	27.80
6.8	29.51
7	31.27
7.2	33.09
7.4	34.95
7.6	36.86
7.8	38.83

Rozměry stropu a umístění závěsného šroubu

• Rozměry papírové šablony pro montáž jsou totožné s rozměry otvoru ve stropě.

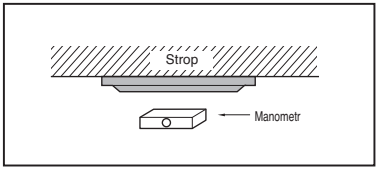

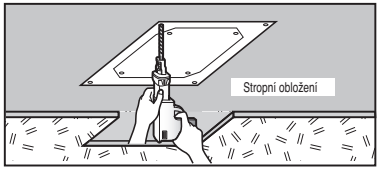

4 Cestná

Kostra TQ/TR

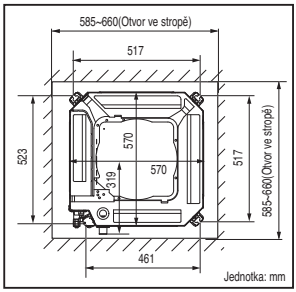

Kostra TM/TN/TP/TM-A/TP-B

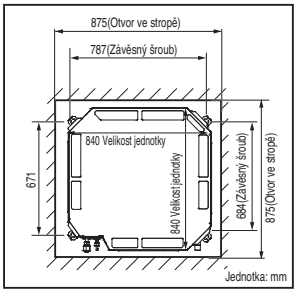

2 Cestná

Kostra TS

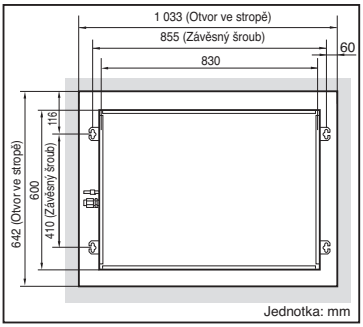

Oválný

Kostra TY

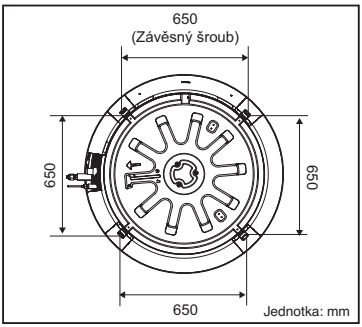

1 Cestná

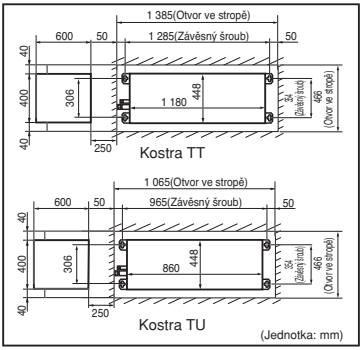

<Type: zaoblený>

Utáhněte šroub, jak je znázorněno na obrázku, aby se dekorační panel po instalaci produktu nepohyboval. (1 místo)

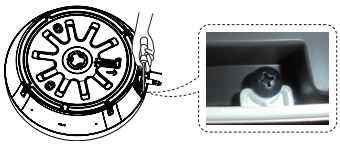

Šrouby pro dotažení dekoračního panelu jsou obsaženy v balíčku příslušenství vnitřní jednotky.

⚠ UPOZORNĚNÍ

- **Klimatizace používá čerpadlo kondenzátu.**
- **Namontujte jednotku v horizontální poloze pomocí manometru.**
- **Během montáže dávejte pozor, abyste nepoškodili elektroinstalaci.**
- Vyberte a označte polohu pro upevňovací šrouby a otvor pro potrubí.
- Určete umístění upevňovacích šroubů lehce nakloněných ke směru kanalizace, poté co určíte směr odvodní hadice.
- Vyvrtejte do zdi otvor pro kotevní šroub.

POZNÁMKA

- Vyvarujte se při montáži následného umístění.

1. Místa jako restaurace a kuchyně, kde se hromadí velké množství olejové páry a mouky.
   To může způsobit snížení efektivity tepelné výměny, nebo vznik kapek vody či poruchu odtokového čerpadla.
   V těchto případech podnikněte následující kroky:
   - Ujistěte se, že ventilátor stíhá odvádět všechny škodlivé plyny.
   - Zajistěte dostatečnou vzdálenost od místnosti, kde se vaří, a namontujte klimatizaci na místo, kde nebude nasávat olejovou páru.
2. Nemontujte klimatizaci v místech, kde se nachází olej na vaření nebo železný prach.
3. Vyhněte se místům, kde se tvoří hořlavý plyn.
4. Vyhněte se místům, kde se tvoří škodlivý plyn.
5. Vyhněte se místům u vysokofrekvenčních generátorů.

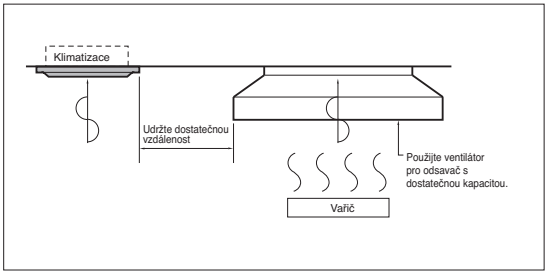

4 Cestná

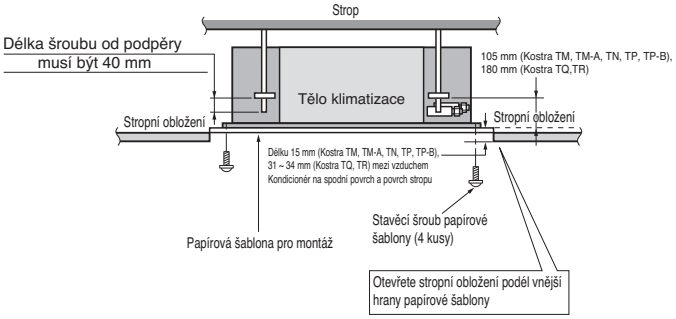

Oválný

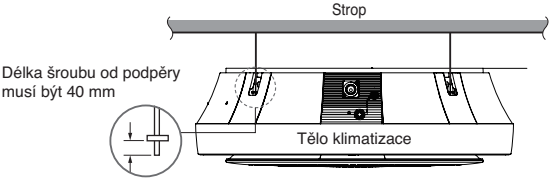

2 Cestná

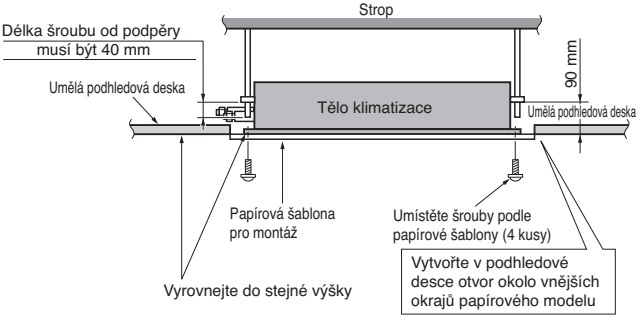

1 Cestná

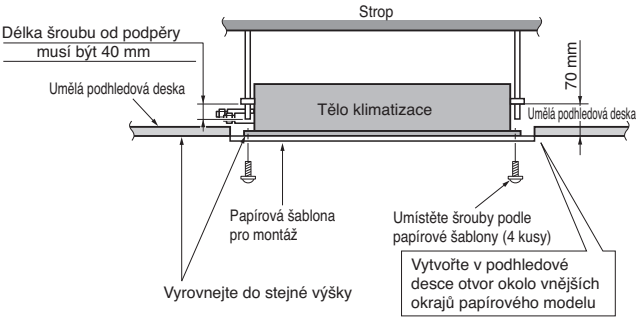

⚠ UPOZORNĚNÍ

- **Utáhněte matici a šroub, aby jednotka nespadla.**
- **Pokud jsou venku opětovně použity mechanické spoje, je třeba obnovit těsnicí součásti.(pro R32)**
- **Jestliže se nátrubkové spoje mají znovu použít ve vnitřních prostorách, musí se nátrubková část vyrobit znovu.(pro R32)**

Připojení vedení

4 Cestná

- Propojte dráty se svorkami na řídicí desce jednotlivě, podle připojení vnější jednotky.
- Ujistěte se, že barva drátů vnější jednotky a číslo svorky jsou shodné s vnitřní jednotkou.
- Doporučuje se instalace proudového chrániče (RCD) s jmenovitým reziduálním pracovním proudem nepřesahujícím 30 mA.

<TM/TN/TP>

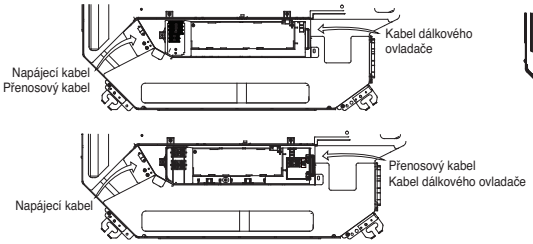

<TM-A/TP-B>

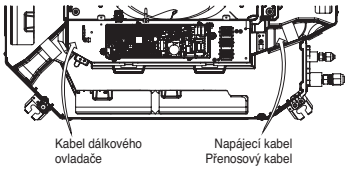

Oválný

<TY>

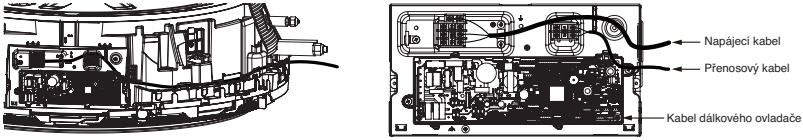

- Pro správné zapojení kabelového dálkového ovládání vložte konektor ovládání do části „CN_REMO“ hlavní desky PCBA a upevněte kabel pomocí kabelové svorky.

4 Cestná

<TM/TN/TP>

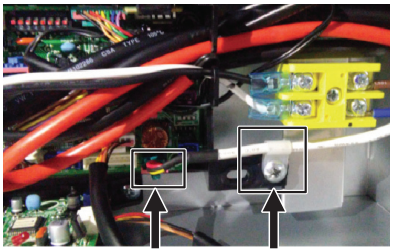

<TM-A/TP-B>

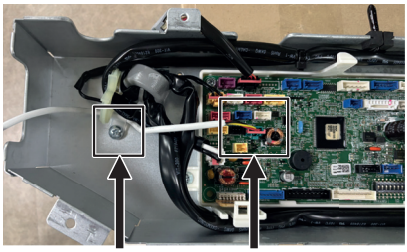

Oválný

<TY>



ČEŠTINA

4 Cestná

• **Kostra TQ/TR**

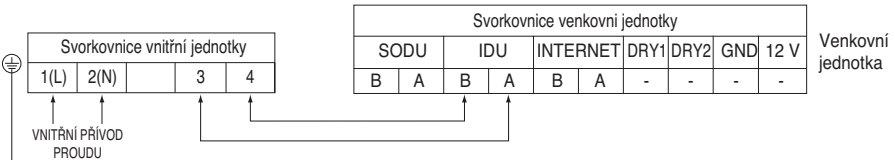

• **Kostra TM/TN/TP**



• **Kostra TM-A(*A4)**

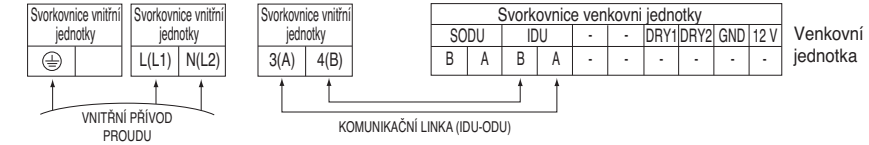

• **Kostra TM-A/TP-B(*B4)**

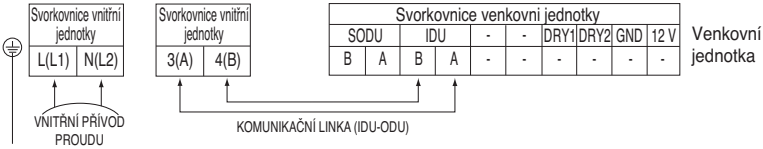

Oválný

• **Kostra TY**

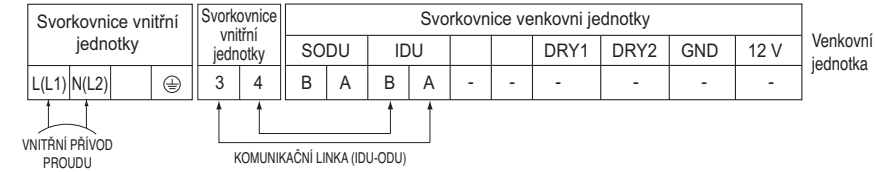

2 Cestná

• **Kostra TS**

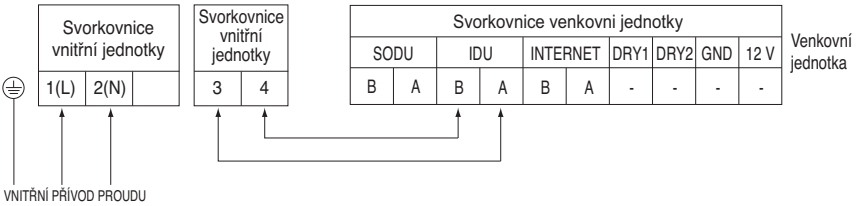

1 Cestná

• Kostra TU/TT

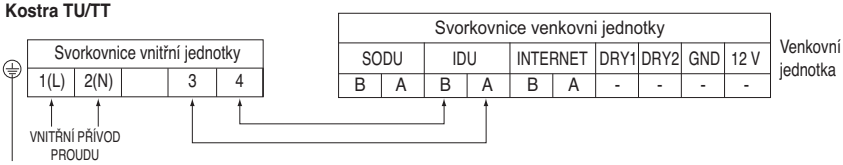

※ Měření odporu při chybném zapojení. (TY / 4 / 2 / 1 Cestná)
※ Potrubí a elektrické vedení by měly být pro instalaci tohoto produktu zakoupeny samostatně.

• Komunikační a napájecí kabel (TY / 4 / 2 / 1 Cestná)
1. Komunikační kabel : CVV-SB 1.0~1.5x2C
2. Napájecí kabel : H07RN-F 1.5x3C

⚠ VAROVÁNÍ

Ujistěte se, že šrouby terminálu jsou bez volnosti.

⚠ UPOZORNĚNÍ

Napájecí kabel zapojený k jednotce by měl být vybrán podle následujících specifikací.

⚠ UPOZORNĚNÍ

Po zajištění výše zmíněných podmínek, připravte propojení vodičů následovně:

1) Pro klimatizační jednotku zajistěte vždy samostatnou elektrickou zásuvku. Co se týče způsobu zapojení elektroinstalace, postupujte podle schématu zapojení nalepeného uvnitř krytu ovládací skříně.

2) Mezi zdroj napětí a jednotku zapojte vypínač.

3) Šrouby, které drží dráty uvnitř elektrické instalace, se mohou uvolnit při vibracích, kterým je jednotka vystavena při přepravě. Zkontrolujte je a ujistěte se, že jsou pevně utaženy. (Pokud jsou povolené, může dojít ke spálení drátů.)

4) Ověřte si specifikaci zdroje napětí.

5) Ujistěte se, že je elektrická kapacita dostatečná.

6) Ujistěte se, že počáteční napětí neklesá pod 90 % dimenzovaného napětí vyznačeného na typovém štítku přístroje.

7) Ověřte si, že tloušťka kabelu odpovídá specifikacím zdroje energie. (Především dbejte na poměr mezi délkou a tloušťkou kabelu.)

8) Proudový jistič neinstalujte na vlhkém nebo mokrém místě. Voda nebo vlhko mohou způsobit zkrat.

9) Následující potíže mohou být způsobeny poklesem napětí.

- Vibrace magnetického spínače, a z toho vyplývající poškození v místě kontaktu, vyhoření pojistky, poškození normální funkce zařízení na ochranu proti přetížení.
- Kompresor nemá potřebné množství energie pro spuštění.

PŘEDÁNÍ

Naučte zákazníka provozní postupy a postupy údržby, používání uživatelské příručky (čištění vzduchového filtru, ovládání teploty atd.)

Montáž ozdobného panelu (4 Cestná)

Ozdobný panel má svůj směr montáže.

Před instalací ozdobného panelu vždy odeberte papírovou šablonu.

1. Dočasně utáhněte dva šrouby ozdobného panelu (šestihranný šroub M6) na těle jednotky. (Utáhněte na délku 10 mm.) Šrouby (šestihranné šrouby M6) jsou součástí balení vnitřní jednotky.
2. Odeberte vstupní rošt z ozdobného panelu. (Odeberte hák pro kabel vstupního roštu).
3. Zachytněte otvor ozdobného panelu (⊂⊃) za šrouby z předchozího kroku a posuňte panel tak, aby šrouby dosáhly okraje otvoru.
4. Znovu utáhněte dva dočasně utažené šrouby a další dva šrouby. (Celkem 4 šrouby)
5. Připojte motor žaluzií a konektor displeje.
6. Po utažení těchto šroubů namontujte rošt vstupu vzduchu (včetně vzduchového filtru).

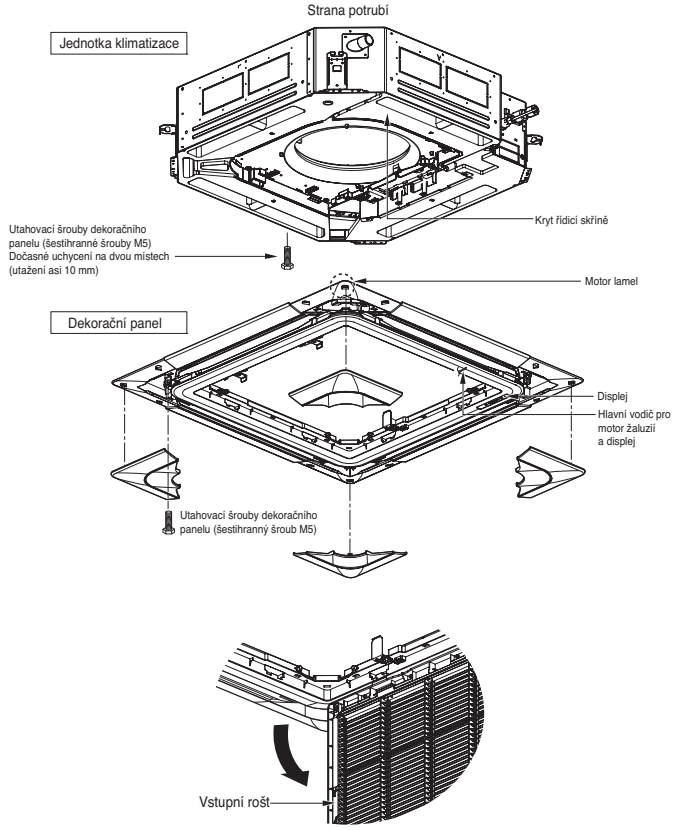

⚠ UPOZORNĚNÍ

Namontujte dekorační panel. Úniky studeného vzduchu způsobují pocení. ⇨ Kape voda.

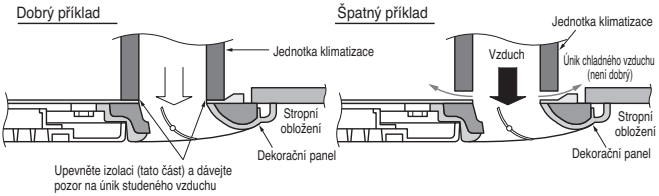

Montáž ozdobného panelu (2 Cestná)

Ozdobný panel má svůj směr montáže.

Před instalací ozdobného panelu vždy odeberte papírovou šablonu.

1. Dočasně utáhněte dva šrouby ozdobného panelu (šestihranný šroub M5) na těle jednotky. (Utáhněte na délku 10 mm.) Šrouby (šestihranné šrouby M5) jsou součástí balení vnitřní jednotky.
2. Odeberte vstupní rošt z ozdobného panelu. (Odeberte hák pro kabel vstupního roštu).
3. Zachytněte otvor ozdobného panelu (⊂⊃) za šrouby z předchozího kroku a posuňte panel tak, aby šrouby dosáhly okraje otvoru.
4. Znovu utáhněte dva dočasně utažené šrouby a další dva šrouby. (Celkem 4 šrouby)
5. Připojte motor žaluzií a konektor displeje.
6. Po utažení těchto šroubů namontujte rošt vstupu vzduchu (včetně vzduchového filtru).

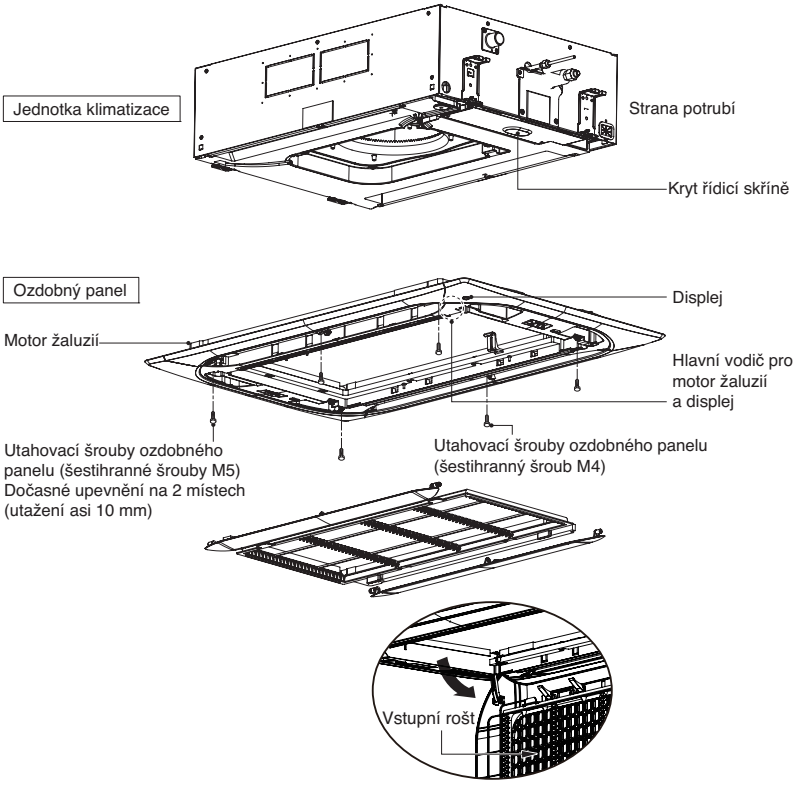

⚠ UPOZORNĚNÍ

Namontujte dekorační panel. Úniky studeného vzduchu způsobují pocení.
⇨ Kape voda.

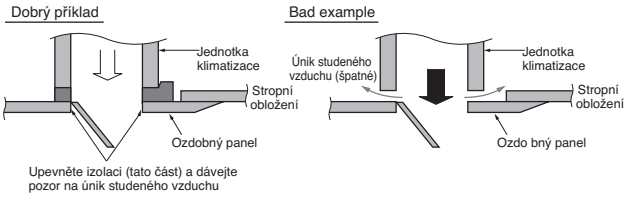

Montáž dekoračního panelu (1 Cestná)

Dekorační panel má svůj směr montáže.

Před instalací dekoračního panelu vždy odeberte papírovou šablonu.

1. Otevřete klapku výfuku vzduchu a odstraňte boční kryty.
2. Odstraňte sací mřížku z dekoračního panelu.
3. Zavěste dekorační panel na jednotku pomocí háčků umístěných na zadní části po obou stranách dekoračního panelu.
4. Kabely a vodiče veďte takovým způsobem, aby nemohlo dojít k jejich zachycení mezi dekoračním panelem a vnitřní jednotkou.
5. Našroubujte 7 upevňovacích šroubů. (7, 9, 12 kBtu : 6 šroubů)
6. Připojte konektor displeje, motoru klapky a panelu nasávání vzduchu.
7. Namontujte panel sacího otvoru (včetně vzduchového filtru) a boční kryty.

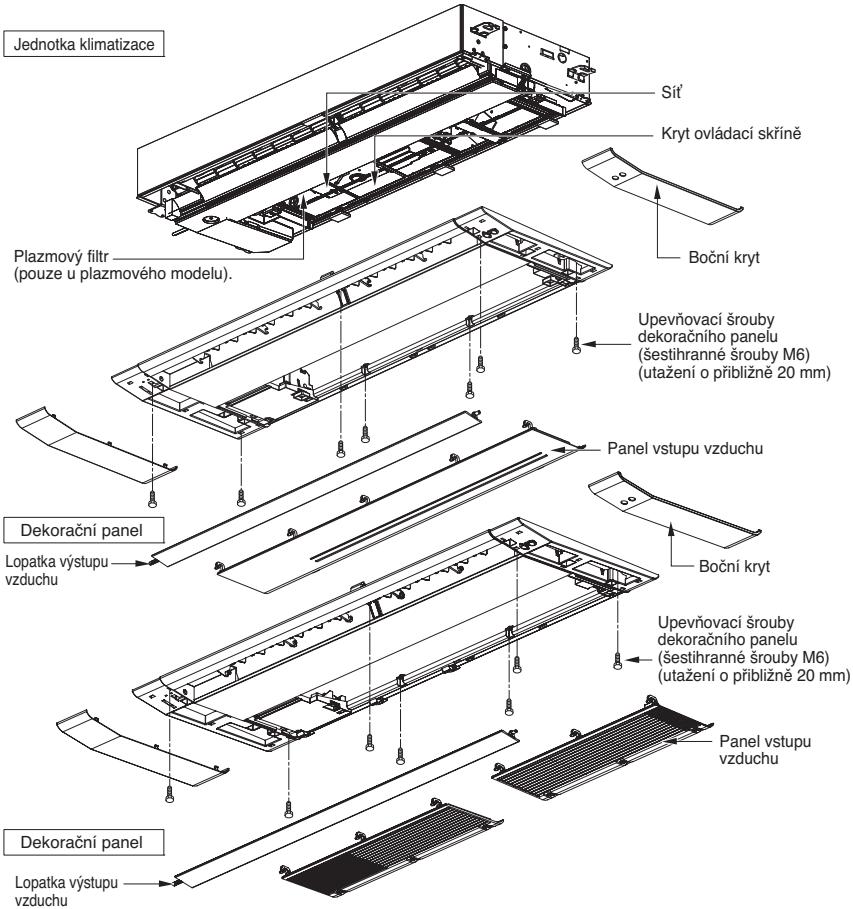

⚠ UPOZORNĚNÍ

Namontujte dekorační panel. Úniky studeného vzduchu způsobují pocení.
⇨ Kape voda.

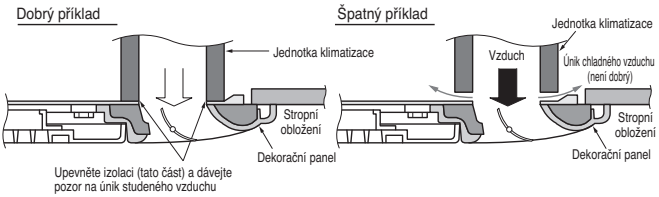

Odtokové potrubí

- Odvodné potrubí musí vést směrem dolů (1/50 až 1/100): ujistěte se, že nevede směrem nahoru nebo dolů a nedošlo tak ke zpětnému toku.
- Při připojování odvodného potrubí nepoužívejte nadměrnou sílu na výstupní otvor na vnitřní jednotce.
- Vnější rozměr odvodního připojení na vnitřní jednotce je 32 mm.

Materiál potrubí: Potrubí z polyvinylchloridu VP-25 a spojovací díly potrubí

- Nezapomeňte nainstalovat tepelnou instalaci na odvodní potrubí.

Tepelně izolační materiál: Polyethylenová pěna s tloušťkou větší než 8 mm.

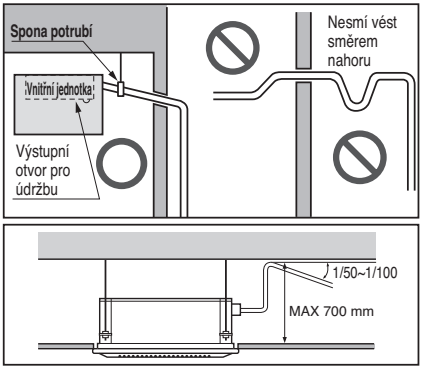

Test odtoku

Klimatizace používá odvodní čerpadlo pro odsávání vody.
Podle následujícího postupu otestujte provoz odvodního čerpadla:

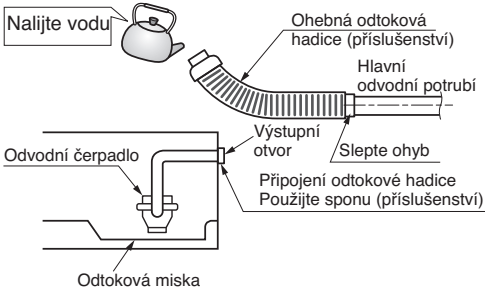

- Připojte hlavní odvodní potrubí k vnější straně a ponechte jej provizorně do konce testu.
- Nalijte vodu do ohebné odvodní hadice a zkontrolujte potrubí kvůli únikům.
- Zkontrolujte odvodní čerpadlo při běžném provozu a kvůli hluku poté, co je dokončeno elektrické vedení.
- Když je test u konce, připojte ohebnou odvodní hadici k výstupnímu otvoru na vnitřní jednotce.

ČEŠTINA

⚠ UPOZORNĚNÍ

Dodaná ohebná odtoková hadice nesmí být ohnutá ani zkroucená. Ohnutá nebo zkroucená hadice může mít za následek únik vody.

<Příklad instalace odtokového sifonu>
Pokud je k dispozici ohebná hadice délky 200 až 300 mm.

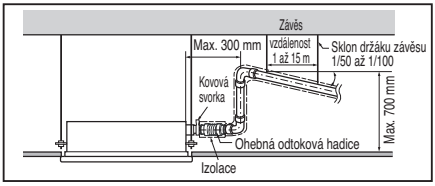

Pokud je k dispozici ohebná hadice délky 800 mm.

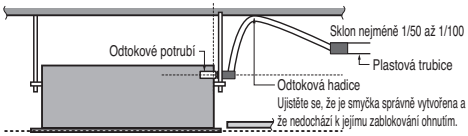

※ Instalace a vzhled produktu se mohou lišit v závislosti na typu vnitřní jednotky.

Pozor

1. Maximální přípustná výška odtoku je 700 mm. Hlavici je tedy nutné namontovat do výšky menší než 700 mm.

2. Odtokovou hadici umístěte do nakloněné polohy v poměru 1/50~1/100.
   Vyvarujte se jakéhokoli naklonění směrem vzhůru nebo zpětného toku v kterékoli části odtokového potrubí.

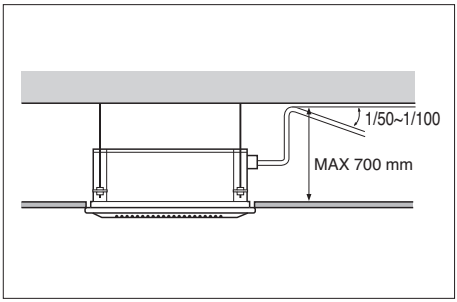

3. Pro odtokové potrubí se dodává izolace o tloušťce nejméně 5 mm.

4. Vedení směrem vzhůru je zakázáno.

5. Po elektrickém zapojení výpustného čerpadla se ujistěte, že pracuje správně a nevydává nadměrný hluk.

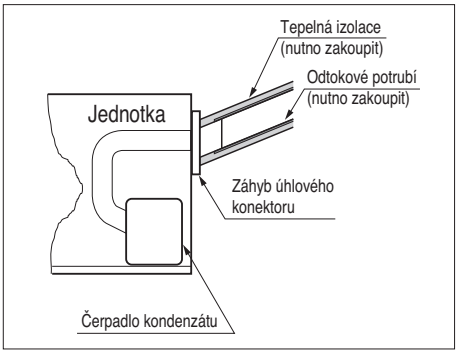

Výběr výšky stropu

Vnitřní jednotka stropového typu je k dispozici, aby seřídila rychlost průtoku vnitřního vzduchu instalačním nastavením kabelového dálkového ovladače na lepší služby. Vyberte úroveň výšky z níže uvedené tabulky.

<Tabulka výběru výšky stropu>

Výška stropu			Popis
1.6~10.0 kW		10.0~14.5 kW	
1,2 Cestná	4 Cestná	4 Cestná, Oválný	
1.8 ~ 2.0 m	2.0 ~ 2.3 m	2.5 ~ 2.7 m	Snižte vnitřní průtok vzduchu o 1 krok ze standardní úrovně
2.0 ~ 2.4 m	2.3 ~ 2.7 m	2.7 ~ 3.2 m	Nastavte vnitřní průtok vzduchu jako standardní úroveň
2.4 ~ 2.8 m	2.7 ~ 3.1 m	3.2 ~ 3.6 m	Zvyšte vnitřní průtok vzduchu o 1 krok ze standardní úrovně
2.8 ~ 3.3 m	3.1 ~ 3.6 m	3.6 ~ 4.2 m	Zvyšte vnitřní průtok vzduchu o 2 kroky ze standardní úrovně

Výška stropu funkce „velmi vysoká“ nemusí existovat v závislosti na vnitřní jednotce.
Další podrobnosti naleznete v návodu k výrobku.

Nastavení přepínače DIP

1. Vnitřní jednotka

	Funkce	Popis	Nastavení na VYPNUTO	Nastavení na ZAPNUTO	Nastaveno
SW1	Komunikace	N/A (nastaveno)	-	-	Vypnuto
SW2	Cyklus	N/A (nastaveno)	-	-	Vypnuto
SW3	Skupinové ovládání	Výběr typu „master“ nebo „slave“	Master	Slave	Vypnuto
SW4	Režim suchého kontaktu	Výběr režimu suchého kontaktu	Kabelové/Bezdrátové dálkové ovládání Výběr režimu ručního nebo automatického provozu	Automatické	Vypnuto
SW5	Instalace	Stálý provoz ventilátoru	Ukončení nepřetržitého provozu	-	Vypnuto
SW6	Zapojení topného tělesa	N/A	-	-	Vypnuto
SW7	Zapojení ventilátoru	Výběr zapojení ventilátoru	Zrušení zapojení	V provozu	Vypnuto
	Výběr lamely (konzoly)	Výběr horní/spodní lamely	Horní + dolní lamela	Pouze horní lamela	
	Výběr oblasti	Výběr tropické oblasti	Obecný model	Tropický model	
SW8	Atd.	Náhradní	-	-	Vypnuto

⚠ UPOZORNĚNÍ

U modelů Multi V musí být dvoupolohový přepínač DIP 1, 2, 6, 8 nastaven na VYPNUTO.

Nastavení skupinového ovládání

1. Skupinové ovládání 1

■ **1 kabelové dálkové ovládání + Standardní vnitřní jednotky**

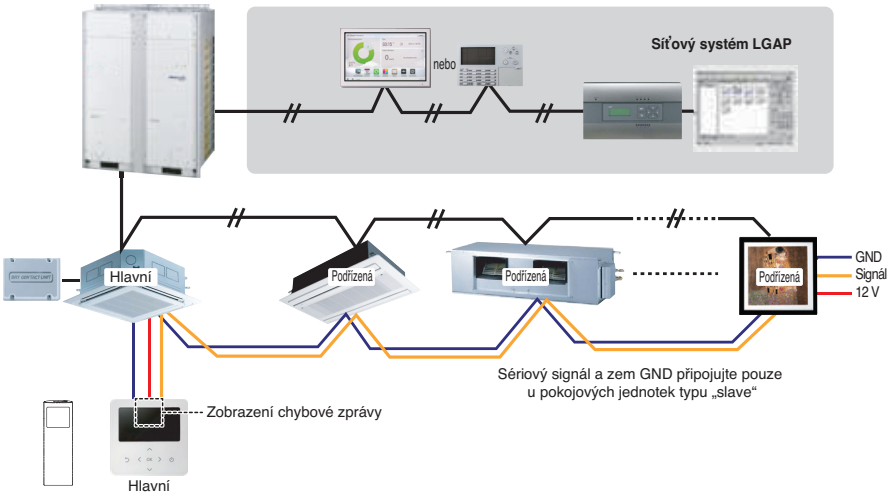

■ **Stikalo DIP na plošči tiskanega vezja (kasetne in kanalske notranje enote)**

① **Nastavení typu “master”**
- Č. 3 vypnutý

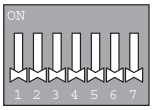

② **Nastavení typu “slave”**
- Č. 3 zapnutý

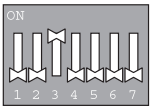

Přepínač DIP vnitřní jednotky

Některé výrobky nemají na PCB přepínač DIP. Vnitřní jednotky lze nastavit na Master nebo Slave pomocí bezdrátového dálkového ovladače namísto přepínače DIP.
Podrobnosti o nastavení naleznete v příručce bezdrátového dálkového ovladače.

1. **Jedním kabelovým dálkovým ovladačem je možné ovládat maximálně 16 pokojových jednotek.**
   Do režimu “master” nastavte pouze jednu pokojovou jednotku. Ostatní nastavte do režimu “slave”.
2. **Je možné spojovat pokojové jednotky jakéhokoli typu.**
3. **Zároveň je možné používat i bezdrátové dálkové ovládání.**
4. **Je možné připojit se zároveň v režimu Suchý kontakt a přes centrální ovládání.**
   - Pokojová jednotka typu “master” pracuje pouze s režimem Suchý kontakt a s centrálním ovládáním.
5. **V případě, že na vnitřní jednotce dojde k jakékoli chybě, chybový kód se zobrazí na kabelovém dálkovém ovladači.**
   Je možné ovládat ostatní vnitřní jednotky s výjimkou jednotek, na nichž je chyba.

❉ Od února 2009 je možné spojovat pokojové jednotky.
❉ Pokud nenastavíte jednotky jako ‘master’ nebo ‘slave’, může docházet k selhání funkčnosti jednotek.

❉ V případě skupinového ovládání lze používat následující funkce.
- Výběr mezi provozem, zastavením nebo režimem
- Nastavení teploty a kontrola teploty v místnosti
- Aktuální změna času
- Kontrola průtoku (vysoký/střední/nízký)
- Nastavení rezervace

Není možné použít některé funkce.

2. Skupinové ovládání 2

■ Kabelové dálkové ovladače + Standardní vnitřní jednotky

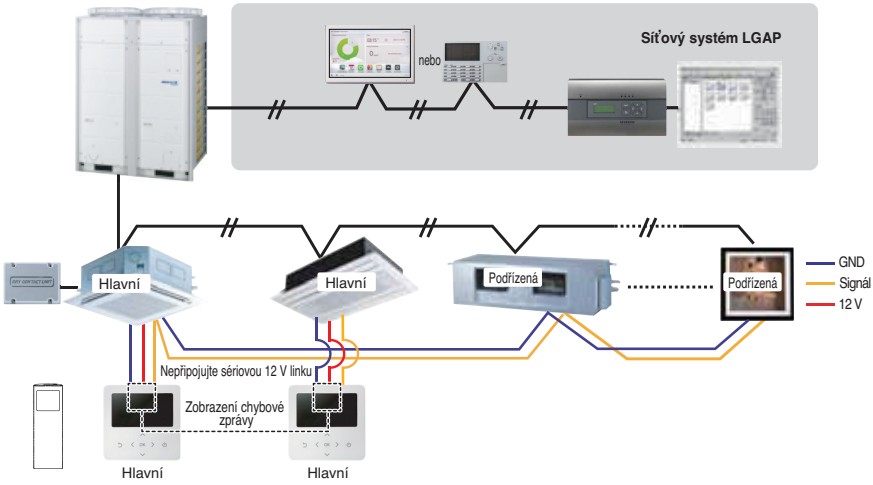

❉ Je možné ovládat 16 vnitřních jednotek (max) dálkovým ovládáním zapojeným jako Master.
❉ Kromě těchto je to stejné jako u skupinového ovládání 1.

3. Skupinové ovládání 3

■ **Připojení spojující pokojové jednotky a jednotku sání čerstvého vzduchu (jednotka FAU)**

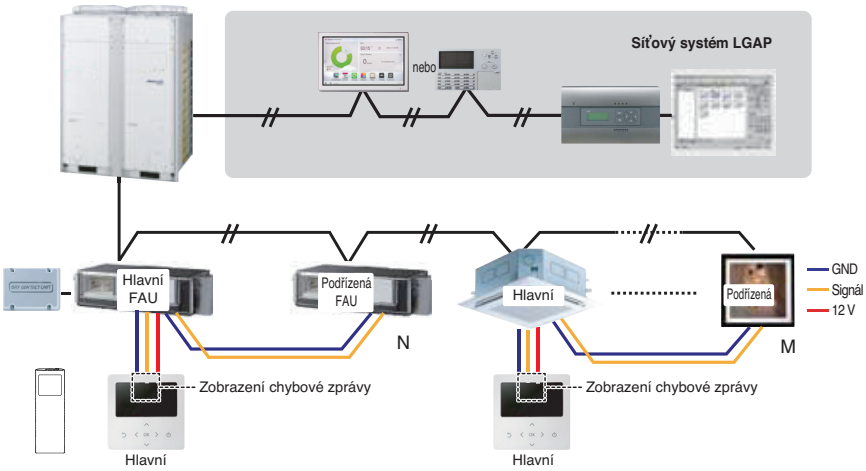

❊ **V primeru povezave s standardno notranjo enoto in enot za dovod svežega zraka ločite enoto za dovod svežega zraka s standardnimi enotami. (N, M ≤ 16)**
(Ker se nastavitve za temperaturo razlikujejo.)

❊ **Razen za te je enako kot pri Skupinskem nadzoru 1.**



* FAU: jednotka sání čerstvého vzduchu
Standardní: standardní pokojová jednotka

4. 2 Dálkové ovládání

■ 2 kabelová dálková ovládání + 1 pokojová jednotka

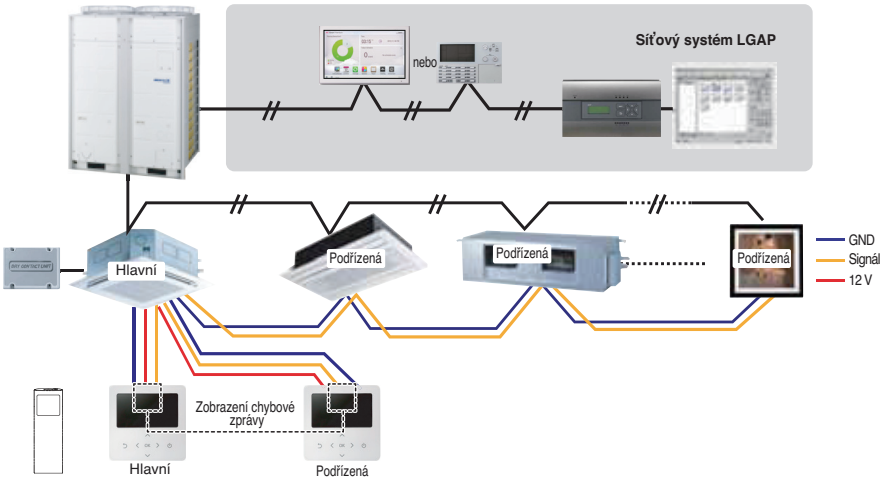

1. **K jedné pokojové jednotce je možné připojit dvě kabelová dálková ovládání (max).**
   Nastavte pouze jednu vnitřní jednotku na Master, ostatní nastavte na Slave.
   Nastavte pouze jeden kabelový dálkový ovladač na Master, ostatní nastavte na Slave.
2. **Se dvěma dálkovými ovladači je možné spojit každý typ pokojové jednotky.**
3. **Zároveň je možné použít i bezdrátové dálkové ovládání.**
4. **Je možné připojit se zároveň v režimu Suchý kontakt a přes centrální ovládání.**
5. **V případě, že na vnitřní jednotce dojde k jakékoli chybě, chybový kód se zobrazí na kabelovém dálkovém ovladači.**
6. **Počet funkcí pokojových jednotek není omezen.**

5. Příslušenství pro nastavení skupinového ovládání

Skupinové ovládání lze nastavit pomocí níže uvedeného příslušenství.

Pokojová jednotka 2 ks + kabelové dálkové ovládání 1 ks	Pokojová jednotka 1 ks + kabelové dálkové ovládání 2 ks
❊ Kabel PZCWRCG3 použitý pro připojování	❊ Kabel PZCWRC2 použitý pro připojování
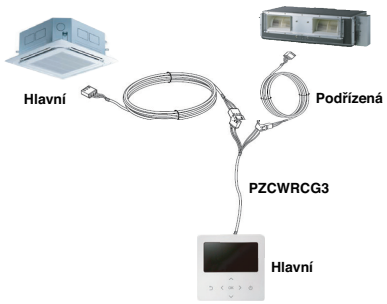	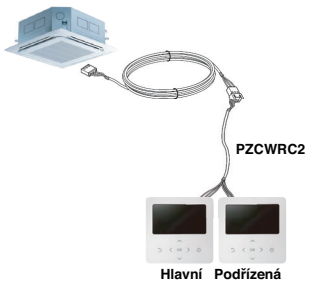

⚠ UPOZORNĚNÍ

- Použijte zcela uzavřené nehořlavé potrubí v případě, že místní stavební zákon vyžaduje použití kabelu pro instalační cesty.

Označení modelu

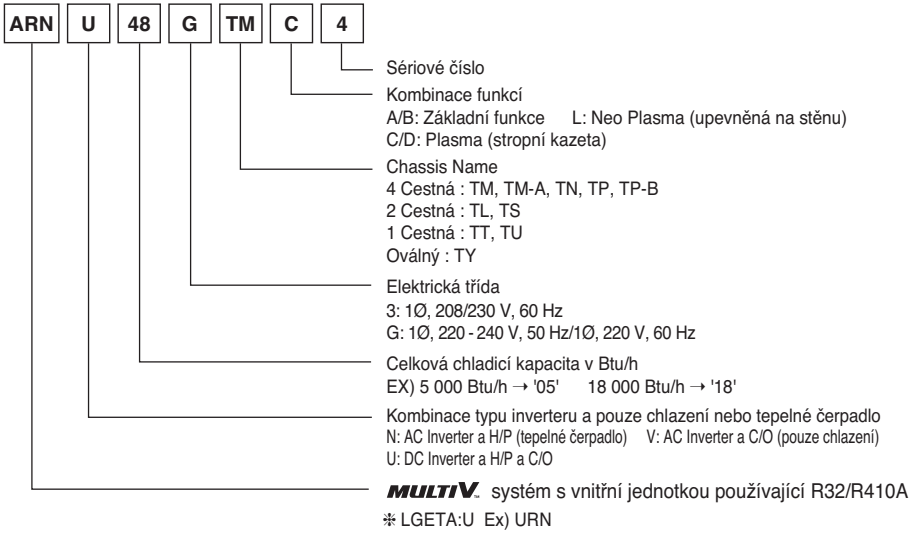

Vzdušné emise hluku

A-vážený akustický tlak vydávaný tímto výrobkem je nižší než 70 dB.
** Hladina hluku se může lišit v závislosti na prostředí.

Uvedená čísla jsou úrovně emise hluku a nepředstavují nutně hladiny bezpečné pro práci.
I když existuje souvislost mezi úrovněmi emisí a vystavení účinku hluku, nelze ji používat pro určování toho, zda jsou nutná další opatření.
Faktory, které ovlivňují skutečnou úroveň vystavení pracovníků hluku, zahrnují vlastnosti pracovního prostoru a jiné zdroje hluku, jako je například počet zařízení a další související procesy, včetně doby, po kterou je pracovník hluku vystaven.
Povolená doba vystavení hluku se rovněž může lišit podle dané země.
Nicméně tyto informace mohou pomoci uživateli zařízení lépe vyhodnotit možnost rizika a nebezpečí.

Limitní koncentrace

Limitní koncentrace je limit koncentrace freonu, kdy lze učinit okamžitá opatření, aniž by při úniku chladiva do vzduchu došlo ke zranění osob. Limitní koncentrace musí být udávána v jednotce kg/m³ (hmotnost freonu na jednotku objemu vzduchu) pro usnadnění výpočtu

Limitní koncentrace: 0.44 kg/m³ (R410A)

■ **Výpočet koncentrace chladiva**

$$\text{Koncentrace chladiva} = \frac{\text{Celkový objem doplněného chladiva v chladicím zařízení (kg)}}{\text{Objem nejmenší místnosti, ve které je nainstalována vnitřní jednotka (m}^3\text{)}}$$



Manufacturer :
LG Electronics Inc.
84, Wanam-ro, Seongsan-gu, Changwon-si, Gyeongsangnam-do, KOREA

UK Importer : LG Electronics U.K. Ltd
Velocity 2, Brooklands Drive, Weybridge, KT13 0SL

Eco design requirement
• The information for Eco design is available on the following free access website.
https://www.lg.com/global/support/cedoc/cedoc