LG
Life's Good

MFL71847312220 7REV02

www.lg.com

NANO73* NANO75* NANO77*

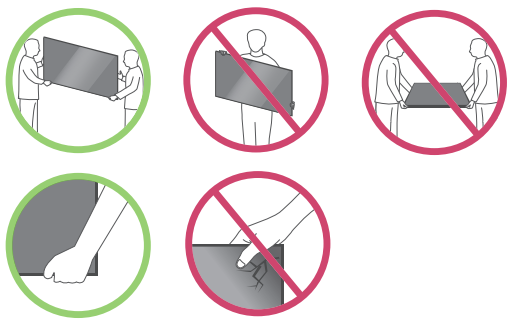

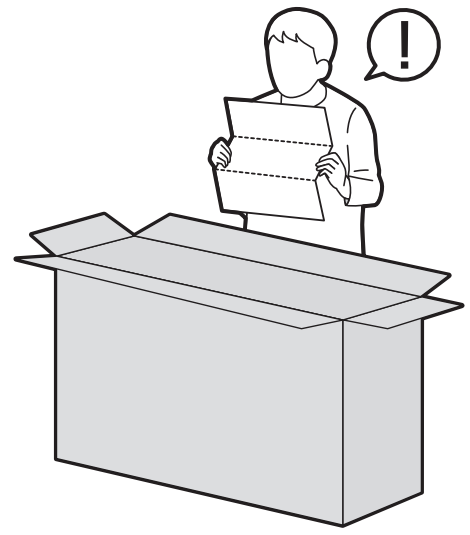

1 55NANO73*
50/55NANO75*
50/55NANO77*

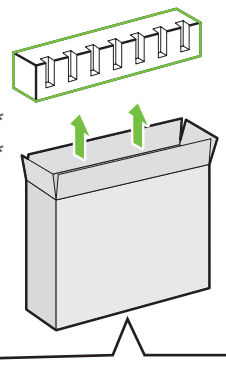

2

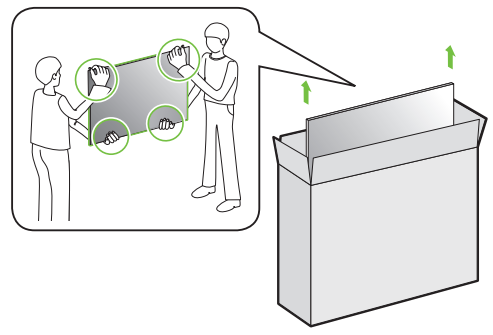

3

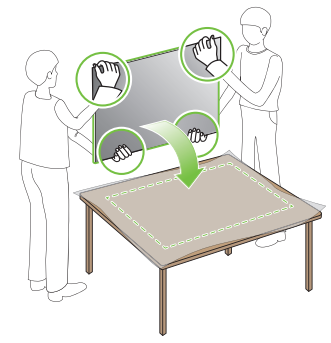

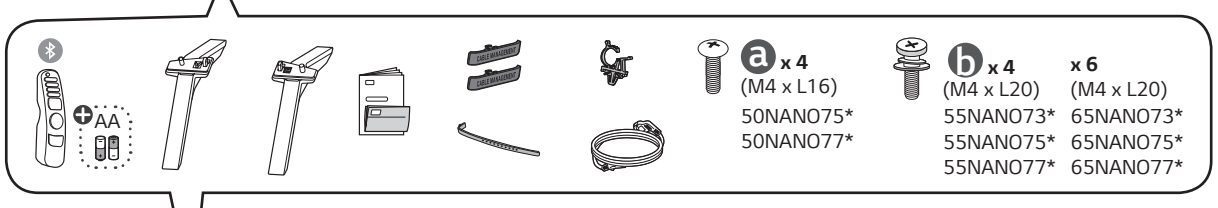

1 65NANO73*
65NANO75*
65NANO77*

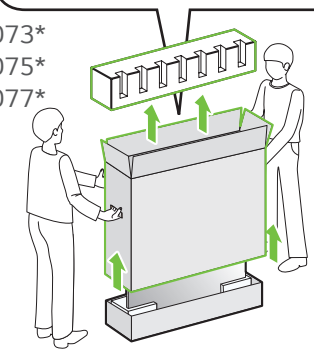

2

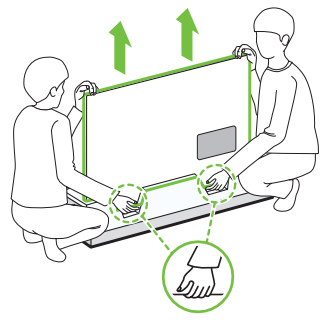

3

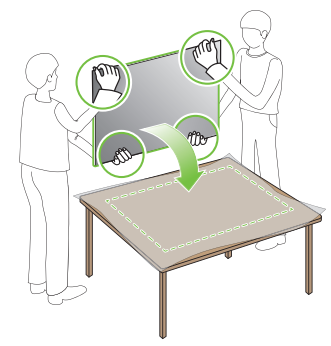

1

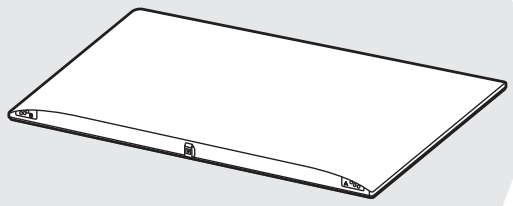

2

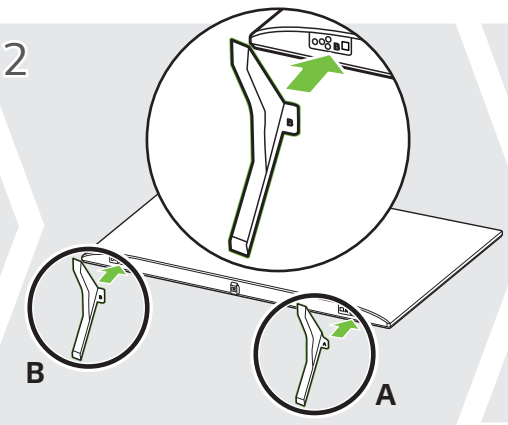

3

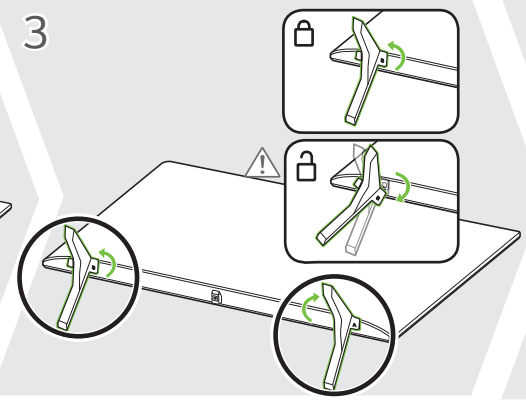

4-A
50NANO75*
50NANO77*

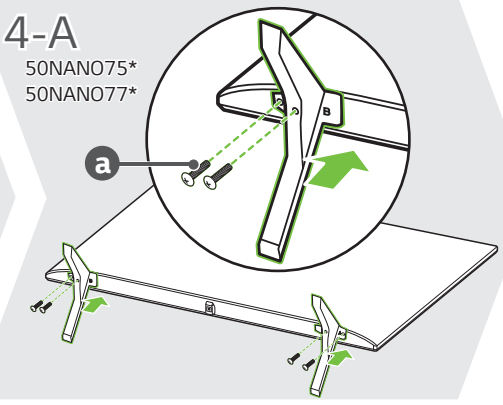

4-B
55NANO73*
55NANO75*
55NANO77*

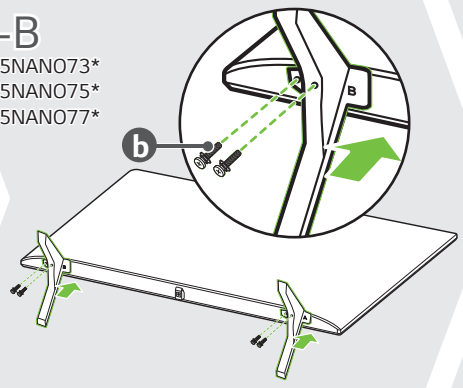

4-C
65NANO73*
65NANO75*
65NANO77*

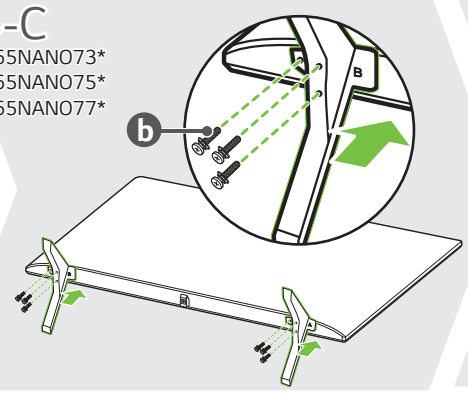

5

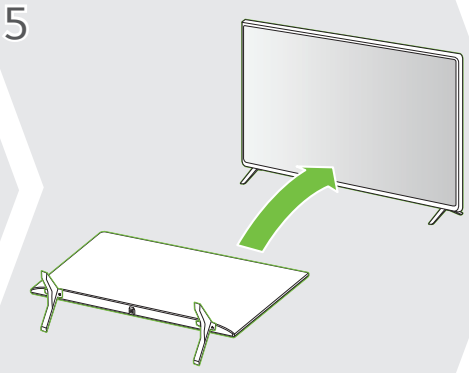

6

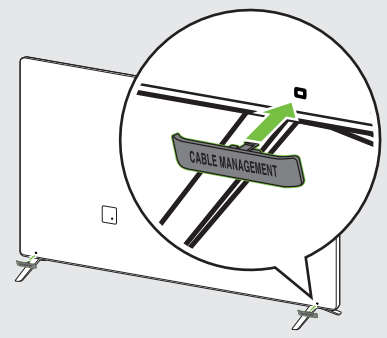

7

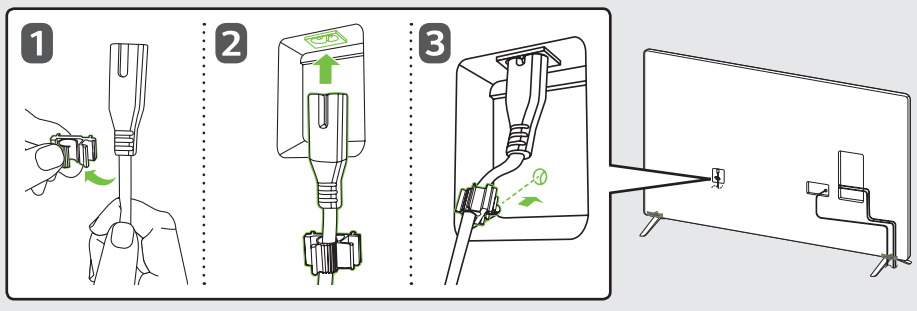

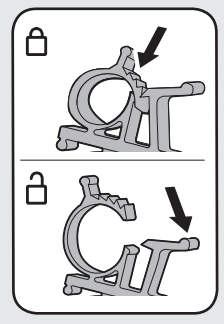

8

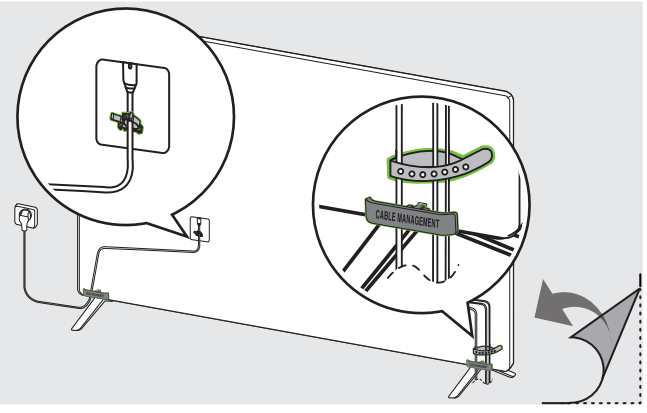

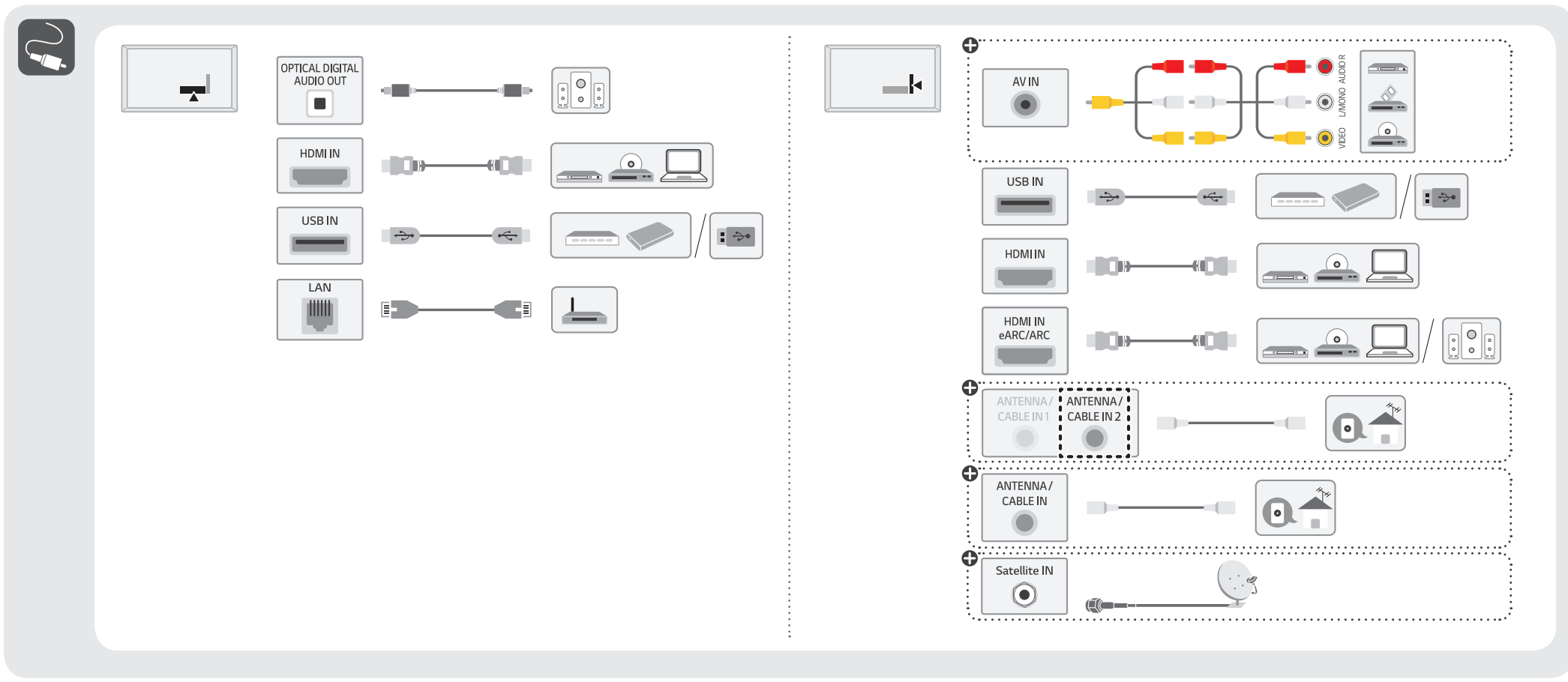

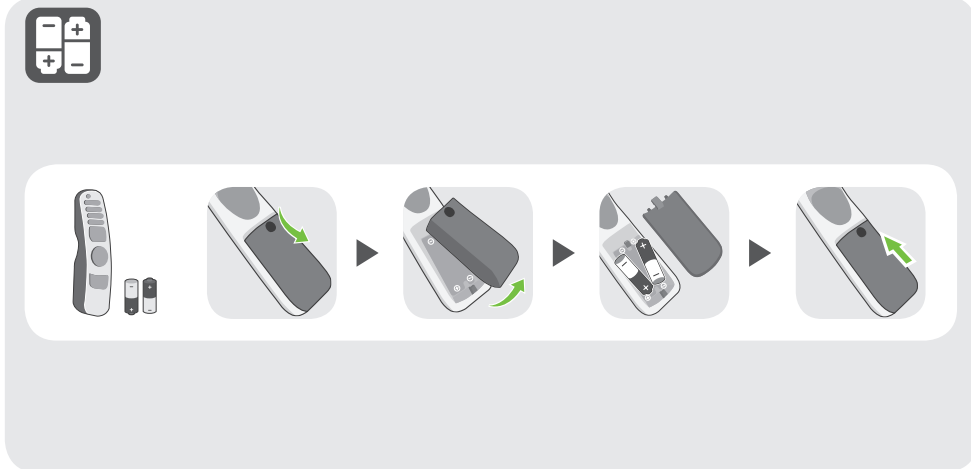

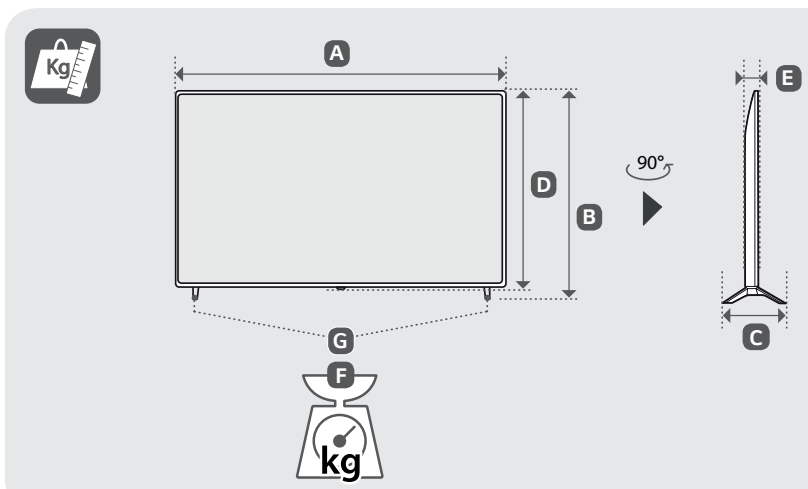

	A	B	C	D	E	F	F - G
	(mm)					(kg)	
50NANO776QA 50NANO75SQA 50NANO756QA	1121	708	232	651	57.7	12.4	12.2
55NANO776QA 55NANO75SQA 55NANO73SQA 55NANO756QA	1235	774	232	715	58.1	14.8	14.6
65NANO776QA 65NANO75SQA 65NANO73SQA 65NANO756QA	1454	900	271	838	58.4	22.9	22.6
Power requirement / متطلبات الطاقة / Alimentation / Requisito de alimentação / แรงดันและความถี่ไฟฟ้า / Nguồn điện yêu cầu	AC 100-240 V~ 50/60 Hz تيار متردد 100-240 فولت ~ 60/50 هرتز						

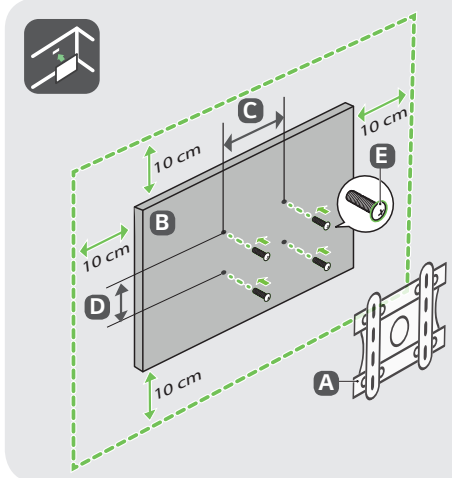

A	B	C x D (mm)	E
LSW240B MSW240	50NANO75* 50NANO77*	200 x 200	M6
OLW480B MSW240	55NANO73* 55NANO75* 55NANO77*	300 x 300	M6
OLW480B	65NANO73* 65NANO75* 65NANO77*	300 x 300	M6

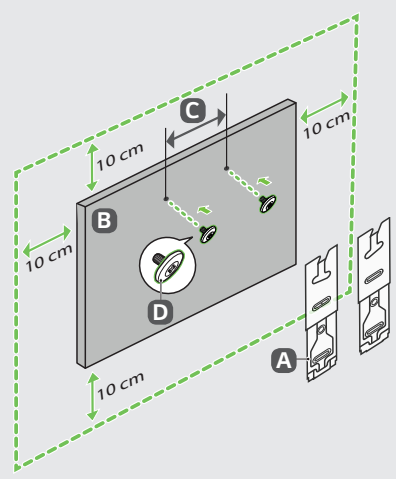

A	B	C (mm)	D
WB21LMB	50NANO75* 50NANO77*	200	M6
WB21LMB	55/65NANO73* 55/65NANO75* 55/65NANO77*	300	M6

English • Read **Safety and Reference.**

العربية • قراءة **الأمان والمرجع.**

Français • Lire le document **Sécurité et référence.**

Português • Consulte o manual **Segurança e referência.**

ภาษาไทย • โปรดอ่านคู่มือผู้ใช้**ความปลอดภัยและการอ้างอิง**

Tiếng Việt • Đọc phần **An toàn và Tham khảo.**

⊕ : Depending on model / حسب الطراز / Selon le modèle / Dependendo do modelo / ขึ้นอยู่กับรุ่น / Tùy theo mã sản phẩm

English • The Analog Gender adapter can be purchased separately at Customer Service.

العربية • يمكن شراء النوع التناظري بشكل منفصل من دعم عملاء LG.

Français • L'adaptateur analogique peut être acheté séparément auprès du SAV.

Português • O adaptador analógico pode ser comprado em separado no Serviço de Apoio ao Cliente da LG.

ภาษาไทย • สายรวมสัญญาณ Component และ AV สามารถซื้อแยกต่างหากได้ที่ศูนย์บริการของบริษัท

Tiếng Việt • Đầu chuyển tín hiệu analog có thể mua riêng tại Trung tâm chăm sóc khách hàng của LG.