امسح كود QR للإطلاع على الدليل.

دليل المالك

فرن الميكروويف



قبل البدء في تركيب الجهاز، اقرأ هذه التعليمات بعناية. حيث سيبسط ذلك عملية التركيب ويضمن تركيب الجهاز بشكل صحيح وآمن. واحتفظ بهذه التعليمات بالقرب من المنتج بعد التركيب للرجوع إليها في المستقبل.

العربية

MGBZ2593F

مثلا) 2 0 5 T A ? ? 0 0 0 0 1

سنة الانتاج (الرقم الأخير)

شهر الانتاج

رمز الجهاز

الخوارزمية

الرقم المسلسل

www.lg.com

MFL72143803
Rev.01_102924

حقوق النشر 2024 إل جي للالكترونيات. كل الحقوق محفوظة

جدول المحتويات

قد يحتوي هذا الدليل على صور أو محتوى يختلف عن الطراز الذي قمت بشرائه.

يخضع هذا الدليل للمراجعة من الشركة المصنّعة.

إرشادات السلامة الهامة

اقرأ هذه الإرشادات جيدًا واحتفظ بها فربما تحتاج إليها كمرجع في المستقبل 3
تحذير 3
تنبيه 7
المحافظة على البيئة 10

التركيب

نظرة عامة على المنتج 11
متطلبات التركيب 12
تركيب الجهاز 12

التشغيل

لوحة التحكم 17
قبل الاستخدام 18
دليل البدء السريع 19
وضع الطهي 20
دليل الأدوات 21
دليل الطهي 22

استكشاف الأعطال وإصلاحها

أسئلة متكررة 23
قبل الاتصال بمركز الخدمة 23

إرشادات السلامة الهامة

اقرأ هذه الإرشادات جيدًا واحتفظ بها فربما تحتاج إليها كمرجع في المستقبل

يتمثل الغرض من إرشادات السلامة التالية في الحيلولة دون وقوع المخاطر غير المتوقعة أو الأضرار الناجمة عن التشغيل غير الآمن أو غير الصحيح للمنتج. تُقسّم الإرشادات إلى **"تحذير"** و **"تنبيه"** على النحو الموضح أدناه.

رسائل السلامة

⚠	يظهر هذا الرمز للإشارة إلى الأمور والعمليات التي قد ينجم عنها حدوث مخاطر. اقرأ الجزء الخاص بهذا الرمز بعناية واتبع الإرشادات تجنبًا لحدوث المخاطر.
⚠	**تحذير** يشير هذا إلى أن عدم اتباع الإرشادات قد يسبب وقوع إصابة خطيرة أو الوفاة.
⚠	**تنبيه** يشير هذا إلى أن عدم اتباع الإرشادات قد يتسبب في وقوع إصابة طفيفة أو تلف الجهاز.
♨	يتم عرض هذا الرمز لتنبيهك أن السطح ساخن. لا تلمس الأسطح أثناء الاستخدام حتى تتجنب مخاطر الإصابة بالحروق.

تحذير

⚠ تحذير

- لتقليل مخاطر وقوع انفجار أو نشوب حريق أو حدوث وفاة أو التعرض لصدمة كهربية أو حدوث إصابة أو حروق للأشخاص عند استخدام المنتج، يجب اتباع احتياطات السلامة الأساسية، بما فيها ما يلي:

السلامة الفنية

- يمكن استخدام هذا الجهاز من قِبل الأطفال الذين تتراوح أعمارهم بين 8 سنوات وأكثر والأشخاص ذوي القدرات الجسدية أو الحسية أو العقلية المنخفضة أو الذين يفتقرون إلى الخبرة والمعرفة إذا ما تم توفير الإشراف والإرشادات لهم فيما يتعلق باستخدام الجهاز بطريقة آمنة وفهم المخاطر التي ينطوي عليها. يجب ألا يعبث الأطفال بالجهاز. يجب عدم قيام الأطفال بأعمال التنظيف وصيانة المستخدم دون إشراف.
- هذا الجهاز غير مخصص لاستخدام الأفراد (بما في ذلك الأطفال) الذين يعانون من نقص في قدراتهم البدنية أو الحسية أو العقلية، أو ليس لديهم خبرة ومعرفة، ما لم يتم الإشراف عليهم أو تقدم لهم الإرشادات المتعلقة باستخدام الجهاز من قبل شخص مسؤول عن سلامتهم، كذلك يجب الإشراف على الأطفال للتأكد من عدم عبثهم بالجهاز.

- يجب عليك قراءة جميع التعليمات قبل استخدام الجهاز لتقليل مخاطر الإصابة بالحروق أو نشوب الحرائق أو حدوث إصابات للأشخاص أو التعرض إلى موجات طاقة المايكروويف الزائدة عند استخدام فرن المايكروويف.
- يصبح الجهاز ساخنًا عند الاستخدام، ولذا يجب توخي الحذر وتجنب لمس عناصر التسخين داخل الفرن. يجب إبقاء الأطفال دون سن 8 سنوات بعيدين عن الجهاز إلا في حالة وجود إشراف مستمر عليهم.
- لا تحاول العبث أو القيام بالإصلاحات والتعديلات في الباب أو سدادات الباب أو لوحة التحكم أو مفاتيح أقفال السلامة أو أي أجزاء أخرى من الفرن قد تتضمن إزالة أي غطاء مخصصة للحماية من التعرض إلى موجات طاقة المايكروويف الزائدة.
- يجب أن يقوم الفني المؤهل من مركز خدمة LG Electronics فقط بفك الجهاز أو إصلاحه أو تعديله.
- من الخطورة أن يقوم أي شخص غير الشخص المختص بأي صيانة أو عملية إصلاح تتضمن إزالة الغطاء الذي يحمي من التعرض لموجات طاقة المايكروويف.
- على عكس الأجهزة الأخرى، فإن فرن المايكروويف جهاز مرتفع الفولتية وذي تيار كهربي مرتفع. ويمكن أن ينتج عن التصليح أو الاستخدام غير السليم التعرض الضار إلى موجات طاقة المايكروويف الزائدة أو إلى صدمة كهربائية.
- في حالة تلف الباب أو سدادات الباب، يجب عدم تشغيل الفرن حتى يتم إصلاحه عن طريق الشخص المختص.
- لا تستخدم فرن المايكروويف لطهي البيض دون تقشيره. يمكن أن يزيد الضغط على القشرة ويؤدي إلى انفجارها.
- يجب ألا تسخن السوائل والأطعمة الأخرى في حاويات محكمة الغلق حيث أنها عرضة للانفجار. أزل الغلاف البلاستيكي من على الطعام قبل الطهي أو إزالة الثلج. ولكن لاحظ أنه في بعض الحالات يجب تغليف بعض الأطعمة بغلاف بلاستيكي واقي للقيام بعملية التسخين أو الطهي.
- لا تستخدم منظفات كاشطة مركزة أو كاشطات مصنوعة من معادن حادة لتنظيف زجاج باب الفرن حيث يمكن أن تخدش السطح مما قد يتسبب في تحطم الزجاج.
- أبق الجهاز والسلك بعيدين عن الأطفال دون 8 سنوات.
- الجهاز غير مخصص للتشغيل بواسطة المؤقت الخارجي أو نظام منفصل للتحكم عن بعد.
- لا يجب استخدام هذا الجهاز لأغراض تقديم الطعام التجارية. هذا الجهاز مخصص للاستخدام داخل المنازل والاستخدامات المشابهة مثل:
  - مناطق مطابخ الموظفين في المحلات التجارية والمكاتب ونحوها من بيئات الأعمال
  - منازل المزارعين؛
  - بواسطة العملاء في الفنادق، والفنادق الصغيرة والبيئات السكنية؛
  - الإقامات السكنية التي توفر المبيت والإفطار.
- لا تركب هذا الجهاز داخل المركبات المتحركة (سيارات التخييم).
- عند تسخين الطعام في حاويات بلاستيكية أو ورقية، انتبه إلى الجهاز لوجود احتمالية للاشتعال.

- يجب تحريك محتويات زجاجات الإرضاع وعلب غذاء الأطفال أو رجّها والتحقق من درجة حرارتها قبل الاستخدام، لتفادي الحروق.
- استخدم فقط الأدوات المناسبة للاستخدام في أفران المايكروويف. قد تسخن هذه الأدوات وتحترق.
  - أزل الروابط المعدنية الملتوية قبل استخدام الجهاز.
  - لا تستخدم العبوات الخشبية والمصنوعة من السيراميك التي بها حشوات معدنية (على سبيل المثال الذهب أو الفضة).
  - لا يُسمح باستخدام عبوات الطعام والمشروبات المعدنية أثناء الطبخ في المايكروويف. قد تتقوس الأشياء المعدنية خاصةً داخل الفرن مما قد يتسبب في أضرار بالغة.
- فرن المايكروويف مصمم لتسخين الطعام والمشروبات. قد يؤدي تجفيف الطعام أو الملابس وتسخين الكمادات الساخنة، والخفّ، والإسفنجات، الأقمشة المبللة إلى خطورة حدوث إصابة أو الاشتعال أو الحريق.
- افصل الجهاز عن مصدر الطاقة أو أوقف تشغيله في حالة ملاحظة دخان (أو انبعاثه) وأبقِ الباب مغلقًا لكتم أي لهب.
- استخدم فقط مجسات الحرارة الموصى بها لهذا الفرن.
  - لا يمكنك التحقق من دقة درجة الحرارة مع وجود مجسات حرارة غير مناسبة.
  - لا يوفر هذا الطراز مجسات حرارة.
- عند تسخين السوائل، مثل الحساء، والصلصة، والمشروبات في فرن المايكروويف،
  - تجنب استخدام العبوات الطويلة ذات الفتحات الضيقة.
  - لا تسخن أكثر مما ينبغي.
  - قلّب السائل مرة قبل وضع الحاوية في الفرن ومرة أخرى عند مرور نصف وقت التسخين.
  - كن على حذر عند التعامل مع الحاويات.

  يمكن أن يتسبب تسخين المايكروويف للمشروبات في غليان انفجاري متأخر، وبالتالي يجب الحذر عند الإمساك بالحاوية.
  - بعد التسخين، دع الحاوية داخل الجهاز لفترة قصيرة؛ ثم قلّبها ورجّها بحذر مرة أخرى وتحقق من درجة الحرارة قبل الاستخدام لتجنب الحروق (خاصةً، محتويات زجاجات الإرضاع وعلب غذاء الأطفال).
- يجب تنظيف الفرن بانتظام كما يجب إزالة أي بقايا من الأطعمة. يمكن أن يؤدي الفشل في إبقاء الفرن نظيفًا إلى تدهور حالة السطح مما قد يؤثر بالسلب على العمر الافتراضي للجهاز ويمكن أن يؤدي إلى وضع خطير.
- لا يجب أن يقوم الأطفال بأعمال التنظيف والصيانة ما لم يكون عمرهم 8 سنوات فأكثر ويتم الإشراف عليهم.
- لا يُسمح بتنظيف الجهاز بمنظف بخاري.
- يجب عدم استخدام المنظف البخاري.

- يصبح الجهاز ساخنًا عند الاستخدام، لذا يجب الانتباه لتجنب لمس عناصر التسخين الموجودة داخل الفرن.
- لا تسمح للأطفال باستخدام الفرن دون إشراف إلا عند إعطاء تعليمات كافية حتى يتمكن الطفل من استخدام الفرن بطريقة آمنة ويفهم مخاطر الاستخدام غير السليم.

التركيب

- تأكد أن مقبس الخرج مؤرض بشكلٍ صحيح، وبذلك لا يتلف سن التأريض على سلك الطاقة أو تتم إزالته من مقبس الطاقة. لمزيد من التفاصيل عن التأريض، يمكنك الاستفسار عن ذلك من مركز معلومات العملاء في شركة LG Electronics.
- يجب تأريض هذا الجهاز. كما يتم تمييز الأسلاك الموجودة في سلك التيار الرئيسي بألوان وفقًا للرموز التالية:
  - الأزرق: محايد
  - بني: متصل بالكهرباء
  - الأخضر والأصفر: أرضي
- في حالة عدم تطابق ألوان الأسلاك الموجودة في سلك التيار الرئيسي الخاص بهذا الجهاز مع العلامات الملونة التي تحدد أطراف التوصيل بالقابس، تابع على النحو التالي:
  - يجب توصيل السلك "الأزرق" بطرف التوصيل المميز بالحرف "N" أو ذو اللون "الأسود".
  - كما يجب توصيل السلك البني بطرف التوصيل المميز بالحرف L أو الملون باللون الأحمر.
  - يجب توصيل السلك الأزرق والأصفر أو السلك الأخضر بطرف التوصيل المميز بالحرف G أو رمز الأرض.

⏚ رمز الأرض

- يتضمن هذا الجهاز وصلة أرضية للأغراض الوظيفية.
- في حالة تلف السلك الكهربي، فيجب استبداله من قبل الشركة المصنعة أو وكيل الصيانة التابع لها أو أشخاص مؤهلين مماثلين لهما لتجنب أي مخاطر. كما قد يؤدي الاستخدام غير المناسب إلى إلحاق ضرر كهربي جسيم.
- إذا كان الجهاز يستمد طاقته من سلك تمديد أو جهاز ذو منفذ كهربائي قابل للحمل، فيجب وضع سلك التمديد أو الجهاز ذو المنفذ الكهربائي القابل للحمل في مكان لا يتعرض أي منهما فيه إلى الرذاذ أو تسرب الرطوبة.
- في حالة تلف سلك الطاقة أو ارتخاء فتحة المقبس، لا تستخدم سلك الطاقة واتصل بمركز خدمة معتمد.

التشغيل

- يجب ألّا يُسمح للأطفال باللعب بالملحقات أو التعلّق بالباب أو بأي جزء من الجهاز.

- عند تشغيل الجهاز على وضع التشغيل المزدوج، يجب على الأطفال عدم استخدام الجهاز إلا بإشراف الكبار بسبب الحرارة المتولدة.
- لا تقم بتشغيل الجهاز وهو فارغ. ويجب دائمًا أن يكون الجهاز مملوءً بالطعام أو الماء عند تشغيله لامتصاص طاقة المايكروويف.
- لا تقم بتشغيل الجهاز إذا كان تالفًا. من المهم بشكلٍ خاص أن يُغلق باب الفرن بشكلٍ مناسب وألّا يوجد تلف في: (1) الباب (ثني)، (2) المفصلات والمزالج (مكسورة أو مفكوكة)، (3) سدادات الباب وأسطح الإغلاق. قد ينتج عن ذلك التعرض الضار لكمية كبيرة من موجات طاقة المايكروويف.
- لا تستخدم الجهاز بغرض إزالة الرطوبة (على سبيل المثال، تشغيل فرن الميكروويف مع ورق جرائد مبللة، ملابس، دُمى، أجهزة كهربائية، حيوان أليف أو طفل وغيره). قد يتسبب ذلك في إلحاق ضرر جسيم بالسلامة، مثل نشوب حريق أو الإصابة بحروق أو الموت المفاجيء نتيجة صدمة كهربائية.
- تأكّد من استخدام الملحقات المناسبة في كل وضع تشغيل. قد ينتج عن الاستخدام غير المناسب ضرر للجهاز والملحقات أو قد يتسبب في حدوث شرارة أو نشوب حريق.

تنبيه

⚠ تنبيه

- للحد من مخاطر حدوث إصابات للأشخاص أو حدوث عطل أو تلف للمنتج أو الممتلكات عند استخدام الجهاز، يجب اتباع احتياطات السلامة الأساسية، بما فيها ما يلي:

التركيب

- قم بتركيب الجهاز وفقًا لمتطلبات التركيب المذكورة في هذا الدليل.
- وفقًا لمتطلبات التركيب المُحدَّدة، قد تتعرَّض للخطر من تأثير التسخين.
- ركِّب هذا الفرن أو حدِّد موقعه وفقًا لتعليمات التركيب المتوفِّرة.
- أتح وجود فاصل 8 سم على الأقل من الجهة الأمامية لباب الفرن، وذلك لتفادي ميل الجهاز بطريقة عرضية.
- يجب وضع الصينية الدوارة في مكان يمكنك تشغيل الجهاز فيه.
- يُحظر سد منفذ العادم الموجود أعلى الجهاز أو أسفله أو بجانبه.
- لا تضع أي شيء (على سبيل المثال: مناشف المطبخ والمناديل وغيرها) بين الجهة الأمامية للجهاز وبابه.
- لتجنّب المخاطر الناتجة عن إعادة ضبط قطع التيار الحراري عن طريق الخطأ، يجب عدم تشغيل هذا الجهاز باستخدام جهاز تبديل خارجي، مثل المؤقت، أو توصيله بدائرة يتم تشغيلها وإيقاف تشغيلها بانتظام بواسطة الأداة المساعدة.

التشغيل

- لا تلمس الجهاز (بما في ذلك باب الفرن، والخزانة الخارجية، والخزانة الداخلية، وتجويف الفرن، والملحقات، والأطباق) أثناء وضع الشواء، والوضع الحمل الحراري، وعمليات الطهي الآلي. قد تكون درجة حرارة الأسطح التي يمكن لمسها مرتفعة عندما يكون الجهاز في وضع تشغيل. توجد خطورة الإصابة بحروق ما لم يتم ارتداء قفازات طهي سميكة.
- لا تضع أي غرض (كتاب، وصندوق، وزجاجة ماء، وزهرية، وما إلى ذلك) على الجهاز. قد تزيد حرارة الجهاز أو ينشب به حريق أو قد يقع الغرض متسببًا في حدوث إصابة للأشخاص.
- لا تشغّل الجهاز والباب مفتوح. قد ينتج عن ذلك التعرض الضار لكمية كبيرة من موجات الطاقة الميكروية.
- اضبط وقت الطهي بصورة صحيحة. تحتاج الكميات الصغيرة من الطعام إلى مدة طهي أو تسخين أقصر. قد يتسبب الطهي الزائد عن اللزوم في نشوب حريق في الأطعمة وتعرض الجهاز للضرر.
- لا تستخدم أي منتجات ورقية معاد تصنيعها. فقد تحتوي على شوائب قد تسبب شرر أو لهب عند استخدامها في الطهي.
- لا تطهي الأطعمة الملفوفة في المناديل الورقية أو ورق الجرائد ما لم يحتوي كتاب الطهي على تعليمات حول الطعام الذي تطهيه.
- لا تستخدم ورق الجرائد بدلًا من المناديل الورقية للطهي.
- لا تستخدم الجهاز لتجفيف ورق الجرائد أو الأقمشة. يمكن أن تشتعل النيران بها.
- لا تطهي البيض بقشره. لا يجب تسخين البيض بقشره أو البيض المسلوق دون كسر قشرته الخارجية في المايكروويف حيث قد تنفجر، حتى بعد انتهاء التسخين بواسطة المايكروويف. يمكن أن يزيد الضغط داخل البيضة مؤديًا إلى انفجارها.
- لا تحاول قلي اللحوم عالية الدهون في جهازك. قد يؤدي ذلك إلى الغلي المفاجئ للسائل وانكبابه.
- أثقب جلد البطاطس أو التفاح أو أي فواكه أو خضراوات قبل الطهي. فقد تنفجر.
- افصل الجهاز عن مصدر الطاقة أو أوقف تشغيله في حالة ملاحظة دخان (أو انبعاثه) وأبقِ الباب مغلقًا لكتم أي لهب.
- اتبع التعليمات المعطاة من الشركة المُصنعة للذرة الفشار.
  - لا تستخدم شنطة ورقية لصنع الفشار.
  - لا تحاول صنع الفيشار من بقايا النواة.
  - لا تترك الجهاز دون مراقبة عند صنع الفشار.
  - توقف عن الطهي إذا لم تتحول الذرة إلى فشار بعد الأوقات المقترحة.
  - يمكن أن ينتج عن الطهي الزائد عن اللزوم أن تشتعل النيران في الذرة.
- يمكن توصيل الطاقة عن طريق جعل الوصول إلى قابس الطاقة ممكنًا أو إدماج مفتاح في الوصلات السلكية الثابتة بالتماشي مع قواعد التوصيل. قد يتسبب قابس الطاقة غير المناسب أو المفتاح غير المناسب في صدمة كهربائية أو حريق.

- يجب أن تبقى فتحات الهواء غير مسدودة أثناء الطهي. إذا كانت فتحات الهواء مغطاة أثناء تشغيل الجهاز قد تزيد حرارته للغاية.
- عند إخراج الأطباق من فرن الميكروويف، احرص على عدم قلب الصينية الدوارة أو تحريكها.

الصيانة

- إذا كان من الضروري اتخاذ الاحتياطات اللازمة أثناء صيانة المستخدم، فيجب تقديم التفاصيل المناسبة.
- لا تشطف العبوات والطبق والرف بغمرها في الماء مباشرةً بعد الانتهاء من الطهي.
- افصل قابس الطاقة. واتركه ليبرد قبل التنظيف.
- داوم على ارتداء القفازات أثناء إخراج الطعام والملحقات بعد عملية الطهي، وذلك لشدة سخونة الفرن والملحقات.
- اترك الصينية الدوارة لتبرد قبل إخراجها من الجهاز.
- تجنب تراكم بقايا الطعام أو المنظف على أسطح الجهاز المانعة للتسرب.
- حافظ على نظافة الجهاز من الداخل والخارج.

التنظيف

أبقِ الفرن نظيفًا من الداخل ومن الخارج. وامنح عناية خاصة لإبقاء اللوحة الداخلية للباب والإطار الأمامي خاليين من الطعام وتكوين الدهون. نظف الفرن مرة أسبوعيًا أو أكثر من ذلك حسب الحاجة.

- يمكن للمنظفات الكاشطة، والألياف السلكية، وأقمشة التنظيف الخشنة، وبعض المناشف الورقية، وما إلى ذلك، إحداث تلف للوحة التحكم والأجزاء الداخلية والخارجية للفرن.

تنظيف داخلي

استخدم قطعة قماش مبللة في تنظيف أسطح الباب، ثم امسح الفتات العالق بين الباب والإطار. أزل البقع الدهنية مستخدمًا قطعة قماش مبللة بالصابون، ثم اشطفها وجففها.

- وبعدها، امسح البقع مستخدمًا منشفة ورقية مبللة، وخاصة بعد طهي الدجاج أو اللحم فورًا.
- في حالة تراكم البخار داخل باب الفرن أو خارجه، فامسح اللوحات بقطعة قماش ناعمة.

تنظيف الهيكل الخارجي

نظِّف الفرن من الخارج بالصابون والماء. ثم اشطفه بالماء النظيف وجففه بقطعة قماش ناعمة أو منشفة ورقية.

- تأكد من عدم دخول الماء في فتحات التهوية وذلك لتجنب تلف أجزاء التشغيل الداخلية للفرن.
- يجب إبقاء الباب وسدادات الباب في حالة نظيفة. ولا تستخدم سوى الماء الدافئ والصابون، ثم اشطفها وجففها جيد.
- قم بمسح الأجزاء المعدنية بقطعة قماش مبللة.

طريقة تنظيف لوحة التحكم

افتح الباب لتفادي تشغيل الفرن بدون قصد. امسح اللوحة باستخدام قطعة قماش مبللة، ثم جففها مباشرةً بقطعة قماش جافة. اضغط على زر **STOP** أو زر **إيقاف/إلغاء** بعد التنظيف.

طرق تنظيف الملحقات

اغسل الطبق الزجاجي والحلقة الدوارة بالماء ورغوة بكمية معتدلة. أما بالنسبة للمناطق شديدة الاتساخ، فاستخدم منظف خفيف وإسفنجة تلميع، ثم جففها بالكامل قبل الاستخدام.

- يمكن غسل الطبق الزجاجي والحلقة الدوارة في غسالة الأطباق بأمان.

المحافظة على البيئة

الأجهزة المستعملة

⚠ تنبيه

- يجب تعطيل الأجهزة المستعملة لتكون غير صالحة للاستعمال قبل التخلص منها حتى لا تشكل خطراً. لتحقيق ذلك، افصلها عن مصدر التيار الكهربائي وافصل كابل إمداد الطاقة.

لحماية البيئة، يجب التخلص من الأجهزة المستعملة بشكل صحيح.

- يجب عدم التخلص من الجهاز مع النفايات المنزلية العادية.

التركيب

نظرة عامة على المنتج

قد يختلف الشكل الخارجي للجهاز أو مكوناته من طراز لآخر.

المنظر الأمامي

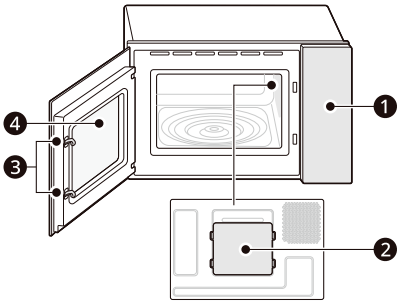

1 لوحة التحكم

2 ورقة ميكا

3 نظام أمان قفل الباب

4 النافذة

⚠ تحذير

- يُحظر تشغيل الفرن وهو فارغ أو دون وضع الطبق الزجاجي. ومن الأفضل ترك كوب من الماء في الفرن في حالة عدم استخدامه، حيث سيمتص الماء جميع موجات الطاقة الميكروية إذا تم بدء تشغيل الفرن بدون قصد.

⚠ تنبيه

- لا تستخدم الأواني الفخارية أو أدوات المطبخ المعدنية أو أدوات المطبخ المزينة بأطر من المعدن في الفرن، وذلك لتفادي مخاطر التعرض لإصابات أو وقوع أضرار مادية.

ملاحظة

- يُحظر إزالة ورقة ميكا الموجودة في تجويف الفرن، حيث تم وضعها لحماية مكونات الميكروويف من عدم التصاق بقع الطعام عليها.

الملحقات

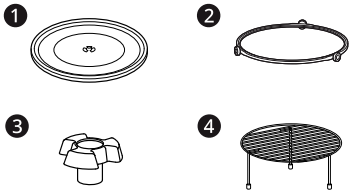

1 طبق زجاجي

2 حلقة دوارة

3 عمود

4 رف

⚠ تنبيه

- يُحظر استخدام فرن الميكروويف من غير الطبق الزجاجي والحلقة الدوارة.

المواصفات

قد تختلف مصدر الطاقة واستهلاك الطاقة وفقًا لنوع الطراز. راجع الملصقات للحصول على التفاصيل.

MGBZ2593F

- **قدرة الميكروويف**: الحد الأقصى. 900 وات*1
- **التردد**: 2450 ميجا هرتز*2
- **الأبعاد (العرض × الطول × العمق)**: 592 مم × 396 مم × 388 مم
- **مصدر الطاقة**: 220 فولت تقريبًا، 60 هرتز
- **استهلاك الطاقة**: للميكروويف 1350 وات
- **استهلاك الطاقة في وضع المعلومات**: 1.00 وات

*1 IEC 60705 التقييم القياسي. قد تتعرض هذه المواصفات لتغيرات دون سابق إنذار.

*2 تردد الميكروويف: 2450 ميجاهرتز +/- 50 ميجاهرتز (المجموعة 2 / الفئة ب)

معدات المجموعة 2: تحتوي المجموعة 2 على جميع معدات التردد اللاسلكي بموجات ISM حيث يتم توليد طاقة التردد اللاسلكي في نطاق التردد من 9 كيلوهرتز إلى 400 جيجاهرتز عمدًا ويتم استخدامها أو الاقتصار على استخدامها في شكل إشعاع كهرومغنطيسي وموصل حثي و /أو وسعي لمعالجة مواد أو أغراض الفحص/التحليل.

تعد معدات الفئة B مناسبة للاستخدام في المنازل والمنازل التي تعتمد بشكل مباشر على شبكة إمداد طاقة منخفضة الجهد والتي تمد المباني المصممة للأغراض المنزلية.

ملاحظة

- عند تشغيل الميكروويف على مستويات تتراوح بين 100% و80% لفترات طويلة، فسيتم خفض طاقة الخرج تدريجيًا للعمل على منع زيادة سخونة الوحدة كهربائيًا.

متطلبات التركيب

تشويش التردد اللاسلكي

- في حالة كان فرن الميكروويف قيد التشغيل، وكنت تستخدم منتجًا وليكن على سبيل المثال راديو أو تلفزيون أو وحدة شبكة محلية لاسلكية (LAN) أو Bluetooth أو أجهزة طبية أو معدات لاسلكية.
- فإن استخدام تلك المنتجات لنفس التردد مع الميكروويف، قد يتسبب في حدوث تشويش منها على جهاز الميكروويف. لا يمثل التشويش مشكلة أو علامة على وجود خلل بالميكروويف، ولذا، فمن الأمن استخدامه. وعلى الرغم من أن الأجهزة الطبية قد تتلقى تشويشًا أيضًا، فمن الواجب توخي الحذر أثناء استخدامها بالقرب من المنتج.

تركيب الجهاز

قبل تركيب الجهاز

أزل جميع الأشرطة ومواد التعبئة والتغليف قبل استخدام الجهاز. تخلص من جميع الأكياس البلاستيكية بعد تفريغ محتويات العبوة الخاصة بالجهاز.
لا تسمح أبدًا للأطفال بالعبث بمواد التغليف.

⚠ تحذير

- يجب اتباع المعلومات الواردة في هذا الدليل بدقة متناهية.
  - قد يؤدي عدم القيام بذلك إلى نشوب حريق أو حدوث صدمة كهربائية، أو التسبب في تلف الممتلكات أو الإصابة الشخصية أو الوفاة.
- يجب فصل الطاقة أثناء إجراء التوصيلات الكهربائية.
  - قد يؤدي عدم القيام بذلك إلى التعرُّض إلى إصابة شخصية خطيرة أو الوفاة أو حدوث صدمة كهربائية.
- يجب استخدام براغي التثبيت.
  - قد يؤدي عدم القيام بذلك إلى سقوط الجهاز من الخزانة مما يتسبب في إلحاق إصابة خطيرة.

⚠ تنبيه

- احرص على التأكُّد من أن الخزانات وأغطية الجدران المحيطة بالجهاز يمكنها تحمُّل درجة الحرارة (حتى 90 درجة مئوية) الناتجة عن الجهاز.
  - قد يحدث تغيُّر في اللون أو تقتت الأسطح إلى طبقات رقيقة أو الانصهار.
- أثناء التركيب، احرص على التأكُّد من عدم ملامسة أي شخص للمكونات المشحونة بالكهرباء.
- يجب أن يتم تركيب الجهاز بواسطة كهربائي محترف مؤهَّل، وفقًا للوائح والمعايير ذات الصلة.
- فرن الميكروويف جهاز ثقيل ويجب نقله بحذر شديد.
- قبل الاستخدام الأولي، أزل جميع مواد التعبئة والتغليف من داخل الجهاز وخارجه.
- لا يجوز إجراء أي تعديل على الخصائص التقنية لفرن الميكروويف.
- يتم تزويد منطقة الطهي أو المواقد المدمجة بوصلات خاصة. يُسمح بتثبيتها فقط بالوصلات المقابلة المناسبة من نفس النوع.

ملاحظة

- يجب أن يقوم مهندس أو فني تركيب مؤهّل بإتمام إجراءات عملية التركيب.
  يتحمل مهندس التركيب مسؤولية تركيب المنتج بالصورة المطلوبة ولا يغطي الضمان أي أعطال تلحق بالمنتج بسبب التركيب غير الصحيح.
  - مهندس التركيب: يُرجى الاحتفاظ بهذه التعليمات كمرجع للمتخصص المحلي، ثم تركها مع المستهلك.
  - المستهلك: يُرجى قراءة هذه التعليمات والاحتفاظ بها للرجوع إليها مستقبلاً والتأكد من قراءة دليل المالك بالكامل قبل الاستخدام.
  - لا تستخدم الأجزاء باستثناء المكونات المتوفّرة عند تركيب المنتج.
  - تأكد من أن فرن الميكروويف محاطٌ للجزء الأمامي من العلبة.

الأجزاء / الأدوات

الأدوات اللازمة

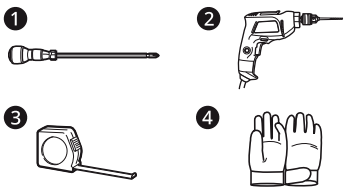

1. مفك براغي فيليبس
2. مثقاب

❸ شريط قياس

❹ قفازات

الأجزاء المرفقة

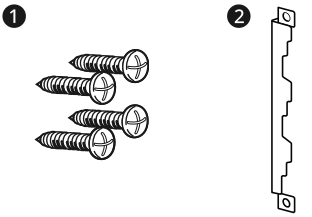

❶ براغي أثاث (4 منها، Φ4.00 مم × 16.00 مم)

❷ لوحة توصيل (1 منها)

الأبعاد والتخليص

تتمثل الخطوة الأولى للتركيب في قياس أبعاد القطع الحالية ومقارنتها بأبعاد القطع الموضحة أدناه. قد تكون هناك حاجة إلى إجراء القليل من أعمال الخزانة أو ليس هناك ما يدعو إلى القيام بذلك.

ملاحظة

- تأكد من أن القاعدة مستوية وأن الجزء الأمامي من الخزانة بتصميم مربع.
- يجب أن تكون خزائن المطبخ الملامسة للفرن مقاومة للحرارة حتى 90 درجة مئوية، وواجهات الوحدات المجاورة حتى 70 درجة مئوية على الأقل.

رسومات التركيب

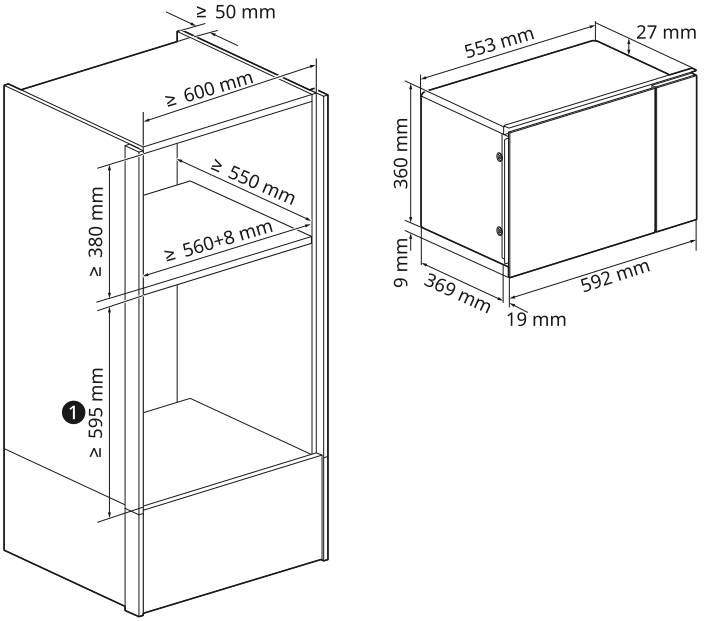

1 إذا تم تركيبه مع فرن LG بمقاس 24 بوصة المدمج

الأبعاد/الخلوص	MGBZ2593F	الأبعاد/الخلوص	MGBZ2593F
عمق القطع	≥550 مم	عمق الفرن	388 مم
عرض القطع	≥560 مم	عرض الفرن	592 مم
ارتفاع القطع	≥380 مم	ارتفاع الفرن	396 مم
عمق التهوية	≥50 مم		

أزل الجدار الخلفي لخزانة التركيب. إذا كان من الصعب إزالة الجدار الخلفي، قم بعمل ثقب بقطر 100 مم على الأقل.

التهوية

لتوفير منفذ تهوية بصورة ملائمة، يلزم وجود فتحة تهوية بمقدار 50 مم بين الجدار الخلفي وأرضية خزانة التثبيت، ويجب وجود فجوة تهوية بمقدار 5 مم بين الحافة العلوية للفرن والحافة السفلية لقطعة الأثاث، وبين حافة الفرن من الجانبين والخزانة، يجب عدم إغلاق هذه الفتحات بأي شكل من الأشكال. لذا تأكد من عدم ملامسة الجوانب للحواف الأمامية للهيكل. قم بتوصيل الفرن بمصدر الطاقة.

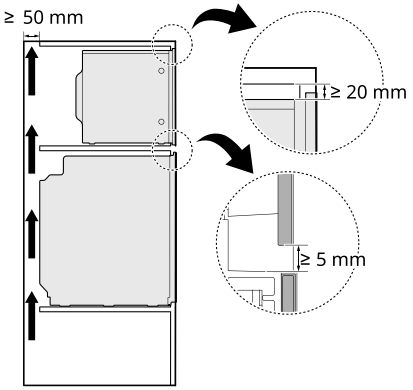

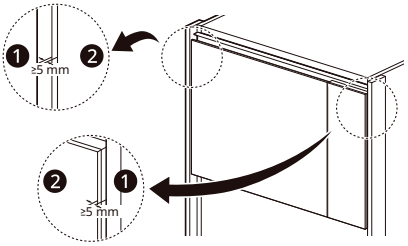

❶ الخزانة

❷ الفرن

التوصيل الكهربائي

الجهاز مزود بقابس ويجب توصيله فقط بمقبس مؤرض مثبَّت بشكل صحيح. يُسمح فقط لكهربائي مؤهَّل يراعي اللوائح المناسبة تركيب المقبس أو استبدال كابل التوصيل. إذا لم يعد من الممكن الوصول إلى القابس بعد التركيب، فيجب أن يكون هناك مفتاح عزل لجميع الأقطاب على جانب التركيب مع وجود فجوة توصيل لا تقل عن 3 مم. يجب ضمان حماية التوصيل عن طريق التركيب.

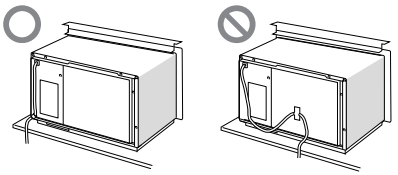

تجهيز الخزانة

حدِّد سُمك الجدار ❶ الخاص بالوحدة. is ❷ مُعيَّن لسُمك الجدار.

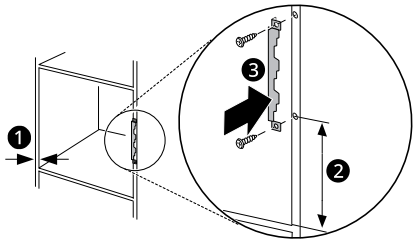

❷	❶
140 مم	19 مم-20 مم
147 مم	17.5 مم-18.5 مم
154 مم	16 مم-17 مم

ملاحظة

- ❷ يتوافق مع الخلوص بين الفتحة السفلية في لوحة التوصيل ❸ والجزء السفلي من الوحدة المُركبة.
- قم بربط لوحة التوصيل بإحكام في الخزانة. عند القيام بذلك، انتبه إلى ❷ الذي تم تحديده.

تركيب الجهاز

1 قم بتركيب الفواصل بالجهاز بما يتوافق مع سُمك الجدار.

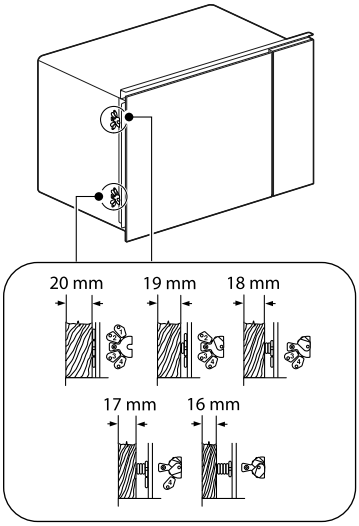

2 أدخل الجهاز في الوحدة وحرّكه إلى اليمين.

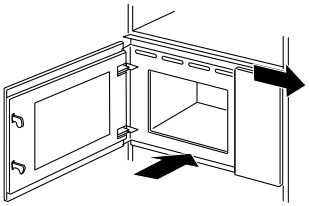

3 ثبّت الجهاز بالبراغي حتى تتم محاذاة الجهاز مركزيًا.

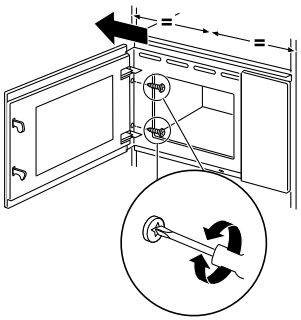

4 تحقّق من الخلوص للأجهزة المجاورة. يجب أن يتجاوز الخلوص إلى الأجهزة المجاورة 5 مم على الأقل.

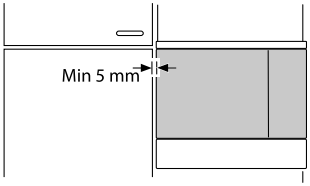

5 أزل أي مواد تغليف أو غشاء رقائقي لاصق من حجيرة الطهي والباب.

التشغيل

لوحة التحكم

خواص لوحة التحكم

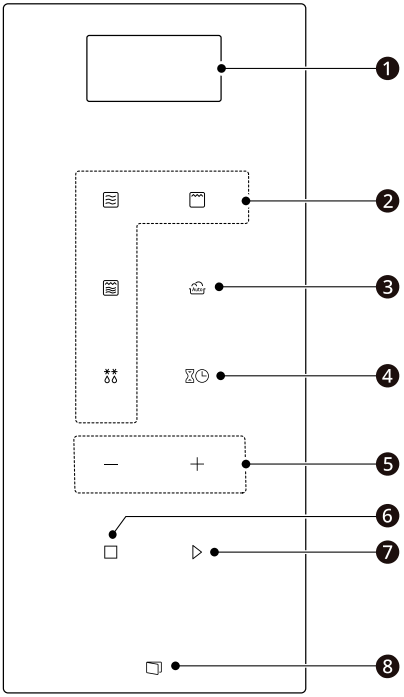

❶ شاشة العرض

تعرض وقت اليوم، وإعدادات وقت الطهي ووظائف الطهي المحددة.

❷ وضعي الطهي

اختر وضع الطهي المناسب لوضع كل من فرن الميكروويف والشواية ومجموعة الشواء ووضع إذابة الثلج.

ميكروويف	
شواية	
مجموعة شواية	
إذابة الثلج	

❸ طهي تلقائي

اضغط على الزر لتحديد إعدادات الطهي المبرمجة لعناصر الطعام الشائعة.

❹ ساعة/مؤقت المطبخ

- اضغط على الزر مرة واحدة لضبط المؤقت.
- اضغط على الزر مرتين لضبط الساعة.

❺ أكثر/ أقل

اضبط وقت الطهي. أو مستوى الطاقة أو الكمية أو الوزن.

❻ إيقاف/إلغاء

أوقف تشغيل الفرن أو أخرج جميع المدخلات.

❼ البدء/اختر

اضغط على الرز لبدء تشغيل الفرن، أو أدخل الكميات أو قم بالطهي على طاقة طهي تبلغ 100% لمدة 30 ثانية.

- إذا قمت بالضغط على الزر أثناء الطهي لزيادة وقت الطهي بمقدار 30 ثانية.

❽ الباب التلقائي

اضغط على الزر، سيتم فتح باب الفرن.

رمز شاشة العرض

يظهر الرمز عند تحديد الوظيفة أو تحديد الوزن / مستوى الطاقة / درجة الحرارة باستخدام **أكثر/ أقل**.

الرمز	الإشارة
	ميكروويف
	شواء
	شواء مزدوج
Auto	الطهي الآلي
	إذابة الثلج
	بدء الطهي أو إدخال الكميات
	استخدام أكثر أو أقل (More or Less)
W	تحديد مستويات الطاقة
kg	تحديد الوزن

العربية

ملاحظة

- تصدر الصافرة صوتًا في كل مرة تضغط على المفتاح. يصدر صوت نغمة في نهاية المؤقت أو دورة الطهي.
- يحتوي هذا الفرن على مفاتيح أقفال سلامة مدمجة للحماية من التعرض لطاقة الميكروويف الزائدة. سيتوقف الفرن تلقائيًا عن الطهي عند فتح الباب.

قبل الاستخدام

مستويات طاقة الميكروويف

يتميز فرن الميكروويف هذا بـ 5 مستويات للطاقة، تمنحك أقصى قدر من المرونة والتحكم في الطهي. انظر الجدول للتعرف على مستويات الطاقة المقترحة للعديد من الأطعمة المتنوعة.

مستوى الطاقة	لاستخدام
مرتفع 900 وات (100%)	• غلي الماء. • تحمير اللحم البقري المفروم • صنع الحلوى. • طهي قطع الدجاج والأسماك والخضراوات وقطع اللحم الطرية.
720 وات (80%)	• إعادة تسخين الرز والمكرونة والخضراوات. • إعادة تسخين الأطعمة المُحضرة بسرعة. • إعادة تسخين الشطائر.
450 وات (50%)	• طهي أطباق البيض والحليب والجبن. • تحضير الكعك والخبز. • طهي لحم العجل. • طهي سمكة كاملة. • تحضير البودينج والكسترد. • إذابة الشوكولاتة.
270 وات (30%)	• إذابة اللحم والدجاج والمأكولات البحرية. • طهي قطع لحم طازجة بدرجة أقل.
90 وات (10%)	• تدفئة الفاكهة الباردة المثلجة. • تطرية الزبدة والجبن الكريمي. • الحفاظ على سخونة الطواجن والأطباق الرئيسية.

القفل ضد عبث الأطفال

استخدم هذه الميزة الآمنة لقفل لوحة التحكم وتجنب تشغيل الفرن أثناء تنظيفه أو منع الأطفال من استخدام الفرن بدون إشراف.

ضبط القفل ضد عبث الأطفال على ON (تشغيل)

1 اضغط على زر **إيقاف/إلغاء**.

2 اضغط مع الاستمرار على زر **إيقاف/إلغاء** حتى يظهر زر **Loc** على شاشة العرض (حوالي 3 ثوانٍ).

إلغاء القفل ضد عبث الأطفال
اضغط مع الاستمرار على زر **إيقاف/إلغاء** حتى يختفي زر **Loc** (حوالي 3 ثوانٍ).

ملاحظة

- إذا كان الفرن مقفول سيظهر زر **Loc** على شاشة العرض بمجرد الضغط على أي زر.
- قم بفتح قفل الفرن لاستئناف الاستخدام العادي.

مؤقت مطبخ

تعمل وظيفة المؤقت كمؤقت إضافي للمطبخ. يصدر صوت دقات جرس عندما ينفد الوقت المحدد. ولا يتدخل في بدء أو إنهاء عملية الطهي.

1 اضغط على **ساعة/مؤقت المطبخ** مرة واحدة، حتى يظهر 00:00 في شاشة العرض.

2 اضغط على **أكثر/ أقل** لإدخال المؤقت الصحيح.

3 اضغط على زر **البدء/اختر**.

4 عند بلوغ وقت المطبخ، سيصدر الجرس صوتًا لمدة 5 مرات.

ملاحظة

- يختلف وقت المطبخ عن نظام 24 ساعة. توقيت المطبخ عبارة عن مؤقت.

ضبط إعداد الساعة

1 اضغط على **ساعة/مؤقت المطبخ** مرتين.

2 حدِّد إما وضع الساعة على نظام 12 ساعة أو 24 ساعة باستخدام **أكثر/ أقل**.

3 اختر الساعة المرغوبة باستخدام زر **أكثر/ أقل**، ثم اضغط على **البدء/ اختر**.

4 اختر الدقائق المرغوبة باستخدام زر **أكثر/ أقل**، ثم اضغط على **البدء/ اختر**.

ملاحظة

- المدة الزمنية التي يستغرقها فرن الميكروويف للوصول تلقائياً إلى وضع الطاقة المنخفضة المطبّق هي 5 دقائق.

دليل البدء السريع

خاصية البدء السريع

تسمح لك هذه الخاصية ضبط فاصل زمني مدته ثلاثين ثانية بطاقة طهي عالية في كل مرة تضغط فيها على زر **البدء/اختر** .

الطهي على طاقة عالية لمدة دقيقتين

1 اضغط على زر **إيقاف/الغاء**.

2 اضغط على زر **البدء/اختر** أربع مرات.

- يبدأ الفرن في الطهي بينما تظهر شاشة العرض العد التنازلي للوقت.

ملاحظة

- سيبدأ الفرن في الطهي لمدة 30 ثانية بطاقة عالية على الفور.
- اضغط على زر **البدء/اختر** بشكل متكرر لتمديد وقت الطهي بحوالي 30 ثانية في كل وقت يتم الضغط على الزر.

الطهي في الميكروويف

عند عدم استخدام وظائف الطهي الآلية، سيتم ضبط إعداد وقت الطهي ومستوى الطاقة يدويًا.

1 اضغط على زر **إيقاف/الغاء**.

2 اضغط على **الميكروويف**.

3 اختر مستوى الطاقة المرغوب باستخدام زر **أكثر/ أقل**، ثم اضغط على زر **البدء/اختر**.

4 اختر الوقت المرغوب باستخدام زر **أكثر/ أقل**، ثم اضغط على زر **البدء/ اختر**.

- بعد اكتمال عملية الطهي، سيصدر صوت جرس ويظهر زر **End** على نافذة العرض. سيبقى زر **End** ظاهرًا على الشاشة وسيتكرر صوت الجرس كل دقيقة حتى يُفتح الباب أو يتم الضغط على أي زر.

ملاحظة

- إذا لم يتم تحديد مستوى الطاقة، فسيُضبط الفرن على مستوى الطاقة العالي تلقائيًا.

الطهي باستخدام الشواية

تسمح لك هذه الخاصية بطهي الطعام ليصبح مقرمشًا وبني اللون سريعًا بدون الحاجة إلى إعادة تسخينها.

1 اضغط على زر **إيقاف/الغاء**.

2 اضغط على **الشواية**.

3 اختر الوقت المرغوب باستخدام زر **أكثر/ أقل**، ثم اضغط على زر **البدء/ اختر**.

⚠ تنبيه

- داوم على ارتداء القفازات أثناء إخراج الطعام والملحقات بعد عملية الطهي، وذلك لشدة سخونة الفرن والملحقات.

ملاحظة

- يمكن استخدام الرف أثناء الشوي والطهي المزدوج باستخدام الشواية. ضع الرف على الطبق الزجاجي.



الطهي المزدوج باستخدام الشواية

تسمح لك هذه الخاصية بالجمع بين الطهي في الميكروويف والشواية معًا بسرعة.

1 اضغط على زر **إيقاف/الغاء**.

2 اضغط على **مجموعة الشواية**.

3 اختر مستوى طاقة الميكروويف المرغوب باستخدام زر **أكثر/ أقل**، ثم اضغط على زر **البدء/اختر**.
- مستوى طاقة الميكروويف
  - 495 :**Co-1** واط (55%)، 324 :**Co-2** واط (36%)

4 اختر الوقت المرغوب باستخدام زر **أكثر/ أقل**، ثم اضغط على زر **البدء/ اختر**.
- أثناء الطهي، يمكنك تعديل وقت الطهي باستخدام زر **أكثر/ أقل**.

⚠ تنبيه

- داوم على ارتداء القفازات أثناء إخراج الطعام والملحقات بعد عملية الطهي، وذلك لشدة سخونة الفرن والملحقات.
- يمكن استخدام الرف أثناء الشوي والطهي المزدوج باستخدام الشواية. ضع الرف على الطبق الزجاجي.



وضع الطهي

تتضمن هذه الميزة إعدادات مبرمجة مسبقًا للطهي التلقائي لبعض الأطعمة.

وضع الطهي الآلي

1 اضغط على زر **إيقاف/الغاء**.

2 اختر رمز القائمة المرغوب بالضغط على زر **طهي تلقائي** بشكل متكرر.

3 اضغط على زر **البدء/اختر**.

4 اضغط على **أكثر/ أقل** لاختيار وزن الطعام.

5 اضغط على زر **البدء/اختر**.

قائمة الطهي الآلي

انظر المعلومات الواردة أدناه لإعداد الرمز والوزن المرغوبين.

1 بيتزا

- الوزن: 0.2 كجم، 0.4 كجم
- الطاقة: Co-2

2 لحوم

- الوزن: 0.25 كجم، 0.35 كجم، 0.45 كجم
- الطاقة: طاقة الميكروويف 100%

3 خضروات

- الوزن: 0.2 كجم، 0.3 كجم، 0.4 كجم
- الطاقة: طاقة الميكروويف 100%

4 معكرونة

- الوزن: 0.05 كجم (مع 0.45 كجم من الماء البارد)، 0.1 كجم (مع 0.8 من الماء البارد)
- الطاقة: طاقة الميكروويف 80%

5 بطاطا

- الوزن: 0.2 كجم، 0.4 كجم، 0.6 كجم
- الطاقة: طاقة الميكروويف 100%

6 سمك

- الوزن: 0.25 كجم، 0.35 كجم، 0.45 كجم
- الطاقة: طاقة الميكروويف 80%

7 مشروبات

- الوزن: 1 كوب (حوالي 120 مل)، 2 كوب (حوالي 240 مل)، 3 أكواب (حوالي 360 مل)
- الطاقة: طاقة الميكروويف 100%

8 بوشار

- الوزن: 0.05 كجم، 0.1 كجم
- الطاقة: طاقة الميكروويف 100%

وضع إذابة الثلج

توفر وظيفة إذابة الثلج طريقة إذابة ثلج الأطعمة المجمدة. نطاق الوزن 0.1 - 2.0 كجم.

1 اضغط على زر **إيقاف/الغاء**.

2 اضغط على **إذابة الثلج**.

3 اختر الوزن المرغوب باستخدام زر **أكثر/ أقل**، ثم اضغط على زر **البدء/ اختر**.
- ستظهر شاشة العرض العد التنازلي للوقت.

4 وبعد سماع الصافرة، افتح الباب وأزل أي أجزاء مذابة ثم قم بتقليب الطعام.

ملاحظة

- إذا مر نصف وقت إذابة الثلج، يصدر الفرن صوتًا مرتين.

5 اضغط على **البدء/اختر** لاستئناف دورة إذابة الثلج.

ملاحظة

- قم بنزع ورق التغليف أو العبوات البلاستيكية من على السمك والقشريات واللحوم والدجاج. وإلا سيجمع ورق التغليف البخار والعصارة بالقرب من الأطعمة، مما قد يتسبب في طهو السطح الخارجي للأطعمة.
- ضع الأطعمة في وعاء مسطح أو على حامل التحمير في الميكروويف لالتقاط الشحم.
- يجب أن يبقى الطعام في حالة تجمد من المنتصف بعد خروجه من الفرن.
- يختلف طول وقت التذويب بناءً على مدى صلابة الطعام المتجمد.
- يؤثر شكل العبوات على مدى سرعة إذابة الطعام. فالعبوات المسطحة سيتم إذابتها أسرع من العبوات العميقة.
- يمكن إذابة الطعام في مدة كبيرة أو قليلة بناء على شكله.

دليل الأدوات

الأدوات الآمنة للميكروويف

- **زجاج مقاوم للحرارة**: الأواني الزجاجية المقاومة للحرارة آمنة للميكروويف. وتشمل كل أنواع الأدوات المصنوعة من الزجاج المقوى المخصصة للفرن. على أي حال، لا تستخدم الأواني الزجاجية القابلة للكسر، مثل الأكواب والكؤوس، حيث يمكن أن ينكسروا أثناء تدفئة الطعام.
- **الأواني المصنوعة من الفخار والخزف والخزف الحجري**: استخدم الأوعية، والأكواب، وأطباق التقديم، والفخار، و.الخزف، والخزف الحجري والأطباق دون الأطر المعدنية. العديد من العبوات المصنوعة من هذه المواد آمنة للميكروويف، لكن يجب اختبارها قبل الاستخدام.
- **البلاستيك**
  - **عبوات التخزين البلاستيكية**: يمكن استخدامها لوضع الأطعمة التي يتم إعادة تسخينها سريعًا. لا يجب استخدامها لوضع الأطعمة التي نحتاج وقت طويل في الفرن مثل الأطعمة الساخنة التي سيتم في النهاية وضعها
  - **أكياس الطهي البلاستيكية الحرارية**: حيث أنها صُنعت خصيصًا للطهي، فإن أكياس الطهي آمنة للميكروويف. تذكر أن تصنع فتحة في الكيس حتى يخرج منها البخار. لا تستخدم الأكياس البلاستيكية العادية في الطهي داخل فرن الميكروويف أبدًا، حيث يمكن أن تنصهر وتتمزق.
  - **الأدوات البلاستيكية المخصصة للميكروويف**: هناك أشكال وأحجام متعددة من الأدوات الخاصة بالميكروويف. يمكن استخدام الأدوات المتوافرة لديك بدلًا من دفع الأموال في أدوات مطبخ جديدة.
- **الورق**: استخدم المناشف الورقية، وورق الشمع، والفوط الورقية، والأطباق الوقية دون الأطر والتصاميم المعدنية . الأطباق والحاويات الورقية مريحة وآمنة عند استخدامها في الميكروويف، شريطة أن يكون وقت الطهي قصير وتكون الأطعمة التي سيتم طهيها قليلة الدهون ورطبة. المناشف الورقية مفيدة جدًا لتغليف الأطعمة وتبطين الصواني التي يطهى بها الأطعمة ذات الشحوم مثل اللحم المقدد. عمومًا، عليك تجنب المنتجات الورقية الملونة حيث يمكن أن تتسرب الألوان. قد تحتوي بعض المنتجات الورقية المُعاد تدويرها على الشوائب مما قد يسبب تقوس أو حرائق عند استخدامها في الميكروويف.
- **أدوات المائدة**: بعض الحاويات المصنوعة من الفخار، والخزف الحجري آمنة الاستخدام في الميكروويف. إذا كانت الشكوك تساورك حيال ذلك، ارجع إلى الشركة المصنعة أو قم باختبار في الميكروويف. لا تضع الأطباق المزينة بالرسومات في الفرن، حيث يمكن أن تحتوي على المعادن مما قد يسبب التقوس.

أواني الطهي غير الآمنة للاستخدام في الميكروويف

- **الأوعية المعدنية** والأوعية **المزينة بالمعدن**

العربية

- يُحظر استخدام أواني الطهي المعدنية أو الأواني المزينة بأطر من المعدن في فرن الميكروويف.
- لا يمكن للميكروويف اختراق المعدن ونتيجة لهذا سترتد أي جسم معدني في الفرن، ليتسبب هذا في حدوث تقوس في صورة تشبه البرق.
- يعيق المعدن الطعام من امتصاص طاقة الميكروويف لينتج عنه عملية طهي غير مستوٍ. يجب كذلك تجنب استخدام الأسياخ ومقاييس الحرارة المعدنية أو الأطباق خزفية على شكل مقلاة أو الأواني المزينة بأطر من المعدن أو المحاطة بمعدن أو الطواجن وغيرها. قد ينتج عن استخدام الأواني المزينة بأطر من المعدن تفاعل مع عملية الطهي العادي وتلف الفرن.

اختبار أواني الطهي قبل الاستخدام

تعد أغلب الأواني والأدوات المقاومة للحرارة وغير المعدنية آمنة للاستخدام في الفرن. وبالرغم من ذلك، فهناك بعض الأواني لا تصلح للاستخدام في الميكروويف. اتبع تلك الخطوات الواردة أدناه للتعرف على ما إذا كان من الممكن استخدام الأواني في الميكروويف.

1 ضع الوعاء المراد اختباره بجانب كوب المعايرة المملوء بالماء داخل الفرن.

2 قم بتسخين الوعاء وكوب المعايرة لمدة دقيقة على الطاقة العالية (HIGH).

- إذا ارتفعت درجة حرارة الماء ولكن الوعاء لا يزال باردًا، فهذا معناه أن الوعاء آمن للميكروويف.
- أما إذا لم تتغير درجة حرارة الماء وأصبح الوعاء دافئًا، فهذا معناه أنه غير آمن للاستخدام في فرن الميكروويف

⚠ تنبيه

- هناك بعض العناصر التي تحتوي على مستويات عالية من الرصاص أو المعدن غير مناسبة للطهي في الميكروويف.
- يجب اختبار الأواني للتأكد من قابليتها الآمنة للاستخدام في الميكروويف.
- توخ الحذر دائمًا أثناء إخراج الأواني من الفرن، حيث تمتص بعض الأطباق الحرارة من الطعام المطهي ولذا، فقد تكون الأواني ساخنة.

دليل الطهي

نصائح الطهي

راقب الطعام الموجود في الفرن بحذر أثناء الطهي. الإرشادات المعطاة في الوصفات الخاصة بالرفع، والتقليب، وما إلى ذلك هي أقل الخطوات المُوصى بها. إذا كان الطعام يبدو مطهي بشكل غير متساوٍ، فما عليك سوى القيام ببعض التعديلات الضرورية لحل المشكلة.

- **التغطية**: قم بتغطية الطبق بورق الزبدة (ورق غير شمعي) أو غلاف بلاستيكي لاصق مخصص للاستخدام في فرن المايكروويف. يبقي الغطاء الحرارة والبخار مما يساعد في طهي الأطعمة أسرع.
- **التقليب**: قلّب من الخارج نحو المركز حيث أن الطعام الموجود في الجزء الخارجي من الطبق يسخن بشكل أسرع.
- **وقت الثبات**: يسمح وقت الثبات بالانتهاء من طهي الأطعمة وكذلك يساعد في مزج النكهات وتعزيزها. يسمح للطعام بالبقاء في وضع الثبات في الفرن من 3 دقائق حتى 10 دقائق بعد إزالته من الفرن.
- **وقت الطهي**: اضبط وقت الطهي وفقًا لدرجة حرارة المكونات. تستغرق المكونات الباردة-الثلجية وقت أطول من المكونات التي بدرجة حرارة الغرفة.
- **الرش بالمياه**: يجب رش بعض الأطعمة قليلة الرطوبة مثل قطع الشوي والخضراوات بالمياه قبل الطهي أو تغطيتها لتحتفظ بالرطوبة.
- **الترتيب**: سيُطهى الجزء العلوي من الأطعمة السميكة أسرع من الجزء السفلي. قلّب الأطعمة عدة مرات أثناء الطهي.
- **الثقب**: اثقب الأطعمة ذات القشور أو الجلود أو الأغشية قبل الطهي لتجنب انفجارها.
  - تشمل مثل هذه الأطعمة صفار البيض أو بياضه، والجندوفلي، والمحار، والبطاطس، والخضروات والفواكه الأخرى الكاملة.
- **شكل الطعام**: يمكن لأجهزة المايكروويف اختراق 2 سم فقط من الطعام. وبذلك ينضج الجزء الخارجي من الطعام فقط بواسطة طاقة المايكروويف؛ أما الباقي فينضج عند انتقال الطاقة إلى الداخل.
  - ضع الأجزاء ذات السُمك العالي من الأطعمة مثل اللحوم أو الدواجن أو الأسماك في الجزء الخارجي من الأدوات للمساعدة في طهيها بشكل متساوي.
  - شكّل الأطعمة على هيئة دوائر وخواتم إذا كان ذلك ممكنًا.
- **الكثافة**: تطهى الأطعمة الخفيفة، والإسفنجية مثل الكيك والخبز أسرع من الأطعمة .الثقيلة، السميكة مثل أجزاء الشهي والطواجن.
- **العظام والدهون**: توصل العظام الحرارة والدهون تطهى أسرع من اللحوم. لذلك كن حذرًا عند طهى اللحوم التي تحتوي على الدهون أو العظام.
- **الكمية**: كلما وضعت كمية أكبر من الطعام، زاد الوقت المطلوب للطهي.
- **الحماية**: قم بتغطية أركان الأطباق مربعة الشكل بشرائط وزق الألمونيوم لمنع الطهي الزائد عن اللزوم. لا تستخدم الكثير من الألمونيوم وتأكد من أن الألمونيوم يحمي الطبق. إذا اقترب الألمونيوم بشدة من حوائط الفرن أثناء الطهي، فيمكن أن يحدث تقوس.

استكشاف الأعطال وإصلاحها

أسئلة متكررة

أسئلة شائعة

س: ما هي المشكلة التي أدت إلى انخفاض وميض ضوء مصباح الفرن؟

ج: يوجد عدة مشكلات تؤدي إلى ذلك. إما أن مصباح الفرن قد تلف أو أن الدائرة الكهربية قد حدث بها فشل.

س: هل تنتقل الطاقة المكروية خلال شاشة العرض الموجودة في الباب؟

ج: لا. صُنعت الفتحات أو المنافذ للسماح للضوء بالنفاذ؛ لكنها لا تسمح بذلك للطاقة الميكروية.

س: لماذا يصدر صوت الصافرة عن لمس أي من الأزرار الموجودة على لوحة التحكم؟

ج: يصدر صوت الصافرة للتأكيد على الإدخال الصحيح للإعداد.

س: هل سيتأثر مستوى أداء الميكروويف عند تشغيله دون وجود شيء بداخله؟

ج: أجل. لا تُشغّل الميكروويف دون وجود شيء بداخله.

س: ما سبب انفجار البيض في بعض الأحيان؟

ج: عند خبز البيض أو قليه أو سلقه دون قشره قد ينفجر الصفار بسبب تكّون البخار داخل الغشاء. ولمنع ذلك، عليك ببساطة ثقب الصفار قبل الطهي. لا تضع البيض بقشره داخل الميكروويف أبدًا.

س: لماذا يُوصى بوقت الانتظار بعد انتهاء الميكروويف من الطهي؟

ج: بعد انتهاء الفرن من عملية الطهي، يستمر طهي الطعام أثناء وضع الانتظار. يُنهي وقت الانتظار طهي الطعام بشكل متساوي. ويعتمد وقت الانتظار على كثافة الطعام.

س: لماذا لا يطهي الفرن دائمًا بنفس السرعة المذكورة في دليل الطهي؟

ج:

- تحقق من دليل الطهي مرة أخرى لتتأكد من أنك اتبعت الإرشادات بشكل صحيح، وكذلك لترى ما الذي يسبب اختلافات في وقت الطهي.
- الأوقات وإعدادات الحرارة المذكورة في دليل الطهي مجرد اقتراحات تم اختيارها لتجنب الطهي الزائد عن اللزوم؛ وهذه هي المشكلة الأكثر شيوعًا في التعود على استخدام ذلك الفرن.
- يتطلب الاختلاف في حجم الأطعمة وشكلها، ووزنها، وأبعادها وقت طهي أطول.
- اعتمد على حكم الخاص جنبًا إلى جنب مع اقتراحات دليل الطهي لفحص حالة الطعام، مثلما قد تفعل عند استخدام الموقد التقليدي.

قبل الاتصال بمركز الخدمة

افحص فرن المايكروويف مرة أخرى عند ظهور أي من الأعراض التالية أثناء استخدامه. قد يكون ذلك فشلًا.

التشغيل

الأعراض	السبب المحتمل والحل
فرن المايكروويف لا يعمل	**سلك الطاقة غير متصل، الباب مفتوح، أو لم يتم إعداد وقت للطهي.** • قم بتوصيل سلك الطاقة. • أغلق باب الفرن. • اضبط وقت الطهي.

الأعراض	السبب المحتمل والحل
فرن المايكروويف لا يعمل	**قد ينفجر المنصهر في منزلك أو يتم فصل قاطع الدائرة. أو الجهاز موصل بمأخذ قاطع صدمات الدائرة الكهربائية الأرضي، وحدث فصل لقاطع الدائرة الخاص بالمأخذ.** • تحقق من صندوق التوصيلات الكهربائية الأساسية واستبدل المنصهر أو أعد ضبط قاطع الدائرة لا تزد من سعة المنصهر. إذا كانت المشكلة تتعلق بتجاوز حمل الدائرة، فاطلب المساعدة من كهربائي مؤهل لتصليحها. • أعد ضبط قاطع الدائرة على قاطع صدمات الدائرة الكهربائية الأرضي. أما إذا استمرت المشكلة، فاتصل بكهربائي للحصول على مساعدة.
حدوث تقوس كهربائي أو شرر	**الأواني المستخدمة غير آمنة للاستخدام في الميكروويف أو الفرن قيد التشغيل وهو فارغ.** • ولذا، فعليك استخدام أواني آمنة للميكروويف. في حالة الشك، اختبر الأواني قبل استخدامها. • لا تقم بتشغيل فرن وهو فارغ.
وقت اليوم خاطئ	**حدث انقطاع في التيار الكهربي.** • أعِد ضبط الوقت مجددًا. انظر قسم إعدادات الساعة لتتمكن من إعادة ضبط وقت اليوم.
الأطعمة غير مطهية بشكل متساوٍ	**يتم استخدام أواني غير آمنة للميكروويف، أو إعدادات الطهي غير صحيحة.** • اختبر الأواني للتأكد أنها آمنة للاستخدام داخل الميكروويف. • لا تقم بالطهي دون استخدام الطبق الزجاجي. • قم بتقليب الطعام أثناء الطهي. • قم بإذابة الطعام المجمد بالكامل قبل بدء عملية الطهي. • اضبط الوقت الصحيح للطهي ومستوى الطاقة.
الأطعمة غير مطهية	**إعدادات الطهي وطرقها غير صحيحة.** • قم بتغيير وقت الطهي أو مستوى الطاقة.
الأطعمة غير مطهية جيدًا	**يتم استخدام أواني غير آمنة للميكروويف، أو إعدادات الطهي غير صحيحة.** • اختبر ما إذا كانت الأواني آمنة للاستخدام في الميكروويف. • قم بإذابة الطعام المجمد بالكامل قبل بدء عملية الطهي. • قم بتغيير وقت الطهي أو مستوى الطاقة. • تأكد من عدم انسداد منافذ التهوية.
إذابة الثلج بشكل غير سليم	**يتم استخدام أواني غير آمنة للميكروويف، أو إعدادات الطهي غير صحيحة.** • اختبر ما إذا كانت الأواني آمنة للاستخدام في الميكروويف. • قم بتغيير وقت إذابة الثلج أو الوزن. • قم بتقليب الطعام أثناء دورة إذابة الثلج.

مذكرة

مذكرة

مذكرة

