LG
Life's Good

HASZNÁLATI ÚTMUTATÓ

IPS LED MONITOR
(LED MONITOR*)

* Az LG LED monitorok LED-háttérvilágítású LCD monitorok.

A készülék használatbavétele előtt figyelmesen olvassa el az útmutatót, és őrizze meg, mert később szüksége lehet rá.

34UC98 34CB98
34UC88 34CB88

www.lg.com

TARTALOMJEGYZÉK

LICENC ---------- 3

ÖSSZESZERELÉS ÉS ELŐKÉSZÍTÉS --- 4

- A termék felépítése ---------- 4
- Támogatott illesztőprogramok és szoftverek ------- 5
- A készülék és a gombok leírása ---------- 6
  - A joystick gomb használata
  - Bemeneti csatlakozó
- A monitor mozgatása és felemelése ---------- 8
- A monitor szerelése ---------- 9
  - A talpazat felszerelése (34UC98)
  - A talpazat felszerelése (34UC88, 34CB88, 34CB98)
  - Asztali elhelyezés
  - A talp magasságának beállítása
  - A képernyő dőlésszögének beállítása
  - Kábelek elrendezése
  - A Kensington zár használata
  - A talp és az állványtest levétele
  - A fali rögzítőlap felszerelése
  - Falra szerelés

A MONITOR HASZNÁLATA ---------- 18

- Csatlakoztatás személyi számítógéphez ---------- 18
  - HDMI-csatlakozás
  - A DisplayPort csatlakoztatása
  - Thunderbolt csatlakozás
- Csatlakoztatás AV eszközhöz ---------- 20
  - HDMI-csatlakozás
- Perifériák csatlakoztatása ---------- 20
  - USB-kábelkapcsolat – számítógép
  - Fejhallgató csatlakoztatása

FELHASZNÁLÓI BEÁLLÍTÁSOK ------ 22

- A főmenü aktiválása ---------- 22
  - A fő menüfunkciók
- Felhasználói beállítások ---------- 23
  - Menübeállítások
  - Gyorsbeállítások
  - PBP
  - Kép
  - Hang
  - Általános
  - Alapbeállítás

HIBAELHÁRÍTÁS ---------- 33

MŰSZAKI ADATOK ---------- 35

- Gyári támogatott üzemmód ---------- 37
- HDMI időzítés (Videó) ---------- 37
- Visszajelző LED ---------- 37

LICENC

Minden típushoz különböző licenc tartozik. A licenccel kapcsolatos további információkért látogasson el a *www.lg.com* weboldalra.

The terms HDMI and HDMI High-Definition Multimedia Interface, and the HDMI logo are trademarks or registered trademarks of HDMI Licensing LLC in the United States and other countries.

A VESA, a VESA embléma, a DisplayPort Compliance embléma és a Dualmode DisplayPort Compliance embléma a Video Electronics Standards Association bejegyzett védjegye.

A MaxxAudio és az egyéb MAXX védjegyek a Waves Audio Ltd. védjegyei és/vagy bejegyzett védjegyei.

The SuperSpeed USB Trident logo is a registered trademark of USB Implementers Forum, Inc.

ÖSSZESZERELÉS ÉS ELŐKÉSZÍTÉS

A termék felépítése

A termék használata előtt kérjük, ellenőrizze le, hogy minden tartozék megtalálható-e a dobozban. Ha valamelyik tartozék hiányzik, forduljon ahhoz a forgalmazóhoz, ahol a készüléket vásárolta. A készülék és tartozékai eltérhetnek az itt láthatóktól.

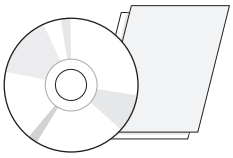

CD (Használati útmutató Szoftver / Útmutatók) / Kártyák

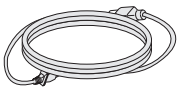

Tápkábel

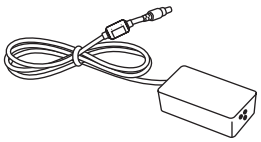

AC-DC adapter

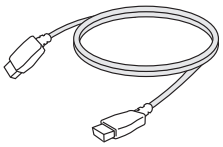

HDMI-kábel

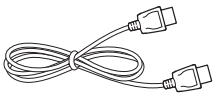

DisplayPort-kábel

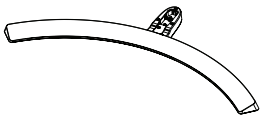

Talp

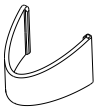

Kábeltartó

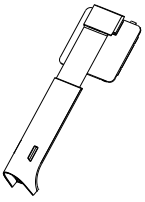

34UC98

Állványtest

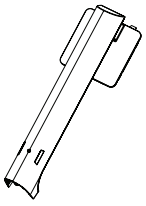

34UC88, 34CB88, 34CB98

Állványtest

FIGYELEM

- A biztonság és a termék teljesítményének biztosításához mindig eredeti tartozékokat használjon.
- A garancia nem terjed ki a bizonytalan eredetű tartozékok használata által okozott károkra és sérülésekre.
- A mellékelt alkatrészek használatát javasoljuk.
- Ha nem LG-tanúsítvánnyal ellátott kábelt használ, akkor előfordulhat, hogy a kép nem jelenik meg, vagy hogy a kép zajos lesz.

MEGJEGYZÉS

- A részegységek eltérhetnek az itt láthatóktól.
- A készülék nagyobb teljesítménye érdekében, a használati útmutatóban szereplő minden termékinformáció és specifikáció előzetes értesítés nélkül megváltozhat.
- Az opcionális tartozékok beszerzéséhez látogasson el egy elektronikai szaküzletbe vagy webáruházba, vagy forduljon ahhoz a forgalmazóhoz, ahol a készüléket vásárolta.
- A mellékelt tápkábel a régiótól függően eltérő lehet.

Támogatott illesztőprogramok és szoftverek

Ellenőrizze a terméke által támogatott illesztőprogramokat és szoftvereket, és tekintse meg a termékhez mellékelt CD-n található útmutatókat.

Illesztőprogramok és szoftverek	Telepítési prioritás	34UC98, 34CB98	34UC88, 34CB88
Monitor illesztőprogramja	Ajánlott	O	O
ASM illesztőprogram	Szükséges	O	X
OnScreen Control	Ajánlott	O	O
Dual Controller	Opcionális	O	O
True Color Pro	Opcionális	X	X

- Kötelező és ajánlott: A legújabb verziót a mellékelt CD-n vagy a LGE honlapján (*www.lg.com*) találhatja meg.
- Opcionális: Az LGE weboldaláról (*www.lg.com*) töltheti le és telepítheti a legújabb verziót.

A készülék és a gombok leírása

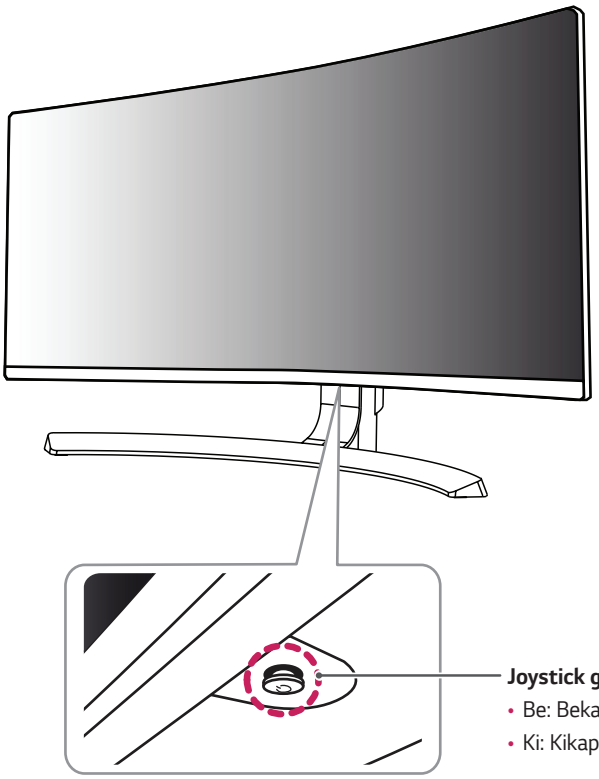

Joystick gomb / Visszajelző LED
- Be: Bekapcsolás
- Ki: Kikapcsolás

A joystick gomb használata

A monitor funkcióit egyszerűen vezérelheti a joystick gomb megnyomásával vagy az ujjával balra/jobbra elmozdítva azt.

Alapfunkciók

		**Bekapcsolás**	Nyomja meg a joystick gombot egyszer az ujjával a monitor bekapcsolásához.
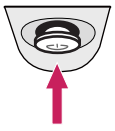		**Kikapcsolás**	Nyomja meg és tartsa lenyomva a joystick gombot egyszer az ujjával a monitor kikapcsolásához.
	◄/►	**Hangerő szabályozása**	A hangerőt a joystick gombot balra/jobbra mozgatva szabályozhatja.

MEGJEGYZÉS

- A joystick gomb a monitor alján található.

Bemeneti csatlakozó

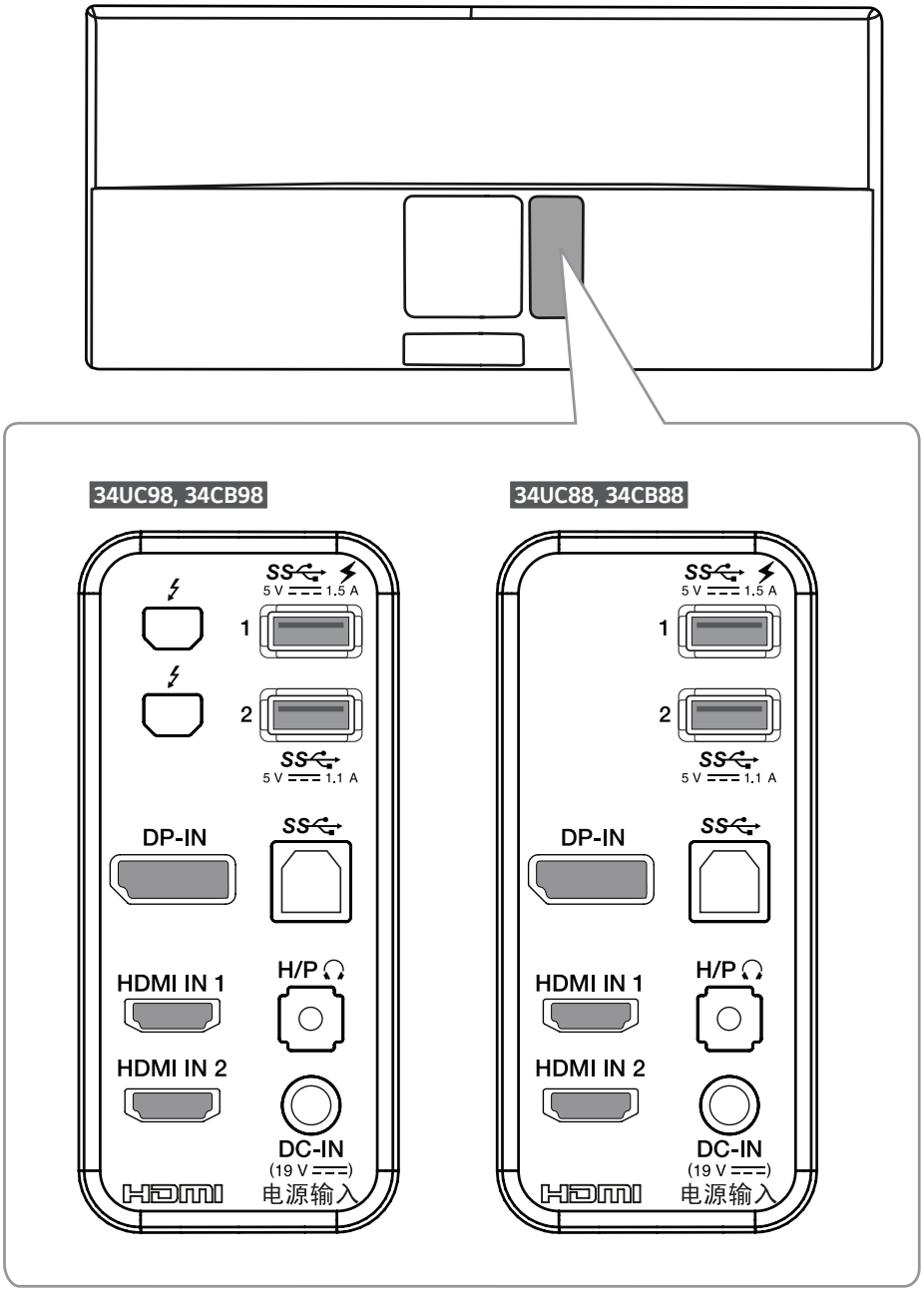

A monitor mozgatása és felemelése

Kövesse ezen utasításokat, hogy a monitor mozgatásakor vagy felemelésekor megóvja azt a karcolásoktól vagy egyéb sérülésektől, illetve formától és mérettől függetlenül biztonságosan szállíthassa.

- A monitort szállítás előtt az eredeti dobozában vagy csomagolásában ajánlatos elhelyezni.
- A monitor mozgatása vagy felemelése előtt húzza ki a tápkábelt és az összes többi kábelt.
- Tartsa erősen a monitor alját és oldalát. Ne fogja meg a panelt.

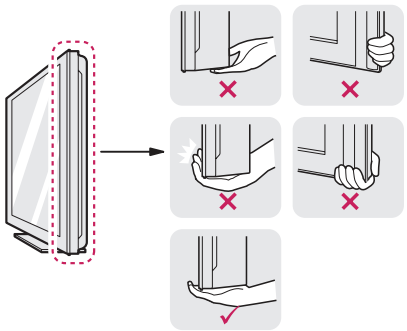

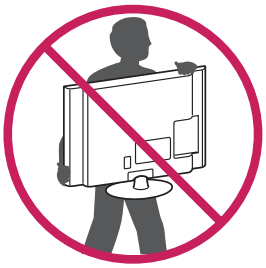

- Amikor tartja, fordítsa el magától a monitort, nehogy a képernyő megkarcolódjon.
- A monitort a szállítás során óvja az ütődésektől és a túlzott rázkódástól.
- A monitor mozgatásakor tartsa azt függőleges helyzetben, és ne fordítsa a monitort az oldalára, illetve ne döntse oldalra.

FIGYELEM

- Lehetőleg ne érintse meg a monitor képernyőjét.
  - Ellenkező esetben károsodhat a képernyő vagy a képek előállításához használt képpontok.

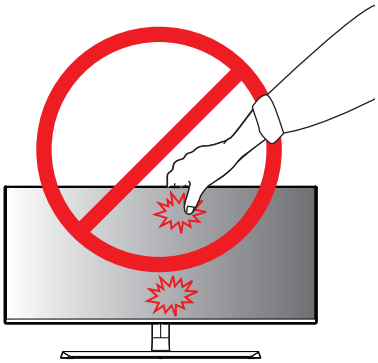

- Ha talapzat nélkül használja a monitorpanelt, annak joystick gombja instabillá teheti a monitort vagy adott esetben hozzájárulhat annak leeséséhez. A monitor leesése kárt okozhat a készülékben és személyi sérülés kockázatával is járhat. Emellett, a joystick gomb is elromolhat.

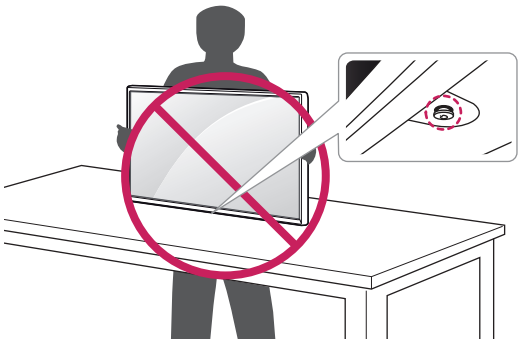

A monitor szerelése

A talpazat felszerelése (34UC98)

1

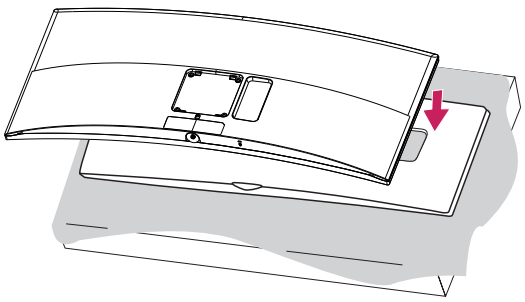

FIGYELEM

- A kijelző megóvása érdekében fektesse a monitort kijelzővel lefelé a dobozban található szivacsra.

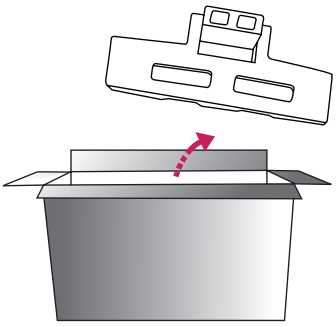

2

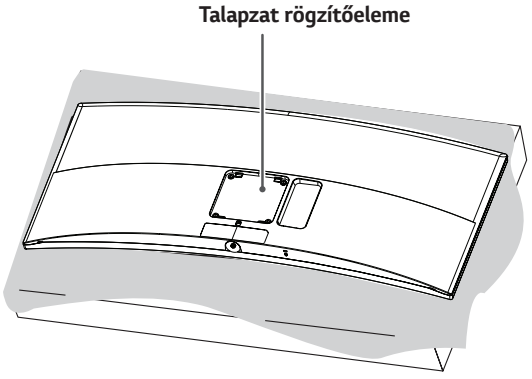

3

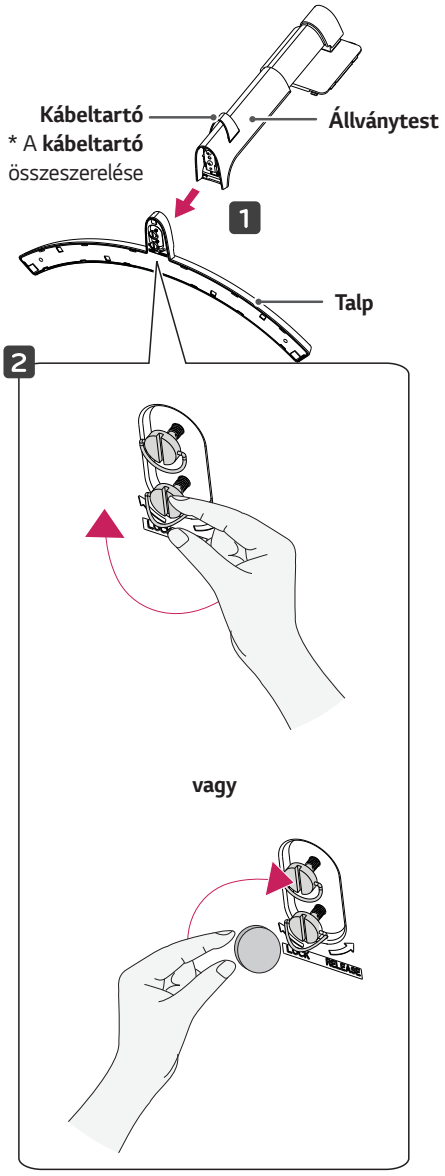

4

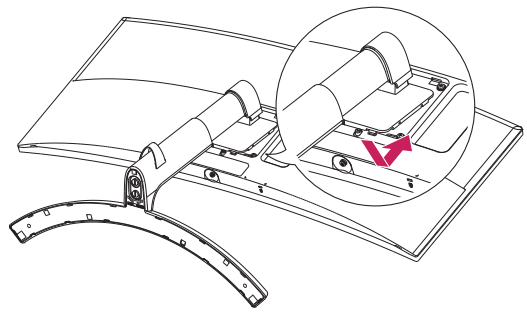

5

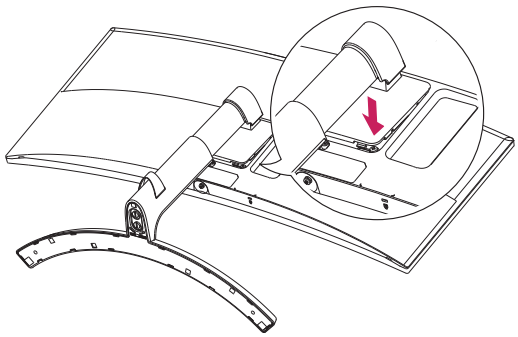

MEGJEGYZÉS

- Nyomja az állványt, míg a gomb a helyére nem kerül.

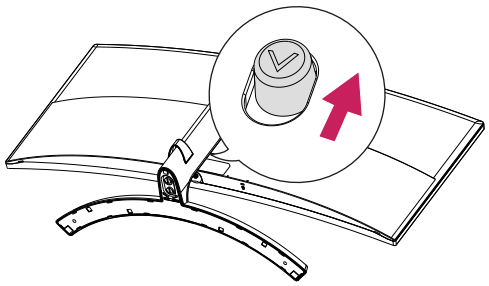

FIGYELEM

- A dokumentumban látható illusztrációk általános eljárásokat mutatnak be, ezért az ábrák eltérhetnek a tényleges termék megjelenésétől.
- Ha túlzottan nagy erővel húzza meg a csavarokat, az a monitor károsodását okozhatja. A készülék garanciája nem vonatkozik az így okozott kárra.
- Ne szállítsa a monitort fejjel lefelé úgy, hogy csak a talpazatot fogja. Ilyenkor az állvány kicsúszhat a monitorból, és személyi sérülést okozhat.
- Ha megemeli vagy áthelyezi a monitort, ne érjen a képernyőhöz. A képernyőre kifejtett erő annak sérülését okozhatja.

A talpazat felszerelése (34UC88, 34CB88, 34CB98)

1

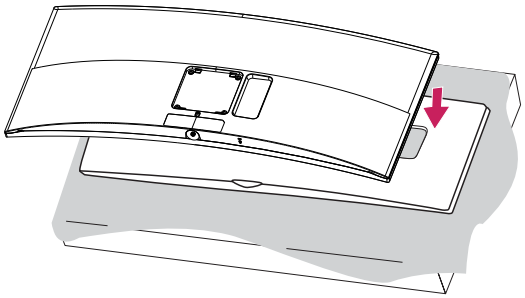

FIGYELEM

- A kijelző megóvása érdekében fektesse a monitort kijelzővel lefelé a dobozban található szivacsra.

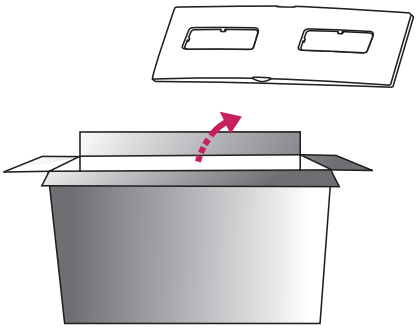

2

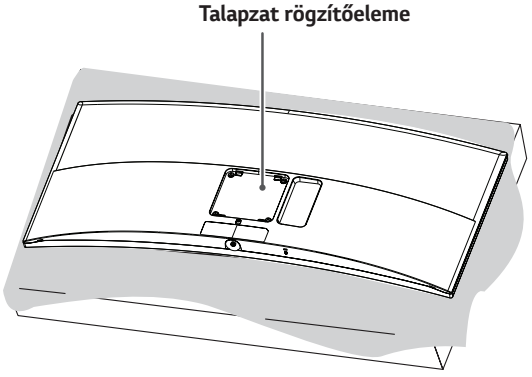

3

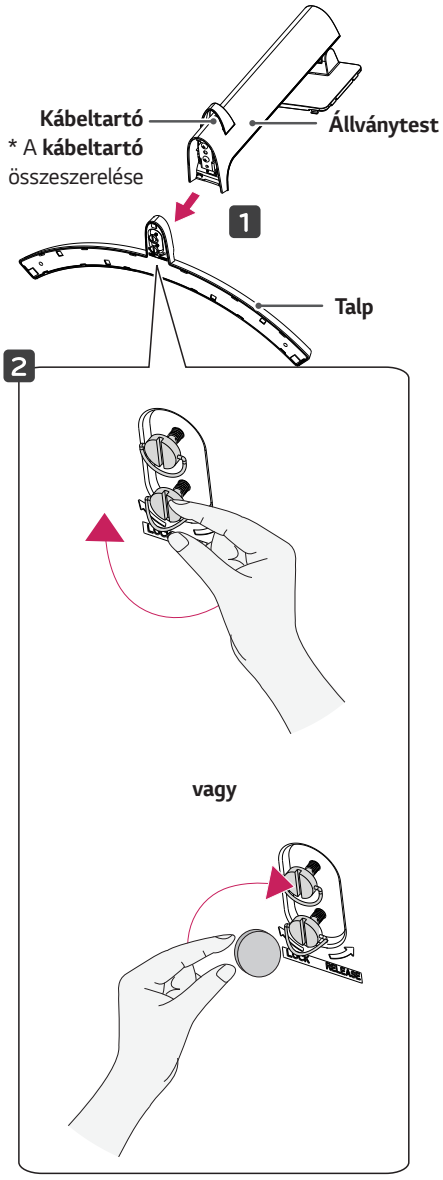

4

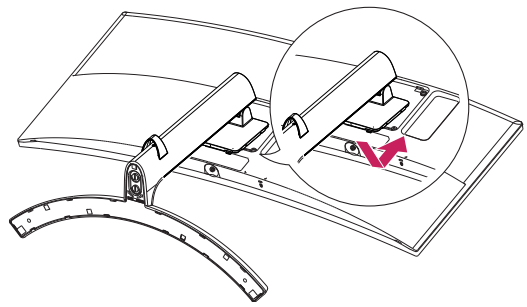

5

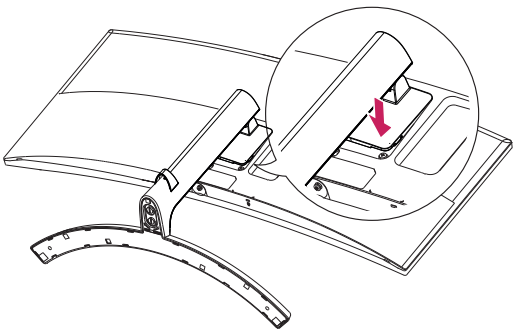

MEGJEGYZÉS

- Nyomja az állványt, míg a gomb a helyére nem kerül.

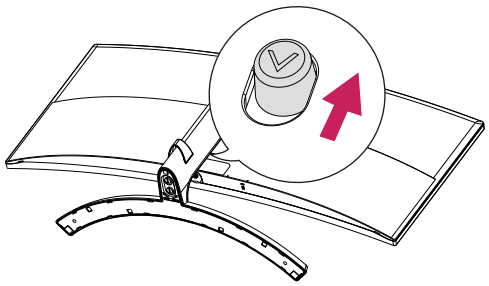

FIGYELEM

- A dokumentumban látható illusztrációk általános eljárásokat mutatnak be, ezért az ábrák eltérhetnek a tényleges termék megjelenésétől.
- Ha túlzottan nagy erővel húzza meg a csavarokat, az a monitor károsodását okozhatja. A készülék garanciája nem vonatkozik az így okozott kárra.
- Ne szállítsa a monitort fejjel lefelé úgy, hogy csak a talpazatot fogja. Ilyenkor az állvány kicsúszhat a monitorból, és személyi sérülést okozhat.
- Ha megemeli vagy áthelyezi a monitort, ne érjen a képernyőhöz. A képernyőre kifejtett erő annak sérülését okozhatja.

Asztali elhelyezés

1 Emelje fel a monitort, és helyezze az asztalra függőleges helyzetben. A megfelelő szellőzés biztosítása érdekében a monitort legalább 100 mm távolságra helyezze a faltól.

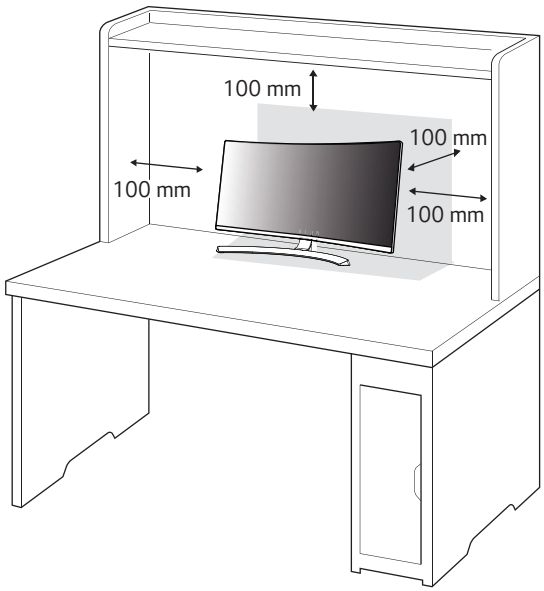

2 Csatlakoztassa a hálózati adaptert a monitorhoz, majd csatlakoztassa a tápkábelt a fali aljzatba.

34UC98

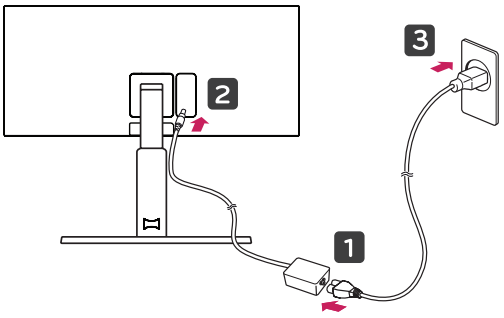

34UC88, 34CB88, 34CB98

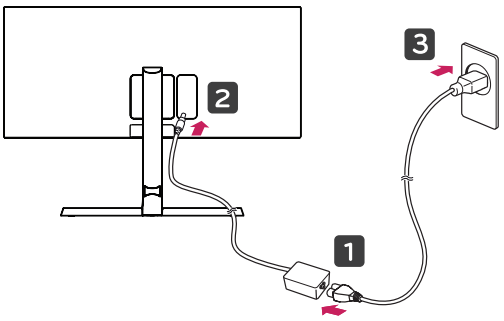

3 A monitor bekapcsolásához nyomja meg a monitor alján található joystick gombot.

FIGYELEM

- A monitor mozgatása vagy felszerelése előtt húzza ki a tápkábelt. Fennáll az áramütés veszélye.

A tápkábel csatlakoztatásával kapcsolatos figyelmeztetések

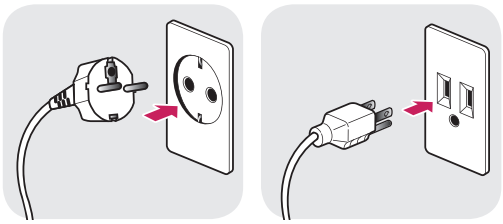

100-240 V ~

- Ügyeljen rá, hogy minden esetben a termék csomagjában található tápkábelt használja, illetve, hogy a tápkábelt csak földelt fali csatlakozóhoz csatlakoztassa.
- Ha egy másik tápkábelre van szüksége, keresse fel helyi termékforgalmazóját vagy a legközelebbi márkakereskedést.

A talp magasságának beállítása

1 Állítsa a talpra felszerelt monitort függőleges helyzetbe.
2 Fogja meg stabilan mindkét kezével a monitort, és állítsa be.

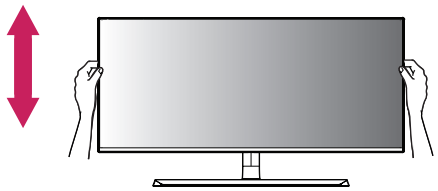

34UC98 **Max. 110,0 mm**

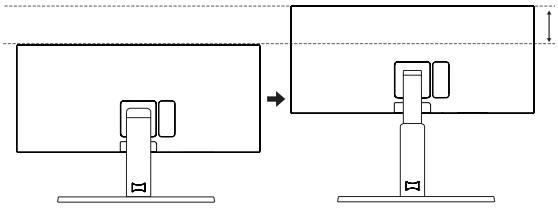

34UC88, 34CB88, 34CB98 **Max. 120,0 mm**

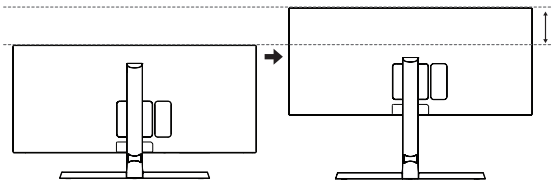

VIGYÁZAT

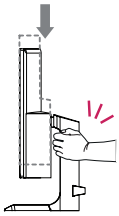

- A képernyő magasságának beállításakor ne tegye a kezét az állványtestre, mert becsípheti az ujjait.

A képernyő dőlésszögének beállítása

1 Állítsa a talpra felszerelt monitort függőleges helyzetbe.
2 Állítsa be a képernyő dőlésszögét.

34UC98

A kényelmes megtekintés érdekében a képernyő dőlésszöge -5° és 15° fok között állítható előre- vagy hátrafelé.

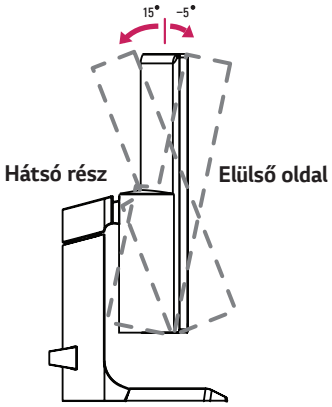

34UC88, 34CB88, 34CB98

A kényelmes megtekintés érdekében a képernyő dőlésszöge -5° és 20° fok között állítható előre- vagy hátrafelé.

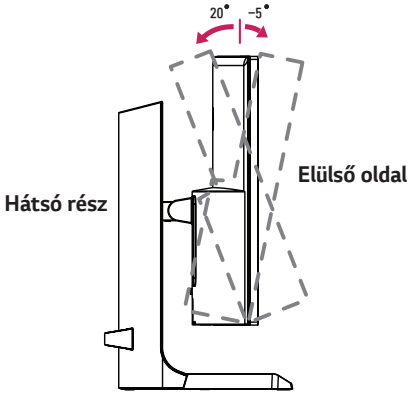

VIGYÁZAT

- A képernyő beállításakor az ujjsérülések elkerülése érdekében ne tartsa a monitor keretének alsó részét az ábrán látható módon.

34UC98

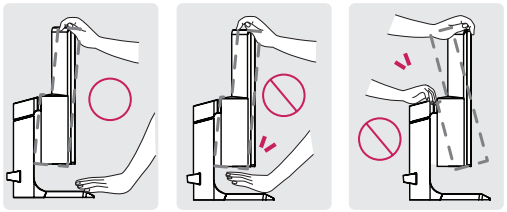

34UC88, 34CB88, 34CB98

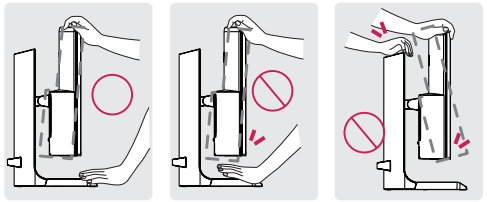

- Legyen óvatos, ne érintse, illetve ne nyomja meg a képernyő területét, amikor a képernyő dőlésszögét beállítja.

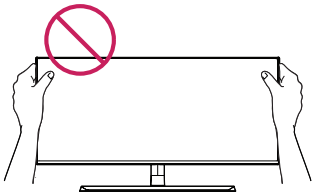

MEGJEGYZÉS

- A monitor bal és jobb oldalát kis mértékben lefelé vagy felfelé is lehet dönteni (max. 3°). Állítsa be a monitor felső részét horizontálisan.

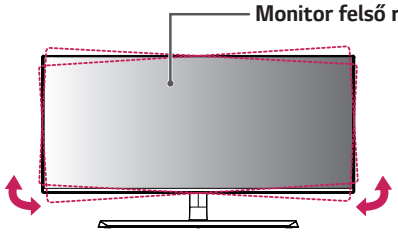

Kábelek elrendezése

Rendezze el a kábeleket a kábeltartó segítségével (lásd az ábrát).

34UC98

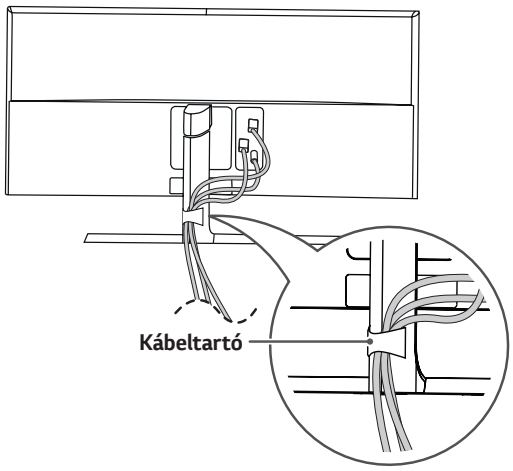

34UC88, 34CB88, 34CB98

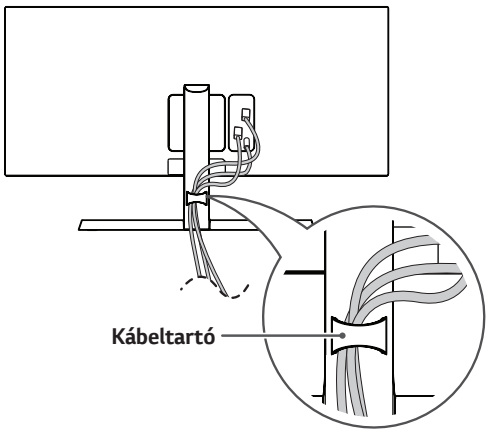

A Kensington zár használata

A Kensington biztonsági rendszer csatlakozója a monitor alsó felén található.

A felszereléssel és használattal kapcsolatos további tudnivalókért nézze meg a Kensington zár használati útmutatóját, vagy keresse fel a *http://www.kensington.com* honlapot.

Rögzítse a monitort egy asztalhoz a Kensington biztonsági rendszer segítségével.

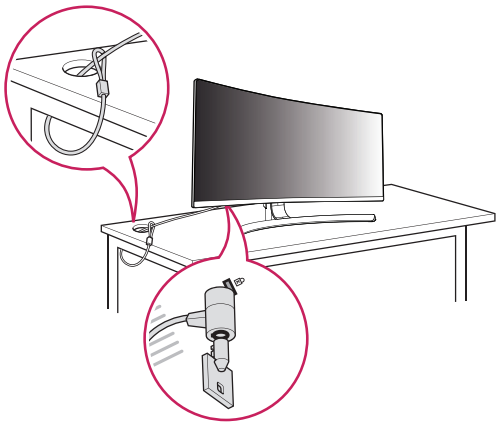

MEGJEGYZÉS

- A Kensington biztonsági rendszer opcionális tartozék. Az opcionális tartozékokat a legtöbb elektronikai szaküzletben beszerezheti.

A talp és az állványtest levétele

1. Fektesse le a monitort képernyővel lefelé. A karcolások elkerülése érdekében takarja le a képernyőt egy puha ruhával.
2. A monitor hátulján, középen, alul található gomb megnyomásával veheti le az állványt a monitorról.

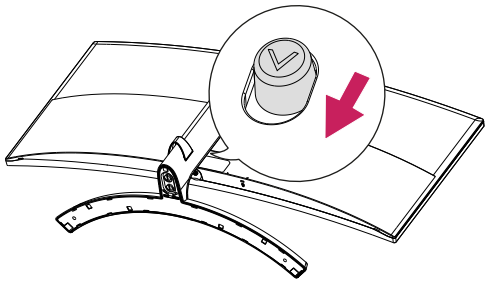

A fali rögzítőlap felszerelése

Ez a monitor megfelel a fali rögzítőlapra vagy egyéb kompatibilis eszközökre vonatkozó specifikációknak.

1. Fektesse le a monitort képernyővel lefelé. A monitorpanel (képernyő) védelme érdekében egy puha ruhával, vagy a termékhez mellékelt monitorvédő burkolattal takarja le a képernyő felületét.
2. Távolítsa el a monitor hátuljára erősített négy csavart.
3. Helyezze a fali rögzítőlapot a monitorra, és állítsa be azt a csavarfuratok segítségével.
4. Csavarhúzó segítségével húzza meg a négy csavart, hogy a lapot a monitorhoz rögzítse.

MEGJEGYZÉS

- A fali rögzítő külön kapható.
- További felszerelési információkért nézze meg a fali rögzítőlap szerelési útmutatóját.
- Ügyeljen, hogy a fali rögzítőlap felszerelése során ne alkalmazzon túl nagy erőt, mivel azzal a képernyő sérülését okozhatja.

Falra szerelés

A megfelelő légáramlás érdekében a monitort legalább 100 mm távolságra szerelje fel a faltól, és minden oldalon hagyjon kb. 100 mm szabad helyet. Részletes felszerelési útmutatásért forduljon a legközelebbi márkakereskedéshez. Vagy olvassa el a döntött fali tartókonzol felszerelésével és beállításával kapcsolatos tájékoztatást az útmutatóban.

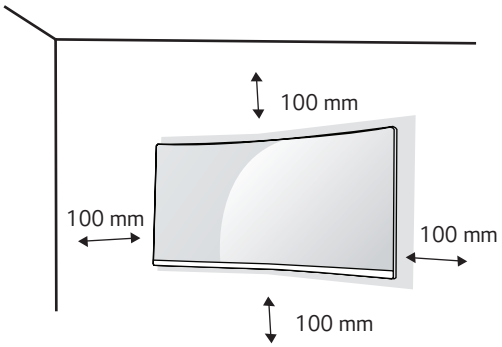

A monitor falra szereléséhez csatlakoztassa a (külön beszerezhető) fali tartókonzolt a monitor hátuljához.

Győződjön meg róla, hogy a fali tartókonzol biztonságosan van a monitorhoz és a falhoz rögzítve.

1 Ha a szabványosnál hosszabb csavarokat használ, azzal a készülék belsejének károsodását okozhatja.

2 A VESA szabványnak nem megfelelő csavar kárt tehet a termékben, a monitor pedig leeshet. Az LG Electronics nem vállal felelősséget a szabványostól eltérő csavarok használatából eredő balesetekért.

Fali konzol (mm)	100 x 100
Állvány csavarja	M4 x L10
Szükséges csavarok	4
Fali rögzítőlap (opcionális)	RW120 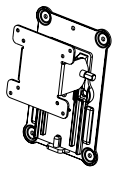

MEGJEGYZÉS

- A VESA szabványban előírt csavarokat használjon.
- A falikonzol-készlet tartalmazza a szerelési útmutatót és a szükséges alkatrészeket is.
- A fali tartókonzol opcionális tartozék. Az opcionális tartozékokat a helyi termékforgalmazótól szerezheti be.
- A csavar hossza falikonzolonként eltérő lehet. Ügyeljen rá, hogy megfelelő hosszúságú csavarokat használjon.
- További információkért kérjük, nézze meg a falikonzol használati útmutatóját.

FIGYELEM

- Az áramütés elkerülése érdekében húzza ki a tápkábelt, mielőtt a monitort elmozdítja vagy szereli.
- Ha a monitort a plafonra vagy ferde falra szereli fel, akkor a monitor leeshet, ami sérülést okozhat. Csak az LG által jóváhagyott fali konzolt használjon, és konzultáljon a helyi forgalmazóval vagy más szakemberrel.
- Ha túlzottan nagy erővel húzza meg a csavarokat, az a monitor károsodását okozhatja. A készülék garanciája nem vonatkozik az így okozott kárra.
- VESA szabványnak megfelelő fali rögzítőt és csavarokat használjon. A készülék garanciája nem vonatkozik a nem megfelelő tartozékok használata miatt bekövetkező károkra.
- A monitor hátuljától mérve az egyes behelyezett csavarok hossza nem haladhatja meg a 8 mm-t.

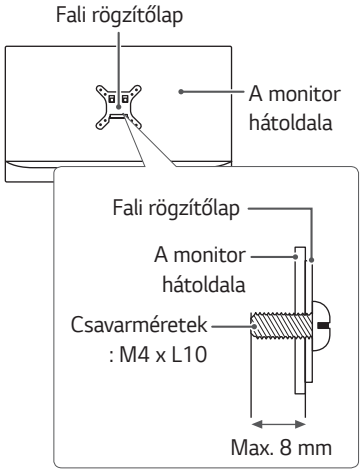

A MONITOR HASZNÁLATA

- Az alábbi utasítások a 34UC98 típusra vonatkoznak. Az útmutatóban szereplő ábrák eltérhetnek a valódi terméktől.

Nyomja meg a joystick gombot, lépjen a **Menu (Menü)** → **Quick Settings (Gyors beállítások)** → **Input (Bemenet)** elemre, majd válassza ki a bemenet opciót.

FIGYELEM

- Ne fejtsen ki nyomást a képernyőre hosszabb ideig. Ez a kép torzulását okozhatja.
- Huzamosabb ideig ne jelenítse meg a képernyőn ugyanazt az állóképet. Ez a kép beégését okozhatja. Ha lehetséges, alkalmazzon képernyővédőt.

MEGJEGYZÉS

- Amikor a tápkábelt a kimenethez csatlakoztatja, használjon földelt (3 lyukas) foglalatot vagy földelt fali csatlakozót.
- A monitor vibrálhat, amikor hideg helyen kapcsolják be. Ez a jelenség nem rendellenes.
- Néha piros, zöld vagy kék pöttyök jelenhetnek meg a képernyőn. Ez a jelenség nem rendellenes.

Csatlakoztatás személyi számítógéphez

- Ez a monitor támogatja a *Plug and Play szolgáltatást.

* Plug and Play: olyan szolgáltatás, amely lehetővé teszi, hogy Ön anélkül adjon hozzá egy eszközt a számítógépéhez, hogy bármit újra kellene konfigurálnia vagy bármilyen illesztőprogramot kellene telepíteni.

HDMI-csatlakozás

Továbbítja a digitális video- és audiojeleket a számítógépről a monitorhoz. Csatlakoztassa a számítógépet a monitorhoz HDMI-kábel segítségével, az alábbi ábrán láthatóak szerint.

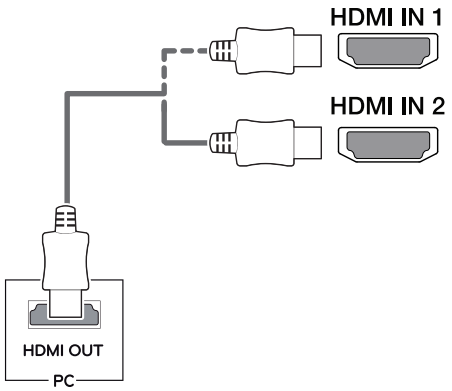

FIGYELEM

- Ügyeljen rá, hogy a készülékhez mellékelt HDMI-kábelt használja. Más kábel használata a készülék meghibásodásához vezethet.
- Ha a számítógépet HDMI-kábellel csatlakoztatja a monitorhoz, az kompatibilitási problémát okozhat.
- Ha DVI-HDMI vagy DVI-DP (DisplayPort) átalakítót csatlakoztat a HDMI-kábelre, az kompatibilitási problémákat okozhat.
- HDMI-tanúsítvánnyal ellátott kábelt használjon. Ha nem HDMI-tanúsítvánnyal ellátott kábelt használ, akkor előfordulhat, hogy nem jelenik meg a kép, vagy hogy csatlakozási hiba jelentkezik.
- Ajánlott HDMI-kábel típusok
  - High-Speed HDMI®/™-kábel
  - High-Speed with Ethernet HDMI®/™-kábel

A DisplayPort csatlakoztatása

Továbbítja a digitális video- és audiojeleket a számítógépről a monitorhoz. Csatlakoztassa a monitort a számítógéphez a DisplayPort kábel segítségével, az alábbi ábrán láthatóak szerint:

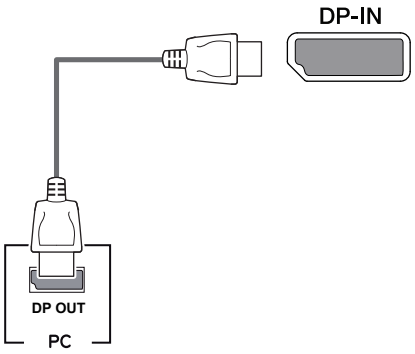

MEGJEGYZÉS

- A számítógép DP (DisplayPort) verziójától függően előfordulhat, hogy nincs kép vagy hang.
- Ügyeljen rá, hogy a készülékhez mellékelt DisplayPort kábelt használja. Más kábel használata a készülék meghibásodásához vezethet.
- Mini DP-DP (Mini DisplayPort-DisplayPort) kábel használata esetén javasoljuk a DisplayPort 1.2-es kábel használatát.

Thunderbolt csatlakozás

34UC98, 34CB98

A Thunderbolt (⚡) port lehetőséget biztosít Önnek a nagy felbontású kijelzőt vagy nagy teljesítményű adateszközt csatlakoztasson a monitorhoz. Csatlakoztassa külső eszközét a monitorhoz a Thunderbolt kábel használatával az alább ábrázolt módon.

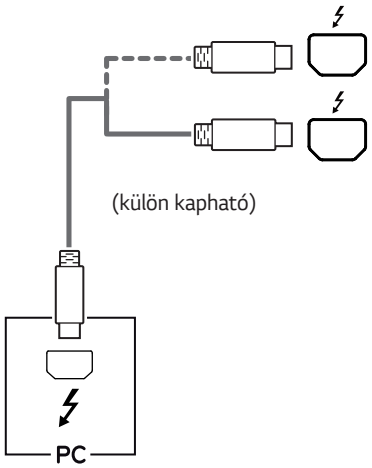

MEGJEGYZÉS

- A portok maximális adatátviteli sebessége 20 Gb/s.
- Ügyeljen rá, hogy minden esetben szabványos Thunderbolt (⚡) kábelt használjon. Más kábel használata a készülék meghibásodásához vezethet.
- A Thunderbolt (⚡) csatolófelületet a Windows 7, Windows 8.1 a Windows 10 és a Mac rendszerek támogatják.
- Előfordulhat, hogy a Mac készülékek nem támogatják az ajánlott felbontást vagy bizonyos funkciókat.
- A kétmonitoros rendszer Thunderbolt (⚡) interfészen keresztüli és Daisy Chain topológiában való csatlakoztathatósága a videokártya teljesítményétől függ.

Csatlakoztatás AV eszközhöz

HDMI-csatlakozás

A HDMI továbbítja a digitális video- és audiojeleket az AV-eszközről a monitorhoz. Csatlakoztassa az AV-eszközt a monitorhoz HDMI-kábel segítségével, az alábbi ábrán láthatóak szerint.

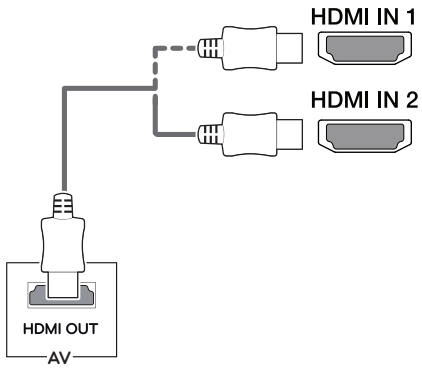

MEGJEGYZÉS

- Ügyeljen rá, hogy a készülékhez mellékelt HDMI-kábelt használja. Más kábel használata a készülék meghibásodásához vezethet.
- Ha DVI-HDMI vagy DVI-DP (DisplayPort) átalakítót csatlakoztat a HDMI-kábelre, az kompatibilitási problémákat okozhat.
- HDMI-tanúsítvánnyal ellátott kábelt használjon. Ha nem HDMI-tanúsítvánnyal ellátott kábelt használ, akkor előfordulhat, hogy nem jelenik meg a kép, vagy hogy csatlakozási hiba jelentkezik.
- Ajánlott HDMI-kábel típusok
  - High-Speed HDMI®/™-kábel
  - High-Speed with Ethernet HDMI®/™-kábel

Perifériák csatlakoztatása

USB-kábelkapcsolat – számítógép

A terméken található USB-port USB-elosztóként működik.

MEGJEGYZÉS

- Gondoskodjon róla, hogy a termék használata előtt telepítse a legújabb Windows OS javítócsomagot.
- A perifériás eszközök külön kaphatók.
- Az USB-elosztóhoz egyaránt csatlakoztathat billentyűzetet, egeret vagy USB-eszközt.
- A **Quick Charge (Gyors töltés)** funkció kizárólag az USB1-es porton keresztül használható. Ha **Quick Charge (Gyors töltés)** funkciót **On (Be)** állapotba állítja, az adatátvitel az USB1-es porton keresztül nem lehetséges (pl.: billentyűzet, egér vagy egyéb USB-tárolóeszközök csatlakoztatása a monitorhoz). (Lépjen be a **General (Általános)** > **Quick Charge (Gyors töltés)** menübe a **Quick Charge (Gyors töltés) On (Be)** vagy **Off (Ki)** állapotba állításához.)
- A töltési sebesség készülékenként eltérő lehet.



FIGYELEM

Figyelmeztetés USB-tárolóeszköz használata esetére

- Előfordulhat, hogy automatikus felismerőprogrammal ellátott, vagy saját illesztőprogramot használó USB-eszközöket nem ismer fel a készülék.
- Előfordulhat, hogy egyes USBtárolóeszközök használata nem támogatott, illetve azok nem működnek tökéletesen.
- Ajánlott egy, tápellátással rendelkező USB-elosztó vagy merevlemez-meghajtó használata. (Elégtelen tápellátás esetén előfordulhat, hogy a készülék nem ismeri fel megfelelően az USB-tárolóeszközt.)

HDMI/DP (DisplayPort) kapcsolat

Az USB 3.0 használatához csatlakoztassa a tartozékként mellékelt A-B típusú USB 3.0 kábelt a számítógéphez.

Az USB IN porthoz csatlakoztatott perifériás eszközök vezérelhetők a számítógépről.

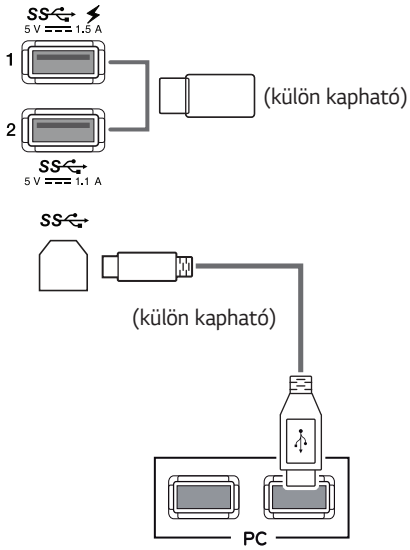

Thunderbolt csatlakozás

34UC98, 34CB98

Az USB IN porthoz csatlakoztatott perifériás eszközök vezérelhetők a számítógépről.

Ha módosítja a bemenetet a menüben, miközben a készülék csatlakoztatva van a Thunderbolt (⚡) porton keresztül, akkor előfordulhat, hogy az USB-porton keresztül csatlakoztatott eszközzel való kapcsolat nem működik megfelelően.

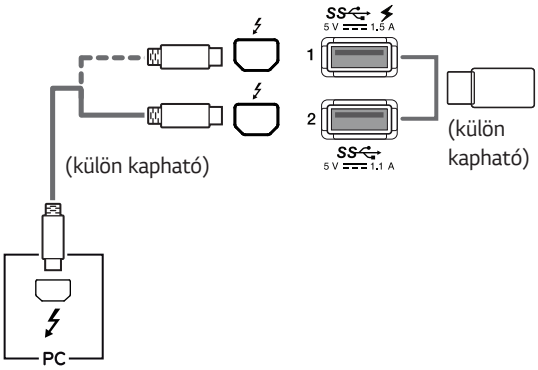

Fejhallgató csatlakoztatása

A perifériákat a fejhallgató-porton keresztül csatlakoztassa a monitorhoz. Csatlakoztassa az ábra szerint.

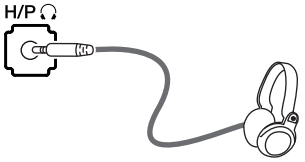

(külön kapható)

MEGJEGYZÉS

- A perifériás eszközök külön kaphatók.
- Ha Szögben álló csatlakozójú fejhallgatót használ, akkor az problémát okozhat másik külső eszköz monitorhoz való csatlakoztatása során. Ezért javasolt Egyenes csatlakozójú fejhallgató használata.



Szögben álló | Egyenes

- A számítógép és a külső eszköz audiobeállításaitól függően előfordulhat, hogy a fejhallgató és a hangszóró funkciói korlátozottak.

FELHASZNÁLÓI BEÁLLÍTÁSOK

A főmenü aktiválása

1 Nyomja meg a joystick gombot a monitor alján.
2 Mozgassa a joystick gombot felfelé/lefelé (▲ / ▼) és balra/jobbra (◄ / ►) az opciók beállításához.
3 Nyomja meg ismét a joystick gombot a főmenüből való kilépéshez.

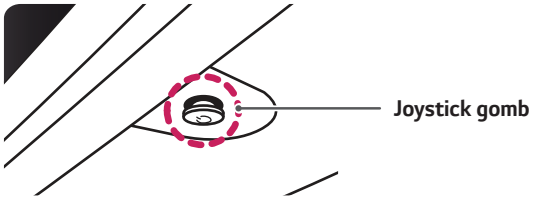

Gomb	Menüállapot		Leírás
	**Főmenü letiltva**		A főmenü aktiválása.
	Főmenü engedélyezve		Kilépés a főmenüből. (A gomb lenyomva tartásával kikapcsolható a monitor. A monitort így bármikor kikapcsolhatja, akkor is, amikor aktív a képernyőmenü)
	◄	**Főmenü letiltva**	A monitor hangerejének beállítása.
		Főmenü engedélyezve	A **Menu (Menü)** funkcióinak megnyitása.
	►	**Főmenü letiltva**	A monitor hangerejének beállítása.
		Főmenü engedélyezve	Az **Input (Bemenet)** funkció megnyitása.
	▲	**Főmenü letiltva**	A főmenü aktiválása.
		Főmenü engedélyezve	Elindítja a **Game Mode (Játék üzemmód)** funkciót.
	▼	**Főmenü letiltva**	A főmenü aktiválása.
		Főmenü engedélyezve	A monitor kikapcsolása.

A fő menüfunkciók



Főmenü	Leírás
Menu (Menü)	A képernyőbeállítások konfigurálása.
Game Mode (Játék üzemmód)	A képüzemmódot játékokra optimalizált üzemmódba állítja.
Input (Bemenet)	A bemeneti mód beállítása.
Monitor Off (Monitor Ki)	A monitor kikapcsolása.
Exit (Kilépés)	Kilépés a főmenüből.

Felhasználói beállítások

Menübeállítások

1 Az OSD menu (Képernyőmenü) megtekintéséhez nyomja meg a monitor alján található joystick gombot, majd lépjen be a **Menu (Menü)** elembe.
2 Konfigurálja az opciókat a joystick felfelé/lefelé/balra/jobbra mozgatásával.
3 A felsőbb menübe való visszatéréshez vagy egyéb menüelemek beállításához mozgassa a joystick gombot ◄ irányba vagy nyomja meg azt (◉ / Ok).
4 Ha ki szeretne lépni a képernyőmenüből, mozgassa a joystick gombot ◄ irányba, amíg ki nem lép.

• Amikor belép a menübe, a gomb használatára vonatkozó utasítások megjelennek a képernyő jobb alsó sarkában.


Quick Settings


PBP


Picture


Sound


General


Reset

Az opciók ismertetése az alábbiakban található.

Menü		Leírás
Quick Settings (Gyors beállítások)	**Brightness (Fényerő)**	A képernyő kontrasztjának és fényerejének beállítása.
	Contrast (Kontraszt)	
	Volume (Hangerő)	A hangerő beállítása. **MEGJEGYZÉS** • Beállíthatja a **Mute (Némítás)** / **Unmute (Némítás feloldása)** elemet a joystick gombot ▼ irányba mozgatva a **Volume (Hangerő)** menün belül.
	Input (Bemenet)	A bemeneti üzemmód kiválasztása.
	Ratio (Arány)	A képernyő arányának beállítása
PBP	**PBP**	A képernyő két bemeneti módban, egy képernyőn való megjelenítése.
Picture (Kép)	**Picture Mode (Képüzemmód)**	Az adott funkcióra optimalizált képernyőmódra vált.
	Picture Adjust (Képbeállítás)	A **Sharpness (Képélesség),** a **Black Level (Fekete szint)** és a **DFC** értékének módosítására szolgál.
	Game Adjust (Játékbeállítás)	A **Response Time (Válaszidő)**, a **FreeSync** és a **Black Stabilizer (Fekete stabilizáló)** értékének módosítására szolgál.
	Color Adjust (Színbeállítás)	A **Gamma**, a **Color Temp (Színhőmérséklet)** és szín beállítására **Six Color (Hat szín)**.
Sound (Hang)		A **MaxxAudio**, **MaxxAudio Settings (MaxxAudio Beállítások)** és a **Midnight Mode (Késő esti üzemmód)** beállítása.
General (Általános)		**Language (Nyelv)**, **SMART ENERGY SAVING**, **Power LED (Visszajelző LED)**, **Automatic Standby (Automatikus készenlét)**, **DisplayPort 1.2**, gyors töltés és **OSD Lock (OSD zár)** beállítások.
Reset (Alapbeállítás)		Visszatérés az alapértelmezett beállításokhoz.
◄	**Exit (Kilépés)**	Kilépés a képernyőmenüből.

FIGYELEM

• A monitor képernyőjén megjelenő (OSD-) menük kismértékben eltérhetnek a kézikönyvben szereplőktől.

Gyorsbeállítások

1 Az OSD menu (Képernyőmenü) megtekintéséhez nyomja meg a monitor alján található joystick gombot, majd lépjen be a **Menu (Menü)** elembe.
2 A joystick gomb mozgatásával lépjen az **Quick Settings (Gyors beállítások)** elemre.
3 Konfigurálja az opciókat a jobb alsó sarokban megjelenő utasításokat követve.
4 A felsőbb menübe való visszatéréshez vagy egyéb menüelemek beállításához mozgassa a joystick gombot ◀ irányba vagy nyomja meg azt (◉ / Ok).
5 Ha ki szeretne lépni a képernyőmenüből, mozgassa a joystick gombot ◀ irányba, amíg ki nem lép.

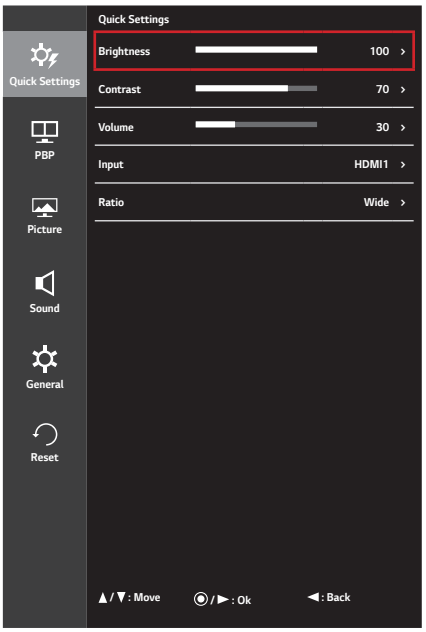

Az opciók ismertetése az alábbiakban található.

Menu (Menü) > Quick Settings (Gyors beállítások)	**Leírás**	
Brightness (Fényerő)	A képernyő kontrasztjának és fényerejének beállítása.	
Contrast (Kontraszt)		
Volume (Hangerő)	A hangerő beállítása. **MEGJEGYZÉS** • Beállíthatja a **Mute (Némítás)** / **Unmute (Némítás feloldása)** elemet a joystick gombot ▼ irányba mozgatva a **Volume (Hangerő)** menün belül.	
Input (Bemenet)	A bemeneti üzemmód kiválasztása.	
Ratio (Arány)	A képernyő arányának beállítása	
	Wide (Széles)	A videó széles képernyőn való megjelenítése, a videó jelbemenettől függetlenül.
	Original (Eredeti)	A videó megjelenítése a videó bemeneti jelének képaránya szerint.
	Cinema1 (Mozi 1)	21:9-es képarányra nagyítja a képernyőt. (1080p esetén)
	Cinema 2 (Mozi 2)	21:9-es képarányra nagyítja a képernyőt, beleértve a feliratokhoz készült alsó fekete négyzetet. (1080p esetén)
	1:1	A képarány az eredetihez képest nem változott.

MEGJEGYZÉS

• Lehetséges, hogy az ajánlott felbontásnál (3440 x 1440) a képernyő ugyanolyannak látszik **Wide (Széles)**, **Original (Eredeti)** és **1:1** képaránynál egyaránt.

PBP

1 Az OSD menu (Képernyőmenü) megtekintéséhez nyomja meg a monitor alján található joystick gombot, majd lépjen be a **Menu (Menü)** elembe.
2 A joystick gomb mozgatásával lépjen a **PBP** elemre.
3 Konfigurálja az opciókat a jobb alsó sarokban megjelenő utasításokat követve.
4 A felsőbb menübe való visszatéréshez vagy egyéb menüelemek beállításához mozgassa a joystick gombot ◀ irányba vagy nyomja meg azt (◉ / Ok).
5 Ha ki szeretne lépni a képernyőmenüből, mozgassa a joystick gombot ◀ irányba, amíg ki nem lép.

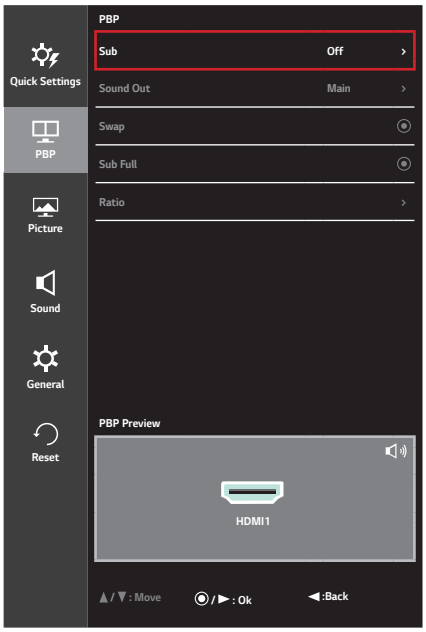

Az opciók ismertetése az alábbiakban található.

Menu (Menü) > PBP	Leírás					
Sub (Al-)	A képernyő két bemeneti módban, egy képernyőn való megjelenítése.					
	PBP csatlakoztatása		**Másodlagos képernyő (Jobb)**			
			HDMI 1	**HDMI 2**	**DisplayPort**	**Thunderbolt (⚡) (Csak a 34UC98, 34CB98 típus esetén)**
	Elsődleges képernyő (Bal)	**HDMI 1**	-	X	O	O
		HDMI 2	X	-	O	O
		DisplayPort	O	O	-	X
		Thunderbolt (⚡) (Csak a 34UC98, 34CB98 típus esetén)	O	O	X	-
Sound Out (Hang ki)	**Main (Fő-)**	A bemenet a **Main (Fő-)** képernyő bemeneti jele lesz.				
	Sub (Al-)	A bemenet a **Sub (Al-)** képernyő bemeneti jele lesz.				
Swap (Váltás)	**PBP** módban váltás a főképernyő és az alképernyő között.					
Sub Full (Alképernyő/ Teljes képernyő)	A **PBP** mód alképernyőjének átváltása széles képernyős módba.					
Ratio (Arány)	A fő- vagy az alképernyő képarányának beállítása.					
	Main (Fő-)	**Wide (Széles)**	Úgy jeleníti meg a videót, hogy az a videojel-bemenettől függetlenül illeszkedjen a PBP képernyőhöz.			
		Original (Eredeti)	A bemeneti videojel képarányának megfelelően jeleníti meg a videót a PBP képernyőn.			
	Sub (Al-)	**Wide (Széles)**	Úgy jeleníti meg a videót, hogy az a videojel-bemenettől függetlenül illeszkedjen a PBP képernyőhöz.			
		Original (Eredeti)	A bemeneti videojel képarányának megfelelően jeleníti meg a videót a PBP képernyőn.			

MEGJEGYZÉS

- Ha a **Sub (Al-)** mód ki van kapcsolva, az **Off (Ki)**, a **Sound Out (Hang ki)**, a **Swap (Váltás)**, a **Sub Full (Alképernyő/Teljes képernyő)** és a **Ratio (Képarány)** menük nem aktívak. A **Ratio (Képarány)** menü **Main (Fő-)** / **Sub (Al-)** eleme nem érhető el, ha nincs jel.

Kép

1 Az OSD menu (Képernyőmenü) megtekintéséhez nyomja meg a monitor alján található joystick gombot, majd lépjen be a **Menu (Menü)** elembe.
2 A joystick gomb mozgatásával lépjen a **Picture (Kép)** elemre.
3 Konfigurálja az opciókat a jobb alsó sarokban megjelenő utasításokat követve.
4 A felsőbb menübe való visszatéréshez vagy egyéb menüelemek beállításához mozgassa a joystick gombot ◄ irányba vagy nyomja meg azt (◉ / Ok).
5 Ha ki szeretne lépni a képernyőmenüből, mozgassa a joystick gombot ◄ irányba, amíg ki nem lép.

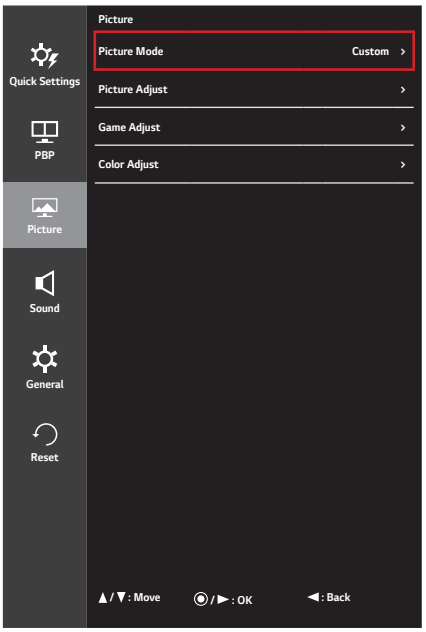

Az opciók ismertetése az alábbiakban található.

Menu (Menü) > Picture (Kép)	Leírás	
Picture Mode (Képüzemmód)	**Custom (Egyéni)**	Minden elem módosítása lehetséges. A főmenü színei változtathatók.
	Reader (Olvasó)	Dokumentumok olvasásához optimalizált képernyőüzemmód. A képernyő világosabbá tehető a képernyőmenüben.
	Photo (Fénykép)	Optimalizálja a képernyőt a fényképekhez.
	Cinema (Mozi)	Optimalizálja a képernyőt a videókhoz.
	Dark Room 1 (Sötét szoba 1)	Ez az üzemmód a sötét környezetben történő munkavégzéshez optimális fényerősséget állít be.
	Dark Room 2 (Sötét szoba 2)	Ez az üzemmód a **Dark Room 1 (Sötét szoba 1)** beállításánál alacsonyabb szintre állítja a fényerőt.
	Color Weakness (Színvak üzemmód)	Ez az üzemmód azon felhasználóknak készült, akik nem tudják megkülönböztetni a piros és a zöld színeket. Ennek a funkciónak a segítségével könnyedén meg tudják különböztetni a két színt.
	FPS Game 1 (FPS játék, 1)	Ez az üzemmód belső nézetes lövöldözős játékokhoz (FPS) javasolt.
	FPS Game 2 (FPS játék, 2)	Magasabb **Black Stabilizer (Fekete stabilizáló)** értékkel rendelkezik, mint az **FPS Game 1 (FPS játék, 1)**. Nagyon sötétben játszódó lövöldözős játékokhoz ajánlott.
	RTS Game (RTS játék)	Valós idejű stratégiai játékokhoz (RTS) ajánlott.
	Custom (Game) (Egyéni (játék))	Ebben a módban a felhasználó számos dolgot beállíthat beleértve a játékkal kapcsolatos opciókat is.
	MEGJEGYZÉS • Ha a **Picture Mode (Képüzemmód)**-ot megváltoztatják DisplayPort (DP) használata esetén, akkor a képernyő villódzhat, vagy a számítógép kijelzőjének aktuálisan használt felbontása megváltozhat.	

<table>
<tr><th>Menu (Menü) > Picture (Kép)</th><th colspan="3">Leírás</th></tr>
<tr><td rowspan="5">Picture Adjust (Képbeállítás)</td><td>Sharpness (Képélesség)</td><td colspan="2">A másodlagos képernyő élességének beállítása.</td></tr>
<tr><td rowspan="3">Black Level (Fekete szint)</td><td colspan="2">Beállíthatja a kontrasztot (csak HDMI esetén).
• Kontraszt: A videojel referenciájaként ez a legsötétebb szín, amelyet a monitor képes megjeleníteni.</td></tr>
<tr><td>High (Magas)</td><td>Megtartja a képernyő jelenlegi kontrasztarányát.</td></tr>
<tr><td>Low (Alacsony)</td><td>Csökkenti a feketeszintet, és növeli a fehérszintet a képernyő jelenlegi kontrasztarányához képest.</td></tr>
<tr><td rowspan="2">DFC</td><td>On (Be)</td><td>A fényerő automatikus beállítása a kijelzőnek megfelelően.</td></tr>
<tr><td>Off (Ki)</td><td>Kikapcsolja a DFC funkciót.</td></tr>
<tr><td rowspan="11">Game adjust (Játékbeállítás)</td><td rowspan="5">Response Time (Válaszidő)</td><td colspan="2">A megjelenített képek válaszidejének beállítása a képernyő sebessége alapján.
Normál környezet esetén ajánlott a Middle (Közepes) beállítás használata.
Gyorsan mozgó kép esetén ajánlott a High (Magas) beállítás használata.
Ha a beállítás High (Magas), a képek beéghetnek.</td></tr>
<tr><td>High (Magas)</td><td>A válaszidőt magas értékre állítja be.</td></tr>
<tr><td>Middle (Közepes)</td><td>A válaszidőt közepes értékre állítja be.</td></tr>
<tr><td>Low (Alacsony)</td><td>A válaszidőt alacsony értékre állítja be.</td></tr>
<tr><td>Off (Ki)</td><td>Nem aktív a válaszidő-javítás funkció.</td></tr>
<tr><td rowspan="3">FreeSync</td><td colspan="2">Folyamatos és természetes képet biztosít a ki- és bemeneti jelek vertikális szinkronizálása révén.

FIGYELEM
• Támogatott csatlakozó: DisplayPort.
• Támogatott grafikus kártya: Olyan grafikus kártya szükséges, amely támogatja az AMD FreeSync-et.
• Támogatott verzió: Bizonyosodjon meg arról, hogy rendelkezik a grafikus kártya legfrissebb illesztőprogramjával.
• További információkért és követelményekért látogasson el az AMD weboldalára: http://www.amd.com/FreeSync.</td></tr>
<tr><td>On (Be)</td><td>FreeSync bekapcsolása. (A FreeSync On (Be) állapotba való kapcsolása kikapcsolja a DisplayPort 1.2 opciót.)</td></tr>
<tr><td>Off (Ki)</td><td>FreeSync funkció kikapcsolása.</td></tr>
<tr><td>Black Stabilizer (Feketestabilizátor)</td><td colspan="2">A fekete kontrasztot állíthatja vele, ami jobb láthatóságot biztosít a sötét hátterek esetén.
A Black Stabilizer (Feketestabilizátor) érték növelése világosabbá teszi a képernyő sötét szürkés területeit (így könnyen megkülönböztetheti a különböző elemeket sötét hátterű játékok során is).
A Black Stabilizer (Feketestabilizátor) érték csökkentése sötétít a sötétszürke részeken és növeli a képernyő dinamikus kontrasztját.</td></tr>
</table>

Menu (Menü) > Picture (Kép)	Leírás		
Color Adjust (Színbeállítás)	**Gamma**	Egyéni gamma beállítások: **Gamma 0**, **Gamma 1**, **Gamma 2**, **Off (Ki)**. Minél nagyobb a gamma értéke, a kép annál sötétebbé válik. Hasonlóképpen, minél alacsonyabb a gamma értéke, a kép annál világosabbá válik. Ha nem kell megváltoztatnia a gamma beállítását, válassza az **Off (Ki)** állapotot.	
	Color Temp (Színhőmérséklet)	**Custom (Egyéni)**	A felhasználó tetszés szerint beállíthatja a piros, a zöld és a kék színeket.
		Warm (Meleg)	A képernyő színének beállítása vöröses tónusúra.
		Medium (Közepes)	A vörös és a kék tónus közé állítja be a képernyő színtelítettségét.
		Cool (Hűvös)	A képernyő színének beállítása kékes tónusúra.
	Red (Piros)	A kép színének testreszabása a piros, zöld és kék szín használatával.	
	Green (Zöld)		
	Blue (Kék)		
	Six Color (Hat szín)	Megfelel a felhasználó színtelítettségre vonatkozó követelményeinek azáltal, hogy beállítja a hat szín színtelítettségét és telítettségét (piros, zöld, kék, cián magenta, sárga), valamint menti a beállításokat.	
		Hue (Színárnyalat)	A képernyő színárnyalatának beállítása.
		Saturation (Szaturáció)	A képernyő szaturációjának beállítása. Minél alacsonyabb az érték, annál kevésbé telítettek és világosabbak a színek. Minél magasabb az érték, annál inkább telítettek és sötétebbek a színek.
	Reset (Alapbeállítás)	A színtelítettség alapértelmezett beállításokra való visszaállítása.	

Hang

1 Az OSD menu (Képernyőmenü) megtekintéséhez nyomja meg a monitor alján található joystick gombot, majd lépjen be a **Menu (Menü)** elembe.
2 A joystick gomb mozgatásával lépjen a **Sound (Hang)** elemre.
3 Konfigurálja az opciókat a jobb alsó sarokban megjelenő utasításokat követve.
4 A felsőbb menübe való visszatéréshez vagy egyéb menüelemek beállításához mozgassa a joystick gombot ◄ irányba vagy nyomja meg azt (◉ / Ok).
5 Ha ki szeretne lépni a képernyőmenüből, mozgassa a joystick gombot ◄ irányba, amíg ki nem lép.

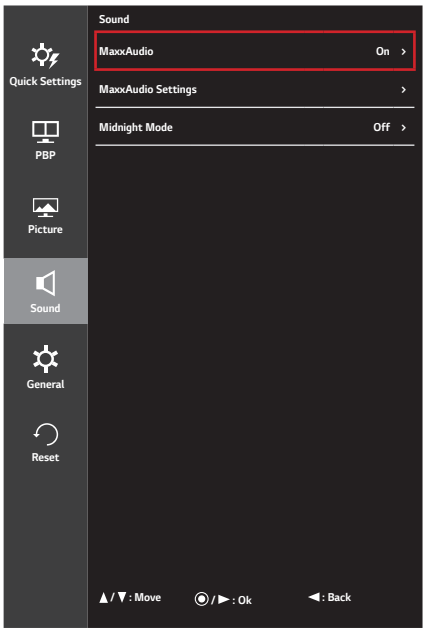

Az opciók ismertetése az alábbiakban található.

Menu (Menü) > Sound (Hang)	**Leírás**	
MaxxAudio	**On (Be)**	A Technical GRAMMY Award® díjas Waves MaxxAudio® egy studiominőségű hangeszközcsomag, mely kiváló audioélményt biztosít.
	Off (Ki)	A **MaxxAudio** funkció kikapcsolása.
MaxxAudio Settings (MaxxAudio Beállítások)	A felhasználó manuálisan beállíthatja a hangminőséget.	
	MaxxBass	Mélyhang-kiemelés.
	MaxxTreble	Magashang-kiemelés.
	MaxxDialog	Párbeszéd-kiemelés.
	Maxx3D	Fokozza a hang háromdimenziós hatását.
	Reset (Alapbeállítás)	Visszaállítja a hangminőséget a gyári beállításokra.
Midnight Mode (Késő esti üzemmód)	**On (Be)**	Teljes minőségben élvezheti a hangzást, alacsony hangerő mellett.
	Off (Ki)	Kikapcsolja az **Midnight Mode (Késő esti üzemmód)** funkciót.

Általános

1 Az OSD menu (Képernyőmenü) megtekintéséhez nyomja meg a monitor alján található joystick gombot, majd lépjen be a **Menu (Menü)** elembe.
2 A joystick gomb mozgatásával lépjen a **General (Általános)** elemre.
3 Konfigurálja az opciókat a jobb alsó sarokban megjelenő utasításokat követve.
4 A felsőbb menübe való visszatéréshez vagy egyéb menüelemek beállításához mozgassa a joystick gombot ◄ irányba vagy nyomja meg azt (◉ / Ok).
5 Ha ki szeretne lépni a képernyőmenüből, mozgassa a joystick gombot ◄ irányba, amíg ki nem lép.

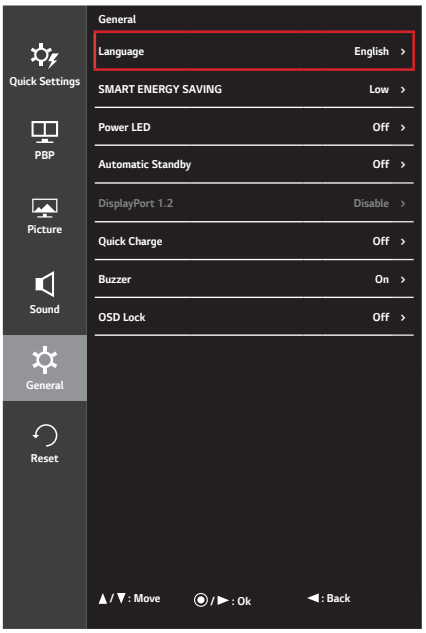

Az opciók ismertetése az alábbiakban található.

Menu (Menü) > General (Általános)	**Leírás**	
Language (Nyelv)	A képernyőmenü nyelvének beállítása.	
SMART ENERGY SAVING	Takarítson meg energiát a fényerősségkompenzációs-algoritmussal.	
	High (Magas)	Energiatakarékosság a nagy hatékonyságú **SMART ENERGY SAVING** funkció használatával.
	Low (Alacsony)	Energiatakarékosság a kis hatékonyságú **SMART ENERGY SAVING** funkció használatával.
	Off (Ki)	Az **SMART ENERGY SAVING** funkció kikapcsolása.
Power LED (Visszajelző LED)	Be-/kikapcsolja a monitor alján található tápellátásjelző LED-et.	
	On (Be)	A tápellátásjelző automatikusan bekapcsol.
	Off (Ki)	A tápellátásjelző automatikusan kikapcsol.
Automatic Standby (Automatikus készenlét)	Egy funkció, amelyik automatikusan kikapcsolja a monitort, ha adott ideig nem történik semmi a képen. Beállíthatja az időzítőt az automatikus kikapcsoláshoz. (**Off (Ki)**, **4H (4 óra)**, **6 H (6 óra)**, **8 H (8 óra)**)	
DisplayPort 1.2	A **DisplayPort 1.2** engedélyezése vagy letiltása. **MEGJEGYZÉS** • Ügyeljen rá, hogy a videokártyája által támogatott DisplayPort verzió szerint legyen be- illetve kikapcsolva. Ha videokártyája nem kompatibilis az 1.2-es verzióval, akkor kapcsolja **Disable (ki)** ezt a funkciót. • Ha a **DisplayPort 1.2** ki van kapcsolva, videokártyája 10 bites kimenetét nem tudja használni.	

Menu (Menü) > General (Általános)	Leírás	
Quick Charge (Gyors töltés)	A **Quick Charge (Gyors töltés)** funkció gyorsan feltölti az USB 3.0-s porthoz csatlakoztatott készüléket.	
	On (Be)	Bekapcsolja az **Quick Charge (Gyors töltés)** funkciót.
	Off (Ki)	Kikapcsolja az **Quick Charge (Gyors töltés)** funkciót.
	MEGJEGYZÉS • A **Quick Charge (Gyors töltés)** funkció kizárólag az USB1-es porton keresztül használható. Ha **Quick Charge (Gyors töltés)** funkciót **On (Be)** állapotba állítja, az adatátvitel az USB1-es porton keresztül nem lehetséges (pl.: billentyűzet, egér vagy egyéb USB-tárolóeszközök csatlakoztatása a monitorhoz). • A töltési sebesség készülékenként eltérő lehet.	
Buzzer (Hangjelző)	Ezzel a funkcióval állíthatja be monitora hangjelzőjének hangját, mikor a monitort **On (Be)** vagy **Off (Ki)** állapotba kapcsolja.	
	On (Be)	Engedélyezi a monitor **Buzzer (Hangjelző)** funkcióját.
	Off (Ki)	Letiltja a monitor **Buzzer (Hangjelző)** funkcióját.
OSD Lock (OSD zár)	Ez a funkció letiltja a menük konfigurációját és beállíthatóságát.	
	On (Be)	Bekapcsolja az **OSD Lock (OSD zár)** funkciót.
	Off (Ki)	Kikapcsolja az **OSD Lock (OSD zár)** funkciót.
	MEGJEGYZÉS • Minden funkció ki van kapcsolva a **Quick Settings (Gyors beállítások)** menüpont alatt, kivéve a következőket: **Brightness (Fényerő)**, **Contrast (Kontraszt)**, **Volume (Hangerő)**, és **Input (Bemenet)**, továbbá a **General (Általános)** menüpont alatt az **OSD Lock (OSD zár)**.	

Alapbeállítás

1 Az OSD menu (Képernyőmenü) megtekintéséhez nyomja meg a monitor alján található joystick gombot, majd lépjen be a **Menu (Menü)** elembe.
2 A joystick gomb mozgatásával lépjen a **Reset (Alapbeállítás)** elemre.
3 Konfigurálja az opciókat a jobb alsó sarokban megjelenő utasításokat követve.
4 A felsőbb menübe való visszatéréshez vagy egyéb menüelemek beállításához mozgassa a joystick gombot ◄ irányba vagy nyomja meg azt (◉ / Ok).
5 Ha ki szeretne lépni a képernyőmenüből, mozgassa a joystick gombot ◄ irányba, amíg ki nem lép.

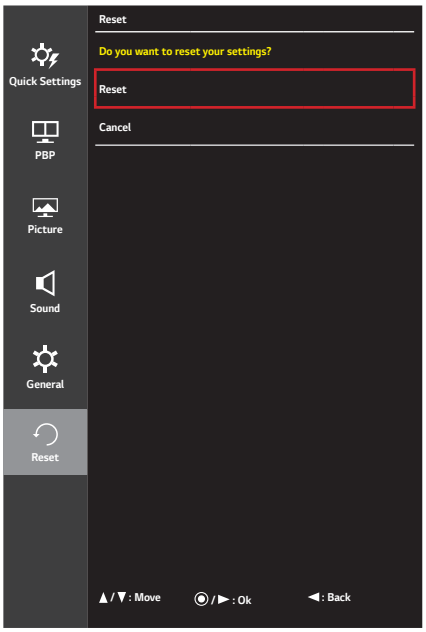

Az opciók ismertetése az alábbiakban található.

Menu (Menü) > Reset (Alapbeállítás)	**Leírás**
Do you want to reset your settings? (Szeretné visszaállítani a beállításokat?)	
Reset (Alapbeállítás)	Visszatérés az alapértelmezett beállításokhoz.
Cancel (Mégse)	A visszaállítás visszavonása.

HIBAELHÁRÍTÁS

Semmi nem jelenik meg a képernyőn.	
Be van dugva a monitor tápkábele?	• Ellenőrizze, hogy a tápkábel megfelelően csatlakozik-e az aljzathoz.
Világít a tápellátásjelző LED?	• Ellenőrizze a tápkábel csatlakozását, és nyomja meg a bekapcsológombot.
Be van kapcsolva a készülék, és a tápellátásjelző LED fehér színű?	• Ellenőrizze, hogy engedélyezve van-e a csatlakoztatott bemenet (**Menu (Menü)** > **Quick Settings (Gyors beállítások)** > **Input (Bemenet)**).
A tápellátásjelző LED villog?	• Ha a monitor energiatakarékos üzemmódban van, a kijelző bekapcsolásához mozgassa meg az egeret, vagy nyomjon meg egy gombot a billentyűzeten. • Ellenőrizze, hogy a számítógép be van-e kapcsolva.
Megjelent az **OUT OF RANGE (TARTOMÁNYON KÍVÜL)** üzenet?	• Ez akkor történik, amikor a számítógéptől (grafikus kártyáról) érkező jelek a monitor vízszintes vagy függőleges frekvenciatartományán kívül esnek. A megfelelő frekvencia beállításához tekintse meg az útmutató Műszaki adatok című részét.
Megjeleníti a készülék a **No Signal (Nincs jel)** üzenetet?	• Ez akkor jelenik meg, ha a jelkábel a számítógép és a monitor között nincs csatlakoztatva. Ellenőrizze a kábelt, és csatlakoztassa újra.
Lehetséges, hogy a képernyő nem jelenik meg megfelelően, ha a DisplayPort 1.2 csatlakozót egy Mac terméken konfigurálja.	• Nem mindegyik Mac termék támogatja a DisplayPort 1.2 csatlakozót. További információért forduljon a gyártóhoz.

Megjelenik az OSD Lock (OSD zár) üzenet.	
Vannak olyan funkciók, amelyek nem érhetők el, amikor megnyomja a Menü gombot?	• A képernyőmenü le van zárva. Válassza ki a következőket: **Menu (Menü)** > **General (Általános)**, és állítsa az **OSD Lock (OSD zár)** opciót **Off (Ki)** helyzetbe.

A képernyőn megmarad egy kép.	
Akkor is megmarad a kép, ha a monitor ki van kapcsolva?	• Ugyanazon állókép hosszú ideig történő kijelzése károsíthatja a képernyőt, és a kép beégését eredményezi. • A monitor élettartamának meghosszabbítása érdekében használjon képernyővédőt.

A képernyőn a megjelenítés nem stabil és rázkódik. / A monitoron megjelenített képek szellemképesek.	
A megfelelő felbontást választotta ki?	• Ha a kiválasztott felbontás HDMI 1080i 60/50 Hz (váltott soros), lehetséges, hogy a képernyő vibrál. Módosítsa a felbontás 1080p értékre vagy az ajánlott felbontásra.

MEGJEGYZÉS

- Függőleges frekvencia: egy kép megjelenítéséhez a képernyőt másodpercenként több tucatszor frissíteni kell, mint egy fénycsövet. A másodpercenkénti frissítések számát függőleges frekvenciának vagy képfrissítési sebességnek nevezzük, mértékegysége a Hz.
- Vízszintes frekvencia: azt az időt, amely egy vízszintes vonal megjelenítéséhez szükséges, vízszintes ciklusnak nevezzük. Ha 1-et elosztunk a vízszintes intervallummal, az eredmény a másodpercenként megjelenített vízszintes sorok száma. Ezt nevezzük vízszintes frekvenciának, és kHz-ben fejezzük ki.

MEGJEGYZÉS

- Ellenőrizze le, hogy a grafikus kártya felbontása vagy frekvenciája a monitor által megengedett tartományon belül van-e, és állítsa a kívánt (optimális) felbontásúra a Windows **Vezérlőpult** > **Kijelző** > **Beállítások** menüpontjában. (A beállítások a használt operációs rendszer függvényében eltérhetnek.)
- Ha a grafikus kártya nem az ajánlott (optimális) felbontásra van beállítva, akkor előfordulhat, hogy torzul a szöveg és homályos a képernyő, illetve hogy nem látszik a teljes kijelző vagy elállítódik a képernyő.
- A beállítási módszerek eltérhetnek a számítógéptől vagy az operációs rendszertől függően, és a grafikus kártya teljesítményétől függően előfordulhat, hogy egyes felbontások nem érhetők el. Ebben az esetben vegye fel a kapcsolatot a számítógép vagy a grafikus kártyáról gyártójával, és kérjen segítséget.
- Előfordulhat, hogy néhány grafikus kártya nem támogatja a 3440x1440-as felbontást. Ha a felbontás nem jeleníthető meg, forduljon a grafikus kártya gyártójához.

A kijelző színe nem megfelelő.	
Nem a megfelelő színek jelennek meg a kijelzőn (16 színű)?	• Állítsa a színt 24 bitesre (true color) vagy magasabbra. Windows operációs rendszer esetén a **Vezérlőpult** > **Kijelző** > **Beállítások** > **Színminőség** menüpontban. (A beállítások a használt operációs rendszer függvényében eltérhetnek.)
A kijelző színe instabilnak vagy monokrómnak tűnik?	• Ellenőrizze, hogy a jelkábel csatlakoztatása megfelelő-e. Csatlakoztassa újra a kábelt, vagy helyezze be újra a számítógép grafikus kártyáját.
Pontok vannak a képernyőn?	• A monitor használatakor pixeles pontok (piros, zöld, kék, fehér vagy fekete) jelenhetnek meg a képernyőn. Ez az LCD képernyő esetén normális jelenség. Nem hiba, és nem is befolyásolja a monitor teljesítményt.

Lát „Unrecognized monitor, Plug and Play (VESA DDC) monitor found (Ismeretlen monitor, Plug and Play (VESA DDC) monitor érzékelése)” üzenetet?	
Telepítette a meghajtóprogramot?	• Győződjön meg róla, hogy a kijelzőhöz adott, a meghajtóit tartalmazó CD-ről telepítette a meghajtóprogramot. Vagy töltse le a a honlapunkról: *www.lge.com/hu*. • Győződjön meg arról, hogy a grafikus kártya támogatja a Plug and Play funkciót.

Nincs hang a fejhallgató-csatlakozón keresztül.	
A DP (DisplayPort) vagy a HDMI bemeneten keresztül nincs hang, csak kép?	• Győződjön meg róla, hogy a fejhallgató-csatlakozók csatlakoztatása megfelelő. • Próbálja meg növelni a hangerőt a joystick segítségével. • Állítsa be a monitort audio kimenetként a számítógépen: a Windowsban nyissa meg a **Vezérlőpult** > **Hardver és hang** > **Hang** > **menüpontot, majd állítsa be a monitort alapértelmezett eszközként**. (A beállítások a használt operációs rendszer függvényében eltérhetnek.)

MŰSZAKI ADATOK

34UC98, 34CB98

LCD-képernyő	Típus	TFT (vékonyfilm tranzisztor) LCD (folyadékkristályos) képernyő	
	Színmélység	HDMI	8 bites színek támogatva.
		DP (DisplayPort)	8 bites/10 bites színek támogatva.
		Thunderbolt (⚡)	
	Képponttávolság	0,2325 mm x 0,2325 mm	
Felbontás	Maximális felbontás	3440 x 1440, 60 Hz-en	
	Ajánlott felbontás		
Videojel	Vízszintes frekvencia	30 kHz és 90 kHz között	
	Függőleges frekvencia	56 Hz és 61 Hz között	
	Szinkronizálás	Külön szink.	
Bemeneti csatlakozó	H/P OUT, HDMI IN 1, HDMI IN 2, DP (DisplayPort) IN, Thunderbolt (⚡) x 2, USB UP, USB (SS⇆) 1, 2		
Tápellátás	Energiabesorolás	19 V ⎓ 5,6 A	
	Energiafogyasztás (jellemző)	Üzemmód: 70 W (jellemző, USB nélkül) (Gyári beállítások szerint)* 56,73 W (ENERGY STAR® szabvány)** Készenléti mód ≤ 1,2 W Kikapcsolt mód ≤ 0,3 W	
AC-DC adapter	ADS-110CL-19-3-190110G típus, gyártó: Honor. Kimenet: 19 V ⎓ 5,79 A		
Környezeti feltételek	Üzemeltetési feltételek	Hőmérséklet	0 °C és 40 °C között
		Páratartalom	Legfeljebb 80 %
	Tárolási körülmények	Hőmérséklet	-20 °C és 60 °C között
		Páratartalom	Legfeljebb 85 %

Méret	Monitor mérete (szélesség × magasság × mélység)		
	Típus	34UC98	34CB98
	állvánnyal együtt (mm)	817,6 x 451,4 x 230,4	817,6 x 447,8 x 252,4
	Állvány nélkül (mm)	817,6 x 360,8 x 88,7	817,6 x 360,8 x 88,7
Tömeg (csomagolás nélkül)	állvánnyal együtt (kg)	7,8	8,3
	Állvány nélkül (kg)	6,2	6,2

Az adatok értesítés nélkül megváltozhatnak.

* Az energiafogyasztás üzemmódját az LGE tesztjei szerint mérték. (Teljesen fehér minta, maximális felbontás)

** Az energiafogyasztás szintje a működtetés módjától és a monitor beállításaitól függően eltérhet.

** Az energiafogyasztás üzemmódját az ENERGY STAR® tesztjei szerint mérték.

34UC88, 34CB88

LCD-képernyő	Típus	TFT (vékonyfilm tranzisztor) LCD (folyadékkristályos) képernyő	
	Színmélység	HDMI	8 bites színek támogatva.
		DP (DisplayPort)	8 bites/10 bites színek támogatva.
	Képpontávolság	0,2325 mm x 0,2325 mm	
Felbontás	Maximális felbontás	3440 x 1440, 60 Hz-en	
	Ajánlott felbontás		
Videojel	Vízszintes frekvencia	30 kHz és 90 kHz között	
	Függőleges frekvencia	56 Hz és 61 Hz között	
	Szinkronizálás	Külön szink.	
Bemeneti csatlakozó	H/P OUT, HDMI IN 1, HDMI IN 2, DP (DisplayPort) IN, USB UP, USB (SS) 1, 2		
Tápellátás	Energiabesorolás	19 V ⎓ 4,3 A	
	Energiafogyasztás (jellemző)	Üzemmód: 65 W (jellemzől, USB nélkül) (Gyári beállítások szerint)* 50 W (ENERGY STAR® szabvány)** Készenléti mód ≤ 1,2 W Kikapcsolt mód ≤ 0,3 W	
AC-DC adapter	ADS-110CL-19-3-190110G típus, gyártó: Honor. Kimenet: 19 V ⎓ 5,79 A		
Környezeti feltételek	Üzemeltetési feltételek	Hőmérséklet	0 °C és 40 °C között
		Páratartalom	Legfeljebb 80 %
	Tárolási körülmények	Hőmérséklet	-20 °C és 60 °C között
		Páratartalom	Legfeljebb 85 %

Méret	Monitor mérete (szélesség × magasság × mélység)	
	állvánnyal együtt (mm)	817,6 x 447,8 x 252,4
	Állvány nélkül (mm)	817,6 x 360,8 x 88,7
Tömeg (csomagolás nélkül)	állvánnyal együtt (kg)	8,3
	Állvány nélkül (kg)	6,2

Az adatok értesítés nélkül megváltozhatnak.

* Az energiafogyasztás üzemmódját az LGE tesztjei szerint mérték. (Teljesen fehér minta, maximális felbontás)

** Az energiafogyasztás szintje a működtetés módjától és a monitor beállításaitól függően eltérhet.

** Az energiafogyasztás üzemmódját az ENERGY STAR® tesztjei szerint mérték.

Gyári támogatott üzemmód

34UC98, 34CB98

(Előre beállított üzemmód, HDMI/ DisplayPort/ Thunderbolt PC)

34UC88, 34CB88

(Előre beállított üzemmód, HDMI/ DisplayPort PC)

Előre beállított üzemmód	Vízszintes frekvencia (kHz)	Függőleges frekvencia (Hz)	Polaritás (V/F)	Megjegyzések
640 x 480	31,469	59,94	-/-	
800 x 600	37,879	60,317	+/+	
1024 x 768	48,363	60,0	-/-	
1152 x 864	54,347	60,05	+/+	
1280 x 720	45	60	+/+	
1280 x 1024	63,981	60,02	+/+	
1600 x 900	60,00	60,00	+/+	
1680 x 1050	65,29	59,954	-/+	
1920 x 1080	67,50	60	+/-	
2560 x 1080	66,7	60	-/+	
3440 x 1440	43,82	29,99	+/+	
3440 x 1440	73,68	49,99	+/+	
3440 x 1440	88,82	59,97	+/+	

HDMI időzítés (Videó)

Előre beállított üzemmód	Vízszintes frekvencia (kHz)	Függőleges frekvencia (Hz)	Megjegyzések
480p	31,47	60	
576p	31,25	50	
720p	45	60	
720p	37,5	50	
1080p	67,5	60	
1080p	56,25	50	
1080p	56,25	60	2560 x 1080p
1080p	66	50	2560 x 1080p

Visszajelző LED

Mód	LED színe
Bekapcsolt mód	Fehér (csak 15 másodpercig)
Készenléti mód	Villogó fehér
Kikapcsolt mód	Ki



Ez a készülék megfelel a háztartási készülékekre (B osztály) vonatkozó EMC (elektromágneses kompatibilitási) követelményeknek, és otthoni használatra készült. A készülék minden térségben használható. Figyelmesen olvassa el a Használati útmutatót (CD), és tartsa keze ügyében. A készülékhez erősített címkén információk találhatók a műszaki támogatásra vonatkozóan.

Típus _____

Sorozatszám _____

Ha hozzá kíván jutni a forráskódhoz GPL, LGPL, MPL és a készülék által tartalmazott más nyílt forráskódú licencek alapján, látogasson el a következő webhelyre: *http://opensource.lge.com*.

A forráskód mellett minden hivatkozott licencfeltétel, jótállási nyilatkozat és szerzői jogi közlemény letölthető.

Az LG Electronics - térítés ellenében -, CD-ROM-on hozzáférhetővé teszi a forráskódot. A lemez ára a forgalmazás költségeit (pl. az adathordozó ára, szállítási és kezelési költség) tartalmazza. A CD-ROM-ot a következő címen lehet megrendelni e-mailben: *opensource@lge.com*. Ez az ajánlat a készülék megvásárolásától számított három (3) évig érvényes.