دليل المالك

المجفف



قبل البدء في تركيب الجهاز، اقرأ هذه التعليمات بعناية. حيث سيبسط ذلك عملية التركيب ويضمن تركيب الجهاز بشكل صحيح وآمن. واحتفظ بهذه التعليمات بالقرب من المنتج بعد التركيب للرجوع إليها في المستقبل.

العربية

RH80Z1GPBRC / RH80Z1APBRC



MFL05867701
Rev.00_022726

www.lg.com

حقوق النشر 2026 إل جي للالكترونيات. كل الحقوق محفوظة

جدول المحتويات

قد يحتوي هذا الدليل على صور أو محتوى يختلف عن الطراز الذي قمت بشرائه.

يخضع هذا الدليل للمراجعة من الشركة المصنّعة.

إرشادات السلامة

اقرأ جميع الإرشادات قبل الاستخدام.....3

تحذير.....3

التركيب

الأجزاء والمواصفات.....7

التركيب الموقع المتطلبات.....10

ضبط مستوى الجهاز.....12

تعليمات رف التجميع.....13

التشغيل

نظرة عامة على التشغيل.....16

إعداد الملابس.....17

لوحة التحكم.....19

جدول البرامج.....21

خيارات ووظائف إضافية.....25

الصيانة

التنظيف بعد كلّ تجفيف.....27

تنظيف الجهاز بصورة دورية.....29

استكشاف الأعطال وإصلاحها

قبل الاتصال بمركز الخدمة.....32

إرشادات السلامة

اقرأ جميع الإرشادات قبل الاستخدام

يتمثل الغرض من إرشادات السلامة التالية في الحيلولة دون وقوع المخاطر غير المتوقعة أو الأضرار الناجمة عن التشغيل غير الآمن أو غير الصحيح للمنتج. يتم تقسيم الإرشادات إلى "تحذير" و"تنبيه" على النحو الموضح أدناه.

رسائل السلامة

⚠ يتم عرض هذا الرمز للإشارة إلى الأمور وعمليات التشغيل التي يمكن أن تسبب مخاطر، فاحرص على قراءة الجزء الذي يحمل هذا الرمز بعناية واتبع الإرشادات لتجنب المخاطر.

⚠ **تحذير**
يشير هذا إلى أن عدم اتباع الإرشادات قد يسبب وقوع إصابة خطيرة أو الوفاة.

⚠ **تنبيه**
يشير هذا إلى أن عدم اتباع الإرشادات قد يتسبب في وقوع إصابة طفيفة أو تلف الجهاز.

تحذير

⚠ تحذير

لتقليل مخاطر وقوع انفجار، أو نشوب حريق، أو حدوث وفاة، أو التعرض لصدمة كهربية، أو حدوث إصابة، أو حروق للأشخاص عند استخدام المنتج، يجب اتباع احتياطات السلامة الأساسية، بما فيها ما يلي.

السلامة الفنية

- هذا الجهاز غير مخصص لاستخدام الأفراد (بما في ذلك الأطفال) الذين يعانون من نقص في قدراتهم البدنية أو الحسية أو العقلية، أو ليس لديهم خبرة ومعرفة، ما لم يتم الإشراف عليهم أو تقدم لهم الإرشادات المتعلقة باستخدام الجهاز من قبل شخص مسؤول عن سلامتهم.
- كذلك يجب الإشراف على الأطفال للتأكد من عدم عبثهم بالجهاز.
- لا تجفف الأغراض غير المغسولة في الجهاز.
- يجب استخدام المواد المنعمة للقماش أو المنتجات المشابهة كما هو محدد بتعليمات المواد المنعمة للقماش.
- أفرغ جميع الأغراض من الجيوب مثل القداحات والثقاب.
- لا توقف أبدًا الجهاز قبل انتهاء دورة التجفيف ما لم يتم إزالة جميع الأغراض بسرعة ونشرها بحيث تتبدد الحرارة.
- لا يتم استخدام الجهاز في حالة استعمال المواد الكيميائية الصناعية في التنظيف.

- يجب أن تغسل الأغراض المتسخة بمواد مثل زيوت الطهي، والزيوت النباتية، والأسيتون، والكحول، والبنزين، والكيروسين، ومزيلات البقع، وزيت التربنتين، والشمع، ومزيلات الشمع، في ماء ساخن مع كمية إضافية من المنظف قبل تجفيفها في الجهاز.
- لا تشرب الماء المكثف فقد يؤدي شربها إلى الإصابة بالأمراض التي تنقلها الأغذية.
- في حالة تلف سلك الإمداد بالتيار الكهربائي، يجب استبداله من الشركة المصنعة أو من وكلاء الخدمة التابعين لها أو من قبل شخص يتمتع بكفاءة مماثلة وذلك تجنباً لحدوث أي خطر.
- يلزم أن يتم تنظيف فلاتر الوبر بشكل متكرر.
- يجب عدم السماح للوبر بالتجمع حول الجهاز.
- لا تقم برش سائل التنظيف الجاف مباشرة في الجهاز أو تستخدم الجهاز في تجفيف الملابس التي بها آثار لسائل التنظيف الجاف.
- لا تقم بتجفيف الملابس الملوثة ببقع لمواد زيتية. لا يمكن التخلص نهائيًا من البقع الناتجة عن مواد زيتية (بما فيها زيوت الطعام) حتى بعد أن يتم غسلها بالماء.
- لا ينبغي إمداد الجهاز بالطاقة عن طريق جهاز فصل ووصل خارجي، مثل المؤقت، أو توصيله بدائرة كهربائية يتم تشغيلها وإيقاف تشغيلها بواسطة أداة.
- أخرج الملابس من المنتج فورًا عند اكتمال عملية التجفيف أو عند فصل الطاقة عن الجهاز أثناء عملية التجفيف. قد يتسبب ترك الملابس التي تم تجفيفها في الجهاز دون مراقبة في حدوث حريق. أخرج الملابس فورًا بعد تجفيفها، ثم قم بتعليقها أو ضع الملابس على سطح مستو لتجف.
- هذا الجهاز غير مخصص إلا للاستخدام في الأغراض المنزلية فقط.

السعة القصوى

- السعة القصوى في بعض الدورات للملابس الجافة التي يجب غسلها هي **8 كجم (جاف)**.
- قد تختلف السعة القصوى الموصي بها لكل برنامج تجفيف. للحصول على نتائج تجفيف جيدة، يُرجى الرجوع إلى **جدول البرامج** في فصل **التشغيل** للحصول على مزيد من التفاصيل.

التركيب

- تأكد من تركيب الجهاز، وتأريضه، وضبطه بشكل صحيح، عن طريق موظفي الخدمة المؤهلين وفقًا لتعليمات التركيب.
- لا تحاول أبدًا تشغيل هذا الجهاز إذا كان تالفًا، أو به عطل، أو مفككًا بشكل جزئي، أو به أجزاء مفقودة أو محطمة، بما في ذلك سلك أو قابس تالف.
- عند نقل هذا الجهاز ، ينبغي توفر شخصين أو أكثر للإمساك به بإحكام.
- تجنب تركيب الجهاز في أماكن الرطوبة والغبار. تجنب تركيب أو تخزين الجهاز في الهواء الطلق أو في مساحة معرضة للتأثيرات الجوية كضوء الشمس المباشر أو الرياح أو المطر أو درجات الحرارة دون درجة التجمد.

- أحكم ربط خرطوم التصريف لتجنب فصله.
- في حالة تلف سلك الطاقة أو ارتخاء فتحة المقبس، لا تستخدم سلك الطاقة واتصل بمركز خدمة معتمد.
- لا تقم بتوصيل مقابس متعددة أو كبل تمديد للطاقة أو محول بهذا الجهاز.
- لا يجب تنظيف الأغراض مثل المطاط الرغوي (رغوة مطاطية) أو قبّاعات الاستحمام أو المنسوجات المضادة للمياه أو الأغراض والملابس المدعومة بالمطاط أو الوسائد المزودة بحشيات المطاط الرغوي في الجهاز.
- يجب عدم تركيب هذا الجهاز خلف باب قابل للقفل، أو باب منزلق، أو باب مزود بمفصلة على الجانب المقابل للجهاز، حيث يؤدي هذا إلى إعاقة فتح باب الجهاز بالكامل.
- يجب تأريض هذا الجهاز. في حالة حدوث أي خلل أو عطل، سيحد التأريض من خطر التعرض لصدمة كهربائية من خلال توفير مسار أقل مقاومة للتيار الكهربائي.
- يأتي هذا الجهاز مزودًا بسلك طاقة يحتوي على موصل تأريض للجهاز وقابس طاقة بوصلة تأريض. يجب توصيل قابس الطاقة بمقبس تيار مناسب مثبت ومؤرض وفقًا لجميع القوانين واللوائح المحلية.
- يمكن أن يؤدي التوصيل غير المناسب لموصل تأريض للجهاز إلى خطر التعرض لصدمة كهربائية. استشر كهربائيًا أو موظف خدمة مؤهلاً إذا كان لديك أي شك حول ما إذا كان الجهاز مؤرضًا بشكل صحيح أم لا.
- لا تقم بتعديل قابس الطاقة المتوفر مع الجهاز. إذا لم يكن القابس مناسبًا لمأخذ التيار، فيمكنك تثبيت مأخذ تيار مناسب من خلال كهربائي مؤهل.

التشغيل

- لا تحاول فصل أي لوح من الألواح أو فك الجهاز. لا تستخدم أي أدوات حادة على لوحة التحكم لتشغيل الجهاز.
- تجنب إصلاح أو استبدال أي جزء من الجهاز بنفسك. يجب إجراء جميع التصليحات والخدمة من خلال موظف خدمة مؤهل إلا إذا أوصى دليل المالك الحالي بغير ذلك بشكل محدد. استخدم فقط أجزاء المصنع المعتمدة.
- حافظ على المنطقة الموجودة أسفل الجهاز وحوله خالية من المواد القابلة للاحتراق مثل الكتان، والورق، وقطع القماش، والمواد الكيميائية، وما إلى ذلك.
- لا تضع الحيوانات الأليفة أو أي حيوانات أخرى داخل الجهاز.
- لا تترك باب الجهاز مفتوحًا. حيث يمكن أن يتعلق الأطفال بالباب أو يزحفوا إلى داخل الجهاز، مما قد يسبب التلف أو التعرض للإصابة.
- لا تقترب أبدًا من الجهاز في أثناء تشغيله. انتظر حتى يتوقف حوض الغسل تمامًا.
- لا تضع أو تغسل أو تجفف الأغراض النظيفة، أو المغسولة، أو المنقوعة، أو الملطخة بالمواد المتفجرة أو القابلة للاحتراق (مثل الشمع، والبنزين، والطلاء، والجازولين، ومزيل الشحوم، ومذيبات التنظيف الجاف،

والكيروسين، والزيوت النباتية، وزيوت الطهي، وما إلى ذلك.). حيث يمكن أن يتسبب الاستخدام غير السليم في نشوب حريق أو وقوع انفجار.

- في حال حدوث فيضان، افصل مقبس الطاقة واتصل بمركز LG Electronics لمعلومات العملاء.
- لا تضغط على باب الجهاز للأسفل عندما يكون باب الجهاز مفتوحًا.
- لا تستخدم غازًا قابلاً للاشتعال أو مواد قابلة للاحتراق (البنزين، والجازولين، وسائل تخفيف الدهان "التنر"، والمواد البترولية، والكحول، وما إلى ذلك) بالقرب من الجهاز.
- لا يمكنك استخدام خرطوم التصريف أو خرطوم الإدخال في حالة تجمدهما خلال فصل الشتاء إلا بعد الذوبان باستخدام الجهاز.
- احفظ جميع منظفات الغسيل، والمواد المنعمة، والمبيضات بعيدًا عن متناول الأطفال.
- تجنب لمس قابس الطاقة أو عناصر التحكم في الجهاز بيدين مبتلتين.
- احرص على عدم ثني كابل الطاقة بشكل مفرط أو وضع شيء ثقيل عليه.

الصيانة

- قم بإزالة أي رطوبة أو غبار من قابس الطاقة قبل إحكام توصيله بمأخذ تيار.
- افصل الطاقة عن الجهاز قبل تنظيفه. لا يؤدي ضبط عناصر التحكم إلى إيقاف أو إلى وضع الاستعداد إلى فصل الطاقة عن هذا الجهاز.
- لا تقم أبدًا بفصل الطاقة عن الجهاز من خلال شد كابل الطاقة. احرص دائمًا على الإمساك بإحكام بمقبس الطاقة وجذبه من مأخذ التيار في وضعية مستقيمة.
- لا تقم برش الماء داخل الجهاز أو خارجه لتنظيفه.

التخلص

- قبل التخلص من جهاز قديم، قم بفصله. اقطع كابل الطاقة الموجود خلف الجهاز مباشرةً لمنع سوء استخدامه.
- تخلص من جميع مواد التعبئة (مثل أكياس البلاستيك ومادة الستايروفوم) بعيدًا عن متناول الأطفال، إذ يمكن لمواد التغليف أن تسبب الاختناق.
- قم بإزالة الباب قبل التخلص من هذا الجهاز تفاديًا لخطر احتباس الأطفال أو الحيوانات الصغيرة بداخله.

التركيب

الأجزاء والمواصفات

الشكل الأمامي

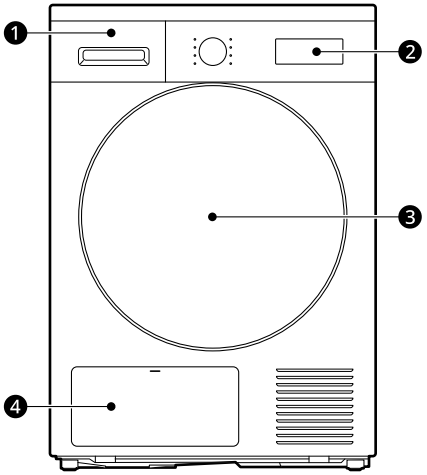

1 درج خزان الماء
2 لوحة التحكم
3 الباب
4 غطاء المكثف

المواصفات

العلامة (العلامات) النجمية تعني الطراز المتغير ويمكن أن يكون (0-9) أو (A-Z).

الطراز	RH80Z1GPBRC / RH80Z1APBRC
مصدر الطاقة	220-240 فولت~، 60 هرتز
الأبعاد (العرض × العمق × الارتفاع)	600 مم × 600 مم × 850 مم
وزن المنتج	45 كجم
درجة الحرارة المسموح بها	5 – 35 درجة مئوية
الحد الأقصى للطاقة	750 W
استهلاك الطاقة السنوي	235 كيلو وات ساعة/سنويًا
بلد المنشأ	صُنع في الصين

الملحقات المتوفرة

الرجاء الاتصال بمركز معلومات عملاء LG Electronics أو قم بزيارة موقع LG على http:// www.lg.com للشراء.

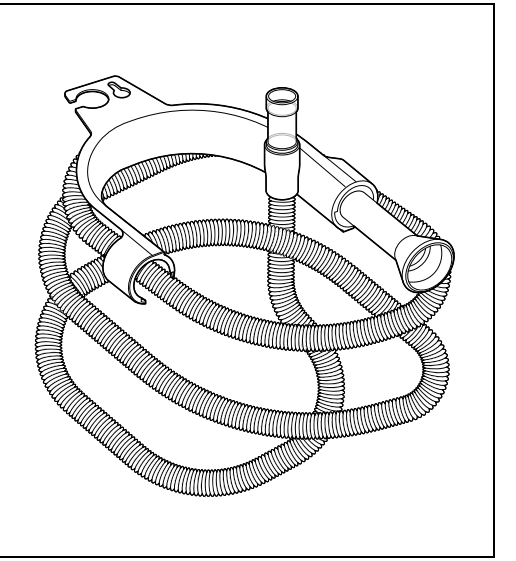

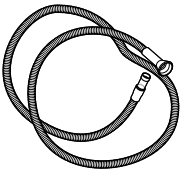

خرطوم تصريف الماء المكثف

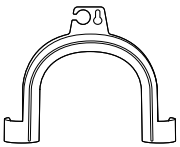

دعامة مرفقية لتثبيت خرطوم التصريف

ملاحظة

- من أجل تجميع الجهاز، يجب شراء رف التجميع بشكل منفصل.

التركيب الموقع المتطلبات

مكان التركيب

⚠ تحذير

- لا تقم بتركيب الجهاز بالقرب من مصدر حرارة. يجب أن تكون التهوية جيدة في الجزء الخلفي للجهاز. قد ينتج عن الفشل في اتباع هذه التعليمات حدوث مشكلات.
- لم يتم تصميم الجهاز للاستخدام البحري أو للاستخدام في التركيب المحمول مثل القوافل والطائرات وما إلى ذلك.
- لا تقم بتركيب الجهاز كجهاز مدمج. إنه ليس مناسب للغرض المدمج.

ملاحظة

- للحصول على أداء تجفيف أفضل، اجعل الجزء الخلفي للجهاز بعيدًا عن الحائط.

- تأكد أن الموقع الذي سيتم تركيب الجهاز فيه يلبي الحد الأدنى من شروط الخلوص.
- قم بتركيب الجهاز على أرضية صلبة ومسطحة. المنحدر المسموح به تحت الجهاز بأكمله يكون بزاوية درجة 1.
- لا تحاول أبدًا تصحيح أي عدم استواء في الأرضية باستخدام قطع من الخشب أو الورق المقوى أو مواد مشابهة تحت الجهاز.
- قم بتركيب الجهاز في مكان يسهل فيه الوصول إلى مهندسي الخدمة في حالة حدوث عطل.
- لا تقم بتركيب الجهاز بجوار الأجهزة ذات درجة الحرارة المرتفعة مثل الثلاجة أو الفرن أو الموقد، وما إلى ذلك. فقد يتسبب ذلك في ضعف أداء التجفيف وتأخير مدة البرنامج. كما أنه يؤثر سلبًا على الأداء السليم للضاغط.
- لا تقم بتركيب الجهاز في مكان يوجد به خطر التعرض للصقيع والغبار. قد لا يكون الجهاز قادرًا على العمل بشكل صحيح أو قد يتلف بسبب تجمد الماء المكثف في خرطوم التجفيف والمضخة.

- بعد تركيب الجهاز، قم بضبط جميع الأقدام الأربعة باستخدام مفتاح ربط لضمان ثبات الجهاز وترك مساحة 20 مم تقريبًا بين أعلى الجهاز وأسفل أي سطح فوقه.

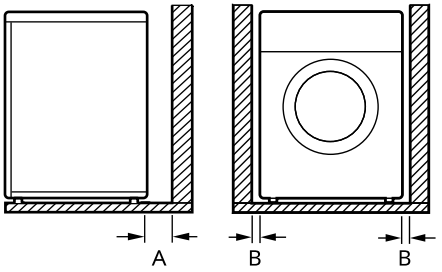

الفهرس	الخلوص (مم)
A	100

الفهرس	الخلوص (مم)
B	50

التهوية

- القبو أو تحت العداد

- تأكد من عدم إعاقة السجاد أو البُسُط أو ما إلى ذلك لدوران الهواء حول الجهاز.

- تجفيف

- يجب أن يكون للخزانة فتحتان (مائلتان)، وكل واحدة منها بها مساحة 387 سم^{2}وتكون موجودة على بعد 8 سم من أسفل وأعلى الباب.

درجة الحرارة المحيطة

- لا تركب الجهاز في غرف يمكن أن تصل درجة حرارتها إلى التجمد، حيث يمكن أن تنفجر الخراطيم المتجمدة تحت الضغط. يمكن أن تقل كفاءة وحدة التحكم الإلكترونية في ظل درجات الحرارة الأقل من درجة التجمد.

ملاحظة

- في حالة الحصول على الجهاز في الشتاء وكانت درجات الحرارة أقل من درجة التجمد، فضع الجهاز في درجة حرارة الغرفة لبضع ساعات قبل تشغيله.

- يعمل الجهاز بشكل أفضل عند درجة حرارة الغرفة 23 درجة مئوية.

التوصيلات الكهربائية

- لا تستخدم سلك إطالة ولا محولاً مزدوجًا.
- لا تزد الحمل على مأخذ الطاقة باستخدام أكثر من جهاز.
- يتعين توصيل الجهاز بمقبس مؤرض وفقًا للوائح توصيل الأسلاك الكهربائية الحالية.
- يجب وضع الجهاز في مكان قريب من مقبس المنفذ بحيث يمكن الوصول إلى القابس بسهولة.
- يجب أن يكون مقبس المنفذ بطول 1.5 متر من كلا جانبي الجهاز.

ملاحظة

- قم دائمًا بفصل الجهاز بعد الاستخدام.

ضبط مستوى الجهاز

التحقق من ضبط المستوى

يقوم ضبط مستوى الجهاز بمنع الضوضاء غير الضرورية والاهتزاز. تحقق من كون المستوى مناسبًا بعد التركيب.

- في حالة تأرجح الجهاز عند الضغط على اللوحة العلوية للجهاز بشكل قطري، قم بتعديل الأقدام مرة أخرى.

ملاحظة

- يمكن أن تُحدث الأرضيات الخشبية أو المعلقة اهتزازًا عنيفًا وعدم اتزان. تعزيز الأرضيات الخشبية أو تثبيتها قد يؤدي إلى إيقاف أو تقليل الضوضاء الشديدة أو الاهتزاز.
- لا تقم بتركيب الجهاز على أي سطح أو حامل أو قاعدة مرتفعة، يمكنها أن تصبح غير ملائمة وتؤدي إلى الإصابات الخطيرة والأضرار.

ضبط وتسوية الجهاز

عندما يكون الجهاز في مستوى غير مناسب، أدر أقدام الاستواء القابلة للضبط حتى يكف الجهاز عن التأرجح.

- أدر أقدام الاستواء القابلة للضبط في اتجاه عقارب الساعة لترفعها أو أدرها في اتجاه عكس عقارب الساعة لتخفضها من الأمام إلى الخلف، ومن جانب إلى جانب، ومن زاوية إلى زاوية.

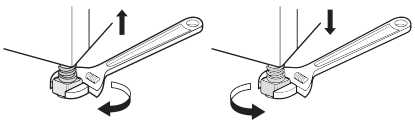

تعليمات رف التجميع

رف التجميع

لتجميع الجهاز، يلزم رف تجميع LG.

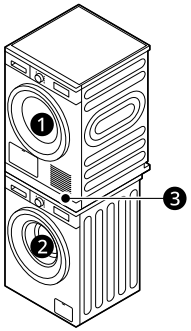

❶ المجفف

❷ غسالة ملابس التحميل الأمامي LG

❸ رف التجميع

⚠ تنبيه

- قد يتم وضع الجهاز أعلى غسالة التحميل الأمامي LG فقط. لا تحاول أن تضع الجهاز أعلى أي غسالة أخرى، حيث يمكن أن يؤدي إلى تلف أو إصابة أو تلف في الممتلكات.

ملاحظة

- من أجل تجميع الجهاز، يجب شراء رف التجميع بشكل منفصل.

⚠ تحذير

- لأسباب تتعلق بالسلامة، يجب تنفيذ إجراءات التركيب بواسطة اثنين أو أكثر من موظفي الخدمة المؤهلين.
- يؤدي وزن الجهاز وارتفاع التركيب إلى جعل إجراء التركيب محفوفًا بالمخاطر بالنسبة لشخص واحد.
- يمكن أن يسبب التركيب الخاطئ حوادث خطيرة.
- لا تقم بالتشغيل إذا لم يتم وضع الجهاز بشكل صحيح.

ملاحظة

- يجب محاذاة مجموعة التجميع حسب عُمق الغسالة. (عندما تنظر إلى الغسالة من الجانب أو الخلف، يمكنك الاطِّلاع على معلومات أبعاد الغسالة على الملصق).

تركيب خرطوم التصريف الاختياري

عادةً، يتم ضخ الماء المكثف إلى درج خزان الماء حيث يتم تجميع الماء إلى أن يتم تفريغه يدويًا. يمكن أيضًا أن يتم تصريف الماء مباشرةً إلى أنابيب المياه، خاصةً عندما يتم وضع الجهاز أعلى الغسالة. باستخدام قطعة توصيل مرفقية أو خرطوم التصريف المباشر، ببساطة قم بتغيير مسار الماء وإعادة توجيه مرفق الصرف الصحي كما هو موضح أدناه:

1 افصل خرطوم خزان الماء من الجزء الخلفي لمبيت خزان الماء.

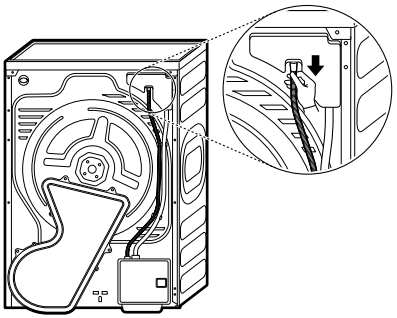

2 قم بتوصيل خرطوم خزان الماء بخرطوم التصريف الاختياري.

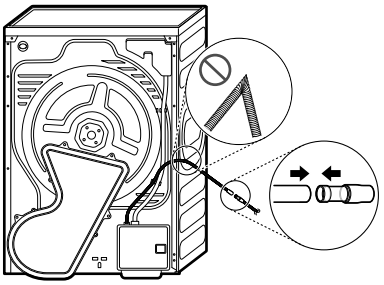

3 يجب عدم وضع خرطوم التصريف على ارتفاع يزيد على 150 سم فوق الأرض. قد لا يتم تصريف الماء من الجهاز أو قد يتم تصريفه ببطء.

• سيؤدي تثبيت خرطوم التصريف بشكل صحيح إلى حماية الأرضية من التلف بسبب تسرّب المياه.

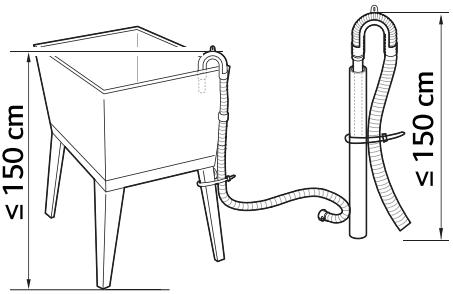

• إذا كان خرطوم التصريف طويلاً جدًا، فلا تدفعه بالقوة إلى داخل الجهاز. قد يتسبب هذا في إحداث ضجيج غير طبيعي.

• عند تركيب خرطوم التصريف في حوض، ثبّته بإحكام باستخدام رباط.

⚠ تنبيه

• إذا تم تركيب خرطوم التوصيل الاختياري بطريقة تؤدي إلى ثنيه أو ضغطه، ربما لا يعمل التصريف جيدًا.

التشغيل

نظرة عامة على التشغيل

استخدام الجهاز

افتح الباب بين عدد مرات التحميل في المرات الأولى القليلة التي تستخدم فيها الجهاز لتساعد في تبديد الروائح الكريهة من داخل الجهاز.
يجب مراقبة الأطفال حتى لا يتسلقوا داخل الأسطوانة.

1 تأكد من نظافة فلتر الوبر ودرج خزان الماء.

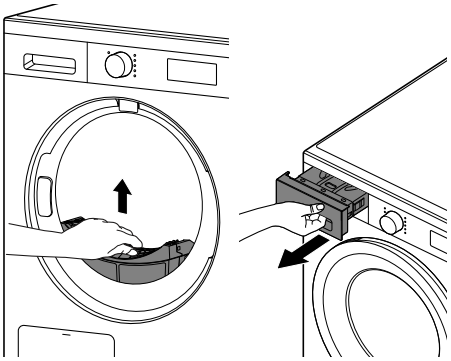

- افتح الباب وتأكد من نظافة فلتر الوبر. عندما يمتلئ الفلتر بالوبر، ستكون أوقات التجفيف أطول من المعتاد.
- اسحب درج خزان الماء للخارج وأفرغ الماء المكثف. عندما يمتلئ خزان الماء، قد يتوقف الجهاز أثناء الدورة.

ملاحظة

- في بعض الحالات، قد تعرض نافذة LED لإعلامك بأن خزان الماء ممتلئ. إذا حدث هذا، فقم بتفريغ خزان الماء.

2 قم بتحميل الملابس في حوض الغسل بعد الفرز وأغلق الباب.

- ادفع الملابس بعمق في الحلة حتى تبقى الملابس بعيدة عن مانع تسرب الباب. عندما تعلق الملابس بين الباب ومانع التسرب، فقد تتلف أثناء التجفيف.
- يجب فرز الملابس حسب أنواع القماش ومستوى الجفاف.
- يجب ربط جميع الخيوط وأحزمة الملابس المتصلة جيدًا وتثبيتها قبل وضعها في الحلة.

3 اضغط فوق زر **الطاقة** لتشغيل الجهاز.

- اعتمادًا على الطرازات، قد يضيء زر **الطاقة** للإشارة إلى أن الجهاز جاهز للتجفيف.

4 اختر برنامج تجفيف عن طريق تدوير مقبض محدد البرنامج.

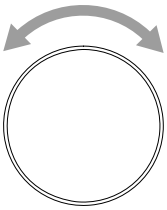

5 اضغط على زر **بدء/إيقاف مؤقت** لبدء برنامج التجفيف الذي تريده.

6 بعد انتهاء برنامج التجفيف، افتح الباب وقم بتفريغ الملابس.

⚠ تنبيه

- كن حذرًا! قد تظل حلة الغسيل من الداخل ساخنة.

7 اضغط على الزر **الطاقة** لإيقاف تشغيل الجهاز.

8 نظّف الوبر الموجود حول زجاج الباب، والحشوة المطاطية، والفلتر.

- امسح باستخدام قطعة قماش مبللة أو منديل مبلل.

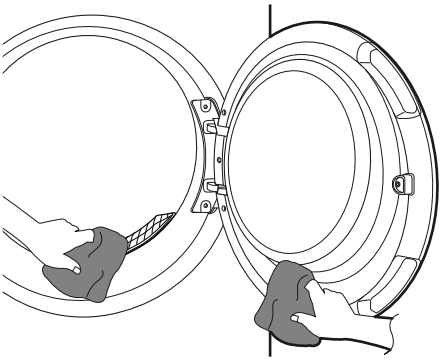

9 نظف فلتر الوبر وأفرغ خزان الماء.

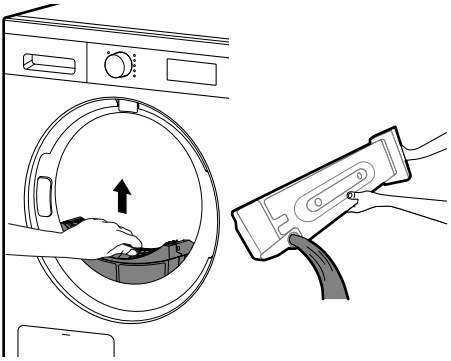

10 للمساعدة في الحد من تكون الروائح الكريهة، يمكن ترك باب المجفف مفتوحًا أو مفتوحًا قليلاً لفترة قصيرة من الوقت إذا أمكن للمساعدة في تهوية الحلة بعد الاستخدام.

⚠ تحذير

- لأسباب تتعلق بالسلامة، لا تسمح للأطفال أو الحيوانات بدخول الجهاز. قد يتسبب ذلك في تلف أو إصابة.

ملاحظة

- يحدث الجزء الأخير في دورة تجفيف الملابس بدون تسخين (دورة تبريد) لضمان أن الملابس تم تركها في درجة حرارة تضمن عدم إتلافها.
- قد يزيد كلاً من مناخ درجة الحرارة العالي وغرفة صغيرة من وقت التجفيف بالإضافة إلى استهلاك الطاقة.

إعداد الملابس

ملاحظة

- لأفضل أداء تجفيف ولأكثر كفاءة في استخدام الطاقة، لا تفرط في حمولة الجهاز.

فحص الملابس قبل وضع الحمولة

⚠ تنبيه

- تأكد من أن الملابس ليست عالقة بين الجهاز والباب، وإلا فقد تتلف الملابس أثناء التجفيف.

- لاحظ سعة التحميل القصوى على طاولة البرنامج لبرنامج التجفيف ذي الصلة للحصول على أفضل نتائج التجفيف. يؤدي التحميل الزائد إلى نتيجة تجفيف رديئة ويسبب تجعدًا غير ضروري.
- لا تقم بتحميل ملابس مبللة منقوعة في الجهاز. سوف يؤدي هذا الإجراء إلى زيادة وقت التجفيف واستهلاك الطاقة. تأكد من تصفية الملابس جيدًا في الغسالة قبل وضعها في المجفف.
- يمكن أن يتسبب تحميل الأقمشة المتنوعة في إطالة وقت التجفيف وتوقف الوقت المتبقي على الشاشة مؤقتًا أثناء التجفيف النشط حتى يكون الوقت المتبقي الفعلي متطابقًا مع الوقت المعروض.
- تأكد من تفريغ جميع الجيوب فقد تؤدي أشياء مثل المسامير، ومشابك الشعر، وأعواد الثقاب، والأقلام، والعملات المعدنية، والمفاتيح إلى إحداث تلف في كل من الجهاز وملابسك.
- قم بإزالة الأحزمة السائبة وأغلق السحابات، والخطافات، والسلاسل للتأكد من أن هذه الأغراض لن تمزق الملابس الأخرى.

تصنيف الملابس

تُعد الملابس مزودة ببطاقات عناية بالغسيل الخاصة بها، ولذا يوصي بالتجفيف وفقًا لبطاقات العناية بالغسيل.

افرز الملابس حسب المقاس ونوع القماش ثم جهز الملابس وفقًا للرموز الموجودة على ملصقات العناية بالأقمشة.

الملابس الصوفية

- قم بتجفيف الملابس الصوفية على برنامج **Wool (الصوف)**. تأكد من اتباع رموز ملصق العناية بالألياف أولاً. قد يتم تجفيف الصوف بالكامل في الدورة، لذا لا تقم بتكرار التجفيف. اسحب الملابس الصوفية إلى شكلها الأصلي وجففها على سطح مستوٍ.

المواد المنسوجة والمحيكة

- يمكن أن تنكمش بعض الأغراض المنسوجة والمحيكة، وفقًا لجودتها.

ملابس غير قابلة للكي وأقمشة صناعية

- يجب تجنب وضع كميات زائدة بالجهاز. وبمجرد توقف الجهاز، يجب إخراج الملابس غير القابلة للكي لتقليل التجاعيد (الكرمشة).

ملابس الأطفال وقمصان النوم

- تحقق دائمًا من بطاقات العناية بالقماش

الأغراض المطاطية والبلاستيكية

- لا تجفف أي أغراض مصنوعة من مطاط أو بلاستيك أو تحتوي عليهما مثل:
  - الأغطية الواقية، والمرايل، وأغطية الكراسي
  - الستائر ومفارش المائدة
  - سجاجيد الحمام

الأقمشة المصنوعة من الألياف الزجاجية

- يجب عدم تجفف أغراض الأقمشة المصنوعة من الألياف الزجاجية في الجهاز. يمكن أن تلتقط ملابسك جزيئات الزجاج المتروكة في الجهاز في وقتٍ لاحق في دورات لاحقة.

التحقق من ملصق العناية بالنسيج

ستوضح لك رموز ملصق العناية بالنسيج محتويات أقمشة ملابسك وطريقة تجفيفها.

الرمز	الوصف
	التجفيف
	مجفف الملابس
	الطبعة الدائمة / مقاوم الكرمشة
	لطيف / غسيل ناعم
	لا تستخدمي التنظيف الجاف
	لا تجفف
	تدفئة عالية
	تدفئة متوسطة
	تدفئة منخفضة
	لا توجد تدفئة / هواء
	الخط الجاف / التعليق الجاف
	التنقيط الجاف
	التجفيف على سطح مستوٍ
	في الظل

لوحة التحكم

خواص لوحة التحكم

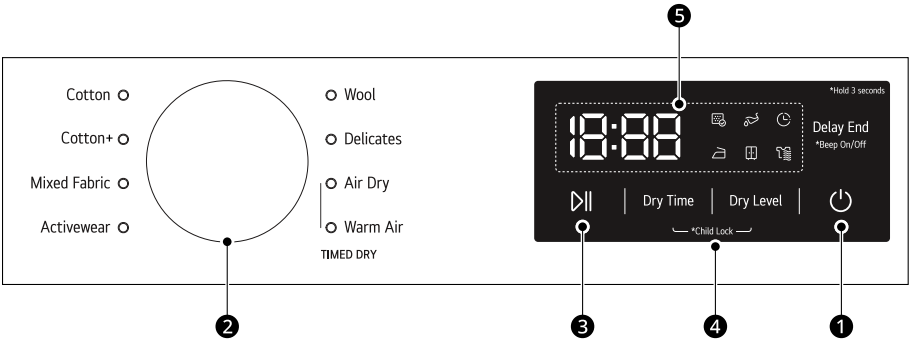

	الوصف
1	**زر تشغيل / إيقاف الطاقة** • اضغط على زر **الطاقة** للتشغيل وإيقاف التشغيل.
2	**محدد البرنامج** • تتوفر البرامج وفقًا لنوع القماش. • سيضيئ المصباح للإشارة إلى البرنامج المحدد.
3	**زر بدء/إيقاف مؤقت** • اضغط على زر **بدء/إيقاف مؤقت** لبدء دورة التجفيف أو إيقافها مؤقتًا. • عندما يكون الجهاز قيد إيقاف التشغيل مؤقتًا، يتم فصل الطاقة تلقائيًا بعد وقت محدد لأسباب تتعلق بالسلامة.
4	**خيارات ووظائف إضافية** • استخدم هذه الأزرار لتحديد الخيارات المطلوبة للبرنامج المحدد. لا تتوفر جميع الخيارات في كل برنامج. • لاستخدام الوظائف الإضافية، اضغط مع الاستمرار على الزر المقابل لمدة 3 ثوانٍ. وعندها سوف يضيئ الرمز المقابل على شاشة العرض.
5	**شاشة الوقت والحالة** • تعرض شاشة العرض الإعدادات، والوقت المتبقي المُقدر، والخيارات، ورسائل الحالة. عندما يتم تشغيل الجهاز، ستضيء الإعدادات الافتراضية في شاشة العرض.

شاشة الوقت والحالة

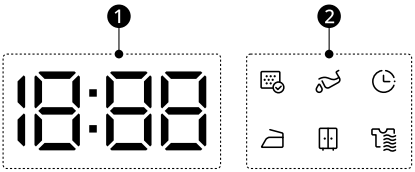

	الوصف
❶	**عرض الوقت المتبقي** • عند تحديد برنامج تجفيف، يتم عرض وقت التجفيف للبرنامج المحدد. سيتغير هذا الوقت عندما تقوم بتعيين الخيارات الإضافية للبرنامج. • ستظهر رسائل الخطأ عندما يقوم الجهاز بتشخيص المشاكل.
❷	**مؤشر خيارات ووظائف إضافية** • يضيء وجوب تنظيف فلتر الوبر. - إشعار التنظيف: عند الضغط على زر **الطاقة**، فإنه سيتم عرض الرمز. • يضيء عندما يحتاج خزان تجميع المياه إلى إفراغه أو امتلاءه. - إشعار التفريغ: عندما تضغط على زر **الطاقة**، فإنه سيتم عرض هذا الرمز. - إشعار الامتلاء بالماء: سيتم عرض هذا الرمز وسيصدر صوت رنين أثناء تشغيل الجهاز. • يضيء عند تنشيط ميزة **Delay End (تأخير وقت الانتهاء)**. - **Delay End (تأخير وقت الانتهاء)**: يمكن ضبط وقت التأخير من ساعتين إلى 24 ساعة. • يضيء عندما يكون برنامج التجفيف بمستوى التجفيف **Iron (تجفيف للكي)**. • يضيء عندما يكون برنامج التجفيف بمستوى التجفيف **Cupboard (خزانة)**. • يضيء عندما يكون برنامج التجفيف بمستوى التجفيف **Extra (إضافي)**.

جدول البرامج

برنامج التجفيف

البرنامج	Cotton (القطن)	الحد الأقصى للحمولة	8 كجم
الوصف	استخدمه لتجفيف جميع العناصر العادية مثل القطن أو الكتان أو القمصان أو الجينز أو الحمولات المختلطة، باستثناء الأقمشة الرقيقة مثل الصوف أو الحرير.		
Dry Level (مستوى التجفيف)	الافتراضي : **Cupboard (خزانة)**	المتاح: **كل السرعات**	

البرنامج	+Cotton (القطن+)	الحد الأقصى للحمولة	8 كجم
الوصف	استخدمه للتجفيف باستخدام استهلاك طاقة أقل من برنامج **Cotton (القطن)** بالإعدادات المماثلة.		
Dry Level (مستوى التجفيف)	غير قابل للتعديل		
Note (ملاحظة)	• مناسب لتجفيف الغسيل القطني متوسط البلل وأنه البرنامج الأكثر كفاءة من حيث شروط استهلاك الطاقة لتجفيف الغسيل القطني المبلل. • اضبط البرنامج على **"+Cotton (القطن+)**، ⊡ (بحمولة كاملة أو بنصف حمولة)" لإجراء الاختبار بموجب الاتساق مع المواصفة القياسية السعودية **SASO 2883**. • برنامج القطن القياسي: خيار **+Cotton (القطن+)**، ⊡ (افتراضي) - (تُعد هذه البرامج أكثر فاعلية من حيث ظروف الاختبار المقترحة من المواصفة القياسية السعودية رقم **SASO 2883**). - (تُناسب تجفيف الغسيل القطني متوسط البلل). - (تُعد أكثر البرامج فاعلية من حيث استهلاك الطاقة لتجفيف الغسيل القطني المبلل). • تعتمد نتائج الاختبار على درجة حرارة الغرفة، ونوع الحمولة وحجمها، وعسر الماء ودرجة حرارة الماء المدخلة. • قم بتركيب الجهاز وقم بتوصيل خرطوم التصريف بالرجوع إلى "تركيب خرطوم التصريف الاختياري" للاختبار بما يتوافق مع المعيار **SASO 2883**.		

البرنامج	Mixed Fabric (أقمشة مختلطة)	الحد الأقصى للحمولة	3.5 كجم
الوصف	مناسب لتجفيف الأنسجة المختلطة في الوقت نفسه. • يستخدم مع أنواع مختلفة من الأقمشة باستثناء بعض الأنواع الخاصة من الملابس مثل (الحرير/الملابس الناعمة والملابس الرياضية والملابس القاتمة والصوف والألحفة/الستائر).		
Dry Level (مستوى التجفيف)	الافتراضي : **Cupboard (خزانة)**	المتاح: **كل السرعات**	

البرنامج	Activewear (ملابس رياضية)	الحد الأقصى للحمولة	3 كجم
الوصف	استخدم هذا البرنامج لتجفيف الملابس الخاصة، مثل الملابس الرياضية والخارجية.		
Dry Level (مستوى التجفيف)	الافتراضي : **Cupboard (خزانة)**	المتاح: **كل السرعات**	

البرنامج	Wool (الصوف)	الحد الأقصى للحمولة	1 كجم
الوصف	استخدم هذا البرنامج لترطيب الملابس الصوفية القابلة للانكماش أو التي يمكن غسلها يدويًا وتتطلب عناية دقيقة.		
Dry Level (مستوى التجفيف)	غير قابل للتعديل		

البرنامج	Delicates (الملابس الحساسة)		
الوصف	استخدم هذا البرنامج لتجفيف القمصان، أو البلوزات، أو النايلون، أو الملابس الداخلية، أو الملابس الشفافة والدانتيل التي يمكن أن تتلف بسهولة.		
Dry Level (مستوى التجفيف)	الافتراضي : **Cupboard (خزانة)**	المتاح: **كل السرعات**	

برنامج التجفيف الموقوت

استخدم هذا البرنامج لتحديد وقت التجفيف يدويًا.

البرنامج	Air Dry (التجفيف بالهواء)	الحد الأقصى للحمولة	-
الوصف	يجفف المجفف القطع التي تتأثر بدرجة الحرارة.		
Dry Time (وقت التجفيف)	الافتراضي: 10 دقائق	المتاح: 10-30 دقيقة	

البرنامج	Warm Air (هواء دافئ)	الحد الأقصى للحمولة	-
الوصف	استخدم هذا البرنامج لتجفيف الملابس التي يمكن تجفيفها باستخدام الحرارة.		
Dry Time (وقت التجفيف)	الافتراضي: 10 دقائق	المتاح: 10-150 دقيقة	

⚠ تنبيه

- إذا كانت الحمولة أقل من 1 كجم، الرجاء استخدام برنامج **Warm Air (هواء دافئ)** في برامج التجفيف الموقوت. يجب أن يتم تجفيف الأغراض الصوفية باستخدام برنامج **Wool (الصوف)** ويجب أن يتم تجفيف الأقمشة التي تتأثر بدرجة الحرارة بما في ذلك الحرير، والملابس الداخلية والملابس الداخلية للسيدات باستخدام برنامج **Delicates (الملابس الحساسة)**. الرجاء الالتزام بحمولة الملابس الموصي بها عند تحديد البرنامج الذي ترغب في تشغيله. خلاف ذلك، قد تتلف ملابسك.

ملاحظة

- إذا تم تركيب الجهاز بطريقة مدمجة، فقد يتسبب ذلك في ضعف الأداء.
- إذا لم يتم دوران الملابس بسرعة عالية أثناء الغسيل، سيزداد استهلاك الطاقة وأوقات التجفيف. قد لا تجف ملاءات السرير الكبيرة أو أغطية اللحاف بشكل متساوٍ بسبب تدفق الهواء غير المتكافئ في حالة لفها. قد تتطلب الإزالة وإعادة التحميل في منتصف الدورة لضمان التجفيف المناسب.

خيارات التجفيف القابلة للتحديد

البرنامج	Dry Level (مستوى التجفيف)	Dry Time (وقت التجفيف)	Delay End (تأخير وقت الانتهاء)
Cotton (القطن)	●		●
Cotton+ (القطن+)			●
Mixed Fabric (أقمشة مختلطة)	●		●
Activewear (ملابس رياضية)	●		●
Wool (الصوف)			●
Delicates (الملابس الحساسة)	●		●
Air Dry (التجفيف بالهواء)		●	●

البرنامج	Dry Level (مستوى التجفيف)	Dry Time (وقت التجفيف)	Delay End (تأخير وقت الانتهاء)
Warm Air (هواء دافئ)		●	●

خيارات ووظائف إضافية

وقت التأخير إنتهى

يسمح لك بتأخير وقت الانتهاء من دورة التجفيف من 2 ساعات إلى 24 ساعة.

1 قم بتشغيل الجهاز.

2 حدد برنامج.

3 اضغط على الزر **Delay End (تأخير وقت الانتهاء)**.

4 اضبط ساعة (ساعات) التأخير بالضغط على الزر **Delay End (تأخير وقت الانتهاء)**.

5 اضغط على الزر **بدء/إيقاف مؤقت**.

مستوى الجفاف

يسمح لك بتحديد مستوى التجفيف لبرنامج التجفيف.

- **Extra (إضافي)**: مناسب للأقمشة السميكة والمبطنة
- **Cupboard (خزانة)**: مناسب للأقمشة التي لا تحتاج إلى أن يتم كيها
- **Iron (تجفيف للكي)**: مناسب للأقمشة التي تحتاج إلى أن يتم كيها

1 قم بتشغيل الجهاز.

2 حدد برنامج.

3 حدد مستوى التجفيف بالضغط على زر **Dry Level (مستوى التجفيف)** بشكل متكرر.

وقت التجفيف

يسمح لك بزيادة وقت التجفيف عند استخدام برامج التجفيف الموقوت، مثل **Air Dry (التجفيف بالهواء)** و**Warm Air (هواء دافئ)**.

- اضغط على الزر **Dry Time (وقت التجفيف)** لزيادة وقت البرنامج المحدد 10 دقائق.

القفل ضد عبث الأطفال

يسمح لك بالتحكم في قفل وفتح لوحة التحكم. يمنع الأطفال من تغيير الدورات أو تشغيل الجهاز.

قفل لوحة التحكم

1 اضغط مع الاستمرار على زري **Dry Time (وقت التجفيف)** و **Dry Level (مستوى التجفيف)** في وقت واحد لمدة 3 ثوانٍ.

2 سيصدر صوت رنين، وسيظهر LL على شاشة العرض.

- عندما يتم تعيين الوظيفة، يتم قفل جميع الأزرار باستثناء الزر **الطاقة**.

ملاحظة

- لن يؤدي إيقاف تشغيل الطاقة أو إكمال جميع الدورات إلى إعادة ضبط وظيفة قفل الأطفال. يجب إلغاء تفعيل القفل للأطفال لتتمكن من الوصول إلى أي وظائف أخرى.

إلغاء قفل لوحة التحكم

اضغط مع الاستمرار على زري **Dry Time (وقت التجفيف)** و **Dry Level (مستوى التجفيف)** في وقت واحد لمدة 3 ثوانٍ.

- سيصدر صوت رنين وسيظهر الوقت المتبقي للبرنامج الحالي على شاشة العرض.

تشغيل/إيقاف تشغيل الصفارة

يسمح لك بتشغيل وإيقاف صوت الرنين. اضغط مع الاستمرار على زر **Delay End (تأخير وقت الانتهاء)** لمدة 3 ثوانٍ في نفس الوقت.

- ستصدر نغمة رنين عند تشغيل الوظيفة.

ملاحظة

- إن إيقاف تشغيل الطاقة أو إكمال كل الدورات لن يعيد ضبط الوظيفة. يجب عليك الضغط مع الاستمرار على زر **Delay End (تأخير وقت الانتهاء)** لمدة 3 ثوانٍ مرة أخرى لتشغيل نغمة الرنين أو إيقاف تشغيلها.

ضد التجاعيد

إنه يتيح لك تقليل تكون التجاعيد (الكرمشة) التي تحدث عندما لا يتم تفريغ الملابس بشكل سريع في نهاية الدورة.

عندما يتم تشغيل هذه الوظيفة، يتم تشغيل الجهاز بشكل متكرر لمدة 10 ثوانٍ ويتوقف مؤقتًا لمدة 9 دقائق و50 ثانية. يتم إيقاف تشغيل الخيار بشكل تلقائي بعد 30 دقيقة في نهاية دورة التجفيف.

ملاحظة

- عند تشغيل الوظيفة، يظهر مستطيل بخط متقطع على الشاشة حتى يتم إيقاف الميزة.

- عند تشغيل الوظيفة، لن يعمل الزر **الطاقة** إلا بعد انتهاء دورة التجفيف.
- قم دائمًا بإيقاف تشغيل الجهاز قبل تفريغ الملابس.

الاستعداد استهلاك الطاقة

استهلاك الطاقة في وضع الاستعداد	0.50 وات
شبكة استهلاك الطاقة في وضع الاستعداد	غير متوفر
المدة الزمنية التي تقوم بعدها وظيفة إدارة الطاقة، أو أي وظيفة مشابهة، بتبديل عمل الجهاز تلقائيًا إلى وضع الاستعداد و/أو وضع الإيقاف و/أو وضع الاستعداد عبر الاتصال بالشبكة.	10 دقيقة.

ملاحظة

- قد يؤدي تنشيط اتصال الشبكة إلى زيادة استهلاك الطاقة للجهاز.

الصيانة

⚠ تحذير

- يجب نزع قابس الطاقة عند تنظيف الجهاز. يمكن أن ينتج عن عدم إزالة القابس التعرض لصدمة كهربية.

التنظيف بعد كلّ تجفيف

تنظيف فلاتر الوبر

⚠ تنبيه

- قم بتنظيف فلاتر الوبر بالطريقة الصحيحة بالرجوع إلى التعليمات التالية. في حال عدم القيام بذلك، قد لا يتم تنظيف الوبر المتراكم على المبادل الحراري (المبرّد) بشكل صحيح.
- عندما يسقط الوبر في مدخل الفلتر، فقد يتسبب ذلك في تقليل كفاءة التجفيف وزيادة وقت التجفيف.

ملاحظة

- قم بتفريغ جميع الغسيل من الجهاز قبل سحب فلتر الوبر.
- ضعَّ فلاتر الوبر في مكانها بعد الانتهاء من التنظيف. إذا لم تكن فلاتر الوبر في الجهاز، فلا يمكنك تشغيل الجهاز.
- عند تنظيف المُرشحات، يجب رمي الوبر في سلة المُهملات وعدم غسله عبر الصرف لتجنب انتشار جزيئات البلاستيك في نظام المياه المستخدم.

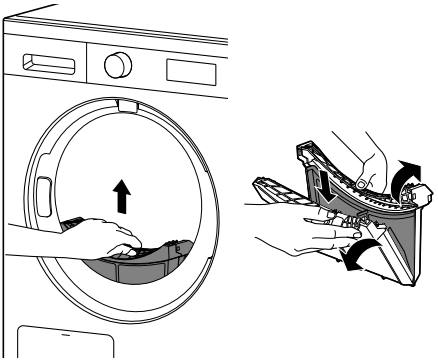

فلتر داخلي

- قم دائمًا بتنظيف الفلتر الداخلي قبل الاستخدام وبعده.

فلتر خارجي

- نظف الفلتر الخارجي بعد التجفيف 10 مرات أو عند تراكم الوبر في الفلتر الخارجي.

نظف الفلتر الداخلي

1 اسحب الفلتر الداخلي من الفلتر الخارجي ثم افتح الفلتر الداخلي.

- افتح الفلتر عن طريق فتحه في اتجاه الأسهم.

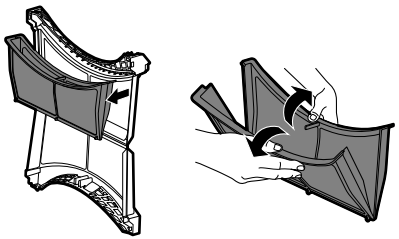

2 أزِل تكتلات الوبر الكبيرة باليد، ثم استخدم مكنسة كهربائية لتنظيف الوبر المتبقي.

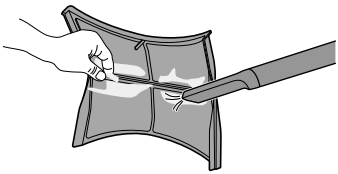

- تجنب استخدام القوة المفرطة لمنع إتلاف الفلتر.
- جفف الفلتر تمامًا إذا كان الفلتر رطبًا. في حالة عدم القيام بذلك، قد تظهر رائحة في الجهاز.
- تخلص من الوبر في سلة المهملات.

3 أدخل الفلتر الداخلي في الفلتر الخارجي.

نظف الفلتر الخارجي

1 أزل تكتلات الوبر الكبيرة باليد، ثم استخدم مكنسة كهربائية لتنظيف الوبر المتبقي.

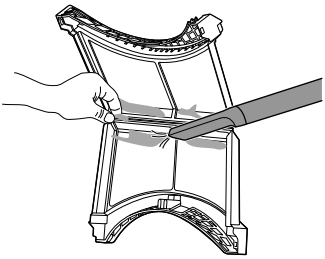

- تجنب استخدام القوة المفرطة لمنع إتلاف الفلتر.
- جفف الفلتر تمامًا إذا كان رطبًا. قد يؤدي عدم القيام بذلك إلى ظهور رائحة في الجهاز.
- تخلص من الوبر في سلة المهملات.

ملاحظة

- تأكد من إغلاق جانب الفلتر بشكل صحيح. في حالة عدم القيام بذلك، قد يدخل أي وبر متراكم على الفلتر إلى الجهاز وقد يتسبب في تدهور أداء التجفيف.

2 أدخِل الفلتر الداخلي في الفلتر الخارجي، ثم أغلق الفلتر الخارجي.

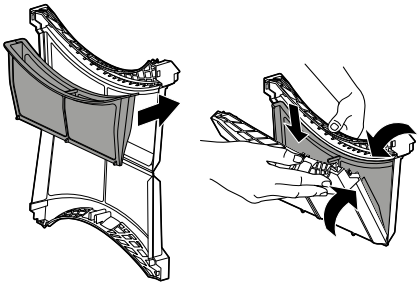

3 أعِد إدخال مجموعة فلتر الوبر في المجفف.

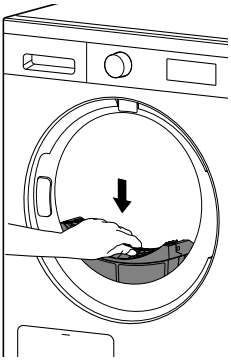

⚠ تنبيه

- لا تقم بتحميل أو إزالة أي ملابس عندما لا يكون فلتر الوبر في مكانه. يمكن أن تتساقط الملابس في مدخل الفلتر وقد يتسبب ذلك في تعطل الجهاز.

تفريغ درج خزان الماء

يتم تجميع الماء المكثف في درج خزان الماء.

قم بتفريغ درج خزان الماء بعد كل عملية استخدام. عدم القيام بذلك سيؤثر على أداء عملية التجفيف.

ملاحظة

- إذا كان خزان الماء ممتلئًا، فستضيء أيقونة وستصدر نغمة رنين في أثناء تشغيل التطبيق. إذا حدث ذلك، فيجب إفراغ خزان الماء.
- إذا لم يكن للجهاز خرطوم صرف اختياري متصل، فيجب تفريغ خزان الماء. عندما يتم تصريف المياه المكثفة مباشرةً من خلال خرطوم الصرف الاختياري، فلا داعي لتفريغ خزان الماء.

1 اسحب درج خزان الماء إلى الخارج.

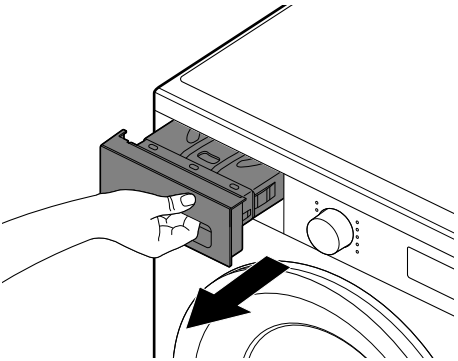

2 قم بتفريغ درج خزان الماء داخل الحوض.

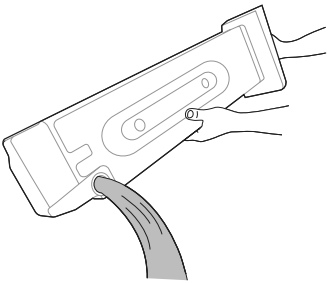

⚠ تنبيه

- لا تشرب الماء المكثف أو تعيد استخدامه. يمكن أن يؤدي إلى مشاكل صحية للإنسان والحيوان.

3 أعد إدخاله مرة أخرى داخل الجهاز.

- ادفع درج خزان الماء بالكامل داخل الجهاز حتى يصبح في مكانه.

4 اضغط على الزر **بدء/إيقاف مؤقت**.

تهوية داخل الحلة

للمساعدة في منع تراكم الروائح، اترك الباب مفتوحًا قليلاً للمساعدة في تهوية الحلة بعد الاستخدام.

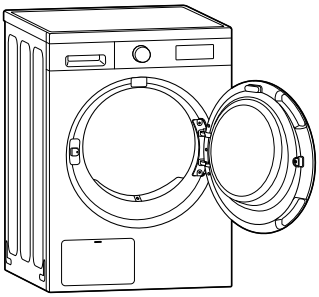

تنظيف الجهاز بصورة دورية

مسح جهاز استشعار الرطوبة

يستشعر هذا الجهاز مستوى رطوبة الملابس أثناء التشغيل، مما يعني أنه يجب تنظيفها **مرة كل ستة أشهر** لإزالة أي تراكم لمقياس الجير على سطح المستشعر.

مسح أجهزة الاستشعار داخل حلة الغسل.

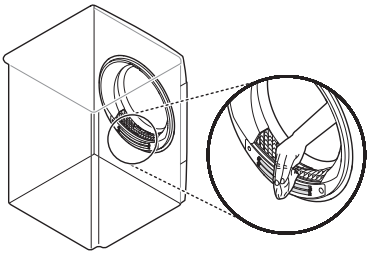

⚠ تنبيه

- يجب عدم مسح جهاز استشعار الرطوبة باستخدام مواد كاشطة. قم دائمًا بتنظيف جهاز الاستشعار باستخدام الإسفنج الاكريليك الخشن الجاف.

تنظيف المكثف

يجب تنظيف مكثف الجهاز **مرة كل أسبوعين**. يُرجى اتباع التعليمات أدناه لتنظيف المكثف يدويًا.

⚠ تنبيه

- لتجنب الإصابات الجسدية والحروق، لا تلمس أو تنظف المكثف بيدين عاريتين.
- عند تنظيف المكثف، كن حذرًا حتى لا تتلف الزعانف.

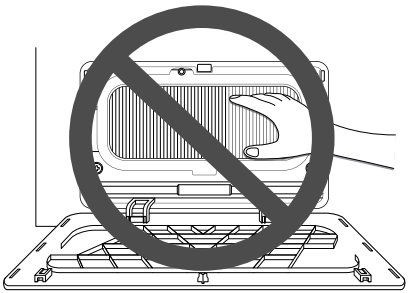

ملاحظة

- إذا تدهور أداء التجفيف، فافتح غطاء المكثف للتحقق من وجود مواد غريبة.

1 اضغط على الجزء العلوي من لوحة الوصول ❶ لفتحها.

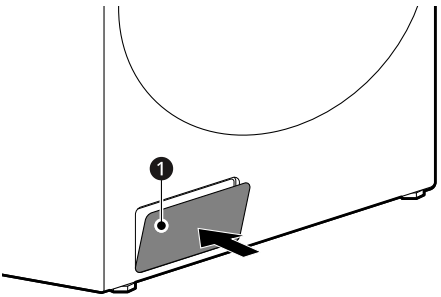

2 أدِر القفلين ❷ لتحرير غطاء المكثف، واسحب الغطاء لإزالته.

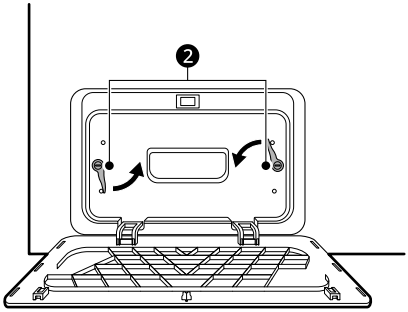

3 نظّف الغبار الموجود على المكثف باستخدام مكنسة كهربائية أو فرشاة ناعمة.

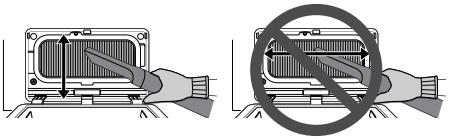

4 قم بتركيب الغطاء بحيث تكون الفتحة متجهة لأسفل.

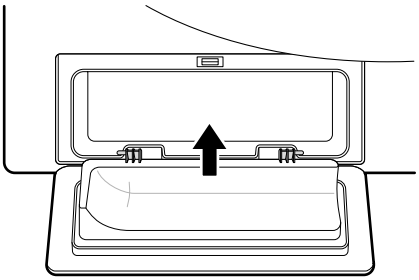

5 أعد إدخال غطاء المكثف وأعد تجميعه بالكامل.

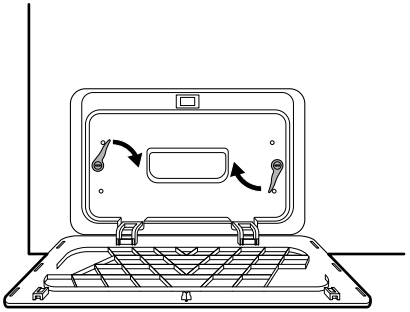

⚠ تنبيه

- إذا لم يتم تركيب غطاء المكثف بشكل كامل، فلن يعمل المنتج بشكل سليم وقد يحدث تسرّب.

6 أغلق لوحة الوصول.

استكشاف الأعطال وإصلاحها

قد توجد أخطاء وأعطال عند تشغيل الجهاز. تحتوي الجداول التالية على الأسباب المحتملة والملاحظات التي تقوم بمعالجة أي رسالة خطأ أو عطل. اقرأ الجداول التالية بعناية توفيرًا للوقت والمال الذي قد تتكبده قبل التواصل مع مركز خدمة LG Electronics.

قبل الاتصال بمركز الخدمة

تم تزويد الجهاز بنظام رصد الخطأ آليًا لكشف المشكلات وتشخيصها في مرحلة مبكرة. وإذا لم يعمل الجهاز بشكل صحيح أو لم يعمل على الإطلاق، فتحقق من الجداول التالية قبل الاتصال بمركز خدمة LG Electronics.

رسائل الخطأ

الأعراض	السبب المحتمل والحل
E32 **خطأ في مستشعر الرطوبة**	**تعطل مستشعر الرطوبة.** • افصل قابس الطاقة واتصل بمركز الخدمة للحصول على المساعدة.
E33 **عطل درجة الحرارة**	**تعطل جهاز استشعار درجة الحرارة** • افصل قابس الطاقة واتصل بمركز الخدمة للحصول على المساعدة.
E82 **خطأ في اتصال لوحة الدوائر المطبوعة**	**تعطل الاتصال في لوحة الدوائر المطبوعة** • افصل قابس الطاقة واتصل بمركز الخدمة للحصول على المساعدة.
CL **وظيفة القفل ضد عبث الأطفال**	**تم تشغيل وظيفة القفل ضد عبث الأطفال لمنع أي شخص من تغيير الدورات أو تشغيل المجفف.** • أوقف تشغيل وظيفة **Child Lock (قفل الأطفال)** في لوحة التحكم. انظر **Child Lock (قفل الأطفال)** ضمن **Extra Options and Functions (خيارات ووظائف إضافية)**.

التشغيل

الأعراض	السبب المحتمل والحل
الجهاز لا يعمل.	**قد يكون سلك الطاقة غير موصل بشكل صحيح.** • تأكد من أن قابس الطاقة موصل بشكل آمن في منفذ مؤرض متوافق مع لوحة بيانات الجهاز.
	قد يكون ذلك نتيجة لتلف مصهر المنزل، أو فصل قاطع التيار في الدائرة، أو انقطاع التيار الكهربي. • أعد ضبط قاطع التيار في الدائرة أو استبدل المصهر. لا تزد من مقدار التيار في المصهر. إذا كانت المشكلة هي الحمل الزائد على الدائرة الكهربية، فيجب تصحيح ذلك من قبل كهربائي مؤهل.
الجهاز لا يسخن.	**قد يكون ذلك نتيجة لتلف مصهر المنزل، أو فصل قاطع التيار في الدائرة أو انقطاع التيار الكهربي.** • أعد ضبط قاطع التيار في الدائرة أو استبدل المصهر. لا تزد من مقدار التيار في المصهر. إذا كانت المشكلة هي الحمل الزائد على الدائرة الكهربية، فيجب تصحيح ذلك من قبل كهربائي مؤهل.
تسريبات الماء.	**لم يتم توصيل خرطوم درج خزان الماء أو خرطوم التصريف الاختياري بشكل صحيح.** • قم بتوصيل خرطوم درج خزان الماء أو خرطوم التصريف الاختياري بشكل صحيح.

الأعراض	السبب المحتمل والحل
تسريبات الماء.	**تم إغلاق الباب في أثناء وجود ملابس أو مادة غريبة عالقة في الباب.** • تحقق من وجود ملابس أو مادة غريبة عالقة في الباب قبل استخدام الجهاز. إذا كان الماء يتسرب باستمرار، اتصل بمركز معلومات عملاء LG Electronics.
يعمل الجهاز ويتوقف ذاتيًا مؤقتًا بعد انتهاء دورة التجفيف.	**هذه هي الكيفية التي تعمل بها وظيفة Anti Crease (ضد التجاعيد).** • صُممت هذه الوظيفة لمنع التجاعيد التي تتكون عند عدم إخراج الملابس فور انتهاء دورة التجفيف. عند تشغيل هذه الوظيفة، يستمر الجهاز في العمل لمدة 30 دقيقة.

الأداء

الأعراض	السبب المحتمل والحل
الملابس تستغرق وقتًا طويلاً جدًا لتجف.	**لا يتم فرز الحمولة بشكل صحيح.** • افصل الأغراض الثقيلة عن الأغراض الخفيفة. الأغراض الأكبر والأثقل تأخذ وقتًا أطول لتجف. يمكن أن تخدع الأغراض الخفيفة المحملة مع الأغراض الثقيلة أجهزة الاستشعار نظراً لأن الأغراض الخفيفة تجف بشكل أسرع.
	حمولة كبيرة من الأقمشة الثقيلة. • تستغرق الأقمشة الثقيلة وقتًا أطول لتجف لأنها تميل إلى الاحتفاظ أكثر بالرطوبة. للمساعدة في تقليل والمحافظة أكثر على اتساق أوقات التجفيف للأقمشة الكبيرة والثقيلة، افصل هذه الأغراض إلى حمولات أصغر من حجم متسق.
	لم يتم تعيين عناصر التحكم في الجهاز بشكل صحيح. • استخدم إعدادات عناصر التحكم المناسبة لنوع الحمولة التي تجففها. قد تتطلب بعض الحمولات ضبط لإعداد مستوى التجفيف للحصول على التجفيف المناسب.
	يحتاج فلتر الوبر إلى أن يتم تنظيفه. • قم بإزالة الوبر من فلتر الوبر قبل كل دورة. بإزالة الوبر، ابق فلتر الوبر مرتفعًا للإضاءة لترى إذا كان متسخًا أو مسدودًا. مع بعض الحمولات التي تنتج كمية كبيرة من الوبر، مثل مناشف الحمام الجديدة، فيمكن أن يكون من الضروري أن توقف الدورة بشكل مؤقت وتنظف الفلتر في أثناء الدورة.
	قد يكون ذلك نتيجة لتلف مصهر المنزل، أو فصل قاطع التيار في الدائرة أو انقطاع التيار الكهربي. • أعد ضبط قاطع التيار في الدائرة أو استبدل المصهر. لا تزد من مقدار التيار في المصهر. إذا كانت المشكلة هي الحمل الزائد على الدائرة الكهربية، فيجب تصحيح ذلك من قبل كهربائي مؤهل.
	الجهاز محمل بشكل مفرط. • قم بتقسيم الحمولات الكبيرة إلى حمولات صغيرة لأداء وكفاءة أفضل في التجفيف.
	الجهاز تحت الحمولة المسموح بها. • إذا كنت تجفف حمولة صغيرة جدًا، قم بإضافة أغراض إضافية لضمان عمل الدوران بشكل صحيح. إذا كانت الحمولة صغيرة جدًا وكنت تستخدم برامج جهاز استشعار التجفيف، فيتعذر على التحكم الإلكتروني استشعار درجة الجفاف بشكل صحيح ويمكن أن يتوقف في وقت قريب جدًا. استخدم برامج التجفيف الموقوتة أو أضف بعض الملابس المبللة الإضافية إلى الحمولة.
وقت التجفيف ليس متوافق.	**إعدادات التدفئة، أو حجم الحمولة، أو رطوبة الملابس غير متوافقة.** • سوف يتغير وقت التجفيف للحمولة حسب نوع التدفئة المستخدمة (كهربيًا)، وحجم الحمولة، ونوع الأقمشة، ومستوى بلل الأقمشة، وفلتر الوبر. يمكن أن يسبب حتى عبئ غير متوازن يضعف الدوران، مما يسبب ملابس أكثر بللاً سوف تأخذ وقتًا أطول لتجف.

الأعراض	السبب المحتمل والحل
البقع المكرمشة أو المتسخة المتروكة على الملابس.	**عند استخدام المواد المنعمة للأقمشة بشكل غير صحيح.** • عند غسل الملابس الذي سيتم تجفيفه في الجهاز، استخدم الكمية الصحيحة من المواد المنعمة للأقمشة كما أوصت الشركة المصنعة لها.
	عند تجفيف الملابس النظيفة والمتسخة معًا. • عند استخدام الجهاز في تجفيف الأغراض النظيفة فقط. يمكن نقل البقع من الملابس المتسخة إلى الملابس النظيفة في الحمولات نفسها أو في الحمولات اللاحقة.
	عند تنظيف الملابس أو شطفها بشكل غير صحيح قبل وضعها في الجهاز. • يمكن أن تكون البقع الموجودة على الملابس الجافة هي نفسها البقع التي لم يتم إزالتها في أثناء عملية الغسيل. تأكد من أن الملابس تم تنظيفها أو شطفها بالكامل وفقًا لتعليمات الغسالة والمنظف الخاصين بك. قد تتطلب بعض البقع الصعبة معالجة مسبقة قبل الغسيل.
كرمشة الملابس.	**تم تجفيف الملابس لفترة طويلة جدًا (الإفراط في التجفيف).** • يمكن أن يؤدي الإفراط في تجفيف حمولة الملابس إلى ملابس مكرمشة. جرب وقت تجفيف أقصر.
	تم ترك الملابس في الجهاز لفترة طويلة جدًا بعد نهاية الدورة. • قم بتفريغ الملابس فورًا بعد انتهاء الدورة.
انكماش الملابس.	**لم يتم اتباع تعليمات العناية بالملابس.** • لتجنب انكماش ملابسك، استشر واتبع دائمًا تعليمات العناية بالقماش. سوف تنكمش بعض الأقمشة بطبيعة الحال عند غسلها. يمكن أن يتم غسل أقمشة أخرى ولكنها ستنكمش عند تجفيفها في الجهاز. استخدم إعداد التدفئة المنخفضة أو المعدومة.
الوبر المتروك على الملابس.	**لم يتم تنظيف فلتر الوبر بشكل صحيح.** • قم بإزالة الوبر من فلتر الوبر بعد كل دورة. بإزالة الوبر، ابق فلتر الوبر مرتفعًا للإضاءة لترى إذا كان متسخًا أو مسدودًا. إذا كان يبدو متسخًا، اتبع تعليمات التنظيف. مع بعض الحمولات التي تنتج كمية كبيرة من الوبر، فيمكن أن يكون من الضروري تنظيف فلتر الوبر في أثناء الدورة.
	لم يتم فرز الملابس بشكل صحيح. • بعض المنتجات منتجة للوبر (أي: منشفة قطنية بيضاء مجعدة) ويجب تجفيفها بشكل منفصل عن الملابس التي يلتصق الوبر بها (أي: بنطلون كتان أسود).
	الجهاز محمل بشكل مفرط. • قم بتقسيم الحمولات الكبيرة إلى حمولات صغيرة للتجفيف.
	المناديل، والورق، وغيرها من الأشياء المتروكة في الجيوب. • تحقق من الجيوب جيدًا قبل تجفيف الملابس.
الركود الزائد للملابس بعد التجفيف.	**تم تجفيف الملابس لفترة طويلة جدًا (الإفراط في التجفيف).** • يمكن أن يسبب الإفراط في تجفيف حمولة الملابس في تراكم الكهرباء الساكنة. اضبط الإعدادات واستخدم أقصر وقت تجفيف، أو استخدم برامج جهاز استشعار التجفيف.
	تجفيف المواد التركيبية، أو الضغط الدائم، أو المزيج الاصطناعي. • هذه الأقمشة بطبيعة الحال أكثر عرضة للتراكم الكهربي. جرب استخدام المواد المنعمة للأقمشة، أو استخدم إعدادات وقت تجفيف موقوتة أقصر.

الأعراض	السبب المحتمل والحل
يوجد بقع رطبة على الملابس بعد استخدام برنامج جهاز استشعار التجفيف.	**وجود حمولة كبيرة جدًا أو حمولة صغيرة جدًا. عنصر كبير مفرد مثل: بطانية أو لحاف.** • قد يواجه المستشعر صعوبة في قراءة مستوى جفاف الحمولة إذا كانت الأغراض متكدسة بشدة أو متناثرة بشكل كبيرة. استخدم برنامج **Timed Dry (تجفيف محدد الوقت)** للحمولات الصغيرة جدًا. • يمكن في بعض الأحيان أن تلف الأغراض ذات الأحجام الكبيرة والعريضة مثل البطّانيّات أو الألحفة حول بعضها داخل كرة محكمة من القماش. ستجف الطبقات الخارجية وستسجل على أجهز الاستشعار، في حين أن الجزء الداخلي سيظل رطبًا. عند تجفيف أغراض ذات أحجام كبيرة، فقد يساعد ذلك في إيقاف الدورة بشكل مؤقت مرة واحدة أو مرتين وإعادة ترتيب الغرض لكشف أي مناطق رطبة وإظهارها. • لتجفيف قليل من الأغراض الرطبة من حمولة كبيرة الحجم أو قليل من البقع الرطبة على أغراض كبيرة بعد اكتمال برنامج جهاز استشعار التجفيف، قم بتفريغ فلتر الوبر، ثم اضبط برنامج **Timed Dry (تجفيف محدد الوقت)** لإنهاء تجفيف الأغراض.

الروائح

الأعراض	السبب المحتمل والحل
الجهاز به رائحة.	**هل تستخدم الجهاز لأول مرة؟** • إن الرائحة ناتجة عن مادة مطاطية متصلة بالجهاز بالداخل. هذا النوع من الرائحة هو رائحة المطاط نفسه ويختفي تلقائيًا بعد استخدام الجهاز عدة مرات.
	هل تشم رائحة أثناء الاستخدام؟ • لا تتجاوز كمية المنظفات التي أوصت بها الشركة المصنِّعة عند غسل الملابس. يمكن أن تتراكم المنظفات الزائدة على الملابس وتسبب روائح. • قد يؤدي ترك الملابس في الغسالة أو المجفف بعد انتهاء الدورة إلى ظهور روائح. قم بتفريغ الملابس فورًا عند انتهاء الدورة. • حافظ على نظافة فلاتر الوبر. يمكن أن تسبب فلاتر الوبر المسدودة أو المتسخة روائح. بعد تنظيف فلتر الوبر، اسمح له بالجفاف تمامًا قبل استخدامه. • بالنسبة إلى الطُّرز العديمة التهوية، اترك باب المجفف مفتوحًا بعد التجفيف، أو استخدم سدادة الباب المغناطيسية (في بعض الطُّرز) لإبقاء الباب مفتوحًا قليلاً. • إذا كانت ثمة رائحة قادمة من الغسالة، فاتبع التعليمات الواردة في دليل المنتج لتنظيف حوض/حلة الغسالة.

