Horno empotrado

Instrucciones de instalación

LE641152S
LE641122S
LE641150S
LE641120S
LE621120S
LE621100S

Por favor, lea las instrucciones antes de instalar este producto.

P/no. MFL38599603

Precauciones de seguridad

Todo trabajo eléctrico debe ser realizado por una persona competente y debidamente cualificada.

Para evitar daños, esta unidad eléctrica debe instalarse de acuerdo con las instrucciones. La instalación, reparaciones y todo trabajo realizado por personas no cualificadas puede ser peligroso. El fabricante no se hace responsable de la manipulación no autorizada.

⚠ **ADVERTENCIA: Asegúrese de que la unidad no recibe suministro eléctrico durante su instalación o reparación.**

Combinaciones posibles (horno y placa)

Los hornos LG con controles de placa integrados (= hornos empotrados) sólo se puede combinar con las placas y unidades de control respectivas especificadas por LG Electronics. Póngase en contacto con su distribuidor o con el correspondiente Departamento de servicios de LG Electronics para más información sobre combinaciones adecuadas.

Cable de suministro eléctrico (no incluido)

Póngase en contacto con su distribuidor/proveedor o con el correspondiente Departamento de servicios de LG Electronics para obtener más información sobre los cables de alimentación adecuados para su horno.
El **voltaje y la carga máxima admisible** se indican en la placa de datos, visible al abrir la puerta del horno.
Para conectar el cable de alimentación, siga el diagrama de conexión (fig-2D)

Importante: El cable amarillo y verde para la conexión a tierra (en la unidad) debe ser, al menos, 10 mm más largo que el resto de cables.

⚠ **ADVERTENCIA: LA UNIDAD DEBE CONECTARSE A TIERRA.**

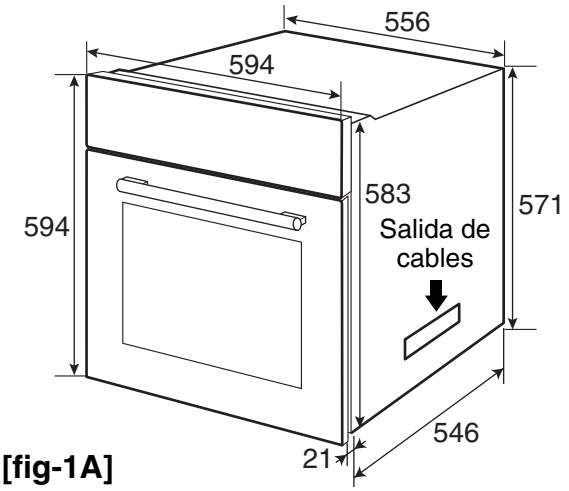

[fig-1A]

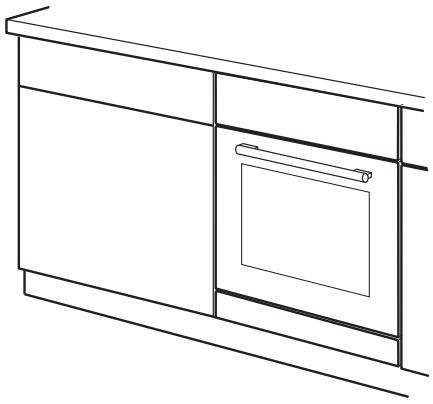

[fig-1B]

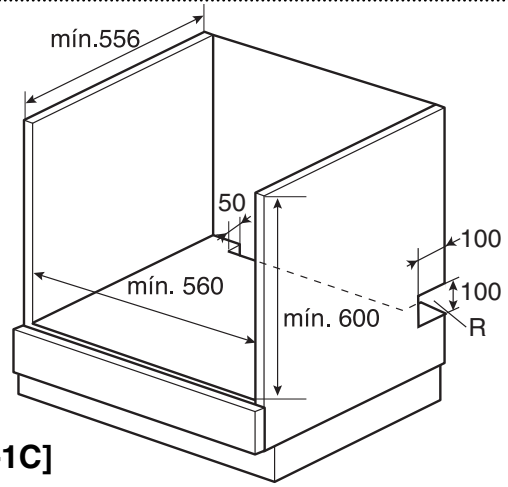

[fig-1C]

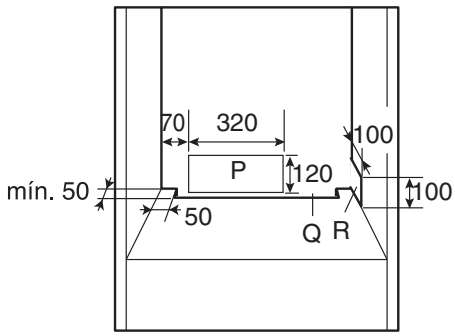

[fig-1D]

Instalar el horno

⚠ ADVERTENCIA: Antes de conectar la unidad al suministro principal, debe desconectar la alimentación en la parte del horno.

⚠ ADVERTENCIA: El horno debe estar empotrado antes de utilizado. De lo contrario, puede ocasionar descargas eléctricas.

Las dimensiones del horno y de la unidad que se utilizará para su acople se muestran en la fig.1A, 1C y 1D.

Dependiendo de la posición del punto de conexión al horno (suministro eléctrico), haga un agujero en la parte trasera ("P"), o en la parte lateral ("R") de la unidad de alojamiento (armario) para pasar el cable de conexión (cable de alimentación). Conecte el cable de alimentación al horno y al aislador.

Importante: Consulte el apartado **"Conexión eléctrica".**

Coloque el horno en frente de la base de apoyo.

Conecte los enchufes de la placa a la toma de corriente del horno.
Levante la unidad agarrándola por los agujeros laterales y colóquela correctamente en el armario (fig-1A).

Importante: No levante el horno agarrándolo por el asa de la puerta en la parte delantera. Tenga cuidado de no retorcer el cable de alimentación al colocar el horno en la base de apoyo.

Abra la puerta de la unidad, y utilice dos tornillos para su fijación a las paredes laterales del armario a través de los agujeros dispuestos en la moldura (fig-2B).
Vuelva a enchufar el cable de alimentación al enchufe aislador.

Conexión eléctrica

Todo trabajo eléctrico debe ser realizado por una persona competente y debidamente cualificada, según las normativas de seguridad locales y nacionales.

⚠ ADVERTENCIA: LA UNIDAD DEBE CONECTARSE A TIERRA

El **voltaje y la carga máxima admisible** se indican en la placa de datos, visible al abrir la puerta del horno. Por favor, asegúrese de que se adapta al suministro eléctrico indicado.

Los componentes del horno funcionan a 220-240 V, 50 Hz. Para conectar el cable de alimentación, siga el diagrama de conexión (fig-2D).

La conexión de la unidad se debe realizar a través de un aislador adecuado, que se adapte a las normas nacionales y locales y al que se pueda acceder una vez que se ha empotrado la unidad.

Si el enchufe no es accesible tras la instalación (dependiendo del país) se debe disponer de un medio adicional de desconexión para todos los polos.

Cuando se desconecte debe existir una separación de contacto de 3 mm entre los polos en el interruptor aislador (incluyendo el interruptor, los fusibles y relés de acuerdo con la norma EN 60 335).

Para mayor seguridad se recomienda instalar un dispositivo de corriente residual con corriente de desconexión de 30mA (según la norma DIN VDE 0664, VDE 0100 Sección 739).

Requisitos de ventilación

Importante: El horno debe estar empotrado antes de su uso. No utilice material de aislamiento en el interior del armario. Podrían dificultar la entrada de aire en la unidad.

Para asegurar una correcta ventilación una vez que el horno esté instalado:

- deje un espacio de ventilación (separación) de 50 mm entre la pared trasera y la parte inferior del armario/unidad de alojamiento, (ver "Q", fig-1D);
- es necesario dejar un espacio de ventilación de 5 mm entre el borde superior del horno y el borde inferior de la placa, y
- también debe dejar un espacio de ventilación de 5 mm entre los bordes laterales del horno y el armario, (ver fig-2B).

Importante: Los orificios de ventilación (de entrada y salida) nunca deben estar cerrados mientras el horno está en funcionamiento.

Requisitos del armario/unidad de alojamiento

Los requisitos que deben cumplir los materiales utilizados en el armario/unidad de alojamiento del horno, en cuanto a resistencia térmica, son los siguientes:

- resistencia al calor/ Cuerpo : 90°C
- resistencia al calor/ Parte delantera: 70°C

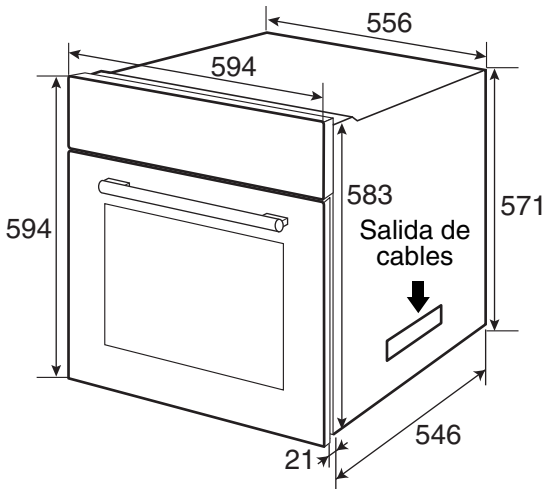

[fig-2A]

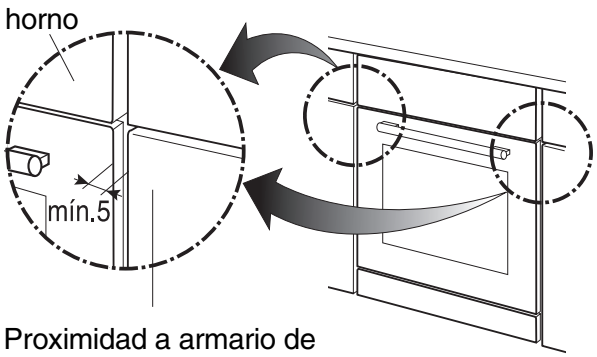

Proximidad a armario de cocina o unidad.

[fig-2B]

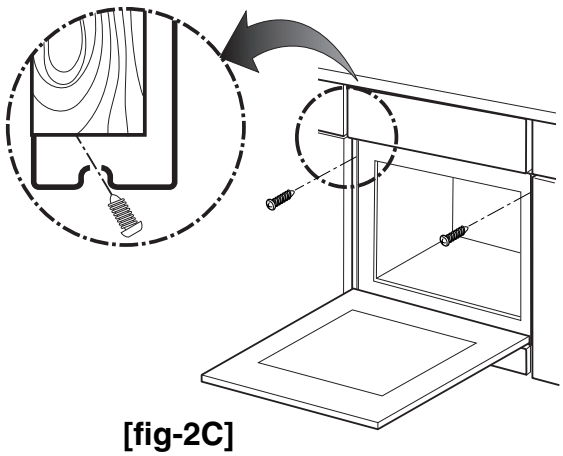

[fig-2C]

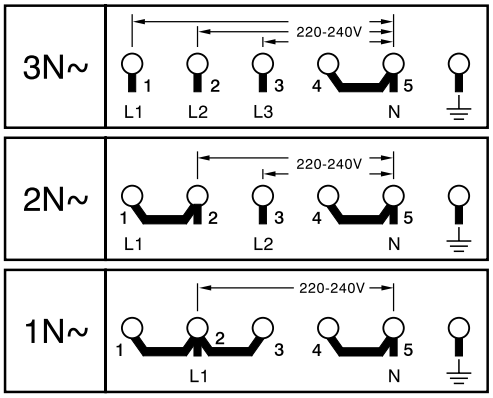

[fig-2D]

Memo

Memo

Memo



LG Electronics Inc.

Fabricado en Corea