PRIRUČNIK ZA UPORABU

# Višesmjerni prijenosni zvučnik

Prije uporabe vašeg sustava pažljivo pročitajte ovaj priručnik i sačuvajte ga za kasniju uporabu.

Model

RP4

RP4B

RP4BE

RP4G

2208_Rev03

www.lg.com
Autorska prava © 2021-2022 LG Electronics Inc. Sva prava pridržana.

# Kratki vodič za višesmjerni prijenosni zvučnik

## Pravilna i lagana uporaba

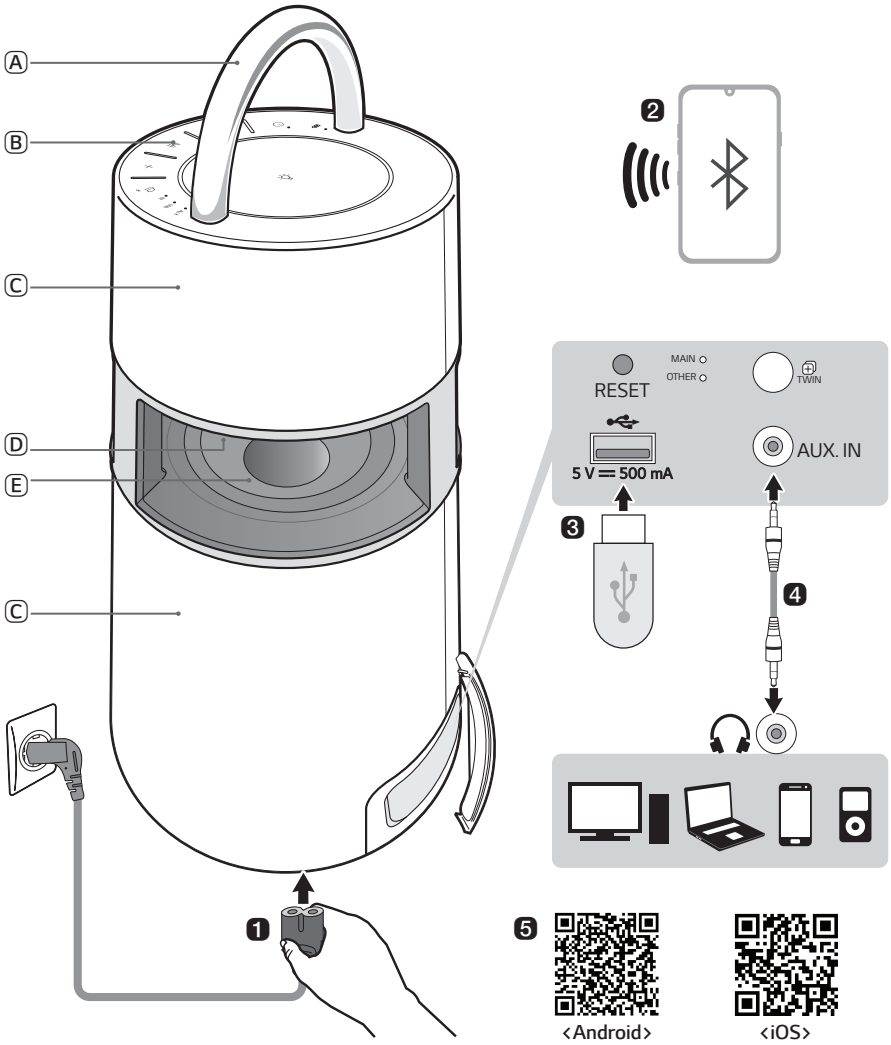

Ⓐ Ručka
Ⓑ Kontrole
Ⓒ Zvučnik
Ⓓ Osvjetljenje prema raspoloženju
Ⓔ Niskotonac

## ❶ Povežite napojni kabel na proizvod i napunite ga prije uporabe. Napojni priključak možete pronaći na dnu proizvoda.

## ❷ Povezivanje zvučnika s pametnim telefonom putem Bluetooth veze (→ Vidjeti odjeljak „Povezivanje pametnog telefona sa zvučnikom putem Bluetooth veze“ na stranici 12.)

① Pritisnite gumb za **Napajanje** za uključivanje proizvoda.
② Pritisnite i zadržite **Funkcijski** gumb na proizvodu dok ne čujete zvučni signal. LED dioda za **Bluetooth** trepti 60 sekundi.
③ Dodirnite gumb **Postavke** na svom pametnom telefonu i odaberite **Bluetooth**. Uključite **Bluetooth** funkciju. (**Isključeno** > **Uključeno**)
④ Iz popisa uređaja na pametnom telefonu, pronađite i dodirnite na „LG-RP4(XX).“
⑤ Kad se pametni telefon poveže s proizvodom putem **Bluetooth** veze, uključit će se LED dioda za **Bluetooth**. Reproducirajte željenu pjesmu u glazbenoj aplikaciji na svom pametnom telefonu.

## ❸ Reprodukcija glazbe s USB uređaja (→ Vidjeti odjeljak „Povezivanje s USB-om“ na stranici 17.)

① Otvorite stražnji poklopac proizvoda i priključite USB uređaj za pohranu na USB priključak.
② Pritisnite gumb za **Napajanje** za uključivanje proizvoda.
③ Pritišćite **Funkcijski** gumb na proizvodu opetovano za odabir USB funkcije. LED dioda za USB će se uključiti.
④ Pritisnite gumb **Reprodukcija/Pauza** kako biste uživali u glazbi.

## ❹ Povezivanje s vanjskim uređajem (→ Vidjeti odjeljak „Povezivanje s vanjskim uređajem“ na stranici 19.)

① Otvorite stražnji poklopac proizvoda i spojite vanjski uređaj na AUX. IN priključak putem stereo kabela s priključkom od 3,5 mm.
② Pritisnite gumb za **Napajanje** za uključivanje proizvoda.
③ Pritišćite **Funkcijski** gumb na proizvodu opetovano da biste odabrali AUX. LED dioda za AUX će se uključiti. Ako pokrenete glazbu na povezanom vanjskom uređaju, možete započeti slušanje na tom proizvodu.

## ❺ Povezivanje s aplikacijom LG XBOOM (→ Vidjeti odjeljak „Povezivanje sa LG XBOOM aplikacijom“ na stranici 21.)

① Pronađite **LG XBOOM aplikaciju** na Google Play ili App Store trgovini i instalirajte je na vaš pametni telefon.

② Pokrenite **LG XBOOM aplikaciju** i koristite se njenim funkcijama.

## ❻ Ušteda energije (→ Vidjeti odjeljak „Način rada za uštedu energije“ na stranici 26.)

Ako nema reprodukcije ili inputa preko gumba u trajanju od 15 minuta, proizvod se automatski isključuje. U **LG XBOOM aplikaciji** možete omogućiti ili onemogućiti [Auto Power Management].

# Sadržaj


## Kratki vodič za višesmjerni prijenosni zvučnik

**2** Pravilna i lagana uporaba

## Pregled proizvoda

**6** Gornja strana
**8** Stražnja strana

## Punjenje

**10** Punjenje baterije
**11** Provjera statusa baterije

## Spajanje na Bluetooth

**12** Povezivanje pametnog telefona sa zvučnikom putem Bluetooth veze
**15** Povezivanje s dva pametna telefona

## Povezivanje s USB-om

**17** Povezivanje proizvoda s USB uređajem za pohranu

## Povezivanje s vanjskim uređajem

**19** Povezivanje putem stereo kabela s priključkom od 3,5mm

## Povezivanje sa LG XBOOM aplikacijom

**21** Instaliranje aplikacije

## Korištenje načina Wireless Party Link-Twin

**23** Povezivanje dva zvučnika

## Dodatne funkcije

**25** Resetiranje proizvoda
**25** Inicijalizacija softvera
**26** Način rada za uštedu energije

## Sigurnosne mjere predostrožnosti

**27** Sigurnosne i regulatorne upute

## Stvari koje treba provjeriti prije prijavljivanja kvara

**30** Otklanjanje poteškoća

## Dodatak

**32** Specifikacije proizvoda
**33** Registrirani zaštitni znakovi i licence
**34** Rukovanje proizvodom

# Pregled proizvoda

## Gornja strana

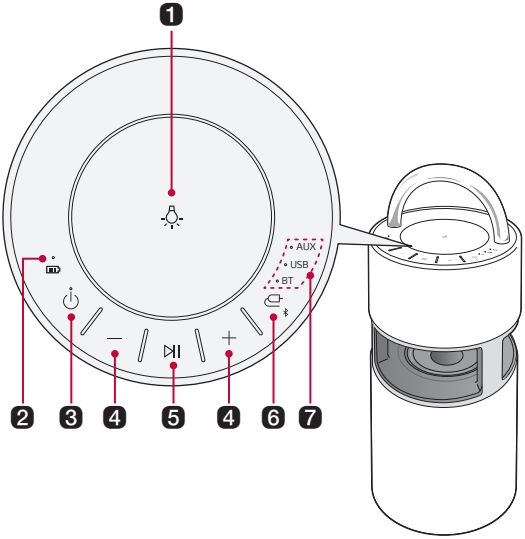


| | | |
|---|---|---|
| 1 | **Osvjetljenje prema raspoloženju** | Pritisnite gumb za odabir željenog osvjetljenja prema raspoloženju.<br>**Osvjetljenje prema raspoloženju**: Ambient, Nature, Party, Isključeno<br>• Pritisnite i zadržite gumb za **Osvjetljenje prema raspoloženju** za isključivanje osvjetljenja prema raspoloženju. |
| 2 | **LED dioda baterije** | Provjerite razinu napunjenosti i status baterije. (→ Vidjeti odjeljak „Provjera statusa baterije“ na stranici 11.) |
| 3 | **Napajanje** | Uključuje/isključuje proizvod.<br>• Ako pritisnete i zadržite gumb za **Napajanje** u trajanju od 2 sekunde dok je proizvod uključen, na LED svjetlu baterije možete vidjeti status baterije. |
| 4 | **Glasnoća** | Upravlja razinom glasnoće. |
| 5 | **Reprodukcija/ Pauza** | Pritisnite gumb za upravljanje radom proizvoda. |

| Funkcija | Radnja | Način uporabe |
|---|---|---|
| USB/BT | Reprodukcija/Pauza | Pritisnite gumb. |
| USB/BT | Prelazak na sljedeću numeru | Pritisnite gumb brzo dva puta. |
| USB/BT | Prelazak na prethodnu numeru | Pritisnite gumb brzo tri puta. |
| AUX | Isključivanje zvuka | Pritisnite gumb. |

| | |
|---|---|
| **6** **Funkcija** | Pritisnite gumb nekoliko puta za odabir željenog načina unosa ili funkcije. |

| Funkcijska LED dioda | Opis |
|---|---|
| BT | Povezuje proizvod putem **Bluetooth** veze. |
| USB | Povezuje proizvod sa USB uređajem za pohranu. |
| AUX | Povezuje prijenosni vanjski uređaj putem kabela s priključkom od 3,5 mm. |

- Pritisnite i zadržite **Funkcijski** gumb u trajanju od 2 sekunde ili dulje i povežite **Bluetooth** uređaj u roku od 60 sekundi. (→ Vidjeti odjeljak „Povezivanje pametnog telefona sa zvučnikom putem Bluetooth veze“ na stranici 12.)
- Kada se prebacite na **Bluetooth** funkciju i utvrdite da nema povezanih uređaja, LED svjetlost za BT treptat će u trajanju od 60 sekundi.

| | |
|---|---|
| **7** **Funkcijska LED dioda** | Signalizira način unosa ili status **Bluetooth** veze. |

**⚠ OPREZ**

- Postavite proizvod na sigurnu udaljenost od dohvata djece. U protivnom proizvod može pasti i prouzročiti tjelesnu ozljedu ili štetu na imovini.
- Pazite da zvučnik ne padne na pod. U protivnom, može se desiti kvar zvučnika i tjelesna ozljeda i/ili šteta na imovini.

# Stražnja strana

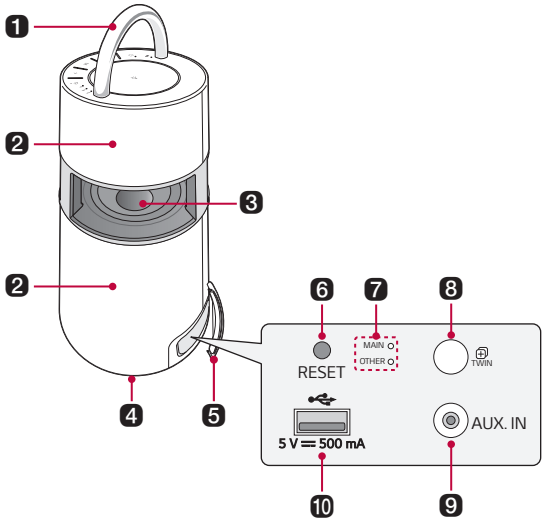


| | | |
|---|---|---|
| 1 | **Ručka** | Koristite je kad nosite proizvod. |
| 2 | **Zvučnik** | Zvuk dolazi iz cijelog proizvoda. |
| 3 | **Niskotonac** | Zvučnik samo za niske tonove. |
| 4 | **Napojni ulaz** | Kabel za napajanje možete spojiti za punjenje baterije proizvoda. |
| 5 | **Stražnji poklopac** | Obavezno potpuno zatvorite stražnji poklopac nakon uporabe. |
| 6 | **RESET** RESET | Kada proizvod ne funkcionira pravilno, pritisnite otvor oštrim predmetom poput pribadače. |
| 7 | **LED dioda bežične veze za tulum** | Možete provjeriti status veze za način Wireless Party Link-Twin. |
| 8 | **TWIN** TWIN | Možete povezati dva proizvoda u načinu Wireless Party Link-Twin. |
| 9 | **AUX. IN** | Proizvod možete povezati s prijenosnim vanjskim uređajem pomoću stereo kabela s priključkom od 3,5 mm i početi uživati u glazbi. |
| 10 | **USB priključak** | Priključite USB uređaj za pohranu da biste uživali u glazbi s proizvodom. |

**⚠ OPREZ**

- Pazite da proizvod dugo ne izlažete sunčevoj svjetlosti kako biste spriječili promjenu boje.
- Budite oprezni kada koristite proizvod na otvorenom jer ručka može postati vruća nakon dugog izlaganja suncu.
- Budite oprezni jer zvučnik može biti oštećen ako nehotice pritisnete niskotonca dok vam je zvučnik nadohvat ruke.

# Punjenje

## Punjenje baterije

Proizvod ima ugrađenu bateriju. Prije uporabe obavezno dovoljno napunite bateriju. Napojni priključak možete pronaći na dnu proizvoda.

1. Povežite kabel za napajanje na priključak za napajanje.
2. Priključite utikač u utičnicu.

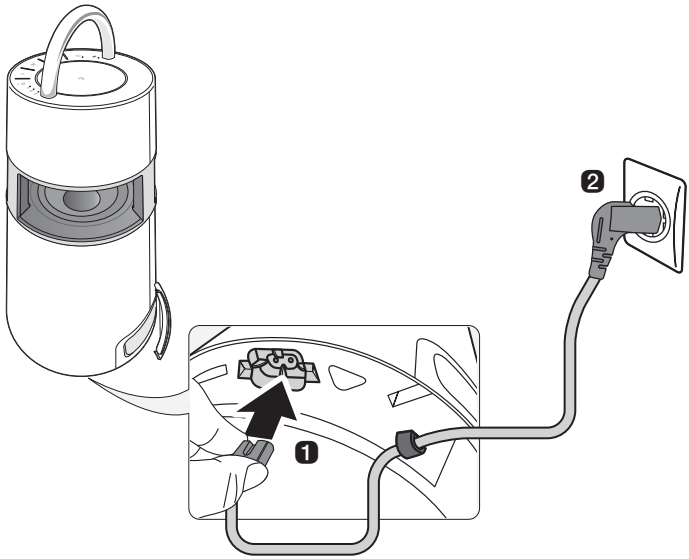


**Napomena**

- Potpuno punjenje zvučnika traje oko 5 sati. Vrijeme punjenja može se razlikovati ovisno o statusu baterije ili statusu rada proizvoda.
- Nakon što se baterija potpuno napuni, zvučnik možete koristiti oko 10 sati.

# Provjera statusa baterije

## Status punjenja

Kad se baterija proizvoda počne puniti, status punjenja možete vidjeti na LED diodi baterije.

| LED dioda baterije | Status LED diode | Status baterije |
|---|---|---|
| | Pali se u zelenoj boji. | Punjenje je završeno. |
| | Crvena je. | Punjenje je u tijeku. |

**Napomena**

- Reprodukcija pjesama tijekom punjenja može produžiti vrijeme punjenja.
- Kada je baterija zvučnika potpuno napunjena s isključenim napajanjem, LED lampica baterije svijetli zeleno na 15 sekundi, a zatim se gasi.

## Status uporabe

Kad je proizvod uključen, status baterije prikazuje se na LED diodi baterije u trajanju od 3 sekunde.

Ako pritisnete i zadržite gumb za **Napajanje** ⏻ u trajanju od 2 sekunde dok je proizvod uključen, vidjet ćete LED svjetlost baterije u trajanju od 3 sekunde ovisno o statusu baterije.

| LED dioda baterije | Status LED diode | Status baterije |
|---|---|---|
| | Pali se u zelenoj boji. | Razina baterije je iznad 70 %. |
| | Pali se u narančastoj boji. | Preostala razina baterije je 70 do 10 %. |
| | Neprekidno trepti crveno i jednom možete čuti zvuk obavijesti. | Razina baterije je ispod 10 % i potrebno joj je punjenje. |

**Napomena**

- Tijekom punjenja nije moguće provjeriti status baterije.

# Spajanje na Bluetooth

## Povezivanje pametnog telefona sa zvučnikom putem Bluetooth veze

Možete reproducirati glazbene datoteke pohranjene na **Bluetooth** uređaju, ili pokretati glazbene aplikacije da biste uživali u glazbi s ovim proizvodom.

**Prvo provjerite sljedeće.**

- U nastavku su **Bluetooth** specifikacije proizvoda.
  - Verzija: 4.0
  - Kodek: SBC, AAC
- Način povezivanja uređaja s proizvodom može se razlikovati ovisno o vrsti i modelu **Bluetooth** uređaja. Informacije o načinu povezivanja proizvoda potražite u korisničkom priručniku **Bluetooth** uređaja koji želite povezati.

Odaberite izbornik [**Bluetooth**] na zaslonu **Postavke** pametnog telefona.

Način pristupa izborniku može se razlikovati ovisno o proizvođaču pametnog telefona i modelu.

1. Pritisnite gumb za **Napajanje** proizvoda i uključite ga.
   Pritisnite i zadržite **Funkcijski** gumb na proizvodu dok ne čujete zvučni signal. LED dioda za **Bluetooth** trepti 60 sekundi.

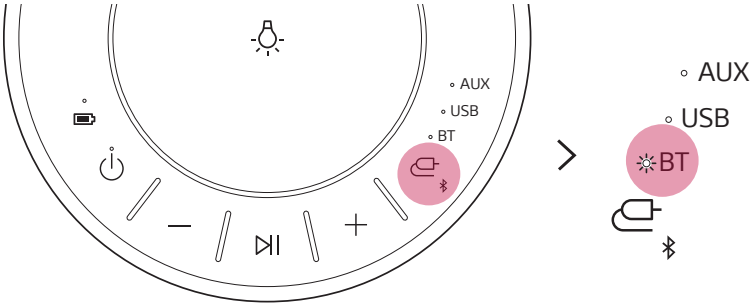


2. Dodirnite gumb Postavke ( / ) na pametnom telefonu i odaberite **Bluetooth**.

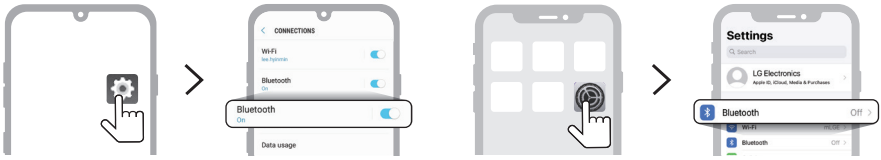


<Android telefon> <iPhone>

3 Uključite **Bluetooth** funkciju. (**Isključeno** > **Uključeno**)

4 Na zaslonu pametnog telefona vidjet ćete popis uređaja koji se mogu povezati. Pronađite i dodirnite naziv „LG-RP4(XX)".

5 Nakon što su pametni i telefon i proizvod povezani putem **Bluetooth** veze, uključit će se LED dioda za **Bluetooth**.

6 Ako se LG-RP4(XX) ne pojavi na popisu, dodirnite ikonu **Osvježi** na Android telefonu ili ponovno pokrenite **Bluetooth** na iPhone telefonu.

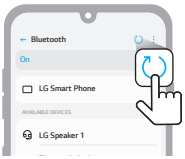


<Android telefon>

<iPhone>

7 Odaberite i reproducirajte pjesmu na pametnom telefonu.

**Napomena**

- Što je **Bluetooth** uređaj bliže zvučniku, to će veza biti bolja.
- Ako sa zvučnikom nije povezan niti jedan **Bluetooth** uređaj, LED dioda za **Bluetooth** će zatreptati. Ponovno povežite uređaj.
- Kada koristite **Bluetooth**, namjestite glasnoću **Bluetooth** uređaja na odgovarajuću razinu.
- XX su zadnje dvije znamenke **Bluetooth** adrese. Primer bi bio „LG-RP4(08)."
- Ako ovaj proizvod spojite na izvor napajanja, ako s proizvodom pokušate povezati **Bluetooth** proizvod s poviješću povezivanja, proizvod će se automatski uključiti i povezati s **Bluetooth** uređajem. (Ovaj proizvod možete uključiti samo tijekom punjenja pomoću **aplikacije LG XBOOM**.)

# Povezivanje s dva pametna telefona

## Uparivanje (povezivanje) više telefona

1. Najprije povežite proizvod i pametni telefon. (→ Vidjeti odjeljak „Povezivanje pametnog telefona sa zvučnikom putem Bluetooth veze“ na stranici 12.)
2. Pritisnite i zadržite **Funkcijski** gumb na proizvodu dok ne čujete zvučni signal. LED dioda za **Bluetooth** trepti 60 sekundi.

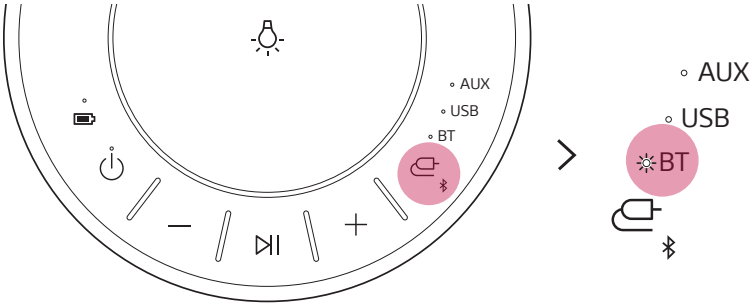


3. Povežite dodatni pametni telefon na proizvod u roku od 60 sekundi. (→ Vidjeti odjeljak „Povezivanje pametnog telefona sa zvučnikom putem Bluetooth veze“ na stranici 12.)

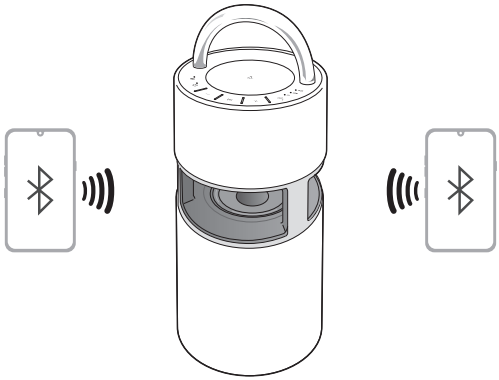

4 Kada su dva pametna telefona i proizvod povezani, uključuje se **Bluetooth** LED.

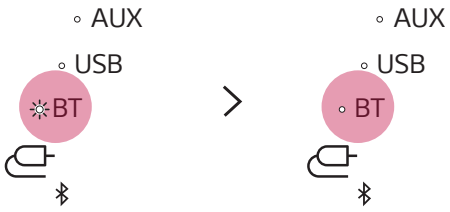


**Napomena**

- Uparivanje s više telefona (povezivanje) povezuje do dva pametna telefona.
- Čak i ako su dva pametna telefona povezana, proizvod reproducira glazbu samo na jednom pametnom telefonu. Ako glazba prestane na pametnom telefonu koji trenutačno reproducira, može se reproducirati na drugom pametnom telefonu.
- Kada su dva pametna telefona povezana, a proizvod je isključen i uključen, automatski se povezuje samo posljednji spojeni pametni telefon ili pametni telefon koji je nedavno reproducirao.
- Samo pametni telefoni podržavaju uparivanje više telefona (vezu). (Ovisno o specifikacijama povezanih pametnih telefona, uparivanje s više telefona (veza) možda neće biti spojeno.)

# Povezivanje s USB-om

Možete uživati u zvuku povezivanjem USB uređaja za pohranu s glazbenim datotekama na proizvod.

## Povezivanje proizvoda s USB uređajem za pohranu

1 Otvorite stražnji poklopac proizvoda i priključite USB proizvod za pohranu na USB priključak.

- Proizvod ne može reproducirati nijedan uređaj povezan s koncentratorom USB uređaja za pohranu ili kabelom USB uređaja za pohranu.
- Proizvod se ne može povezati s USB uređajem za pohranu, MP3 reproduktorom tipa USB, ili čitačem kartica koji zahtijeva instaliranje zasebnog pogona uređaja.

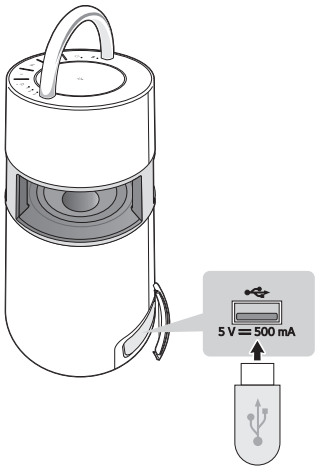


2 Pritisnite gumb za **Napajanje** za uključivanje proizvoda.

3 Pritišćite **Funkcijski** gumb na proizvodu opetovano za odabir USB funkcije. LED dioda za USB će se uključiti.

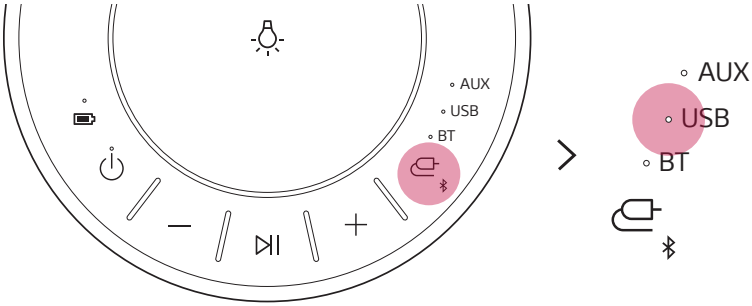


4 Pritisnite gumb **Reprodukcija/Pauza** kako biste uživali u glazbi.

**Napomena**

- Pregledavanje datoteka na USB uređajima s velikom količinom memorije može potrajati nekoliko minuta ili više.
- Tvrtka LG Electronics nije odgovorna za gubitak podataka. Uvijek napravite sigurnosnu kopiju podataka kako biste smanjili štetu uzrokovanu gubitkom podataka.
- Podržani su samo formati FAT16/FAT32. exFAT/NTFS format nije podržan.
- Kad USB uređaj za pohranu nije pravilno prepoznat, treptat će LED dioda za USB. Provjerite je li USB uređaj za pohranu podržan i ponovno ga priključite.

## Podržani USB uređaji za pohranu

| | |
|---|---|
| USB flash uređaj | USB 2,0 ili USB 1,1 |

Ovaj proizvod možda neće prepoznati neke USB uređaje za pohranu.

## Specifikacija datoteka koje se mogu reproducirati

| Datotečni nastavak | Frekvencija uzorkovanja | Brzina prijenosa podataka |
|---|---|---|
| MP3 | 32 kHz - 48 kHz | 32 kbps - 320 kbps |
| WMA | 32 kHz - 48 kHz | 40 kbps - 192 kbps |

- Broj datoteka koje se mogu reproducirati: 2.000 ili manje
- Maksimalan broj direktorija: 200 ili manje
- Proizvod ne može reproducirati datoteke zaštićene DRM-om (upravljanje digitalnim pravima).
- Proizvod ne može reproducirati video datoteke na USB uređaju za pohranu.

# Povezivanje s vanjskim uređajem

## Povezivanje putem stereo kabela s priključkom od 3,5mm

Proizvod možete povezati s različitim vanjskim uređajima putem stereo kabela s priključkom od 3,5 mm za uživanje u glazbi.

1 Otvorite stražnji poklopac proizvoda i povežite vanjski proizvod na AUX. IN priključak putem stereo kabela s priključkom od 3,5 mm.

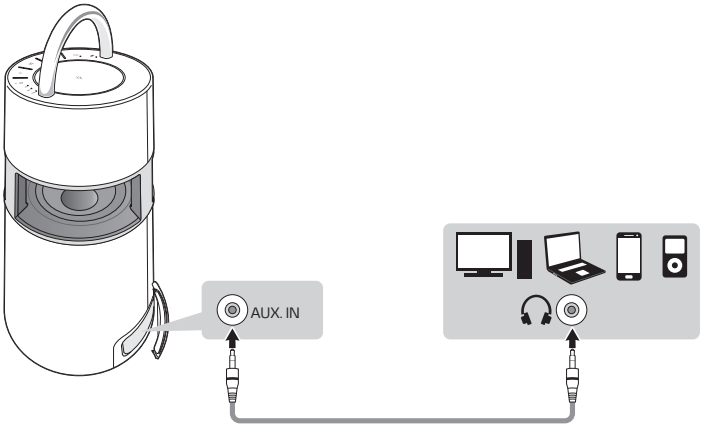


2 Pritisnite gumb za **Napajanje** ⏻ za uključivanje proizvoda.

❸ Pritišćite **Funkcijski** gumb na proizvodu opetovano da biste odabrali AUX. LED dioda za AUX će se uključiti.

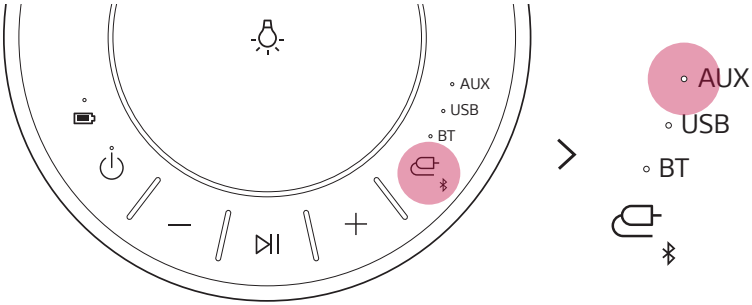


❹ Ako pokrenete glazbu na povezanom vanjskom uređaju, možete započeti slušanje na tom proizvodu.

# Povezivanje sa LG XBOOM aplikacijom

Koristite razne funkcije zvučnika u **LG XBOOM aplikaciji**.

**Prvo provjerite sljedeće.**

- **LG XBOOM aplikacija** dostupna je u dolje navedenim verzijama.
  - Android OS: Verzija 5.0 ili novija
  - iOS OS: Verzija 10 ili novija

## Instaliranje aplikacije

Da biste instalirali **LG XBOOM aplikaciju**, skenirajte QR kôd pomoću aplikacije ili instalirajte **LG XBOOM aplikaciju** sa Google Play ili App Store trgovine.

### Preuzimanje pomoću QR kôda

1. Skenirajte QR kôd na desnoj strani pomoću aplikacije za skeniranje QR kôda.
2. Bit ćete preusmjereni na stranicu s koje možete preuzeti **LG XBOOM aplikaciju**. Dodirnite aplikaciju da biste je instalirali.

<Android telefonski OS>

<iPhone OS>

# Preuzimanje u trgovini Google Play ili App Store

1. Pronađite **LG XBOOM aplikaciju** u Google Play ili App Store trgovini i instalirajte je na vaš pametni telefon.

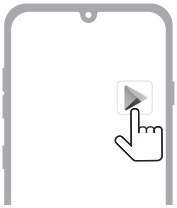

Android™ telefon

iPhone

2. Povežite pametni telefon sa zvučnikom putem **Bluetooth** veze. (→ Vidjeti odjeljak „Povezivanje pametnog telefona sa zvučnikom putem Bluetooth veze“ na stranici 12.)
3. Otvorite **LG XBOOM aplikaciju** instaliranu na pametnom telefonu.
4. Slijedite upute u **LG XBOOM aplikaciji**. Pristanite na Uvjete pružanja usluge, prozore s obavijestima, postavke pristupa, itd.
5. Počnite koristiti razne funkcije **LG XBOOM aplikacije**.

**Napomena**

- Način pristupa izborniku može se razlikovati ovisno o proizvođaču pametnog telefona i OS.
- Google, Android, i Google Play zaštitni su znakovi tvrtke Google LLC.

# Korištenje načina Wireless Party Link-Twin

Za uživanje u glazbi možete koristiti dva zvučnika.

## Povezivanje dva zvučnika

Povezivanjem dva proizvoda koja podržavaju način Wireless Party Link-Twin dobiva se dublji i bogatiji zvuk.

**Prvo provjerite sljedeće.**

- Da biste koristili način Wireless Party Link-Twin, potreban vam je još jedan proizvod koji podržava bežičnu vezu za tulum.

1 Otvorite poklopac na stražnjoj strani proizvoda i pritisnite gumb **TWIN** da biste odabrali **MAIN** (glavni) ili **OTHER** (drugi).
Odaberite **MAIN** za jedan proizvod i **OTHER** za drugi proizvod. Pričekajte i vidjet ćete da trepti MAIN LED svjetlo ili OTHER LED svjetlo.

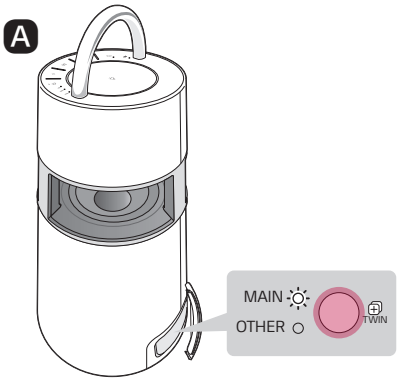


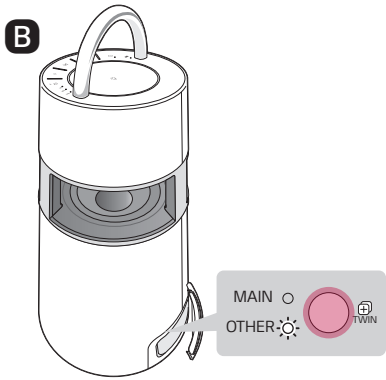

❷ Kada su povezani na Wireless Party Link-Twin način, MAIN LED svjetlo i OTHER LED svjetlo se uključuju.

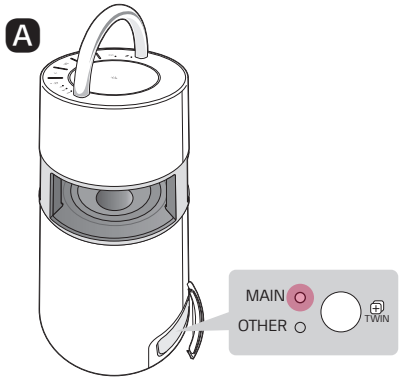


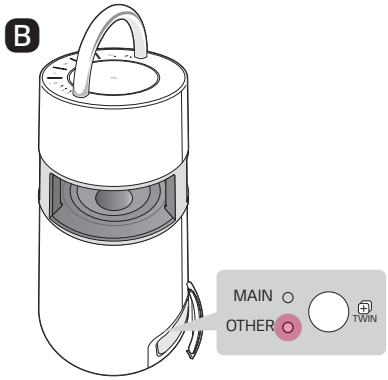


❸ Reproducirajte željenu glazbu na MAIN proizvodu.

**Napomena**

- Možete raditi samo s nekim funkcijama na OTHER proizvodu dok koristite način Wireless Party Link-Twin.
- Ako je i samo jedan od dva proizvoda povezan s televizorom kroz **Bluetooth**, ne možete koristiti način Wireless Party Link-Twin. U tom će slučaju MAIN i OTHER LED svjetlo zatreptati dvaput. Da biste koristili način rada Wireless Party Link-Twin, odspojite proizvod i televizor prije ponovnog pokušaja povezivanja Wireless Party Link-Twin načina.
- Wireless Party Link-Twin vezu podržavaju samo pametni telefoni. (Wireless Party Link veza se ne može povezati ovisno o specifikacijama pametnog telefona ili OS-a.)
- Dok koristite način Wireless Party Link-Twin, možete povezati samo jedan **Bluetooth** uređaj sa MAIN proizvodom. Proizvod koji je OTHER proizvod nije moguće povezati sa **Bluetooth** uređajem.
- Ako je jedan od dva proizvoda koji čine dio načina Wireless Party Link-Twin isključen, povezan s televizorom putem **Bluetooth** veze, ili ako je pritisnut gumb **TWIN** (TWIN) taj proizvod bit će odspojen.

# Dodatne funkcije

## Resetiranje proizvoda

Kada proizvod nepravilno radi možete ga resetirati.

1. Otvorite stražnji poklopac proizvoda i oštrim predmetom pritisnite gumb **RESET** za isključivanje proizvoda.
2. Uključite ga pritiskom na gumb za **Napajanje**.

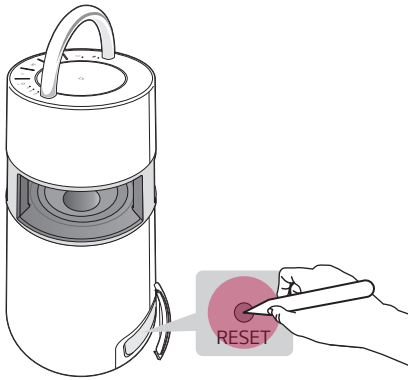


## Inicijalizacija softvera

Inicijalizira **Bluetooth** vezu i postavke proizvoda.

1. Pritisnite i zadržite **Funkcijski** gumb na proizvodu u trajanju od 7 sekundi ili dulje.
2. Sve funkcijske LED diode zatreptat će četiri puta kako bi se inicijalizirala **Bluetooth** veza i sve postavke.

**Napomena**

- Da biste koristili **Bluetooth** funkciju po inicijalizaciji proizvoda, ponovno povežite **Bluetooth** uređaj.

### Kako deaktivirati bežičnu mrežnu vezu/veze.

Postavite funkciju [Auto power-on.] na isključeno u **LG XBOOM aplikaciji** i isključite proizvod pritiskom na gumb za **Napajanje**.

# Način rada za uštedu energije

Ako nema reprodukcije ili inputa preko gumba u trajanju od 15 minuta, proizvod se automatski isključuje. Način rada za uštedu energije možete omogućiti ili onemogućiti kako slijedi.

| Funkcija | Način uporabe |
|---|---|
| Omogući | Postavite funkciju [Auto Power Management] na [Omogući] u **LG XBOOM aplikaciji**. |
| Onemogući | Postavite funkciju [Auto Power Management] na [Onemogući] u **LG XBOOM aplikaciji**. |

**Napomena**

- Kad je funkcija uštede energije isključena, proizvod se isključuje samo kad se pritisne gumb za **Napajanje** ⏻ ili kad je baterija prazna.

# Sigurnosne mjere predostrožnosti

## Sigurnosne i regulatorne upute

**OPREZ**

**OPASNOST OD STRUJNOG UDARA**

**NE OTVARAJTE!**

**OPREZ:** RADI SMANJIVANJA RIZIKA OD STRUJNOG UDARA NE UKLANJAJTE POKLOPAC (ILI STRAŽNJI POKLOPAC) UNUTRA NEMA DIJELOVA KOJE BI KORISNIK MOGAO SERVISIRATI PREPUSTITE SERVISIRANJE KVALIFICIRANIM OSOBAMA.

Simbol munje sa strelicom u jednakostraničnom trokutu predstavlja upozorenje korisniku na postojanje neizoliranih naponskih vodova u kućištu proizvoda koji mogu biti pod naponom i predstavljati opasnost od strujnog udara osobama koje ih dodiruju.

Uskličnik unutar jednakostraničnog trokuta upozorava korisnika na postojanje važnih uputa za rad i održavanje (servisiranje) u dokumentaciji priloženoj uz proizvod.

**UPOZORENJE:**

- RADI SPRJEČAVANJA POŽARA ILI STRUJNOG UDARA, NE IZLAŽITE OVAJ PROIZVOD KIŠI ILI VLAZI.
- Ne postavljajte ovu opremu u skučenim prostorima kao što su ormari za knjige i slično.

**OPREZ:**

- U blizini ovog proizvoda ne upotrebljavajte visokonaponske proizvode. (npr. Električna mlatilica) Ovaj proizvod može se pokvariti zbog strujnog udara.
- Na aparat se ne smiju stavljati goruće svijeće ni drugi izvori otvorenog plamena.
- Ne blokirajte ventilacijske otvore. Uređaj instalirajte u skladu s uputama proizvođača. Utori i otvori na kućištu namijenjeni su ventilaciji i osiguravaju pouzdan rad uređaja te ga štite od pregrijavanja. Otvore nikada ne bi trebalo blokirati postavljanjem proizvoda na krevet, kauč, tepih ili druge slične podloge. Uređaj se ne smije stavljati u ugradbene prostore kao što su police za knjige ili ormari, osim u slučaju kad je osigurana kvalitetna ventilacija ili u slučaju kad se to predlaže u priručniku proizvođača.
- Ovaj aparat ne smije biti izložen vodi (kapanje ili prskanje) niti se predmeti napunjeni tekućinom, kao što su vaze, smiju stavljati na aparat.
- Informacije o sigurnosnom označavanju, uključujući identifikaciju proizvoda i jačine napona, potražite na glavnoj naljepnici na dnu ili drugoj površini proizvoda.
- Pripazite da djeca ne stavljaju ruke ili neke predmete u *otvor zvučnika.
  - * otvor zvučnika: Otvor na kutiji zvučnika za izdašne duboke tonove. (kućište)

**OPREZ pri rukovanju kabelom za napajanje**

Utikač za struju je uređaj za isključivanje. U slučaju nužde, utikač za struju mora biti lako dostupan.

Provjerite stranicu sa specifikacijama u ovom priručniku za uporabu radi provjere trenutnih zahtjeva.

Nemojte preopterećivati zidne utičnice. Preopterećene zidne utičnice, labave ili oštećene zidne utičnice, produžni kabeli, izlizane ili oštećene naponske žice ili s oštećenom izolacijom su opasne. Bilo koje od ovih stanja može uzrokovati strujni udar ili požar. Povremeno pregledajte kabel vašeg uređaja, i ukoliko izgleda oštećen ili izlizan, iskopčajte ga, prestanite koristiti uređaj, i zamijenite ga odgovarajućim zamjenskim kabelom u ovlaštenom servisu.

Kabel za napajanje zaštitite od fizičke ili mehaničke zlouporabe, kao što je uvijanje, prelamanje, stiskanje, zatvaranje vratima ili gaženje. Obratite posebnu pozornost na utikače, zidne utičnice, te na mjesto gdje kabel izlazi iz uređaja.

**Za modele koji koriste prilagodnik**

Upotrebljavajte samo prilagodnik za izmjeničnu struju isporučen uz ovaj uređaj. Ne upotrebljavajte napajanje drugog uređaja ili proizvođača. Upotreba bilo kojega drugog kabela za napajanje ili samog napajanja može prouzročiti oštećenja na uređaju i poništiti jamstvo.

**Za modele koji koriste laserski uređaj**

Ovaj proizvod koristi laserski sustav. Za ispravnu uporabu ovog proizvoda, molimo vas pažljivo pročitajte ovaj priručnik za uporabu i zadržite ga za buduću uporabu. U slučaju potrebe za održavanjem uređaja obratite se ovlaštenom servisnom centru. Upotreba upravljačkih funkcija, prilagodbe ili primjena postupaka koji nisu istovjetni s ovdje opisanim postupcima mogu dovesti do opasnog izlaganja zračenju. Kako biste spriječili izravno izlaganje laserskoj zraci, ne pokušavajte otvarati kućište.

**Za modele koji koriste bateriju**

Uređaj je opremljen baterijom ili akumulatorom.

**OPREZ:** Postoji opasnost od požara ili eksplozije ako se baterija zamijeni s neodgovarajućim tipom.

**Za modele koji koriste ugrađenu bateriju**

Nemojte skladištiti ili transportirati pod tlakom nižim od 11,6 kPa i na visini iznad 15.000 m.

- ako bateriju zamijenite neodgovarajućom vrstom to može poništiti jamstvo (na primjer, u slučaju nekih vrsta litijskih baterija);
- bacanje baterije u vatru ili stavljanje u vruću pećnicu ili mehaničko drobljenje ili rezanje baterije može rezultirati eksplozijom;
- ostavljanje baterije u okruženju s iznimno visokom temperaturom može rezultirati eksplozijom ili curenjem zapaljive tekućine ili plina; i
- ako je baterija izložena iznimno niskom tlaku zraka to može rezultirati eksplozijom ili curenjem zapaljive tekućine ili plina.

| **Simboli** | | | |
|---|---|---|---|
| ~ | Izmjenična struja (AC). | ⏻ | Stanje napajanja u stanju mirovanja. |
| ⎓ | Istosmjerna struja (DC). | I | Napajanje je uključeno. |
| ⧈ | Ovo je oprema klase II. | ϟ | Opasan napon. |

# Stvari koje treba provjeriti prije prijavljivanja kvara

## Otklanjanje poteškoća

Ako tijekom uporabe proizvoda naiđete na sljedeće indicije, provjerite ih ponovno. Možda se ne radi o kvarovima.

| Indicija | Uzrok i rješenje |
|---|---|
| **Nema napajanja.** | • Baterija je prazna. Napunite bateriju.<br>- Napunite proizvod povezivanjem kabela za napajanje na priključak za napajanje. |
| **Nema zvuka ili je zvuk izobličen.** | • Glasnoća proizvoda ili povezanog **Bluetooth** uređaja možda je postavljena na minimum. Namjestite glasnoću proizvoda ili povezanog **Bluetooth** uređaja na prikladnu razinu.<br>• Korištenje vanjskog uređaja s maksimalnom glasnoćom zvuka može izobličiti zvuk. Smanjite glasnoću vanjskog uređaja koji želite koristiti. |
| **USB uređaj za pohranu nije prepoznat.** | • Proizvod možda ne podržava datotečni sustav USB uređaja za pohranu. Formatirajte USB uređaj za pohranu i ponovno ga povežite. Pri formatiranju provjerite podržani format USB uređaja za pohranu dostupan na proizvodu i odaberite odgovarajući datotečni sustav. (→ Vidjeti odjeljak „Povezivanje s USB-om“ na stranici 17.) |
| **Bluetooth veza nije uspjela.** | • Provjerite da li je **Bluetooth** postavka omogućena.<br>• Isključite i ponovno uključite **Bluetooth** postavku na **Bluetooth** uređaju.<br>• Pazite da između proizvoda i **Bluetooth** uređaja nema prepreka.<br>• Uparivanje (povezivanje) putem **Bluetooth** veze možda neće uspjeti, ovisno o vrsti **Bluetooth** uređaja i okruženju. |

| | |
|---|---|
| **Proizvod neispravno radi.** | • Pražnjenje baterije može uzrokovati brisanje **Bluetooth** podataka. Ako je napajanje proizvoda blokirano, ranije postavke možda neće biti spremljene.<br>• Koristite ovaj proizvod na mjestu gdje nema prejake ili preniske temperature i vlage. Ako se problem nastavi, obratite se korisničkom centru tvrtke LG Electronics.<br>• Ako se tijekom punjenja baterije proizvoda pojavi problem, LED dioda napajanja naizmjence svijetli crvenom i narančastom bojom i punjenje se zaustavlja. Isključite napajanje iz utičnice. |
| **Gornja rješenja ne funkcioniraju.** | • Oštrim predmetom poput pribadače pritisnite gumb **RESET** (RESET). (→ Vidjeti odjeljak „Resetiranje proizvoda“ na stranici 25.) |

# Dodatak

## Specifikacije proizvoda

| Općenito | |
|---|---|
| Napajanje | Pogledajte glavnu etiketu.<br>Ugrađena punjiva baterija |
| Potrošnja energije | Pogledajte glavnu etiketu. |
| | Umreženo stanje pripravnosti: 0,5 W (Ako su svi mrežni priključci aktivirani.) |
| Dimenzije (Š x V x D) | Pribl. 247,5 mm x 514,0 mm x 247,5 mm |
| Temperatura | 5 °C - 40 °C |
| Vlažnost zraka | 5 % - 60 % RH |

| Ulaz | |
|---|---|
| AUX. IN | 1,0 Vrms (stereo priključak 3,5 mm) x 1 |
| USB | 5 V ⎓ 500 mA |

| Baterija | |
|---|---|
| Kapacitet baterije | Litij-ionska 7,4 V, 3900 mAh |
| Vrijeme rada | 10 sati<br>Vrijeme rada može se razlikovati ovisno o statusu baterije ili statusu rada. |
| Vrijeme punjenja | 5 sati<br>Vrijeme punjenja može se razlikovati ovisno o statusu baterije ili statusu rada. |

| Pojačalo (RMS izlaz) | |
|---|---|
| Ukupno | 120 W RMS |

- Izvedba i specifikacije podložni su promjenama bez prethodne najave.

# Registrirani zaštitni znakovi i licence

Svi zaštitni znakovi i trgovački nazivi u vlasništvu su njihovih vlasnika.

Zaštitna riječ i logotipi **Bluetooth®** registrirani su zaštitni znakovi u vlasništvu tvrtke **Bluetooth** SIG, Inc. i svaka upotreba takvih znakova od strane tvrtke LG Electronics u skladu je s licencom.

Ostali zaštitni znakovi i nazivi pripadaju njihovim vlasnicima.

„Napravljeno za iPhone“ i „Napravljeno za iPod“ znače da je elektronički pribor dizajniran za spajanje isključivo s iPhone i iPod uređajima te da proizvođač jamči kako uređaj zadovoljava izvedbene standarde tvrtke Apple. Apple nije odgovoran za rad ovog uređaja i njegovu sukladnost sa sigurnosnim i regulatornim standardima. Napominjemo da upotreba ove opreme s iPhone i iPod uređajem može utjecati na rad bežične veze.

Sustav je kompatibilan s najnovijim iOS-om. Ovisno o verziji softvera na vašem iPhone/iPod uređaju, možda nećete moći s uređaja upravljati svojim iPhone/iPod uređajem.

# Rukovanje proizvodom

## Prilikom otpreme proizvoda

Sačuvajte originalnu ambalažu i materijal za pakiranje. Ako proizvod morate transportirati, najbolje ćete ga zaštititi ako ga zapakirate onako kako je bio originalno tvornički zapakiran.

## Održavanje vanjskih površina čistima

- U blizini proizvoda ne upotrebljavajte zapaljive tekućine, kao što je insekticid u raspršivaču.
- Brisanje uz primjenu jakog pritiska može oštetiti površinu.
- Ne ostavljajte gumene ili plastične proizvode dulje vrijeme u dodiru s proizvodom.

## Čišćenje proizvoda

Za čišćenje proizvoda rabite meku i suhu krpu. Ako je površina izrazito prljava, upotrijebite meku krpu lagano navlaženu blagom otopinom deterdženta. Ne upotrebljavajte jaka otapala kao što su alkohol, benzin ili razrjeđivač, jer biste tako mogli oštetiti površinu proizvoda.

LG

Life's Good