Life's Good

คู่มือการใช้งาน

MINI HI-FI AUDIO

โปรดอ่านคู่มือนี้อย่างละเอียดก่อนที่จะเริ่มใช้งานเครื่องปรับอากาศของท่าน และเก็บคู่มือไว้เพื่อใช้อ้างอิงในอนาคต

รุ่น

OM4560

ข้อมูลด้านความปลอดภัย



ข้อควรระวัง: เพื่อลดความเสี่ยงต่อการเกิดไฟฟ้าช็อต ห้ามเปิดฝาครอบ (หรือฝาปิดด้านหลัง) ภายในไม่มีชิ้นส่วนที่ผู้ใช้สามารถตรวจซ่อมหรือซ่อมแซมได้ด้วยตนเอง ให้ช่างผู้ชำนาญงานเป็นผู้ทำการตรวจซ่อม



สัญลักษณ์แฟลชฟ้าผ่าที่มีหัวลูกศรภายในสามเหลี่ยมด้านเท่า มีวัตถุประสงค์เพื่อแจ้งเตือนให้ผู้ใช้ได้ทราบถึงแรงดันอันตรายภายในตัวผลิตภัณฑ์ที่ไม่ได้ทำการหุ้มฉนวนไว้และอาจมีความแรงมากพอที่จะทำให้เกิดความเสี่ยงของการถูกไฟฟ้าดูดได้



เครื่องหมายตกใจภายในสามเหลี่ยมด้านเท่า มีวัตถุประสงค์เพื่อเตือนผู้ใช้ได้ทราบถึงความสำคัญของคำ แนะนำในการใช้งานและการบำรุงรักษา (บริการ) ที่มีอยู่ในคู่มือที่มาพร้อมกับผลิตภัณฑ์

คำเตือน: เพื่อป้องกันอันตรายจากไฟไหม้หรือไฟฟ้าช็อต ห้ามวางผลิตภัณฑ์นี้ไว้ในบริเวณที่ผลิตภัณฑ์อาจตากฝนหรือสัมผัสกับความชื้น

ข้อควรระวัง: ไม่ควรวางชุดอุปกรณ์ในบริเวณที่อาจจะสัมผัสกับน้ำ (หยดน้ำหรือน้ำกระเด็นใส่) และไม่ควรวางภาชนะบรรจุของเหลว เช่น แจกัน ไว้บนชุดอุปกรณ์

คำเตือน: ห้ามติดตั้งผลิตภัณฑ์นี้ไว้ในพื้นที่ที่จำกัด เช่น บนชั้นวางหนังสือหรือบริเวณอื่นๆ ที่คล้ายคลึงกัน

ข้อควรระวัง: ห้ามใช้ผลิตภัณฑ์ที่มีแรงดันไฟฟ้าสูงในบริเวณใกล้เคียงกับผลิตภัณฑ์นี้ (ตัวอย่างเช่นไม้ตีแมลงไฟฟ้า) ผลิตภัณฑ์นี้อาจทำงานบกพร่องเนื่องจากไฟฟ้าช็อต



ข้อควรระวัง: ผลิตภัณฑ์นี้มีการใช้งานระบบเลเซอร์ เพื่อให้แน่ใจว่าท่านใช้ผลิตภัณฑ์นี้อย่างถูกต้อง โปรดอ่านคู่มือการใช้งานนี้อย่างละเอียด และเก็บคู่มือนี้ไว้เพื่อใช้อ้างอิงในอนาคต ต้องการบำรุงรักษาเครื่อง ให้ติดต่อศูนย์บริการที่ได้รับอนุญาต
ใช้ในการควบคุม ปรับเปลี่ยน หรือประสิทธิภาพในการทำงานของกระบวนการอื่นๆ ที่นอกเหนือจากที่ได้ระบุไว้ในเอกสารฉบับนี้ อาจทำให้เกิดอันตรายจากรังสีได้ เพื่อป้องกันการสัมผัสกับลำแสงเลเซอร์โดยตรง อย่าพยายามทำการเปิดตู้

ข้อควรระวัง: ห้ามปิดกั้นช่องระบายอากาศ ทำการติดตั้งโดยปฏิบัติตามคำแนะนำจากผู้ผลิต
ร่องและช่องเปิดในโครงเครื่องมีไว้เพื่อ
ระบายอากาศและเพื่อให้แน่ใจว่าผลิตภัณฑ์จะทำงานได้อย่างถูกต้อง
และป้องกันไม่ให้ผลิตภัณฑ์มีความร้อนมากเกินไป ร้อนมากเกิน ห้ามปิดกั้นช่องเปิดโดยการวางผลิตภัณฑ์บนเตียง โซฟา
พรมหรือพื้นผิวอื่นๆ ที่คล้ายคลึงกัน ไม่ควรวางผลิตภัณฑ์นี้ในเฟอร์นิเจอร์ที่สร้างแบบบิวต์อิน เช่น ชั้นวางหนังสือหรือชั้นวางของ เ
ว้นแต่จะมีการระบายอากาศที่เหมาะสม หรือปฏิบัติตามคำแนะนำของผู้ผลิต

ข้อควรระวังเกี่ยวกับสายไฟ

ในการติดตั้งเครื่องใช้ไฟฟ้าส่วนใหญ่ จะแนะนำให้เชื่อมต่อเครื่องใช้ไฟฟ้ากับวงจรไฟฟ้าสำหรับเครื่องใช้ไฟฟ้านั้นๆ โดยเฉพาะ

นั่นคือ มีวงจรออกทางเดียวซึ่งใช้กับเครื่องใช้ไฟฟ้าชิ้นเดียวและไม่มีวงจรทางออกหรือทางแยกอื่นๆ ตรวจสอบรายละเอียดหน้าสเปคของคู่มือเพื่อให้แน่ใจ อย่าติดตั้งน้ำหนักเกินขนาดบนผนัง ติดตั้งน้ำหนักเกินขนาดบนผนัง ขั้วหลวมหรือเสียหาย สายไฟต่อขยาย สายไฟแตกหรือฉนวนชาด ล้วนทำให้เกิดอันตรายได้ เงื่อนไขใดๆ เหล่านี้อาจทำให้เกิดไฟฟ้าช็อตหรือไฟไหม้ได้ ตรวจสอบเครื่องใช้ไฟฟ้าหรือสายไฟของท่านเป็น ระยะๆ และถ้าหากพบเห็นความเสียหายหรือการ เสื่อมสภาพใดๆ ให้ถอดปลั๊กออกแล้วหยุดการใช้ เครื่อง และเปลี่ยนสายที่เหมือนกันจากศูนย์บริการที่ได้รับอนุญาต ป้องกันสายไฟจากการละเมิดทางกายภาพหรือเชิงกลใช้สายไฟให้ถูกต้อง อย่าบิด งอ โยน ในประตูหรือเหยียบข้างบน ให้ความสนใจกับปลั๊กผนัง และจุดที่สายออกจากเครื่อง

พาวเวอร์ปลั๊กเป็นอุปกรณ์สำหรับตัดการเชื่อมต่อไฟฟ้า ในกรณีฉุกเฉิน จะต้องเข้าถึงพาวเวอร์ปลั๊กได้ตลอดเวลา

อุปกรณ์นี้เป็นอุปกรณ์ที่มีแบตเตอรี่แบบพกพาหรือตัวสะสม

วิธีที่ปลอดภัยในการถอดแบตเตอรี่หรือแบตเตอรี่ออกจากอุปกรณ์: ถอดแบตเตอรี่หรือชุดแบตเตอรี่ชุดเก่าออก โดยปฏิบัติตามขั้นตอนการใส่แบตเตอรี่ในลำดับย้อนกลับ ขั้นตอนย้อนกลับของการสอดใส่ เพื่อป้องกันการปนเปื้อนของสิ่งแวดล้อมและนำมาซึ่งภัยคุกคามต่อสุขภาพมนุษย์และสัตว์ ให้ทิ้งแบตเตอรี่เก่าลงในที่ทิ้งที่ เหมาะสมตามจุดเก็บขยะต่างๆ อย่าทิ้งแบตเตอรี่หรือแบตเตอรี่กับของเสียอื่นๆ ขอแนะนำให้ท่านใช้แบตเตอรี่ท้องถิ่นที่มีระบบรับคืนและเก็บกัก ไม่ควรให้แบตเตอรี่สัมผัสกับความร้อนมากเกินไป เช่นแสงอาทิตย์ ไฟ หรือที่มีลักษณะทำนองเดียวกัน

ข้อควรระวัง: ห้ามวางวัตถุที่เป็นแหล่งกำเนิดเปลวไฟ เช่น เทียนไขที่จุดไฟ ไว้บนเครื่องเล่น

สารบัญ

1 เริ่มต้นใช้งาน

2 ข้อมูลด้านความปลอดภัย
6 คุณลักษณะเฉพาะ
6 อุปกรณ์เสริม
7 ข้อกำหนดของไฟล์ที่เล่นได้
7 – ความต้องการเกี่ยวกับไฟล์เพลง
7 – อุปกรณ์ USB ที่ใช้งานร่วมกันได้
7 – ความต้องการของอุปกรณ์ USB
8 รีโมทคอนโทรล
10 แผงด้านหน้า
11 แผงด้านหลัง

2 การเชื่อมต่อ

12 การเชื่อมต่ออุปกรณ์เสริม
12 – การเชื่อมต่อ AUX IN
12 – การเชื่อมต่อ AUX OUT
13 – การเชื่อมต่ออุปกรณ์ USB
13 – การเชื่อมต่อเสาอากาศ

3 การใช้งาน

14 การทำงานพื้นฐาน
14 – การทำงานของ CD/USB
14 – เล่นอัตโนมัติ
15 – เลือกโฟลเดอร์และไ ฟล์ MP3/WMA
15 – การลบไฟล์ MP3/WMA
16 การเล่นเสียงเอฟเฟค
16 – AUTO DJ
16 การใช้เทคโนโลยี BLUETOOTH® ไร้สาย
17 – การฟังเพลงที่เก็บอยู่ในอุปกรณ์ Bluetooth
18 การใช้แอพ Music Flow Bluetooth
18 – เกี่ยวกับแอพ “Music Flow Bluetooth”
18 – ติดตั้งแอพ “Music Flow Bluetooth” ในอุปกรณ์ Bluetooth ของคุณ
19 – เปิดใช้งาน Bluetooth ด้วยแอพ “Music Flow Bluetooth”
20 การใช้งานวิทยุ
20 – การฟังวิทยุ
20 – การตั้งค่าสถานีวิทยุล่วงหน้า
20 – การลบสถานีทั้งหมดที่บันทึกไว้
21 การปรับเสียง
21 – การตั้งค่าโหมดเสียง
22 การใช้งานขั้นสูง
22 – บันทึกไปยัง USB
24 – การตั้งโปรแกรมการเล่น

25 การใช้งานอื่นๆ
25 – ปิดเสียงชั่วคราว
25 – การแสดงข้อมูลไฟล์ (ID3 TAG)
25 – DEMO
25 – การใช้ไมโครโฟน
25 – VOICE CANCELLER (การยกเลิกเสียง)
26 – การเปลี่ยนคีย์
26 – LIGHTING
26 การตั้งนาฬิกา
26 – ตั้งค่าเวลาผ่านแอพ “Music Flow Bluetooth”
27 – การใช้เครื่องเล่นของท่านเป็นนาฬิกาปลุก
27 – การตั้งค่าเวลาปิดเครื่อง
27 – Dimmer (ลดความสว่างหน้าจอ)
28 ปิดเครื่องโดยอัตโนมัติ
28 – การเปิดใช้งาน AUTO POWER
29 – เปลี่ยนฟังก์ชันอัตโนมัติ
29 LG Sound Sync
30 การเชื่อมต่อ WIRELESS PARTY LINK

4 การแก้ไขปัญหา

32 การแก้ไขปัญหา

5 ภาคผนวก

33 การบำรุงรักษา
33 – หมายเหตุเกี่ยวกับแผ่นดิสก์
33 – การจัดการกับเครื่อง
34 ข้อมูลจำเพาะทั่วไป
35 เครื่องหมายการค้าและใบอนุญาต

คุณลักษณะเฉพาะ

BLUETOOTH®

พังเพลงที่จัดเก็บไว้ในอุปกรณ์ **Bluetooth** ของคุณ

AUTO DJ

รวมตอนท้ายของเพลงหนึ่งเข้ากับตอนเริ่มต้นของอีกเพลงเพื่อการเล่นที่ต่อเนื่องไม่ขาดตอน

การบันทึกลงในอุปกรณ์ USB โดยตรง

บันทึกเพลงลงในอุปกรณ์ USB ของท่าน

Music Flow Bluetooth

Music Flow Bluetooth คือแอพที่ออกแบบมาเพื่อช่วยให้คุณควบคุมอุปกรณ์เสียงรุ่นล่าสุดของ LG (ดูข้อมูลเพิ่มเติมในหน้า 18)

LG Sound Sync

ควบคุมระดับเสียงของลำโพงด้วยรีโมทคอนโทรลของ LG TVของคุณที่สามารถ ใช้งานกับ LG Sound Sync ได้

อุปกรณ์เสริม

โปรดตรวจสอบอุปกรณ์เสริมที่ให้มาด้วย

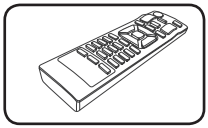

รีโมทคอนโทรล (1)

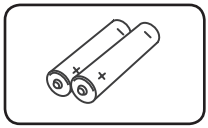

แบตเตอรี่ (2)

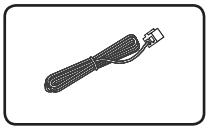

สายอากาศ FM (1)

ข้อกำหนดของไฟล์ที่เล่นได้

ความต้องการเกี่ยวกับไฟล์เพลง

ไฟล์ MP3/WMA ที่สามารถเล่นได้กับเครื่องเล่นนี้จะมีข้อจำกัดดังนี้

- การสุ่มตัวอย่างความถี่ : อยู่ในช่วง 32 ถึง 48 กิโลเฮิรตซ์ (MP3), อยู่ในช่วง 32 ถึง 48 กิโลเฮิรตซ์ (WMA)
- อัตราบิต: อยู่ในช่วง 32 ถึง 320 กิโลบิตต่อวินาที (MP3), 40 ถึง 192 กิโลบิตต่อวินาที (WMA)
- ไฟล์ใหญ่สุด: Data CD : 999 / USB : 2000
- โฟลเดอร์ใหญ่สุด: Data CD : 99 / USB : 200
- นามสกุลไฟล์: “.mp3”/ “.wma”
- MP3/WMA บางไฟล์อาจจะไม่สามารถเล่นได้ ขึ้นอยู่กับชนิดหรือรูปแบบของไฟล์
- รูปแบบไฟล์ CD-ROM: ISO 9660/ JOLIET
- เราขอแนะนำให้ท่านใช้ Easy-CD Creator ซึ่งจะสร้างระบบไฟล์ ISO 9660

ไม่รองรับ DTS ในกรณีของรูปแบบเสียง DTS เสียงนั้นไม่ใช่เอาท์พุท

เมื่อฟอร์แมตแผ่นดิสก์ที่เขียนข้อมูลทับได้ ท่านต้องตั้งค่าตัวเลือกฟอร์แมตแผ่นดิสก์เป็น [Mastered] เพื่อให้สามารถใช้แผ่นดิสก์กับเครื่องเล่น LG เมื่อตั้งค่าตัวเลือกเป็น Live File System ท่านไม่สามารถใช้แผ่นดิสก์กับเครื่องเล่น LG ได้

(Mastered/Live File System: ระบบฟอร์แมทแผ่นดิสก์สำหรับ Windows Vista)

อุปกรณ์ USB ที่ใช้งานร่วมกันได้

- เครื่องเล่น MP3: เครื่องเล่น MP3 ชนิดแฟลช
- แฟลชไดร์ฟ USB:
  อุปกรณ์ที่รองรับ USB2.0 หรือ USB1.1
- ฟังก์ชัน USB ของอุปกรณ์นี้ไม่ได้รองรับอุปกรณ์ USB ทุกชนิด

ความต้องการของอุปกรณ์ USB

- ไม่รองรับอุปกรณ์ที่ต้องการการติดตั้งโปรแกรมเพิ่มเติม เมื่อเชื่อมต่อเข้ากับคอมพิวเตอร์
- ห้ามถอดอุปกรณ์ USB ออกระหว่างการใช้งาน
- สำหรับอุปกรณ์ USB ที่มีความจุสูง อาจใช้เวลาในการค้นหาข้อมูลนานกว่าสองสามนาที
- เพื่อป้องกันข้อมูลสูญหาย ให้ทำการสำรองข้อมูลไว้ทั้งหมด
- ถ้าท่านใช้สายเคเบิ้ลต่อ USB หรือ USB hub เครื่องอาจไม่รู้จักอุปกรณ์ USB
- ไม่รองรับระบบไฟล์ NTFS (รองรับระบบไฟล์ FAT(16/ 32) เท่านั้น)
- เครื่องนี้จะจดจำได้ถึง 2000 ไฟล์
- ไม่รองรับฮาร์ดดิสก์ไดร์ฟสำหรับต่อภายนอก อุปกรณ์อ่านการ์ด อุปกรณ์ที่ถูกล็อก หรืออุปกรณ์ USB ชนิดฮาร์ดไทป์
- ไม่สามารถเชื่อมต่อพอร์ต USB ของอุปกรณ์นี้กับ PC ได้ เครื่องนี้ไม่สามารถใช้เป็นอุปกรณ์จัดเก็บข้อมูลได้
- USB บางอันอาจไม่สามารถใช้งานกับเครื่องนี้ได้

รีโมทคอนโทรล

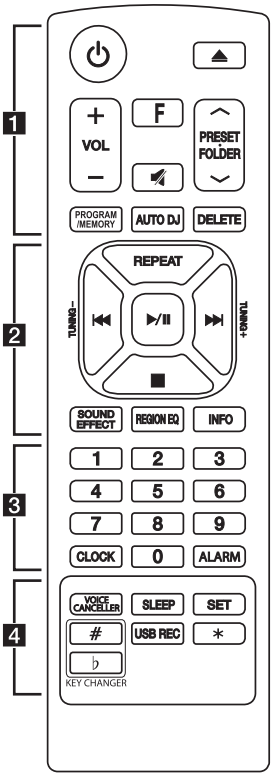

การเปลี่ยนแบตเตอรี่

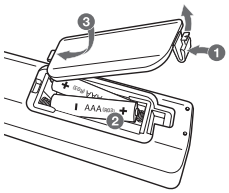

ถอดฝาครอบแบตเตอรี่ที่ด้านหลังของรีโมทคอนโทรล และใส่แบตเตอรี่โดยให้สัญลักษณ์
⊕ และ ⊖ ตรงกัน

1

(เปิด/ปิดเครื่อง) : เปิดหรือปิดการทำงาน

(เปิด/ปิด): เปิดและปิดถาดใส่แผ่นดิสก์

VOL +/– : ปรับระดับเสียงของลำโพง

F (ฟังก์ชัน) : เลือกฟังก์ชันและแหล่งสัญญาณขาเข้า

(ปิดเสียง) : ปิดเสียง

PRESET.FOLDER Λ / V :

- ค้นหาโฟลเดอร์ของไฟล์ MP3/ WMA เมื่อต้องการเล่นแผ่น CD/USB ที่มีไฟล์ MP3/ WMA บันทึกไว้ในหลายๆ โฟลเดอร์ ให้กด **PRESET. FOLDER Λ / V** เพื่อเลือกโฟลเดอร์ที่ท่านต้องการเล่น
- เลือกหมายเลขสถานีวิทยุที่ตั้งไว้ล่วงหน้า

JUKEBOX/MEMORY :

- บันทึกสถานีวิทยุ
- การลบสถานีทั้งหมดที่บันทึกไว้
- สร้างรายชื่อโปรแกรมที่คุณต้องการฟัง

AUTO DJ : เลือกโหมด AUTO DJ (ถ้าหากต้องการทราบข้อมูลเพิ่มเติม กรุณาดูหน้า 16)

DELETE :

- ลบไฟล์ MP3/WMA (USB เท่านั้น)
- ลบเพลงที่ตั้งไว้ในโปรแกรม

2

REPEAT : ฟังแทร็ก/ไฟล์ซ้ำหรือสุ่ม

TUNING–/+ : เลือกสถานีวิทยุ

I◀◀ / ▶▶I (ข้าม/ค้นหา) :

- การเล่นย้อนกลับหรือเดินหน้าอย่างรวดเร็ว
- ค้นหาส่วนใดส่วนหนึ่งภายในแทร็ก/ไฟล์

▶ / II (เล่น/หยุดเล่นชั่วคราว) :

- เริ่มหรือหยุดเล่นชั่วคราว

■ (หยุด) :

- หยุดการเล่นหรือการบันทึก
- ยกเลิกฟังก์ชัน DELETE

SOUND EFFECT : เลือกเสียงที่ประทับใจ

REGION EQ : เลือกอีควอไลเซอร์ ภูมิภาค

INFO / SLEEP

- ดูข้อมูลเกี่ยวกับเพลงของคุณ ไฟล์ MP3 มักมีแท็ก ID3 แท็กดังกล่าวบอกข้อมูลชื่อเพลง นักร้อง อัลบั้ม หรือเวลา
- ดูชื่อของอุปกรณ์ **Bluetooth** ทั้งหมดที่เชื่อมต่อในโหมด **Bluetooth**
- ในสถานะของการเชื่อมต่อ WIRELESS PARTY LINK ไร้สาย อุปกรณ์ที่ชื่อหน่วยสเลฟจะปรากฏในหน่วยมาสเตอร์ และอุปกรณ์ที่ชื่อมาสเตอร์จะปรากฏในหน่วยสเลฟ

3

ปุ่มหมายเลข **0** ถึง **9**: เลือกหมายเลขของแทร็ก ไฟล์ หรือตัวเลข ที่ตั้งเอาไว้ล่วงหน้า

CLOCK : ตั้งค่านาฬิกาและตรวจเช็คเวลา

ALARM : ฟังก์ชัน ALARM จะช่วยให้คุณสามารถเล่น CD USB และรับสัญญาณ TUNER ได้ตามเวลาที่ต้องการ

4

VOICE CANCELLER : ท่านสามารถเพลิดเพลินเล่นฟังก์ชันเพลงได้โดยการลดเสียงนักร้องของแหล่งดนตรีต่างๆ

SLEEP : ตั้งค่าระบบให้ปิดการทำงานโดยอัตโนมัติตามเวลาที่ระบุไว้ (หรี่แสง: หน้าต่างแสดงผลจะมืดลงครึ่งหนึ่ง)

SET : ยืนยันการตั้งค่า

KEY CHANGER (♯ / ♭) : เปลี่ยนคีย์เพื่อให้เหมาะกับช่วงเสียงของท่าน

USB REC : การบันทึกลงในอุปกรณ์ USB โดยตรง

✱ : ปุ่มนี้ไม่สามารถใช้งานได้

แผงด้านหน้า

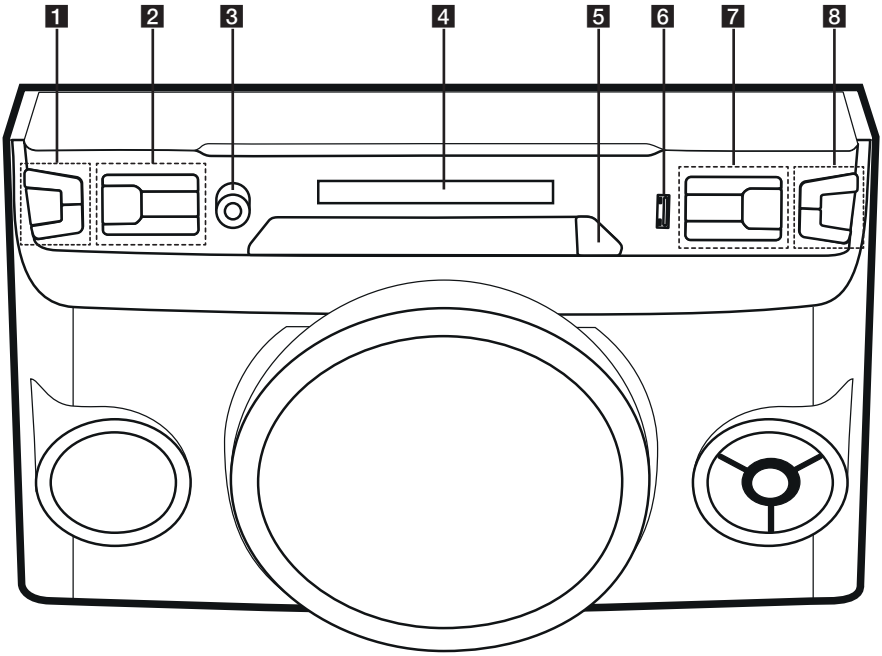

1 ⏻/I (พาวเวอร์) : สลับเครื่องให้ ON (เปิด) หรือ OFF (ปิด)

MIC +/– : ปรับความดังของไมโครโฟน

2 **F / WIRELESS LINK** :
- เลือกฟังก์ชันและแหล่งสัญญาณเข้า
- กดค้างไว้เป็นเวลา 3 วินาที เพื่อเลือกโหมด WIRELESS PARTY LINK

REGION EQ / BASS BLAST
- เลือกอีควอไลเซอร์ มาตราฐาน
- กดค้างไว้เป็นเวลา 3 วินาที เพื่อเลือก BASS (BASS BLAST) โดยตรง

VOICE CANCELLER

คุณสามารถเพลิดเพลินเล่นฟังก์ชันเพลงได้โดยการลดเสียงน้ กร้องของแหล่งดนตรีต่างๆ

USB REC / DEMO
- บันทึกลงใน USB
- แสดงโหมดสาธิต

3 **MIC 1** : เชื่อมต่อไมโครโฟน

4 หน้าต่างแสดงผล

5 ⏏ : เปิดและปิดถาดใส่ดิสก

6 USB Port : ท่านสามารถเล่นหรือบันทึกไฟล์เสียงได้โดยการเชื่อมต่ออุปกรณ์ USB

7 I≪ / ≫I
- การข้ามย้อนกลับหรือเดินหน้าอย่างรวดเร็ว
- ค้นหาส่วนใดส่วนหนึ่งภายในแทร็ก/ไฟล

□ : หยุดการเล่นหรือยกเลิกฟังก์ชัน DELETE

>/II
- เริ่มหรือหยุดเล่นชั่วคราว

8 **VOL +/– :** ปรับระดับเสียงของลำโพง

LIGHTING / PARTY LINK
- เปิด/ปิด เอฟเฟคแสง
- กดค้างไว้เป็นเวลา 3 วินาที เพื่อเลือกโหมด PARTY LINK

แผงด้านหลัง

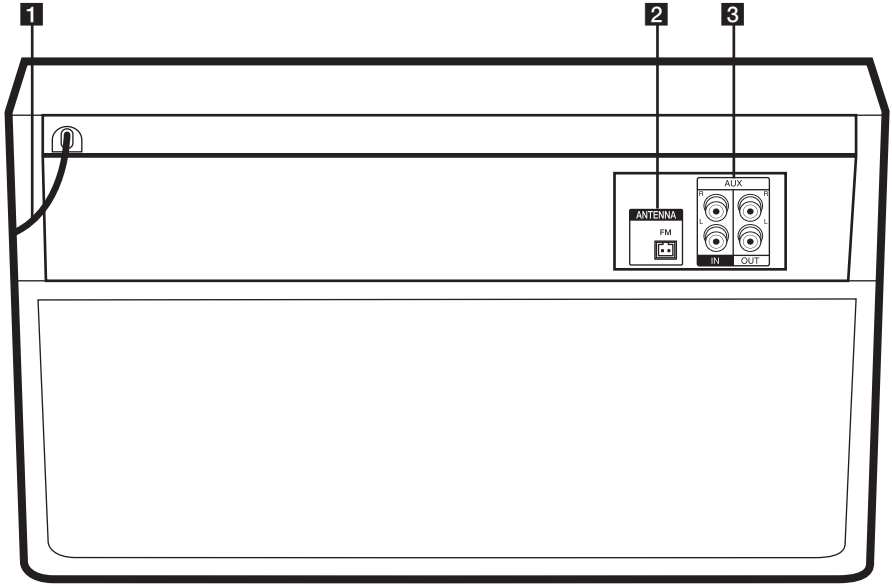

1 สายไฟ

2 เสาอากาศ **FM**

3 **AUX IN** (L/R)

AUX OUT (L/R)

การเชื่อมต่ออุปกรณ์เสริม

การเชื่อมต่อ AUX IN

เชื่อมต่อช่องเอาท์พุทของอุปกรณ์เสริม (กล้องวิดีโอ, โทรทัศน์, เครื่องเล่น ฯลฯ) เข้ากับช่องต่อ **AUX IN** (L/R)

หากอุปกรณ์ของท่านมีขั้วเอาท์พุทสัญญาณเสียงเพียงขั้วเดียว (โมโน) ให้เชื่อมต่อขั้วนั้นเข้ากับขั้วเสียงด้านซ้ายของชุดอุปกรณ์

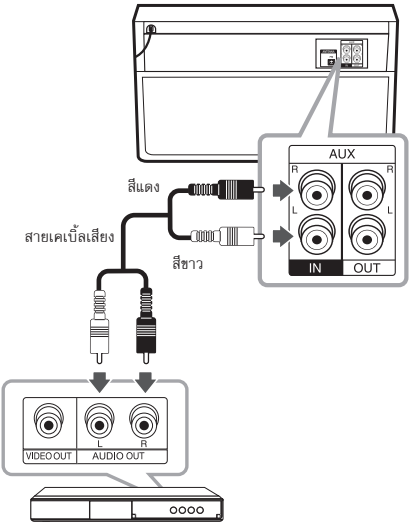

DVD, เครื่องเล่น Blu-ray ฯลฯ

การเชื่อมต่อ AUX OUT

เชื่อมต่อช่องอินพุตของอุปกรณ์เสริมเข้ากับขั้วต่อ **AUX OUT** (L/R)

หากอุปกรณ์ของท่านมีขั้วอินพุตสัญญาณเสียง (โมโน) เพียงขั้วเดียว ให้เชื่อมต่อขั้วนั้นเข้ากับขั้วสัญญาณเสียงด้านซ้ายของลำโพง

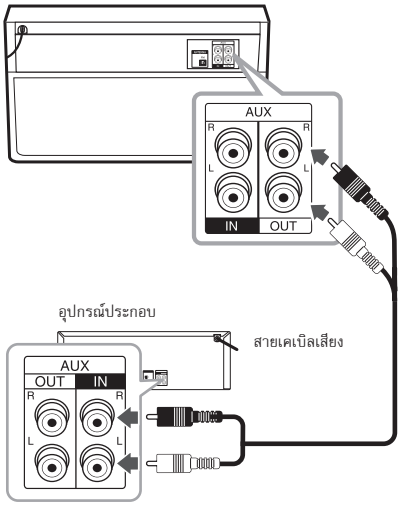

PARTY LINK

คุณสามารถเชื่อมต่อสองเครื่องเพื่อเล่นเพลงได้พร้อมกัน ซึ่งของฟังก์ชันเกี่ยวกับการขยายเสียงระหว่าง
ผลิตภัณฑ์ที่รองรับได้แบบมีสายและแบบไร้สายที่ได้รับการเปลี่ยนแปลงไปเป็น PARTY LINK หรือ WIRELESS PARTY LINK

1. เชื่อมต่อ **AUX OUT** คอนเนคเตอร์ในเครื่องไปยัง **AUX IN** คอนเนคเตอร์ในเครื่องตัวอื่นโดยใช้สายเคเบิลเสียง
2. ให้กด **LIGHTING** / **PARTY LINK** บนตัวเครื่องค้างไว้เป็นเวลา 3 วินาที เชื่อมต่อผ่าน AUX OUT และให้เลือก LINK ON

   จะปรากฏ “LINK ON” ในหน้าต่างแสดงผล และเปลี่ยนเป็น “การหน่วงเวลา” ในเวลาไม่นาน
3. กด |<< / >>| เพื่อปรับการตั้งค่าการหน่วงเวลา

   เมื่อ “LINK ON” และ “การหน่วงเวลา” ปรากฏในหน้าต่างแสดงผล ท่านสามารถปรับค่าการหน่วงเวลาได้
4. กด **LIGHTING** / **PARTY LINK** เพื่อประหยัดการตั้งค่าการหน่วงเวลา

หมายเหตุ

- ฟังก์ชันนี้มีอยู่ในฟังก์ชัน CD, USB หรือฟังก์ชัน BT (Bluetooth)
- ค่าการหน่วงเวลาเริ่มต้นคือ 30 มิลลิวินาที หากท่านต้องการเปลี่ยนค่าการหน่วงเวลา ให้กด |<< /> >>|. การเชื่อมต่อของอุปกรณ์เกิดความล่าช้าหรือแตกต่าง หากออดิโอซิงค์ไม่เข้ากัน ให้ปรับค่าการหน่วงเวลาของ PARTY LINK ไปยังเสียงซิงค์
- สามารถปรับค่าการหน่วงเวลาจาก 0 มิลลิวินาที ถึง 200 มิลลิวินาที จังหวะซิงค์ใช้งานไม่ได้นั้นขึ้นอยู่กับอุปกรณ์
- ค่าการหน่วงเวลาถูกบันทึกไว้และ PARTY LINK จะปิดลงเมื่อเครื่องปิด
- คุณสามารถเลือกโหมด LINK ON/LINK OFF โดยการกด **LIGHTING** / **PARTY LINK** ค้างไว้เป็นเวลา 3 วินาที ที่บนตัวเครื่อง
- การตั้งค่า VOICE CANCELLER จะไม่ซิงค์กับหน่วย MASTER

การเชื่อมต่ออุปกรณ์ USB

เชื่อมต่ออุปกรณ์ USB (หรือเครื่องเล่น MP3 ฯลฯ) เข้ากับพอร์ต USB ของลำโพง

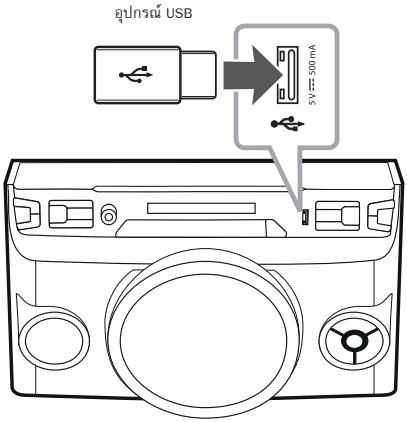

หมายเหตุ

การถอดอุปกรณ์ USB ออกจากลำโพง:

1. เลือกฟังก์ชัน/โหมดอื่น หรือกด ■ บนรีโมทคอนโทรล หรือกด ☐ ที่ตัวเครื่องสองครั้งติดต่อกัน
2. ถอดอุปกรณ์ USB ออกจากเครื่อง

การเชื่อมต่อเสาอากาศ

เชื่อมต่อเสาอากาศ FM สำหรับรับฟังวิทยุที่ให้มาด้วย

เชื่อมต่อสายอากาศ FM แบบเส้นลวดเข้ากับขั้วต่อสายอากาศ FM

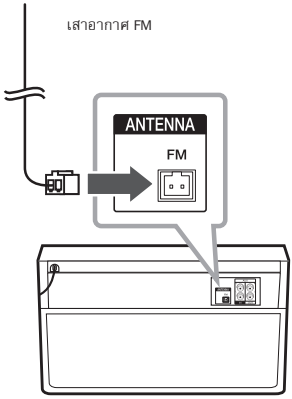

หมายเหตุ

ตรวจสอบให้แน่ใจว่าได้ยึดสายอากาศ FM ออกจนสุด

การทำงานพื้นฐาน

การทำงานของ CD/USB

1. ใส่แผ่นดิสก์โดยกดปุ่ม ⏏ บนรีโมทคอนโทรลหรือ ⏏ ที่ตัวเครื่อง หรือต่ออุปกรณ์ USB ที่พอร์ต USB.
2. เลือกฟังก์ชัน CD หรือ USB โดยการกด **F / WIRELESS LINK**

โดย	ให้
หยุด	กด ■ ที่รีโมทคอนโทรล หรือกด □ ลำโพง
เล่น	กด ▶/❚❚ ที่รีโมทคอนโทรล หรือกด >/❚❚ ที่ลำโพง
หยุดชั่วคราว	กด ▶/❚❚ ที่รีโมทคอนโทรล หรือกด >/❚❚ ที่ลำโพงในขณะที่เล่น
การค้นหาส่วนภายในแทร็ก/ไฟล์	กดปุ่ม ⏮/⏭ บนรีโมทคอนโทรลหรือ ⏪/⏩ บนตัวเครื่องค้างไว้ขณะเล่นและปล่อยปุ่มเมื่อถึงตำแหน่ง ที่คุณต้องการฟัง
เลือกแทร็ก/ไฟล์โดยตรง	กดปุ่มตัวเลข **0** ถึง **9** ในรีโมทคอนโทรลเพื่อเลือกแทร็ก/ไฟล์โดยตรง
ข้ามไปยังแทร็ก/ไฟล์ ถัดไป/ก่อนหน้า	– ในสถานะหยุด ให้กด ⏮/⏭ บนรีโมทคอนโทรลหรือกด ⏪/⏩ ที่ตัวเครื่องเพื่อไปยังแทร็ก/ไฟล์ ถัดไป/ก่อนหน้านี้ – ขณะที่เล่น ให้กด ⏭ บนรีโมทคอนโทรลหรือ ⏩ ที่ตัวเครื่องเพื่อไปยังแทร็ก/ไฟล์ถัดไป สำหรับการเล่นน้อยกว่า 2 วินาที ให้กด ⏮ บนรีโมทคอนโทรลหรือ ⏪ ที่ตัวเครื่องเพื่อไปยังแทร็ก/ไฟล์ก่อนหน้านี้ สำหรับการเล่นหลัง 3 วินาที ให้กด ⏮ บนรีโมทคอนโทรลหรือ ⏪ ที่ตัวเครื่องเพื่อเริ่มแทร็ก/ไฟล์
การเล่นซ้ำ หรือเล่นแบบสุ่ม	กด **REPEAT** บนรีโมทคอนโทรลซ้ำหลายๆ ครั้ง อ้างอิงถึงหมายเหตุสำหรับรายละเอียดเกี่ยวกับการเปลี่ยนการแสดงผล

หมายเหตุ

- หน้าจอจะเปลี่ยนไปตามลำดับที่กำหนดไว้

USB	MP3/WMA CD	AUDIO CD
RPT 1	RPT 1	RPT 1
RPT*DIR	RPT DIR	–
RPT ALL	RPT ALL	RPT ALL
RANDOM	RANDOM	RANDOM
OFF	OFF	OFF

*DIR : ไดเร็กทอรี่

- เมื่อคุณเล่นรายการ JUKE BOX คุณจะเลือกได้เฉพาะ RPT 1 และ RPT ALL เท่านั้น
- แม้หลังจากที่รีสตาร์ทเครื่องใหม่ หรือสลับฟังก์ชันหนึ่งไปยังอีกฟังก์ชันหนึ่งก็ตาม ท่านสามารถฟังเพลงจากจุดที่เล่นครั้งล่าสุดได้
- หากท่านเปิดถาดใส่แผ่นดิสก์ทิ้งไว้เป็นเวลา 5 นาที มันจะปิดเองโดยอัตโนมัติ

เล่นอัตโนมัติ

– AUDIO/MP3/WMA CD เล่นโดยอัตโนมัติหลังจากที่ถาดใส่แผ่นดิสก์เปิดออก แล้วก็ปิดลง

– สลับโดยอัตโนมัติเป็นฟังก์ชัน CD หากถาดใส่แผ่นดิสก์เปิดออก แล้วก็ปิดลงเมื่อไม่มีแผ่นดิสก์ในถาดใส่แผ่นดิสก์

เลือกโฟลเดอร์และไ ฟล์ MP3/WMA

1. กด **PRESET.FOLDER** Λ / V บนรีโมทคอนโทรลซ้ำหลายๆ ครั้ง จนกระทั่งโฟลเดอร์ที่ท่านต้องการปรากฏขึ้น
2. กด ▶/II เพื่อเล่น เครื่องจะเล่นไฟล์แรกของโฟลเดอร์

หมายเหตุ

- CD/USB โฟลเดอร์/ไฟล์ ที่รู้จักตามที่แสดงไว้ด้านล่าง

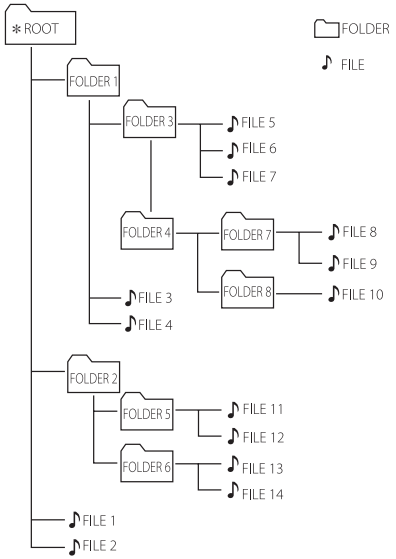

- หากไม่มีไฟล์ในโฟลเดอร์ โฟลเดอร์จะไม่ปรากฏขึ้น
- โฟลเดอร์จะเรียงตามลำดับต่อไปนี้
  ROOT → FOLDER 1 → FOLDER 3 →
  FOLDER 7 → FOLDER 8 → FOLDER 5 → FOLDER 6
- ไฟล์จะเริ่มเล่นจากไฟล์ ♪ หมายเลข 1 ถึงไฟล์ ♪ หมายเลข 14 ทีละไฟล์
- ระบบจะแสดงไฟล์และโฟลเดอร์เรียงตามลำดับการบันทึกและอาจแสดงต่างออกไปขึ้นอยู่กับสภาพแวดล้อมของการบันทึก
- *ROOT: หน้าจอแรกที่คุณเห็นเมื่อคอมพิวเตอร์อ่านข้อมูล USB คือ “ROOT”

การลบไฟล์ MP3/WMA

คุณสามารถลบไฟล์ โฟลเดอร์ หรือฟอร์แมตได้โดยการกด **DELETE** ฟังก์ชันนี้รองรับได้เฉพาะตอนที่อยู่ในสถานะหยุดเท่านั้น (USB เท่านั้น)

1. -เลือกไฟล์ที่ท่านต้องการลบแล้วกดปุ่ม **DELETE**

   -เลือกโฟลเดอร์ที่ท่านต้องการลบ โดยการกด **PRESET.FOLDER** Λ / V บนรีโมทคอนโทรล และกด **DELETE**

   -กด **DELETE** ค้างไว้เพื่อฟอร์แมตอุปกรณ์ USB

   หรือ

   กด **DELETE** ซ้ำๆ ในระหว่างที่เลือกไฟล์ MP3/WMA

   หน้าจอจะเปลี่ยนไปตามลำดับที่กำหนดไว้

   - DEL FILE : ลบไฟล์
   - DEL DIR : ลบโฟลเดอร์
   - FORMAT : ฟอร์แมต USB

2. ในการลบไฟล์/โฟลเดอร์ หรือรูปแบบ ให้กด ▶/II บนรีโมทคอนโทรล และให้กด >/II บนตัวเครื่อง หากคุณต้องการออกจากโหมดปัจจุบันหากคุณต้องการออกจากโหมดปัจจุบัน ให้กด น ให้กด ■ บนรีโมทคอนโทรล หรือกด □ บนตัวเครื่อง

ข้อควรระวัง

- อย่าดึงอุปกรณ์ USB ออกในขณะใช้งานอยู่ (เล่น ลบ ฯลฯ)
- ขอแนะนำให้เก็บข้อมูลสำรองเพื่อป้องกันการสูญหายของข้อมูล
- ฟังก์ชันลบอาจใช้ไม่ได้ขึ้นอยู่กับสถานะของ USB (ล็อค เป็นต้น)

การเล่นเสียงเอฟเฟค

AUTO DJ

การใช้ DJ อัตโนมัติจะเป็นการผสานตอนท้ายของเพลงหนึ่งเข้ากับตอนเริ่มต้นของอีกเพลงเพื่อการเล่นที่ต่อเนื่อง ไม่ขาดตอน ฟังก์ชันจะปรับระดับเสียงของแทร็ก/ไฟล์เพื่อการเล่นที่ต่อเนื่องไม่ขาดตอน

กด **AUTO DJ** บนรีโมทคอนโทรลซ้ำๆ หน้าจอจะเปลี่ยนไปตามลำดับต่อไปนี้

AUTO DJ RANDOM -> AUTO DJ SEQUENTIAL -> AUTO DJ OFF

โหมด	หน้าจอแสดงผล	การบรรยาย
OFF	AUTO DJ OFF	-
RANDOM	AUTO DJ RANDOM	ในโหมดนี้ เพลงจะเล่นในแบบสุ่ม
REPEAT	AUTO DJ SEQUENTIAL	ในโหมดนี้ เพลงจะเล่นซ้ำๆ

หมายเหตุ

- โหมด AUTO DJ ไม่รองรับการค้นหาตอนภายในแทร็ก/ไฟล์ หรือเล่นซ้ำๆ หรือโดยการสุ่ม
- หากคุณเปลี่ยนไปใช้ฟังก์ชันอื่นหรือหยุดเล่นเพลงโดยการกดปุ่ม □ บนลำโพง (หรือ ■ บนรีโมทคอนโทรล) ในระหว่างที่อยู่ในโหมด AUTO DJ จะไม่สามารถใช้งานฟังก์ชัน AUTO DJ ได้
- ฟังก์ชัน AUTO DJ จะไม่รองรับไฟล์เพลงที่มีความยาวน้อยกว่า 60 วินาที
- ในระหว่างที่บันทึก จะไม่สามารถใช้งานฟังก์ชัน AUTO DJ ได้
- AUTO DJ SEQUENTIAL เท่านั้นที่จะเลือกเล่นรายการ JUKE BOX

การใช้เทคโนโลยี BLUETOOTH® ไร้สาย

เกี่ยวกับ Bluetooth

Bluetooth คือเทคโนโลยีการสื่อสารไร้สายสำหรับการเชื่อมต่อระยะใกล้

เสียงอาจขาดหายเมื่อถูกรบกวนโดยคลื่นอิเล็กทรอนิกส์อื่นๆ หรือเมื่อคุณเชื่อมต่อ bluetooth ในห้องอื่น

ไม่มีการเรียกเก็บค่าบริการในการเชื่อมต่ออุปกรณ์แต่ละตัวผ่านเทคโนโลยี **Bluetooth** ไร้สาย โทรศัพท์มือถือที่มีเทคโนโลยี **Bluetooth** ไร้สาย สามารถทำงานผ่าน Cascade ถ้าการเชื่อมต่อทำโดยใช้เทคโนโลยี **Bluetooth** ไร้สาย อุปกรณ์ที่สามารถใช้ได้: โทรศัพท์มือถือ MP3 แล็ปท็อป PDA

คุณสมบัติ Bluetooth

ในการใช้เทคโนโลยี **Bluetooth** ไร้สาย ลำโพงต้องสามารถแปลโปรไฟล์บางอย่างได้ ลำโพงนี้สามารถใช้งานได้กับโปรไฟล์ต่อไปนี้

A2DP (คือโปรไฟล์ชนิดหนึ่งของเทคโนโลยีบลูทูธที่พัฒนาและออกแบบมาเพื่อส่งผ่านข้อมูลเสียงในแบบสเตอริโอ)

เข้ารหัส : SBC

การฟังเพลงที่เก็บอยู่ในอุปกรณ์

Bluetooth

การจับคู่เครื่องของคุณกับอุปกรณ์ Bluetooth

ก่อนเริ่มขั้นตอนการจับคู่ ตรวจสอบว่าได้เปิดคุณสมบัติ **Bluetooth** ในอุปกรณ์ **Bluetooth** ของคุณแล้ว ดูที่คู่มือการใช้งานอุปกรณ์ **Bluetooth** เมื่อทำการจับคู่แล้ว ไม่จำเป็นต้องทำซ้ำอีก

1. เลือกฟังก์ชัน Bluetooth โดยใช้ **F / WIRELESS LINK** ที่บนตัวเครื่อง จนกระทั่งฟังก์ชัน BT ถูกเลือก
   “BT READY” จะปรากฏบนหน้าจอแสดงผล
2. ใช้งานอุปกรณ์ **Bluetooth** และทำการจับคู่อุปกรณ์ ขณะค้นหาเครื่องนี้กับอุปกรณ์ **Bluetooth** รายชื่ออุปกรณ์ที่พบอาจปรากฏในจออุปกรณ์ **Bluetooth** ขึ้นอยู่กับประเภทของอุปกรณ์ **Bluetooth** เครื่องของคุณจะปรากฏ “LG OM4560(XX)”

หมายเหตุ

- XX หมายถึงหมายเลขสองหลักสุดท้ายของหมายเลข **Bluetooth** ยกตัวอย่างเช่น หากเครื่องของคุณมีหมายเลข **Bluetooth** เช่น 9C:02:98:4A:F7:08 คุณจะเห็นเป็น “LG OM4560(08)” บนอุปกรณ์ **Bluetooth** ของคุณ
- ขึ้นอยู่กับชนิดของอุปกรณ์ **Bluetooth** ของคุณ บางอุปกรณ์จะมีวิธีการจับคู่ที่แตกต่างออกไป ป้อนรหัสพิน (0000) ตามต้องการ
- คุณสามารถเชื่อมต่อเครื่อง **Bluetooth** เครื่องนี้ได้ถึง 3 เครื่อง พร้อมกันโดยใช้วิธีการเดียวกับที่ได้อธิบายไว้ข้างต้น เฉพาะในฟังก์ชัน **Bluetooth**
- การเชื่อมต่อโดยการจับคู่แบบหลายรายการจะสามารถใช้งานได้กับอุปกรณ์ Android หรือ iOS เท่านั้น (อาจไม่รองรับการเชื่อมต่อโดยการจับคู่แบบหลายรายการ ทั้งนี้ขึ้นอยู่กับข้อกำหนดรายละเอียดของอุปกรณ์ที่เชื่อมต่ออยู่)
- อุปกรณ์ **Bluetooth** แบบถอดออกได้/ปลดได้ (เช่น: ดองเกิล ฯลฯ) จะไม่รองรับการเชื่อมต่อโดยการจับคู่แบบหลายรายการ
- ท่านสามารถเชื่อมต่ออุปกรณ์ **Bluetooth** ได้หนึ่งตัวในหน่วย MASTER เท่านั้น
  ท่านไม่สามารถเชื่อมต่ออุปกรณ์ **Bluetooth** ไปยังหน่วย SLAVE ได้

3. เมื่อชุดอุปกรณ์นี้เชื่อมต่อกับอุปกรณ์ **Bluetooth** ของท่านสำเร็จ ข้อความ “PAIRED” จะปรากฏขึ้นบนหน้าต่างของจอแสดงผล และจะเปลี่ยนเป็นชื่อของอุปกรณ์ **Bluetooth** ในเวลาไม่นาน
   แล้ว “BT” จะปรากฏขึ้นบนหน้าต่างแสดงผล

หมายเหตุ

- เมื่อท่านเชื่อมต่ออุปกรณ์อื่นๆ เพื่อทำการจับคู่หลายอุปกรณ์ ข้อความ “PAIRED” จะปรากฏขึ้นบนหน้าจอแสดงผลครู่หนึ่ง
- หากชื่ออุปกรณ์ไม่สามารถใช้ได้ในเครื่อง จะปรากฏ “_”

4. การฟังเพลง
   เมื่อต้องการฟังเพลงที่จัดเก็บไว้ในอุปกรณ์ **Bluetooth** ของท่าน โปรดดูที่คู่มือผู้ใช้อุปกรณ์ **Bluetooth** ของท่านการฟังเพลง

หมายเหตุ

- เมื่อใช้งานเทคโนโลยี **Bluetooth®** ระยะห่างในการเชื่อมต่อระหว่างลำโพงกับอุปกรณ์ bluetooth ต้องสั้นที่สุดเท่าที่จะเป็นไปได้และต้องรักษาระยะห่างไว้ อย่างไรก็ตาม
  อาจไม่สามารถทำงานได้อย่างมีประสิทธิภาพในกรณีต่อไปนี้:
  - มีสิ่งกีดขวางระหว่างลำโพงและอุปกรณ์ bluetooth
  - มีอุปกรณ์ที่ใช้คลื่นความถี่เดียวกันกับเทคโนโลยี **Bluetooth** เช่น อุปกรณ์ทางการแพทย์ ไมโครเวฟ หรืออุปกรณ์ LAN แบบไร้สาย
- คุณควรเชื่อมต่ออุปกรณ์ **Bluetooth** ของคุณเข้ากับชุดอุปกรณ์อีกครั้ง เมื่อคุณรีสตาร์ทเครื่อง
- แม้ว่าชุดอุปกรณ์นี้จะเชื่อมต่อเข้ากับอุปกรณ์ **Bluetooth** ได้ถึง 3 เครื่องในโหมด **Bluetooth** แต่คุณจะสามารถเล่นและควบคุมเพลง
  ได้โดยใช้อุปกรณ์ที่เชื่อมต่อไว้เครื่องใดเครื่องหนึ่งเท่านั้น

หมายเหตุ

- เมื่อเชื่อมต่อชุดอุปกรณ์นี้กับอุปกรณ์ **Bluetooth** หลายชิ้น เมื่อท่านเปลี่ยนฟังก์ชัน อุปกรณ์ที่ท่านเล่นอยู่เพียงชิ้นเดียวเท่านั้นที่ยังคงสามารถใช้งานผ่านทางการเชื่อมต่อ **Bluetooth** ได้
- เสียงอาจจะหยุดชะงักขณะที่การเชื่อมต่อมีสัญญาณรบกวนจากอุปกรณ์อิเล็กทรอนิกส์อื่นๆ
- คุณอาจไม่สามารถควบคุมอุปกรณ์ **Bluetooth** ด้วยชุดอุปกรณ์นี้ได้
- คุณอาจไม่สามารถใช้ฟังก์ชัน **Bluetooth** ได้ขึ้นอยู่กับประเภทของอุปกรณ์
- คุณสามารถเพลิดเพลินกับการเชื่อมต่อไร้สายกับโทรศัพท์ MP3 โน้ตบุ๊ก ฯลฯ
- ระยะห่างระหว่างลำโพงและอุปกรณ์ **Bluetooth** ยิ่งมาก คุณภาพเสียงก็จะยิ่งต่ำลง
- การเชื่อมต่อผ่านทาง **Bluetooth** จะตัดการเชื่อมต่อเมื่อปิดชุดอุปกรณ์ หรืออุปกรณ์ **Bluetooth** อยู่ห่างจากชุดอุปกรณ์มากเกินไป
- เมื่อตัดการเชื่อมต่อ **Bluetooth** ให้เชื่อมต่ออุปกรณ์ **Bluetooth** เข้ากับลำโพงอีกครั้ง
- เมื่ออุปกรณ์ **Bluetooth** ไม่ได้เชื่อมต่อ "BT READY" จะปรากฏบนหน้าจอแสดงผล
- เมื่อคุณใช้ฟังก์ชัน BT ปรับระดับเสียงให้อยู่ในระดับที่เหมาะสมกับอุปกรณ์ **Bluetooth**
- ถ้าหากไม่ได้อยู่ในฟังก์ชัน BT มีเพียงอุปกรณ์หนึ่งตัวเท่านั้นที่จะสามารถเชื่อมต่อได้
- หากได้เชื่อมต่ออุปกรณ์ **Bluetooth** ในขณะที่ใช้ LG TV, LG TV จะถูกตัดการเชื่อมต่อ และอุปกรณ์ **Bluetooth** จะทำการเชื่อมต่อ
- เมื่อคุณเชื่อมต่ออุปกรณ์ **Bluetooth** (อุปกรณ์ iOS เป็นต้น) ไปยังเครื่องนี้ หรือการทำงานของอุปกรณ์นี้ ระดับเสียงสามารถซิงค์ซึ่งกันและกันได้

การใช้แอพ Music Flow Bluetooth

หมายเหตุ

- เฉพาะ Android OS เท่านั้นที่สามารถใช้แอพ " Music Flow Bluetooth" ในอุปกรณ์นี้ได้
- แนะนำให้ใช้แอพเวอร์ชั่นล่าสุด

เกี่ยวกับแอพ Music Flow Bluetooth

แอพ "Music Flow Bluetooth" นำคุณลักษณะใหม่สู่อุปกรณ์นี้

เพื่อเพลิดเพลินไปกับคุณลักษณะเพิ่มเติม แนะนำให้ท่านดาวน์โหลดและติดตั้งแอพ "Music Flow Bluetooth" ได้ฟรี

ติดตั้งแอพ Music Flow Bluetooth ในอุปกรณ์ Bluetooth ของคุณ

มีสองวิธีที่จะติดตั้งแอพ "Music Flow Bluetooth" ลงในอุปกรณ์ **Bluetooth** ของคุณ

ติดตั้งแอพ Music Flow Bluetooth ผ่านรหัส QR

1. ติดตั้งแอพ "Music Flow Bluetooth" ผ่านรหัส QR ใช้การสแกนซอฟต์แวร์เพื่อสแกนรหัส QR
2. แตะที่ไอคอนสำหรับการติดตั้ง
3. แตะที่ไอคอนเพื่อทำการดาวน์โหลด

หมายเหตุ

- โปรดแน่ใจว่าอุปกรณ์ **Bluetooth** ของท่านถูกเชื่อมต่อกับอินเทอร์เน็ต
- โปรดแน่ใจว่าอุปกรณ์ **Bluetooth** ของท่านมีแอพพลิเคชั่นซอฟต์แวร์การสแกน หากท่านยังไม่มี ให้ดาวน์โหลดจาก "Google Android Market (Google Play Store)"
- อาจไม่สามารถใช้รหัส QR ได้ ทั้งนี้ขึ้นอยู่กับแต่ละพื้นที่

ติดตั้งแอพ Music Flow Bluetooth ผ่าน Google Android Market (Google Play Store)

1. แตะไอคอน “Google Android Market (Google Play Store)”
2. ในแถบค้นหา ให้พิมพ์ “Music Flow Bluetooth” และค้นหา
3. ในผลลัพธ์การค้นหา หาแท็บ “Music Flow Bluetooth” เพื่อเริ่มการดาวน์โหลดแอพ **Bluetooth**
4. แตะที่ไอคอนสำหรับการติดตั้ง
5. แตะที่ไอคอนเพื่อทำการดาวน์โหลด

หมายเหตุ

- โปรดแน่ใจว่าอุปกรณ์ **Bluetooth** ของท่านถูกเชื่อมต่อกับอินเทอร์เน็ต
- ตรวจสอบให้แน่ใจว่าอุปกรณ์ **Bluetooth** ของท่านมี “Google Android Market (Google Play Store)”

เปิดใช้งาน Bluetooth ด้วยแอพ Music Flow Bluetooth

แอพ “Music Flow Bluetooth” ช่วยเชื่อมต่ออุปกรณ์ **Bluetooth** ของท่านกับอุปกรณ์นี้

1. แตะไอคอนแอพ “Music Flow Bluetooth” บนหน้าจอหลักเพื่อเปิดแอพ “Music Flow Bluetooth” และไปที่เมนูหลัก
2. แตะที่ [Menu] และเลือกชุดอุปกรณ์ที่ท่านต้องการ
3. หากคุณต้องการที่จะรับข้อมูลเพิ่มเติมในการดำเนินงาน ให้แตะที่ [Help] บนเมนู [Setting]

หมายเหตุ

- แอพ “Music Flow Bluetooth” จะสามารถใช้ได้กับซอฟต์แวร์ในเวอร์ชันดังต่อไปนี้
  - Android O/S: เวอร์ชัน 4.0.3 (หรือที่สูงกว่า)
- หากคุณใช้แอพ “Music Flow Bluetooth” สำหรับการดำเนิน งาน จะมีความแตกต่างกันระหว่างแอพ “Music Flow Bluetooth” และรีโมทคอนโทรลที่ให้มา ใช้รีโมทคอนโทรลที่ถูกจัดหาให้ถ้าจำเป็น
- ขึ้นอยู่กับอุปกรณ์ **Bluetooth** แอพ “Music Flow Bluetooth” อาจจะไม่ทำงาน
- หลังจากที่ได้เชื่อมต่อแอพ “Music Flow Bluetooth” แล้ว เพลงอาจจะถูกส่งออกมาจากเครื่องของคุณ ในกรณีนี้ ลองเชื่อมต่อตามขั้นตอนอีกครั้ง
- หากคุณใช้งานแอพพลิเคชั่นอื่น หรือเปลี่ยนการตั้งค่าในอุปกรณ์ **Bluetooth** ขณะที่ใช้ แอพ “Music Flow Bluetooth” แอพ “Music Flow Bluetooth” อาจจะทำงานผิดปกติ
- เมื่อแอพ “Music Flow Bluetooth” ทำงานผิดปกติ ให้ตรวจสอบอุปกรณ์ **Bluetooth** ของคุณและทำการเชื่อมต่อ แอพ “Music Flow Bluetooth” และให้ลองเชื่อมต่อใหม่อีกครั้ง
- การทำงานของ “Music Flow Bluetooth” อาจแตกต่างกันขึ้นอยู่กับระบบปฏิบัติการของสมาร์ทโฟนที่คุณใช้อยู่
- ให้ตรวจสอบการตั้งค่า **Bluetooth** บน อุปกรณ์ **Bluetooth** ของคุณหากการเชื่อมแอพ “Music Flow Bluetooth” ทำงานได้ไม่ดี

การใช้งานวิทยุ

ตรวจสอบให้แน่ใจว่าได้เชื่อมต่อเสาอากาศ FM แล้ว (ดูที่หน้า 13)

การฟังวิทยุ

1. กด **F / WIRELESS LINK** ซ้ำๆ จนกระทั่งปรากฏ FM ในหน้าต่างแสดงผล
   เครื่องจะจูนไปยังสถานีที่เครื่องได้รับสัญญาณล่าสุด
2. การจูนอัตโนมัติ:
   ให้กด **TUNING –/+** บนรีโมทคอนโทรลค้างไว้ หรือกด **|<< / >>|** ที่ตัวเครื่องเป็นเวลาสองวินาที จนกระทั่งตัวบ่งชี้ความถี่เริ่มเปลี่ยน แล้วให้ปล่อย สแกนจะหยุดเมื่อตัวเครื่องจูนสถานีได้

   หรือ

   การจูนด้วยมือ:
   ให้กด **TUNING –/+** บนรีโมทคอนโทรลหรือกด **|<< / >>|** ที่บนตัวเครื่องซ้ำๆ
3. ปรับระดับเสียงโดยการกด **VOL +/–** บนตัวเครื่อง หรือบนรีโมทคอนโทรลซ้ำๆ

การตั้งค่าสถานีวิทยุล่วงหน้า

คุณสามารถตั้งสถานีวิทยุ FM ล่วงหน้าได้สูงสุด 50 สถานี
ก่อนที่จะจูนคลื่น ต้องตรวจสอบให้แน่ใจว่าคุณได้ลดระดับเสียงลงแล้ว

1. กด **F / WIRELESS LINK** จนกระทั่งปรากฏ FM บนหน้าต่างแสดงผล
2. เลือกคลื่นความถี่ที่ต้องการ โดยการกด **TUNING –/+** ที่รีโมทคอนโทรล หรือกด **|<< / >>|** ที่ตัวเครื่อง
3. กด **PROGRAM/MEMORY** บนรีโมทคอนโทรล หมายเลขที่ตั้งไว้ล่วงหน้าจะกะพริบบนหน้าจอ
4. กด **PRESET.FOLDER ∧ / ∨** บนรีโมทคอนโทรลเพื่อเลือกหมายเลขสถานีที่ตั้งไว้ล่วงหน้าที่ท่านต้องการ
5. กด **PROGRAM/MEMORY** บนรีโมทคอนโทรล สถานีจะถูกจัดเก็บไว้
6. ให้ทำซ้ำในขั้นตอนที่ 2 ถึง 5 เพื่อจัดเก็บสถานีอื่นๆ
7. ฟังสถานีที่ตั้งไว้ล่วงหน้า ให้กด **PRESET.FOLDER ∧ / ∨** หรือปุ่มตัวเลข **0** ถึง **9** บนรีโมทคอนโทรล

การลบสถานีทั้งหมดที่บันทึกไว้

1. กด **PROGRAM/MEMORY** บนรีโมทคอนโทรลค้างไว้เป็นเวลาสองวินาที
   ข้อความ “ERASEALL” จะกะพริบบนหน้าจอแสดงผลของลำโพง
2. ให้กด **PROGRAM/MEMORY** บนรีโมทคอนโทรลเพื่อลบสถานีวิทยุที่บันทึกไว้ทั้งหมด

การปรับเสียง

การตั้งค่าโหมดเสียง

ระบบนี้มีเขตข้อมูลเสียงเซอร์ราวด์ที่ถูกตั้งไว้ก่อนล่วงหน้ามากมายหลายค่า รายการสำหรับอีควอไลเซอร์ที่แสดงไว้อาจแตกต่างกันไปตามแหล่งข้อมูลเสียงและเอฟเฟค

ท่านสามารถเลือกโหมดเสียงที่ต้องการได้โดยใช้ **SOUND EFFECT** บนรีโมทคอนโทรล

แสดงบนหน้าจอ	การบรรยาย
POP CLASSIC ROCK JAZZ	โปรแกรมนี้จะให้บรรยากาศที่ครึกครื้น กระปรี้กระเปร่า กับเสียง ซึ่งทำให้ท่านรู้สึกเหมือนกับว่าท่านอยู่ในคอนเสิร์ต เพลงร็อก เพลงป๊อบ เพลงแจ๊ส หรือเพลงคลาสสิคจริงๆ
BASS (BASS BLAST)	เน้นเสียงแหลม เสียงทุ้ม และเสียงเอฟเฟครอบทิศทาง
FOOT BALL	คุณสามารถฟังเสียงเอฟเฟค FOOTBALL STADIUM ได้
STANDARD	ท่านสามารถเพลิดเพลินไปกับเสียงที่ดีที่สุดได้

ท่านสามารถเลือกโหมดเสียงตามที่ต้องการได้ โดยใช้ **REGION EQ** บนรีโมทคอนโทรล

แสดงบนหน้าจอ	ภูมิภาค	การบรรยาย
FUNK, REGUETON, SAMBA, BANDA, MERENGUE, AXE, SALSA, SERTANEJ, CUMBIA, TECNO BR, FORRO	ลาตินอเมริกา	เสียงเอฟเฟคที่เหมาะสม สำหรับแนวเพลงที่ชื่นชอบในแต่ละภูมิภาค
ARABIC	ตะวันออกกลาง	
DANGDUT	อินโดนีเซีย	
AFRO	แอฟริกา	
INDIA	อินเดีย	

หมายเหตุ

โดยการกด **REGION EQ** / **BASS BLAST** ค้างไว้เป็นเวลา 3 วินาที ที่บนตัวเครื่อง ท่านสามารถเลือกเสียงเอฟเฟค BASS (BASS BLAST) ได้โดยตรง

การใช้งานขั้นสูง

บันทึกไปยัง USB

ท่านสามารถบันทึกแหล่งกำเนิดเสียงต่างๆ ยัง USB (CD, AUX, Tuner)

1. เชื่อมต่ออุปกรณ์ USB เข้ากับตัวเครื่อง
2. กด **F / WIRELESS LINK** เพื่อเลือกฟังก์ชันที่ท่านต้องการบันทึก
   การบันทึกหนึ่งแทร็ก/ไฟล์ - คุณสามารถบันทึกไปยัง USB ได้หลังจากที่เล่นแทร็ก/ไฟล์ ที่คุณต้องการ
   การบันทึกแทร็ก/ไฟล์ทั้งหมด - คุณสามารถบันทึกไปยัง USB
   การบันทึกรายการเล่นที่ตั้งโปรแกรมเอาไว้ โดยหลังจากแสดงรายการเล่นที่ตั้งโปรแกรมไว้ คุณสามารถบันทึกลงไปใน USB ได้ (ดูที่หน้า 24)
3. เริ่มทำการบันทึกโดยกด **USB REC/DEMO**
4. หากต้องการหยุดบันทึก ให้กด ☐ ที่ลำโพง หรือกด ■ บนรีโมทคอนโทรล

หยุดการบันทึกชั่วคราว

ขณะทำการบันทึก ให้กด ▶II บนตัวเครื่อง หรือกด ▶/II ที่รีโมทคอนโทรลเพื่อหยุดการบันทึกชั่วคราว กดอีกครั้งเพื่อเริ่มต้นการบันทึกใหม่
(การจูน/AUX เท่านั้น)

หมายเหตุ

- คุณสามารถควบคุมเสียง MIC ที่บันทึกได้ตามระดับเสียงของ MIC เมื่อคุณบันทึก AUDIO CD X1 ที่ความเร็ว 1 เท่า REC
- การยกเลิกเสียงหรือการเปลี่ยนคีย์จะตั้งค่าใหม่ หากท่านใช้ฟังก์ชันการบันทึกในระหว่างทำงานการยกเลิกเสียงหรือการเปลี่ยนคีย์
- การยกเลิกเสียงหรือการเปลี่ยนคีย์ไม่สามารถทำได้ในขณะทำการบันทึก

เพื่อเลือกอัตราบิตและอัตราความเร็วในการบันทึก

1. ให้กด **USB REC/DEMO** ค้างไว้เป็นเวลา 3 วินาที
2. กด |◀◀/▶▶| ที่รีโมทคอนโทรล หรือกด |≪/≫| บนลำโพงเพื่อเลือกอัตราบิต
3. กด **USB REC/DEMO** เพื่อตั้งค่า
4. ให้กดปุ่ม |◀◀/▶▶| บนรีโมทคอนโทรลหรือ |≪/≫| ที่ตัวเครื่องเพื่อเลือกความเร็วในการบันทึกที่ต้องการ (AUDIO CD เท่านั้น)
   X1 SPEED
   - ท่านสามารถฟังเพลงในช่วงระหว่างทำการบันทึกได้
   X2 SPEED
   - ท่านสามารถบันทึกไฟล์เพลงได้
5. กด **USB REC/DEMO** เพื่อเสร็จสิ้นการตั้งค่า

การคัดลอกวัสดุที่มีการป้องกันการคัดลอกโดยไม่ได้รับอนุญาต รวมถึงโปรแกรมคอมพิวเตอร์ ไฟล์ บันทึกการออกอากาศ และเสียงบันทึก อาจเป็นการละเมิดลิขสิทธิ์และถือเป็นการกระทำความผิดทางอาญา ไม่ควรใช้งานอุปกรณ์นี้เพื่อวัตถุประสงค์ดังกล่าว
ต้องมีความรับผิดชอบ
เคารพต่อลิขสิทธิ์

หมายเหตุ

- ท่านสามารถตรวจสอบอัตราร้อยละของการบันทึก USB บนหน้าจอในระหว่างทำการบันทึก (แผ่น MP3/WMA, CD เท่านั้น)
- ในระหว่างที่บันทึก MP3/ WMA จะไม่มีเสียงออกจากลำโพง
- เพื่อให้การบันทึกเสียงมีเสถียรภาพ ระดับเสียงที่บันทึกจะลดลงโดยอัตโนมัติเมื่อท่านบันทึกเพลงจาก CD หรือ USB
- เมื่อท่านหยุดทำการบันทึกระหว่างการเล่น ไฟล์ ดังกล่าวที่ได้รับการบันทึกจะถูกเก็บไว้ (ยกเว้นไฟล์ MP3/WMA)
- ห้ามถอดอุปกรณ์ USB ออก หรือปิดการทำงานของชุดอุปกรณ์ในขณะที่กำลังบันทึกข้อมูลลงอุปกรณ์ USB มิฉะนั้น ไฟล์อาจไม่สมบูรณ์และจะไม่สามารถลบไฟล์ดังกล่าวบนเครื่องคอมพิวเตอร์ได้
- ถ้าการบันทึกข้อมูลลงอุปกรณ์ USB ไม่ทำงาน ข้อความ เช่น "NO USB", "ERROR", "USB FULL", "NOT SUPPORT" หรือ "FILE MAX" จะปรากฏขึ้นบนหน้าจอแสดงผล
- แสดงผลอุปกรณ์อ่านบัตรหลายชนิดหรือฮาร์ดดิสก์ภายนอกไม่สามารถใช้สำหรับการบันทึก USB
- เมื่อคุณบันทึกเป็นเวลานาน ไฟล์แต่ละไฟล์จะถูกบันทึกในขนาด 512 เมกะบิตต่อวินาที

หมายเหตุ

- คุณสามารถควบคุมการบันทึกเสียง MIC ได้ตามระดับเสียง MIC
- คุณอาจไม่สามารถจัดเก็บได้มากกว่า 2000 ไฟล์
- คุณไม่สามารถบันทึกในโหมด AUTO DJ
- ที่ฟังก์ชัน CD จะบันทึกเสียง MIC ตอนที่บันทึกแบบ AUDIO CD X1 ที่ความเร็ว 1 เท่า REC เท่านั้น โดยจะบันทึก AUDIO CD ต้นฉบับด้วยเช่นกัน
- ในกรณีที่ไม่รองรับไฟล์ MP3/WMA อาจจะหยุดการบันทึกไฟล์
- จะถูกเก็บไว้ดังต่อไปนี้

AUDIO CD	MP3/WMA
CD_REC TRACK_0001 TRACK_0002	FILE_REC ABC(File name) DEF(File name)
AUX	Tuner
OTHERS_REC AUDIO_0001 AUDIO_0002	TUNER_REC AUDIO_0001_107.7FM

Tuner : ความถี่ที่กำลังบันทึกจะปรากฏขึ้น

การตั้งโปรแกรมการเล่น

ฟังก์ชันการตั้งโปรแกรมทำให้สามารถจัดเก็บไฟล์ที่โปรดปรานจากแผ่นดิสก์ใดๆ หรืออุปกรณ์ USB ได้

หนึ่งโปรแกรมสามารถจัดเก็บได้ 20 แทร็ก/ไฟล์ สำหรับสื่อแต่ละชนิด (CD, USB) และสามารถบันทึกได้ทั้งหมด 40 แทร็ก/ไฟล์

การสร้างรายการที่ตั้งโปรแกรมไว้

รองรับได้ในสถานะหยุดเท่านั้น

1. กด **PROGRAM/MEMORY** บนรีโมทคอนโทรล
2. กด ⏮/⏭ ที่รีโมทคอนโทรลเพื่อเลือกแทร็ก/ไฟล์
3. กด **PROGRAM/MEMORY** ที่รีโมทคอนโทรลเพื่อบันทึกและเลือกแทร็ก/ไฟล์ถัดไป
4. ทำซ้ำขั้นตอนที่ 2 - 3 เพื่อบันทึกแทร็ก/ไฟล์อื่นๆ
   (คุณสามารถปรับแต่งรายการได้โดยการกด **PRESET.FOLDER** ∧/∨ บนรีโมทคอนโทรลเพื่อเลือกหมายเลขของโปรแกรม)
5. กด **PROGRAM/MEMORY** บนรีโมทคอนโทรลอีกครั้ง

หากต้องการเล่นรายการที่ตั้งโปรแกรมไว้ ให้กด ▶/⏸ หลังจากที่สร้างรายการแล้ว

หมายเหตุ

เมื่อสร้างหรือแก้ไขรายการที่ตั้งโปรแกรมไว้ โหมด REPEAT จะปิดการทำงาน

การลบรายการที่ตั้งโปรแกรมไว้

ฟังก์ชันการลบจะทำงานในโหมดแก้ไขเท่านั้น

1. กด **PROGRAM/MEMORY** บนรีโมทคอนโทรลเมื่ออยู่ในสถานะหยุด
2. เลือกเพลงโดยการกด PROGRAM/MEMORY หรือ **PRESET.FOLDER** ∧/∨ บนรีโมทคอนโทรลซ้ำๆ
3. กด **DELETE** ขณะเลือกเพลง

หมายเหตุ

- โปรแกรมจะปิดลงในกรณีด้านล่างนี้
  - การเปลี่ยนเป็นฟังก์ชันที่ต่างกัน
  - ปิดแล้วเปิดชุดอุปกรณ์
  - ใช้งานปุ่มตัวเลขบนรีโมทคอนโทรล
- รายการที่ตั้งโปรแกรมไว้จะถูกลบในกรณีด้านล่างนี้
  - นำเอาแผ่นดิสก์หรืออุปกรณ์ USB ออก
  - ลบหรือบันทึกไฟล์เพลงในอุปกรณ์ USB
  - ดึงสายไฟออก

การใช้งานอื่น ๆ

ปิดเสียงชั่วคราว

กด บนรีโมทคอนโทรลเพื่อปิดเสียงของคุณ

คุณสามารถปิดเสียงของลำโพงของคุณได้ เช่น หากต้องการรับโทรศัพท์ ข้อความ

“MUTE” จะปรากฏขึ้นบนหน้าจอแสดงผล

หากต้องการยกเลิก ให้กด อีกครั้ง หรือเปลี่ยนระดับเสียง

การแสดงข้อมูลไฟล์ (ID3 TAG)

ในขณะที่กำลังเล่นไฟล์ MP3 ที่มีข้อมูลเกี่ยวกับไฟล์บันทึกไว้ ท่านสามารถแสดงข้อมูลนั้นได้โดยการกดปุ่ม **INFO**

DEMO

ในสถานะปิดเครื่อง ให้กด press **USB REC/DEMO** บนตัวเครื่องหนึ่งครั้ง เครื่องจะเปิดขึ้นและแสดงฟังก์ชันในแต่ละฟังก์ชันด้วยเสียงสาธิตในหน้าต่างแสดงผล การยกเลิกฟังก์ชัน DEMO ให้กด **USB REC/DEMO** อีกหนึ่งครั้ง

หมายเหตุ

- ในระหว่างที่ชุดอุปกรณ์อยู่ในโหมด DEMO ชุดอุปกรณ์นี้จะยังคงสถานะเป็น DEMO แม้ว่าจะถอดปลั๊กสายไฟแล้วก็ตาม
- ในระหว่างที่อยู่ในโหมด DEMO คุณสามารถเพลิดเพลินกับฟังก์ชันอื่นๆ ได้ จากนั้น DEMO จะหยุดชั่วคราว
  - หากไม่มีการป้อนข้อมูลภายใน 10 วินาที DEMO จะเล่นต่อโดยอัตโนมัติ

การใช้ไมโครโฟน

1. เชื่อมต่อไมโครโฟนของคุณเข้ากับขั้ว MIC
2. เล่นเพลงที่คุณต้องการ
3. ร้องคลอไปกับเสียงเพลง ให้ปรับระบบเสียงไมโครโฟนโดยกด **MIC +/–** ที่ตัวเครื่อง

หมายเหตุ

- เมื่อไม่ได้ใช้ไมโครโฟน ให้ตั้งค่าระดับเสียงไมโครโฟนไปที่ต่ำสุด โดยการกด **MIC –** หรือปิด MIC และถอดไมโครโฟนออกจากช่องเสียบ MIC
- หากไมโครโฟนได้ตั้งค่าไว้ใกล้กับลำโพงมากเกินไป อาจจะเกิดเสียงหอนขึ้น ในกรณีเช่นนี้ ให้ย้ายไมโครโฟนออกห่างจากลำโพง หรือให้ลดระดับเสียงโดยการใช้ **MIC –**
- ถ้าเสียงผ่านไมโครโฟนมีความดังมากเกินไป เสียงอาจจะบิดเบือนได้ ในกรณีเช่นนี้ ให้ตั้งค่าระดับเสียงไมโครโฟนให้ต่ำโดยการกด **MIC –**

VOICE CANCELLER (การยกเลิกเสียง)

ท่านสามารถเพลิดเพลินเล่นฟังก์ชันเพลงได้โดยการลดเสียงนักร้องของแหล่งดนตรีต่างๆ

ให้กด **VOICE CANCELLER** และ “ON” จะปรากฏในหน้าต่างแสดงผล

ในการยกเลิก ให้กด **VOICE CANCELLER** อีกครั้ง

คุณภาพของ VOICE CANCELLER อาจจะแตกต่างกันออกไป ขึ้นอยู่กับสภาวะของการบันทึกไฟล์เพลง

หมายเหตุ

- ฟังก์ชันนี้มีในฟังก์ชัน CD, USB หรือ BT (Bluetooth)
- หากฟังก์ชันไม่ปรากฏ “NOT SUPPORT” ในหน้าต่างแสดงผล
- ฟังก์ชันนี้มีให้ใช้เฉพาะเมื่อมีการเชื่อมต่อกับไมโครโฟนเท่านั้น
- หากไม่ได้เชื่อมต่อไมโครโฟน “NOT SUPPORT” จะปรากฏในหน้าต่างแสดงผล
- การเริ่มต้น ให้เปลี่ยนฟังก์ชันหรือตัดการเชื่อมต่อไมโครโฟน
- ไม่สามารถใช้ได้กับแหล่งสัญญาณเสียงแบบ MONO
- ฟังก์ชันนี้อาจจะไม่สามารถเริ่มต้นได้ ขึ้นอยู่กับอุปกรณ์ที่เชื่อมต่อ

การเปลี่ยนคีย์

ท่านสามารถปรับคีย์เป็น 9 สเต็ป (สูงกว่า 4 สเต็ป ต่ำกว่า 4 สเต็ป และคีย์ดั้งเดิม)

- การ sharp คีย์ทีละคีย์ ให้กด KEY CHANGER (♯) ที่รีโมทคอนโทรลซ้ำๆ ในขณะที่เล่น
- การ flatten คีย์ทีละคีย์ ให้กด KEY CHANGER (♭) ที่รีโมทคอนโทรลซ้ำๆ ในขณะที่เล่น

หมายเหตุ

- ฟังก์ชันนี้มีในฟังก์ชัน CD, USB หรือ BT (Bluetooth)
- หากไม่ได้เชื่อมต่อไมโครโฟน “NOT SUPPORT” จะปรากฏในหน้าต่างแสดงผล
- การเริ่มต้น ให้เปลี่ยนฟังก์ชันหรือตัดการเชื่อมต่อไมโครโฟนหรือให้เปลี่ยนเพลง
- ฟังก์ชันนี้ไม่สามารถเริ่มต้นได้ขึ้นอยู่กับสถานะของอุปกรณ์ที่เชื่อมต่อ

LIGHTING

ฟังก์ชันได้สร้างคลับเหมือนกับบรรยากาศ โดยการทำงานของแสงไฟลำโพง

1. กด **LIGHTING / PARTY LINK** บนตัวเครื่อง

   โหมดจะเปลี่ยนในแต่ละครั้งที่คุณกด :

   OFF → SPARKLE → VOLCANO → POLICE → THUNDER → PSYCHE → CAOS → OFF

หมายเหตุ

- ฟังก์ชันไฟมีอยู่ในทุกฟังก์ชัน
- ขณะที่คุณกด **LIGHTING / PARTY LINK** ในครั้งแรก ก่อนหน้านี้โหมดไฟยังคงมีอยู่ ให้กดอีกครั้งเพื่อเปลี่ยนโหมด
- การใช้งานอาจแตกต่างกันไป ขึ้นอยู่กับเพลงที่เล่น การเชื่อมต่ออุปกรณ์หรือการตั้งค่าสถานะ

การตั้งนาฬิกา

1. เปิดใช้งานชุดอุปกรณ์
2. กดปุ่ม **CLOCK** ค้างไว้
3. ให้เลือกโหมดเวลา โดยการกด ⏮ / ⏭ ที่บนรีโมทคอนโทรล - AM 12:00 (สำหรับการแสดงผลแบบ AM และ PM) หรือ 0:00 (สำหรับการแสดงผลแบบ 24 ชั่วโมง)
4. กดปุ่ม **SET** เพื่อยืนยันการเลือกของคุณ
5. เลือกชั่วโมงโดยการกด ⏮ / ⏭ บนรีโมทคอนโทรล
6. กด **SET**
7. เลือกนาทีโดยการกด ⏮ / ⏭ บนรีโมทคอนโทรล
8. กด **SET**

ตั้งค่าเวลาผ่านแอพ Music Flow Bluetooth

ติดตั้งแอพ “Music Flow Bluetooth” บนอุปกรณ์ Android ของคุณ (ดูข้อมูลเพิ่มเติมในหน้า 18)

นาฬิกาชุดอุปกรณ์ของท่านจะซิงค์อัตโนมัติกับอุปกรณ์ของท่านที่ใช้งาน **Bluetooth** โดยการเชื่อมต่อผ่านแอพ “Music Flow Bluetooth”

การใช้เครื่องเล่นของท่านเป็นนาฬิกาปลุก

1. เปิดใช้งานชุดอุปกรณ์
2. กดปุ่ม **ALARM** ค้างไว้
3. กด **I◀◀ / ▶▶I** บนรีโมทคอนโทรลเพื่อเปลี่ยนชั่วโมงและนาที และกด **SET** เพื่อบันทึก
4. ให้กด **I◀◀ / ▶▶I** บนรีโมทคอนโทรลเพื่อเลือกฟังก์ชัน และให้กด **SET** เพื่อทำการบันทึก
   – ให้กด **I◀◀ / ▶▶I** บนรีโมทคอนโทรลเพื่อเลือกจำนวนหน่วยความจำ ขณะที่คุณเลือกการจูน และให้กด **SET** หากไม่มีจำนวนหน่วยความจำ ให้ข้ามในขั้นตอนนี้ไป
5. กด **I◀◀ / ▶▶I** บนรีโมทคอนโทรลเพื่อเปลี่ยนระดับเสียง และกด **SET** เพื่อบันทึก

หมายเหตุ

- หากคุณตั้งเวลานาฬิกา คุณจะสามารถตรวจสอบเวลาได้โดยการกดปุ่ม **CLOCK** แม้ว่าเครื่องเล่นจะปิดอยู่ก็ตาม
- คุณสามารถตั้งค่าเวลาปลุกหลังจากที่คุณตั้งค่าเวลานาฬิกา
- หากคุณตั้งเวลานาฬิกาและนาฬิกาปลุก คุณสามารถตรวจสอบข้อมูลการตั้งค่านาฬิกาปลุกได้โดยการกดปุ่ม **ALARM** แม้ว่าจะปิดการทำงานเครื่องเล่นอยู่ก็ตาม
- คุณสามารถเลือกโหมด **ALARM** ON/OFF โดยการกด ALARM

การตั้งค่าเวลาปิดเครื่อง

กด **SLEEP** ซ้ำๆ เพื่อเลือกช่วงหน่วงเวลาระหว่าง 10 ถึง 180 นาที หลังจากหน่วงเวลา ตัวเครื่องก็จะปิดลง

หากต้องการยกเลิกฟังก์ชันการตั้งเวลาปิด ให้กด **SLEEP** ซ้ำๆ จนกระทั่งข้อความ “SLEEP 10” ปรากฏขึ้น จากนั้นจึงกด **SLEEP** อีกครั้งในระหว่างที่ข้อความ “SLEEP 10” ปรากฏขึ้น

หมายเหตุ

- คุณสามารถตรวจสอบเวลาที่เหลืออยู่ก่อนที่ลำโพงจะปิดการทำงานได้
- กด **SLEEP** เวลาที่เหลือจะปรากฏขึ้นบนหน้าจอแสดงผล

Dimmer (ลดความสว่างหน้าจอ)

กด **SLEEP** อีกครั้ง หน้าต่างแสดงผลจะมืดลงครึ่งหนึ่ง
หากต้องการยกเลิก ให้กด **SLEEP** ซ้ำๆ จนกระทั่งหรี่ลง

หมายเหตุ

เมื่อเครื่องเริ่มทำการหรี่ลง ไฟ LED ทั้งหมดจะปิด

ปิดเครื่องโดยอัตโนมัติ

เครื่องจะปิดด้วยตัวเองเพื่อประหยัดพลังงานหากไม่ได้เชื่อมต่อเครื่องหลักเข้ากับอุปกรณ์ภายนอก และไม่ถูกใช้งานเป็นเวลา 20 นาที เครื่องจะปิดเองหากชั่วโมงหลังจากนั้นหากเครื่องหลักได้ทำการเชื่อมต่อไปยังอุปกรณ์ตัวอื่นที่ใช้อินพุต

ฟังก์ชันปิดอัตโนมัติจะถูกนำไปใช้กับหน่วยมาสเตอร์เฉพาะในกรณีของการเชื่อมต่อ WIRELESS PARTY LINK ไร้สาย
ในกรณีของหน่วยสเลฟ การปิดอัตโนมัติมีใช้ได้หลังตัดการเชื่อมต่อหน่วยสเลฟและหน่วยมาสเตอร์

วิธีปลดการเชื่อมต่อเครือข่ายแบบไร้สายหรืออุปกรณ์ไร้สาย

ปิดชุดอุปกรณ์โดยกดปุ่มเปิด-ปิดค้างไว้ 5 วินาที

การเปิดใช้งาน AUTO POWER

ลำโพงนี้จะเปิดใช้งานโดยอัตโนมัติตามชนิดของแหล่งสัญญาณอินพุท: LG TV หรือ **Bluetooth**

หากคุณพยายามเชื่อมต่ออุปกรณ์ **Bluetooth** ของคุณ ลำโพงนี้จะเปิดใช้งานและเชื่อมต่อกับอุปกรณ์ **Bluetooth** ของคุณ คุณสามารถเล่นเพลงของคุณได้

หมายเหตุ

- ฟังก์ชันนี้อาจไม่สามารถใช้งานได้ ทั้งนี้ขึ้นอยู่กับอุปกรณ์ที่เชื่อมต่อ
- ลำโพงอาจเปิดใช้งาน แต่ฟังก์ชัน **Bluetooth** อาจไม่เชื่อมต่อ ทั้งนี้ขึ้นอยู่กับอุปกรณ์ที่เชื่อมต่อไว้
- หากคุณปลดการเชื่อมต่อ **Bluetooth** โดยสั่งงานจากลำโพงนี้ อุปกรณ์ **Bluetooth** บางอย่างจะพยายามเชื่อมต่อกับลำโพงอย่างต่อเนื่อง ดังนั้น ขอแนะนำให้ปลดการเชื่อมต่อก่อนที่จะปิดการทำงานของลำโพง
- หากคุณลองเชื่อมต่อแอพ “Music Flow Bluetooth” ฟังก์ชัน **Bluetooth** ของเครื่องนี้จะเปิด
- หากคุณเปิดใช้งานลำโพงโดยใช้ LG TV หรือฟังก์ชัน **Bluetooth** ฟังก์ชันที่เหมาะสมของลำโพงจะเปิดใช้งาน
- หากท่านได้จับคู่กับชุดอุปกรณ์นี้แล้ว ชุดอุปกรณ์นี้จะสามารถเปิดเครื่องโดยอัตโนมัติจากแหล่งอินพุท เมื่อชุดอุปกรณ์นี้ปิดการทำงานอยู่
- หากคุณปิดเครื่องโดยกดที่ปุ่มเปิดปิดเป็นเวลา 5 วินาที ฟังก์ชันเปิดปิดอัตโนมัติจะถูกเปิดใช้งาน เพื่อเปิดใช้งาน ให้เปิดตัวเครื่อง

เปลี่ยนฟังก์ชันอัตโนมัติ

เครื่องนี้จะจดจำสัญญาณอินพุท เช่น **Bluetooth** และ LG TV และจะเปลี่ยนเป็นฟังก์ชันที่เหมาะสมให้โดยอัตโนมัติ

เมื่อคุณพยายามเชื่อมต่อกับอุปกรณ์ Bluetooth

ขณะที่คุณพยายามที่จะเชื่อมต่ออุปกรณ์ **Bluetooth** ของคุณไปยังเครื่องนี้ ฟังก์ชัน **Bluetooth** จะถูกเลือก เล่นเพลงบนอุปกรณ์ **Bluetooth** ของคุณ

ขณะที่ได้เชื่อมต่อ LG TV

ขณะที่คุณเปิดเครื่อง LG TV ของคุณ โดย LG Sound Sync เครื่องนี้จะเปลี่ยนฟังก์ชันไปเป็น LG TV คุณสามารถได้ยินเสียงจากทีวีของคุณ

หมายเหตุ

- ฟังก์ชันนี้ไม่สามารถใช้ได้ในระหว่างทำการบันทึกหรือลบ
- ฟังก์ชันนี้จะทำงานร่วมกับอุปกรณ์ที่เชื่อมต่อก่อนหน้านี้เท่านั้น

LG Sound Sync

Sound Sync Wireless

คุณสามารถควบคุมฟังก์ชันบางอย่างของลำโพงนี้ได้ด้วยรีโมทคอนโทรลของโทรทัศน์ของคุณที่สามารถใช้งาน LG Sound Sync ได้ เข้ากันได้กับ LG TV
ที่รองรับ LG Sound Sync ให้แน่ใจว่าทีวีของคุณมีโลโก้ LG Sound Sync

ฟังก์ชันที่สามารถควบคุมได้ด้วยรีโมทคอนโทรลของ LG TV: เพิ่ม/ลดเสียง ปิดเสียง

ดูรายละเอียดเกี่ยวกับ LG Sound Sync ในคู่มือการใช้งานของโทรทัศน์

1. เปิดตัวเครื่องโดยกด ⏻/I (พาวเวอร์)
2. กด **F / WIRELESS LINK** จนกระทั่งฟังก์ชัน LG TV ถูกเลือก
3. การตั้งค่าเสียงขาออกของทีวี เพื่อฟังเสียงผ่านเครื่องนี้ :
   ตั้งค่าเมนูทีวี [Sound] -> [TV Sound output] -> [LG Sound Sync (Wireless)]
   “PAIRED” จะปรากฏบนหน้าจอแสดงผลเป็นเวลา 3 วินาที และคุณสามารถดู
   “LG TV” ได้บนจอแสดงผล หากทีวีและเครื่องนี้ได้เชื่อมต่อปกติ

หมายเหตุ

- นอกจากนี้ คุณยังสามารถใช้รีโมทคอนโทรลของเครื่อง ในขณะใช้ LG Sound Sync ได้ หากคุณใช้รีโมทคอนโทรลทีวีอีกครั้ง เครื่องจะเชื่อมต่อเข้ากับทีวี
- หากไม่สามารถเชื่อมต่อได้ ให้ตรวจสอบสภาพของชุดอุปกรณ์และโทรทัศน์ของท่าน: การจ่ายไฟ ฟังก์ชัน
- ต้องแน่ใจว่าเครื่องอยู่ในสภาพดีและการเชื่อมต่อต่อไปนี้ เมื่อใช้ LG Sound Sync
  - ปิดเครื่องเล่น
  - เปลี่ยนเป็นฟังก์ชันที่แตกต่างกัน
  - ปิดการเชื่อมต่อไร้สายเนื่องจากการขัดขวางหรือระยะทาง
- เวลาที่ลำโพงจะใช้ในการปิดการทำงานจะแตกต่างกันไปโดยขึ้นอยู่กับโทรทัศน์ของคุณ
- หากคุณพยายามเปลี่ยนฟังก์ชันโดยใช้ฟังก์ชัน LG TV ระดับเสียงจะเปลี่ยนแปลงไปตามระดับเสียงของ LG TV
- รายละเอียดของเมนูการตั้งค่าทีวีจะต่างกันออกไป ขึ้นอยู่กับผู้ผลิตหรือรุ่นของทีวีของคุณ
- หากคุณเชื่อมต่อ LG Sound Sync ขณะที่แอพ “Music Flow Bluetooth” ได้ทำการเชื่อมต่อ ด้วยการควบคุมผ่านทางแอพที่สามารถใช้งานได้
- หากคุณปิดเครื่องโดยตรง โดยกด ⏻/I (พาวเวอร์) LG Sound Sync จะตัดการเชื่อมต่อ ในการใช้ฟังก์ชันนี้อีกครั้ง คุณควรจะต้องเชื่อมต่อโทรทัศน์และตัวเครื่องใหม่อีกครั้ง
- หากได้เชื่อมต่อ LG TV ในขณะที่ใช้ **Bluetooth** เครื่อง **Bluetooth** จะตัดและ LG TV จะเชื่อมต่อ

การเชื่อมต่อ WIRELESS PARTY LINK

เสียงสัญญาณออกของหน่วย Ⓐ (มาสเตอร์) ขยายไปยังหน่วย Ⓑ (สเลฟ)
ใช้งานได้กับเครื่องที่รองรับ WIRELESS PARTY LINK
ชื่อของฟังก์ชันเกี่ยวกับการขยายเสียงระหว่างผลิตภัณฑ์ที่รองรับแบบมีสายหรือแบบไร้สายที่ได้รับการ
เปลี่ยนเป็น PARTY LINK หรือ WIRELESS PARTY LINK

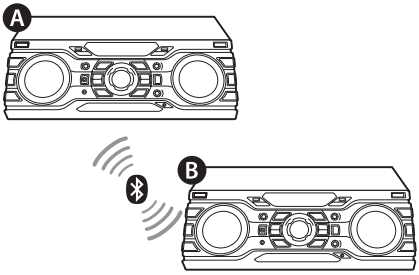

1. กด **F / WIRELESS LINK** บนตัวเครื่องค้างไว้เป็นเวลา 3 วินาที PARTY LINK MODE SELECT จะปรากฏในหน้าต่างแสดงผล
2. กด I<< / >>I ที่บนตัวเครื่องเพื่อเลือก MASTER หรือ SLAVE
   - Ⓐ หน่วย * : เลือกมาสเตอร์
   - Ⓑ หน่วย* : เลือกสเลฟ

   สองเครื่องพยายามเชื่อมต่อหากัน
3. ขณะที่เครื่องนี้เชื่อมต่อกันได้สำเร็จ จะปรากฏ “CONNECTED ชื่ออุปกรณ์สเลฟ” ในหน่วย มาสเตอร์ จะปรากฏ “CONNECTED TO ชื่ออุปกรณ์มาสเตอร์” ในหน่วยสเลฟและเปลี่ยนไปเป็นสเลฟ ในเวลาไม่นาน

หมายเหตุ

- หากท่านใช้ LG Sound Sync ฟังก์ชันนี้ไม่สามารถใช้งานได้ หากท่านเชื่อมต่อฟังก์ชัน LG TV จะปรากฏ “NOT SUPPORT” ในหน้าต่างแสดงผล
- ท่านสามารถใช้ไมโครโฟนในหน่วยสเลฟเท่านั้น ในกรณีของหน่วยสเลฟบางฟังก์ชันรองรับได้เพียงอย่างเดียวเท่านั้น
- ”คุณสามารถเชื่อมต่ออุปกรณ์ **Bluetooth** ได้หนึ่งตัวเท่านั้นในหน่วย MASTER คุณไม่สามารถเชื่อมต่ออุปกรณ์ **Bluetooth** เข้ากับหน่วย SLAVE ได้”
- เมื่อตัดการเชื่อมต่อ WIRELESS PARTY LINK หน่วยสเลฟ จะเปลี่ยนไปเป็นฟังก์ชัน BT
- หากการเชื่อมต่อล้มเหลว จะปรากฏ “FAILED” ในหน้าต่างแสดงผล
- ฟังก์ชันปิดเสียงซิงค์หากัน
- การเชื่อมต่อ WIRELESS PARTY LINK จะตัดการเชื่อมต่อเมื่อท่านปิดเครื่องหรือกด **F / WIRELESS LINK** บนตัวเ**ครื่องค้างไว้เป็น**เวลา 3 วินาที
- เมื่อ WIRELESS PARTY LINK เชื่อมต่ออยู่ คุณไม่สามารถเชื่อมต่อ PARTY LINK ได้
- การเชื่อมต่อ WIRELESS PARTY LINK รองรับเฉพาะอุปกรณ์ Android หรือ iOS เท่านั้น (การเชื่อมต่อ WIRELESS PARTY LINK อาจจะไม่รองรับ ขึ้นอยู่กับข้อกำหนดของอุปกรณ์ที่เชื่อมต่อ หรือ OS)
- อุปกรณ์ Bluetooth ที่ถอดออกได้/แยกกันได้ (ยกตัวอย่าง เช่น Dongle เป็นต้น) จะไม่รองรับการเชื่อมต่อ WIRELESS PARTY LINK
- ขณะที่ WIRELESS PARTY LINK ถูกเชื่อมต่อ การเชื่อมต่อ Bluetooth จะไม่สามารถทำได้ในสถานะของการบันทึกหรือการลบ

การแก้ไขปัญหา

ปัญหา	สาเหตุและแนวทางแก้ไขปัญหา
อุปกรณ์นี้ไม่ได้ทำงานอย่างถูกต้อง	• ปิดพาวเวอร์ของอุปกรณ์นี้และอุปกรณ์ภายนอกที่เชื่อมต่ออยู่ (ทีวี วูฟเฟอร์ เครื่องเล่นดีวีดี เครื่องขยายเสียง ฯลฯ) จากนั้นเปิดใหม่อีกครั้ง • ถอดสายพาวเวอร์ของอุปกรณ์นี้และอุปกรณ์ภายนอกที่เชื่อมต่ออยู่ (ทีวี วูฟเฟอร์ เครื่องเล่นดีวีดี เครื่องขยายเสียง ฯลฯ) จากนั้นลองเชื่อมต่อใหม่อีกครั้ง • เมื่อตัดการจ่ายไฟเข้าอุปกรณ์ การตั้งค่าก่อนหน้านี้อาจไม่ถูกบันทึกไว้
ไม่มีกระแสไฟ	• ไม่ได้เสียบสายไฟ เสียบสายไฟ • ตรวจสอบว่าไฟฟ้าดับหรือไม่ ตรวจสอบโดยการใช้งานอุปกรณ์ไฟฟ้าชนิดอื่นๆ
ไม่มีเสียง	• ตรวจสอบดูว่าคุณได้เลือกฟังก์ชันที่ถูกต้องแล้วหรือไม่ กด **F / WIRELESS LINK** และให้ตรวจสอบฟังก์ชันที่ถูกเลือก
เครื่องเล่นไม่เริ่มเล่น	• ใส่แผ่นดิสก์ที่เล่นไม่ได้ ตรวจสอบแผ่นดิสก์ที่สามารถเล่นได้ • ไม่ได้ใส่แผ่นดิสก์ ใส่แผ่นดิสก์ • แผ่นดิสก์สกปรก ทำความสะอาดแผ่นดิสก์ (ดูข้อมูลเพิ่มเติมในหน้า 33) • ใส่แผ่นดิสก์หงายหน้าขึ้นให้ ใส่แผ่นดิสก์ให้ด้านที่มีฉลากหรือลายพิมพ์ขึ้นด้านบน
จูนสถานีวิทยุไม่ถูกต้อง	• ตำแหน่งหรือการเชื่อมต่อสายอากาศไม่ดี เชื่อมต่อสายอากาศให้แน่น • ความแรงของสัญญาณสถานีวิทยุอ่อนเกินไป จูนสถานีวิทยุด้วยมือ • ยังไม่ได้กำหนดสถานีวิทยุ หรือได้ล้างข้อมูลสถานีวิทยุที่กำหนดไว้ (เมื่อค้นหาสถานีวิทยุด้วยการสแกนคลื่นที่ตั้งค่าไว้) ให้กำหนดสถานีวิทยุสำหรับรายละเอียดเพิ่มเติมให้ดูที่หน้า 20
รีโมทคอนโทรลทำงานไม่ปกติ	• รีโมทคอนโทรลอยู่ไกลเกินไปจากลำโพงมากเกินไป ใช้งานรีโมทคอนโทรลภายในระยะประมาณ 23 ฟุต (7 เมตร) • มีสิ่งกีดขวางระหว่างรีโมทคอนโทรลและลำโพง ให้นำสิ่งกีดขวางออก • แบตเตอรี่ในรีโมทคอนโทรลหมด เปลี่ยนแบตเตอรี่ใหม่
ลำโพงไม่มีไฟ	• ตรวจเช็คเอฟเฟคไฟของลำโพงโดยให้กดที่ LIGHTING / PARTY LINK
LG Sound Sync ไม่สามารถทำงานได้	• ตรวจสอบว่า LG TV รองรับการทำงานของ LG Sound Sync หรือไม่ • ตรวจสอบการเชื่อมต่อ LG Sound Sync • ตรวจสอบการตั้งค่าเสียงของทีวีและเครื่องเล่นนี้

การบำรุงรักษา

หมายเหตุเกี่ยวกับแผ่นดิสก์

การจัดการกับแผ่นดิสก์

ห้ามติดกระดาษหรือเทปลงบนแผ่นดิสก์

การจัดเก็บแผ่นดิสก์

หลังจากเล่น ให้เก็บแผ่นดิสก์ในกล่องของแผ่นดิสก์นั้น ห้ามวางแผ่นดิสก์ไว้ในที่ถูกแสงแดดโดยตรงหรือใกล้กับแหล่งความร้อน และห้ามวางทิ้งไว้ในรถที่จอดตากแดดโดยตรง

การทำความสะอาดแผ่นดิสก์

รอยนิ้วมือและฝุ่นบนแผ่นดิสก์สามารถทำให้ภาพมีคุณภาพไม่ดีและเสียงผิดเพี้ยนได้ ก่อนที่จะเล่น ให้ใช้ผ้าสะอาดเช็ดทำความสะอาดแผ่นดิสก์ เช็ดแผ่นดิสก์จากตรงกลางแผ่นออกมาด้านนอก

ห้ามใช้สารละลายที่มีฤทธิ์รุนแรง เช่น แอลกอฮอล์ เบนซิน ทินเนอร์ น้ำยาทำความสะอาดที่มีขายตามท้องตลาด หรือสเปรย์ขจัดไฟฟ้าสถิตที่ใช้สำหรับเทปบันทึกวินิลแบบเก่า

การจัดการกับเครื่อง

การจัดส่งอุปกรณ์

โปรดเก็บหีบห่อและบรรจุภัณฑ์ที่ใช้ขนส่งลำโพงเอาไว้ ถ้าคุณต้องจัดส่งลำโพง ให้บรรจุลำโพงกลับลงหีบห่อเดิมตามที่บรรจุมาจากโรงงาน เพื่อการปกป้องสูงสุด

รักษาความสะอาดผิวด้านนอกเสมอ

ห้ามใช้สารระเหย เช่น ยาฆ่าแมลงในบริเวณใกล้กับลำโพง การออกแรงเช็ดทำความสะอาดมากเกินไปอาจทำให้พื้นผิวเสียหาย ห้ามให้ผลิตภัณฑ์ที่ทำจากยางหรือพลาสติกสัมผัสกับลำโพงเป็นเวลานาน

การทำความสะอาดเครื่อง

ในการทำความสะอาดเครื่องเล่น ให้ใช้ผ้าแห้งเนื้อนุ่มเช็ดทำความสะอาด ถ้าพื้นผิวสกปรกมาก ให้เช็ดด้วยผ้านุ่มจุ่มน้ำยาทำความสะอาดอ่อนๆ ห้ามใช้สารละลายที่รุนแรง เช่น แอลกอฮอล์ เบนซิน หรือทินเนอร์ เนื่องจากอาจจะทำให้พื้นผิวลำโพงเสียหาย

การบำรุงรักษาชุดอุปกรณ์

ชุดอุปกรณ์นี้เป็นอุปกรณ์ไฮเทคที่มีความแม่นยำ หากเลนส์หัวอ่านแบบออปติคัลและชิ้นส่วนของแผ่นดิสก์ไดร์ฟสกปรกหรือสึกหรอ คุณภาพของภาพอาจลดลง สำหรับรายละเอียด กรุณาติดต่อศูนย์บริการที่ได้รับการรับรองใกล้บ้านท่าน

ข้อมูลจำเพาะทั่วไป

ข้อมูลทั่วไป	
การจ่ายไฟที่ต้องการ	อ้างอิงถึงป้ายหลักบนตัวเครื่อง
การใช้พลังงาน	อ้างอิงถึงป้ายหลักบนตัวเครื่อง
	สแตนด์บายเครือข่าย: 0.5 วัตต์ (หากเปิดใช้งานพอร์ตเครือข่ายทั้งหมด)
ขนาด (กว้าง x สูง x ลึก)	ประมาณ. 451.5 มม. x 311 มม. x 302.5 มม.
น้ำหนักสุทธิ (โดยประมาณ)	ประมาณ. 7.5 กก.
อุณหภูมิในการทำงาน	5 °C ถึง 35 °C
ความชื้นขณะทำงาน	5 % ถึง 90 %

อินพุต / เอ้าท์พุต	
เสียงเข้าสัญญาณแบบอนาล็อก (AUX IN)	2.0 Vrms (1 กิโลเฮิรตซ์, 0 เดซิเบล), 600 Ω, ขั้วต่อ RCA (L, R)
เสียงเอ้าท์พุตแบบอนาล็อก (AUX OUT)	2.0 Vrms (1 กิโลเฮิรตซ์, 0 เดซิเบล), 600 Ω, ขั้วต่อ RCA (L, R)
ไมโครโฟน (MIC 1/2)	ความไว 15 mV (1 กิโลเฮิร์ตซ์) แจ็ค 1 ตัว ขนาด 6.3 มม.

จูนเนอร์	
ระยะการจูนสัญญาณ FM	87.5 ถึง 108.0 เมกะเฮิรตซ์หรือ 87.50 ถึง 108.00 เมกะเฮิรตซ์

เครื่องขยายเสียง (ผลรวมค่าเฉลี่ย กำลังสอง ค่ากำลังไฟฟ้าขาออก)	
เอาท์พุทรวม	220 วัตต์ x 1 (3 Ω ที่ 1 กิโลเฮิรตซ์ 25 % THD)

ระบบ	
การรับความถี่	80 เฮิร์ตซ์ ถึง 20 กิโลเฮิร์ตซ์
อัตราส่วนสัญญาณต่อสัญญาณรบกวน	มากกว่า 75 เดซิเบล (1 กิโลเฮิรตซ์)
ช่วงไดนามิก	มากกว่า 80 เดซิเบล
แหล่งจ่ายไฟบัส (USB)	5 V ⎓ 500 mA

- การออกแบบและรูปแบบอาจเปลี่ยนแปลงได้โดยไม่ต้องแจ้งให้ทราบล่วงหน้า

เครื่องหมายการค้าและใบอนุญาต

Bluetooth®

เทคโนโลยีแบบไร้สาย **Bluetooth** เป็นระบบที่ช่วยให้วิทยุเชื่อมต่อระหว่างอุปกรณ์อิเล็กทรอนิกส์ได้

การเชื่อมต่ออุปกรณ์ของแต่ละบุคคลภายใต้เทคโนโลยี **Bluetooth** แบบไร้สาย ไม่เสียค่าใช้จ่ายใดๆ ทั้งสิ้น โทรศัพท์มือถือกับเทคโนโลยี **Bluetooth** แบบไร้สาย สามารถทำงานผ่านคาสเคด (Cascade) ได้ หากการเชื่อมต่อที่ถูกสร้างผ่านเทคโนโลยี **Bluetooth** แบบไร้สาย

เครื่องหมายคำว่า **Bluetooth®** และตราสัญลักษณ์ของ Bluetooth SIG, Inc. การใช้งานเครื่องหมายใดๆ โดย LG Electronics เป็นการใช้งานภายใต้การอนุญาต

เป็นเจ้าของเครื่องหมายการค้าและชื่อทางการค้าอื่นๆ ตามลำดับ


LG
Life's Good