LG
Life's Good

LED TV
UW961*



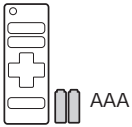













X 4
(M4 X L12)



X 5
(M5 X L12)





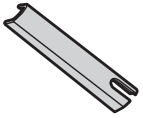

www.lg.com



English

- Read **Safety and Reference**.
- For the power supply and power consumption, refer to the label attached to the product.

Česky

- Přečtěte si část **Bezpečnost a reference**.
- Informace o napájení a příkonu naleznete na štítku připevněném k výrobku.

Español

- Leer **Seguridad y Referencias**.
- Para obtener información acerca de la fuente de alimentación y el consumo de energía, consulte la etiqueta del producto.

Français

- Lire le document **Sécurité et référence**.
- Reportez-vous à l'étiquette apposée sur le téléviseur pour connaître l'alimentation et la consommation électriques.

Deutsch

- **Sicherheitshinweise und Referenzen**: Bitte lesen!
- Informationen zur Stromversorgung und zum Stromverbrauch sind dem Etikett auf dem Gerät zu entnehmen.

Ελληνικά

- Ανάγνωση **Ασφάλεια και Αναφορά**.
- Για πληροφορίες σχετικά με την τροφοδοσία και την κατανάλωση ενέργειας, δείτε την ετικέτα του προϊόντος.

Italiano

- Consultare la sezione **Sicurezza e informazioni di riferimento**.
- Per l'alimentazione e il consumo di energia, consultare l'etichetta applicata sul prodotto.

Polski

- Przeczytaj **Zasady bezpieczeństwa i informacje dodatkowe**.
- Dokładne informacje o zasilaniu i zużyciu energii są umieszczone na etykiecie znajdującej się na produkcie.

Português

- Consulte o manual de **Segurança e Referência**.
- No que respeita à fonte de alimentação e ao consumo de energia, consulte a etiqueta mostrada no produto.

Русский

- Прочтите **Руководство по технике безопасности.**
- Требования параметров электропитания и значения потребляемой мощности указаны на информационном лейбле на задней крышке изделия.

العربية

- قراءة **الأمان والمرجع.**
- لمعرفة المزيد حول مصدر الإمداد بالطاقة المطلوب ومعايير استهلاك الطاقة، راجع الملصق الموجود على المنتج.

Türkçe

- **Güvenlik ve Referans** bölümünü okuyun.
- Güç kaynağı ve güç tüketimi için ürüne yapıştırılmış olan etikete bakın.



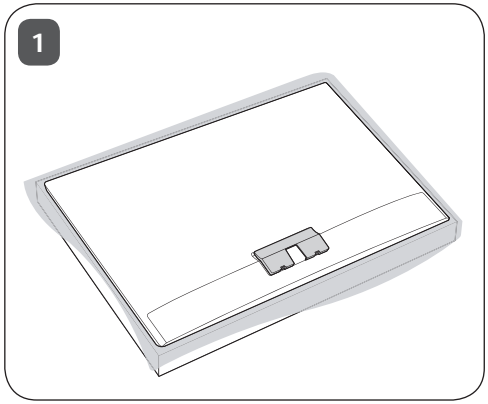
1

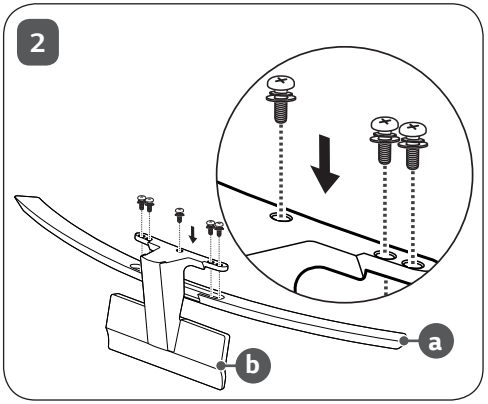
2
a
b

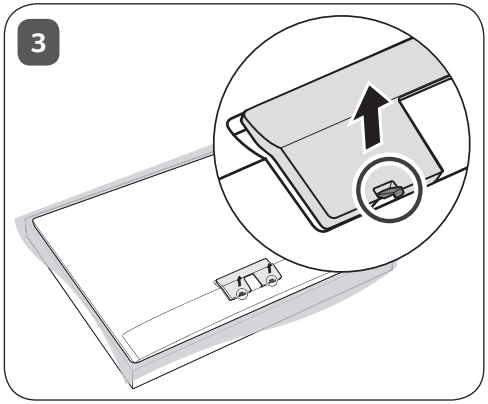
3

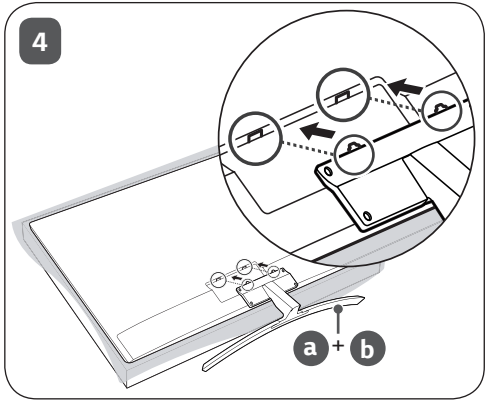
4
a
+
b

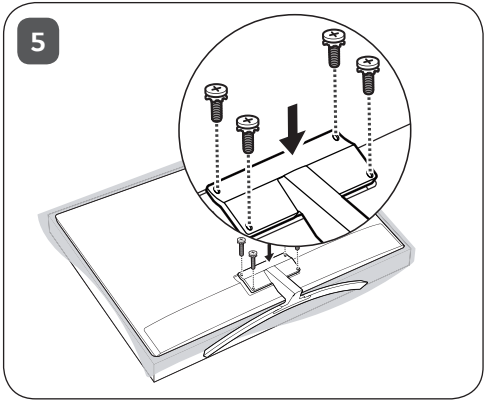
5

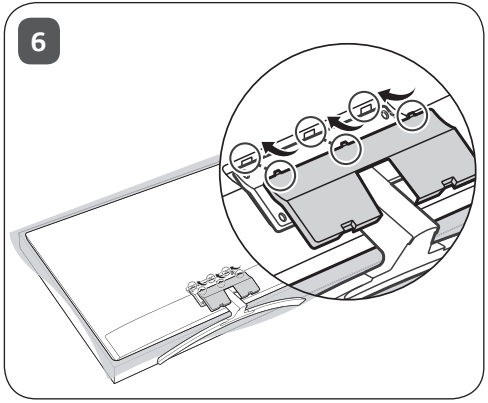
6

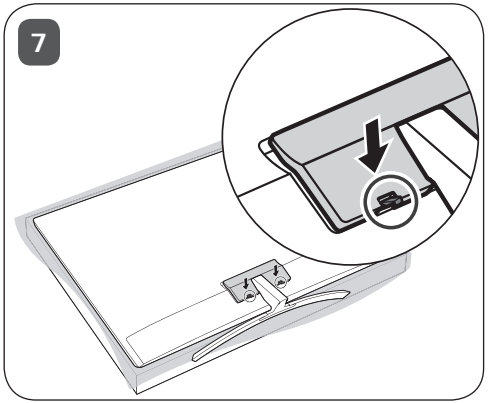
7

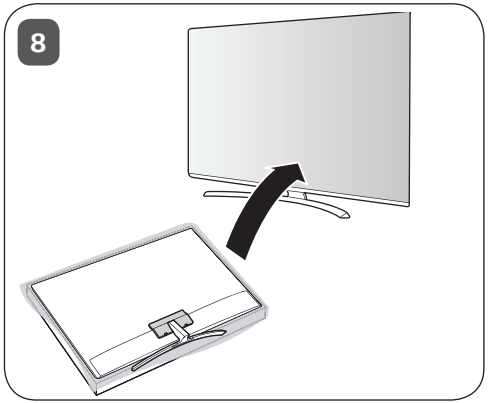
8



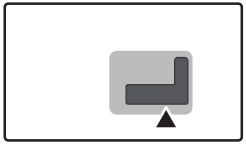

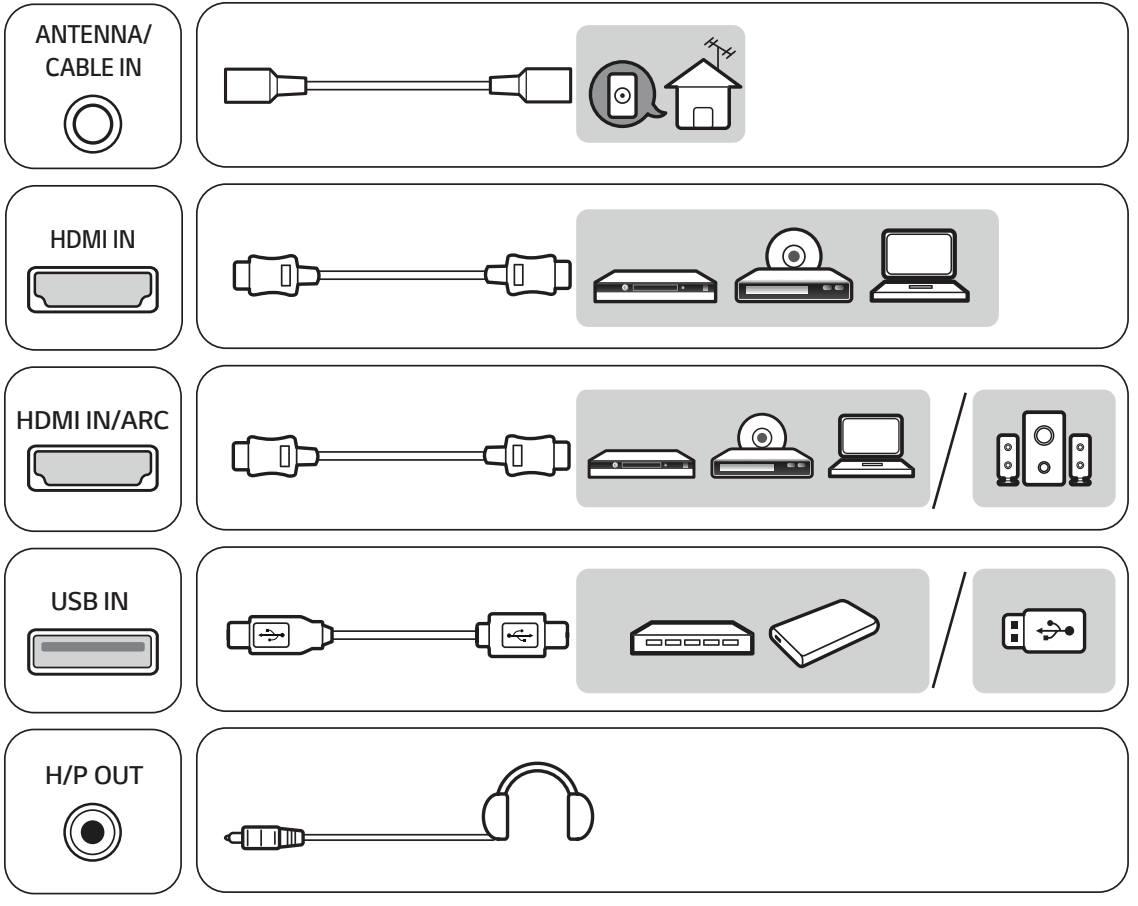
ANTENNA/
CABLE IN
HDMI IN
HDMI IN/ARC
USB IN
H/P OUT



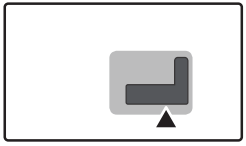

CLOCK



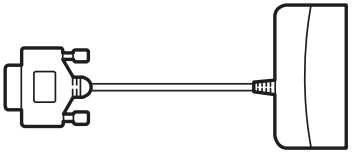

Satellite IN





OPTICAL DIGITAL AUDIO OUT



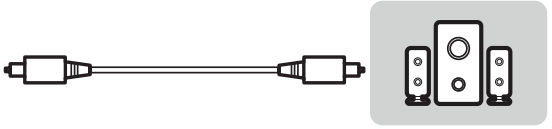

PCMCIA CARD SLOT



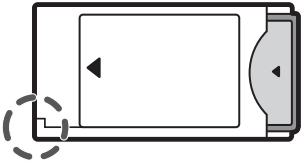

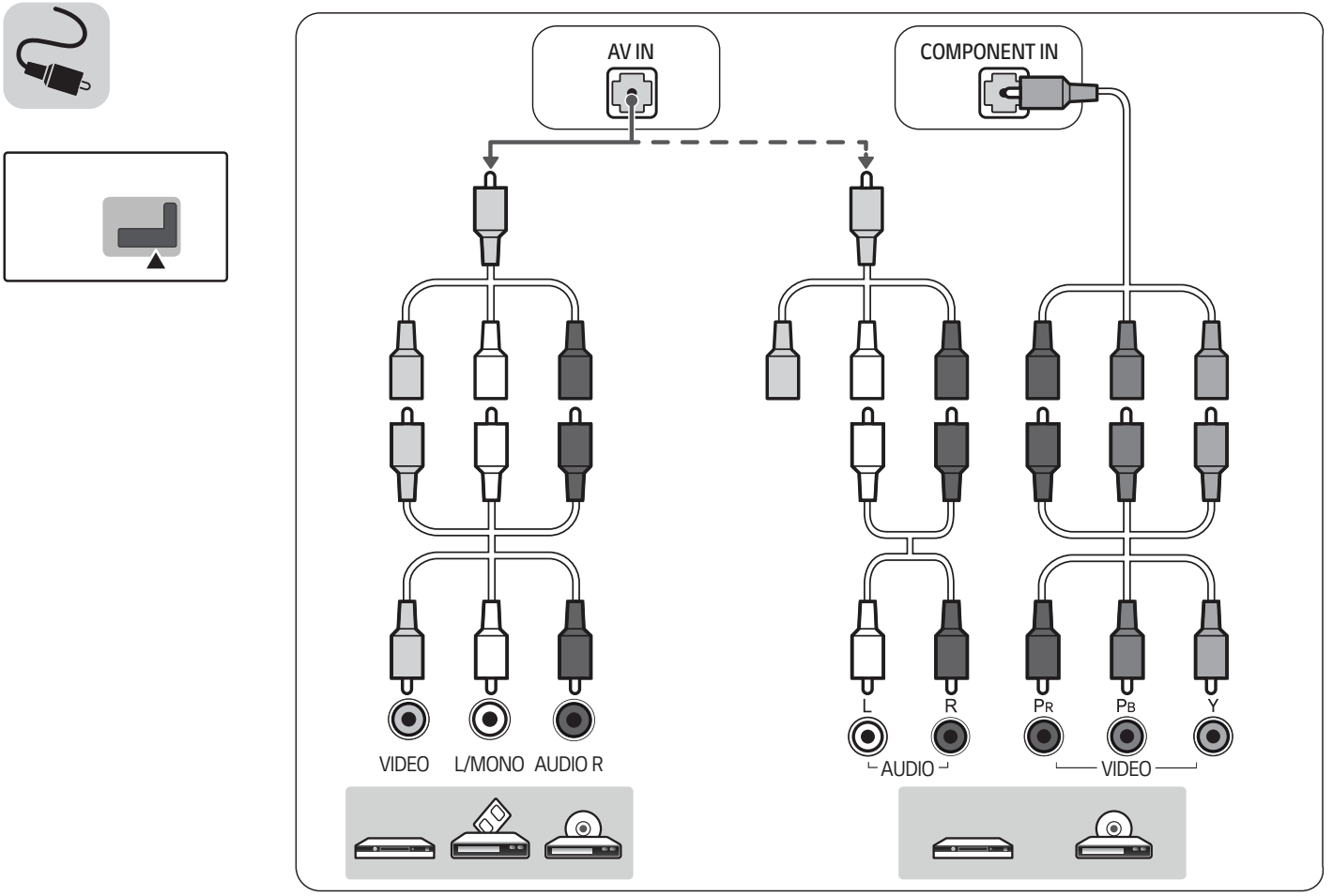
AV IN
COMPONENT IN
VIDEO
L/MONO
AUDIO R
L
R
PR
PB
Y
AUDIO
VIDEO



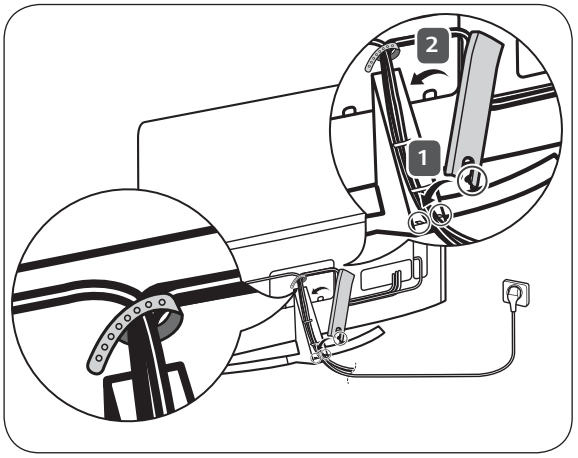
2
1



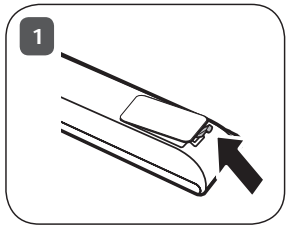
1

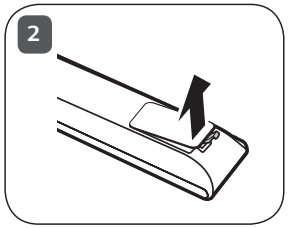
2

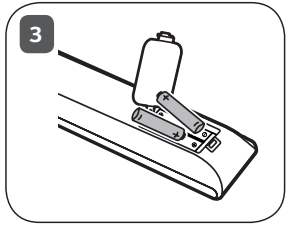
3

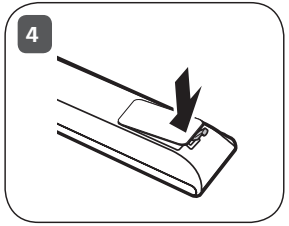
4



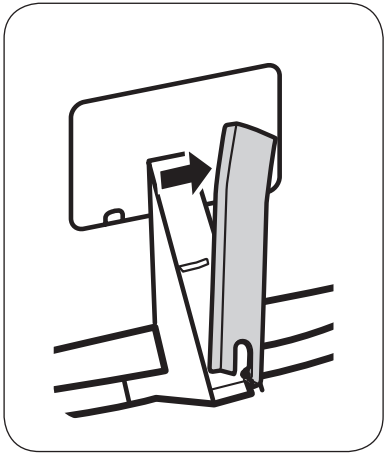

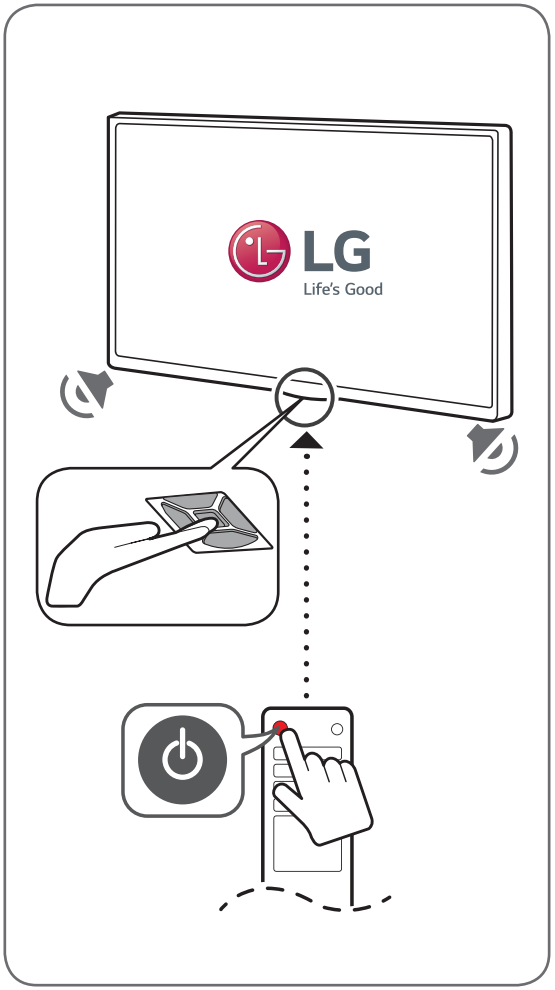
LG
Life's Good

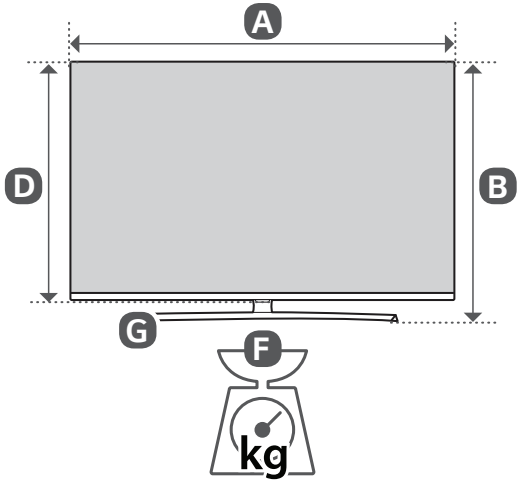

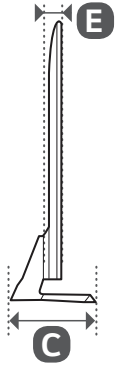

	A (mm)	B (mm)	C (mm)	D (mm)	E (mm)	F (kg)	F - G (kg)
49UW961H-ZA	1104.0	698.5	238.4	645.0	51.5	17.8	15.8
55UW961H-ZA	1239.8	774.8	238.4	720.8	51.5	21.2	19.2
65UW961H-ZA	1459.5	896.8	281.9	844.5	52.7	32.5	30.3

Power requirement	AC 100-240 V ~ 50 /60 Hz