LG
Life's Good

LG Digital Signage

(MONITOR SIGNAGE)

86TR3E

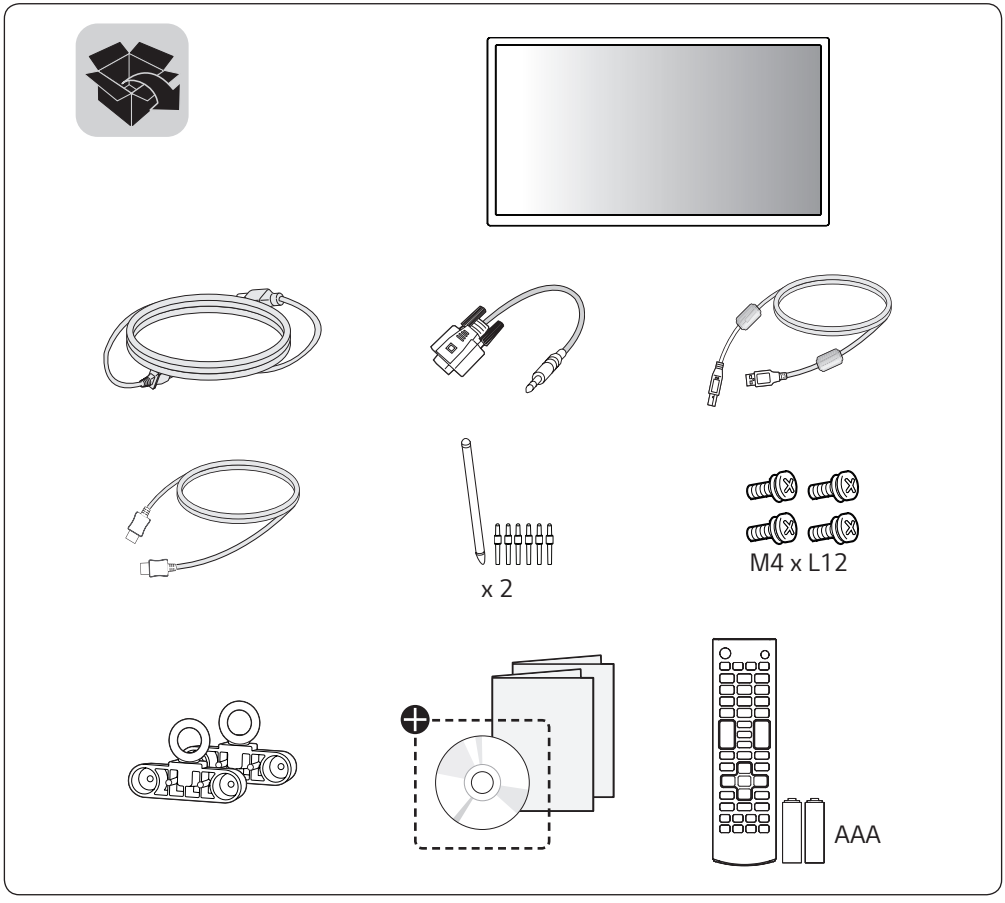

⊕ Depending upon country / Závisí na zemi / Afhængigt af landet / En función del país / Maan mukaan / Selon pays / Abhängig vom Land / Ανάλογα με τη χώρα / Országfüggő / Tergantung pada negaranya / A seconda del Paese / Елге байланысты / 지역에 따라 다름 / Afhankelijk van het land / Avhengig av land / Zależnie od kraju / Dependendo do país / В зависимости от страны / Závisí od krajiny / Beroende på land / 視國家, 地區而定 / Ülkeye bağlı / Залежно від країни / Mamlakatga bog'liq ravishda / 国によって異なります / Depende do país / תלוי במדינה / حسب البلد

MFL70371001

P/No: MFL70371001 (1801-REV01)



English	You can download the web manuals for this product at the following websites. (Keyword : TR3E)
Česky	Můžete si stáhnout webové návody k obsluze tohoto produktu z následujících webových stránek. (Klíčové slovo : TR3E)
Dansk	Du kan downloade webvejledningen til dette produkt på følgende websteder. (Nøgleord : TR3E)
Español	Puede descargar los manuales web de este producto en los siguientes sitios web. (Palabra clave : TR3E)
Suomi	Voit ladata tuotteen verkko-oppaat seuraavilta verkkosivuilta. (Avainsana : TR3E)
Français	Vous pouvez télécharger le guide Web pour ce produit sur les sites suivants. (Mot-clé : TR3E)
Deutsch	Sie können die Webhandbücher für dieses Produkt auf den folgenden Websites herunterladen. (Schlüsselwort : TR3E)
Ελληνικά	Μπορείτε να κατεβάσετε τα εγχειρίδια web για αυτό το προϊόν στις παρακάτω τοποθεσίες web. (Λέξη-κλειδί : TR3E)
Magyar	A termék internetes útmutatóját a következő weboldalakról töltheti le. (Kulcsszó : TR3E)
Bahasa Indonesia	Anda dapat mengunduh manual web untuk produk ini di situs web berikut. (Kata kunci : TR3E)
Italiano	È possibile scaricare i manuali online di questo prodotto dai seguenti siti Web. (Parola chiave : TR3E)
Қазақша	Бұл өнімге арналған пайдаланушы нұсқаулығын төмендегі веб-сайттарынан жүктеп алуға болады. (Негізгі сөз : TR3E)
한국어	웹 매뉴얼은 동해 보다 상세한 제품정보를 확인 할 수 있습니다. 아래의 사이트를 참조하세요. (키워드 : TR3E)
Nederlands	U kunt de internethandleidingen voor dit product vanaf de volgende websites downloaden. (Term : TR3E)
Norsk	Du kan laste ned webhåndbøker for dette produktet fra de følgende webområdene. (Nøkkelord : TR3E)

• www.lg.com/b2b

Polski Instrukcje obsługi tego produktu można pobrać na następujących stronach internetowych. (Słowo kluczowe : TR3E)

Português Pode transferir os manuais na Internet deste produto nos websites que se seguem. (Palavra-chave : TR3E)

Русский Онлайн-руководства для данного устройства можно скачать на следующих веб-сайтах. (Ключевое слово : TR3E)

Slovenčina Webové príručky pre tento výrobok môžete stiahnuť na nasledujúcich webových stránkach. (Kľúčové slovo : TR3E)

Svenska Du kan hämta produktens onlinehandböcker på följande webbplatser. (Nyckelord : TR3E)

台灣語 您可以於下列網站下載本產品的網頁手冊。 (關鍵字 : TR3E)

Türkçe Bu ürünün web kılavuzlarını aşağıdaki web sitelerinden indirebilirsiniz. (Anahtar sözcük : TR3E)

Українська Завантажити веб-посібники для цього виробу можна на веб-сайтах, поданих нижче. (Ключове слово : TR3E)

O'zbekcha Ushbu mahsulot uchun qo'llanmalarni quyidagi veb-saytlarda yuklab olishingiz mumkin. (Kalit so'z : TR3E)

日本語 この製品のWeb版取扱説明書は次のWebサイトからダウンロードできます。（キーワード：TR3E）

Português Do Brasil Você pode fazer download dos manuais na Web deste produto nos seguintes sites. (Palavra-chave : TR3E)

עברית באפשרותך להוריד את מדריכי ההפעלה שבאינטרנט עבור מוצר זה מאתרי האינטרנט הבאים. (מילת מפתח: TR3E)

العربية يمكنك تنزيل دلائل هذا المنتج الموجودة على الويب من مواقع الويب التالية. (الكلمة الرئيسية : TR3E)

• www.lg.com/b2b

SuperSign : http://partner.lge.com



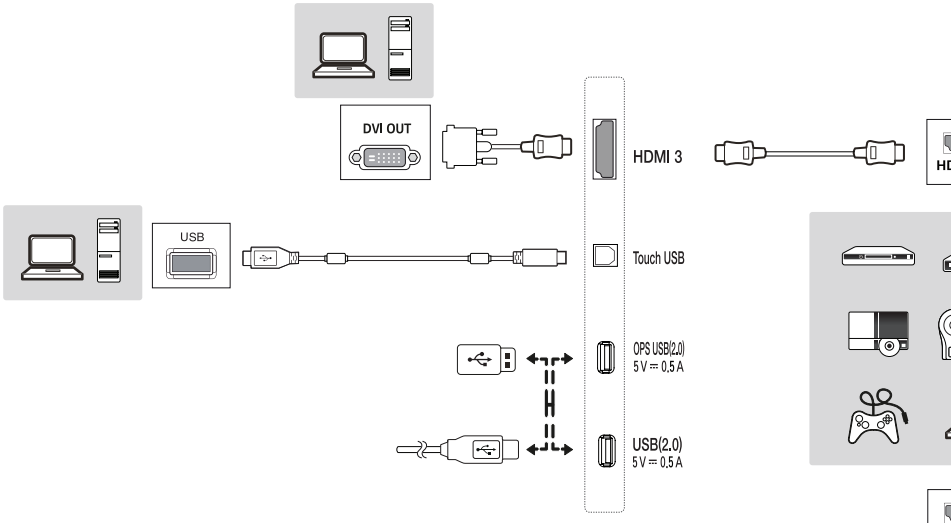
DVI OUT
HDMI 3
USB
Touch USB
OPS USB(2.0)
5 V ⎓ 0,5 A
USB(2.0)
5 V ⎓ 0,5 A

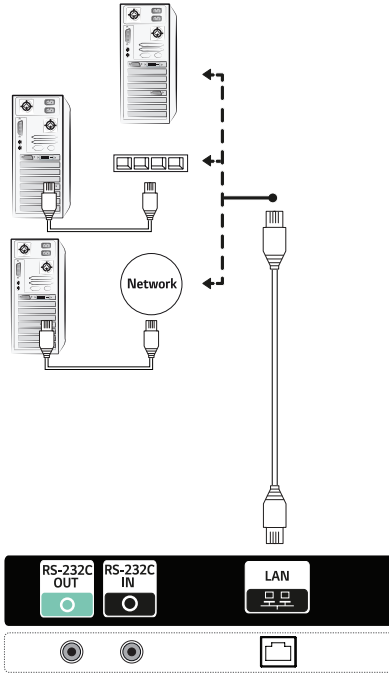
Network
RS-232C OUT
RS-232C IN
LAN

DMI OUT
TOUCH USB
USB 3.0 IN 5 V 0.9 A
HDMI IN 2 (4K@60Hz)
HDMI IN 1 (4K@60Hz)
DP IN
DVI-D IN
AUDIO IN
USB
DVI OUT
DP OUT
DVI OUT
AUDIO OUT
DMI OUT
RGB OUT
Mac
RGB IN

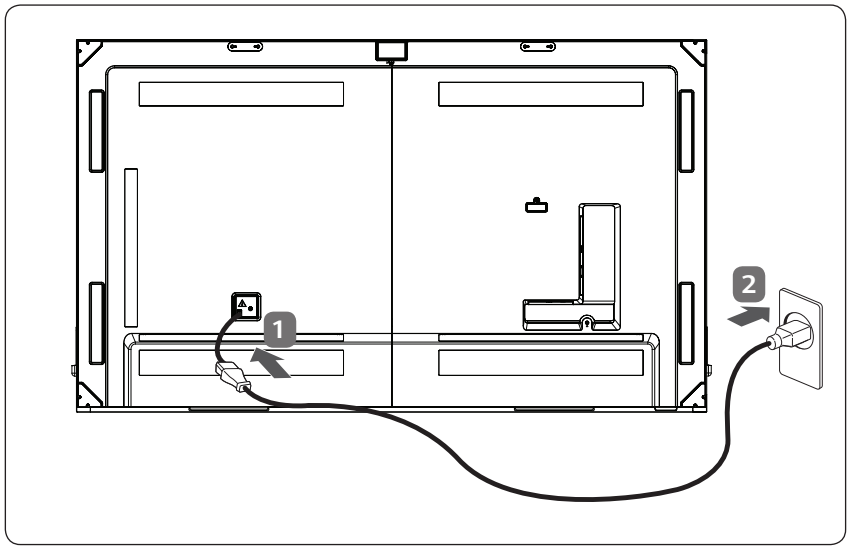
1
2

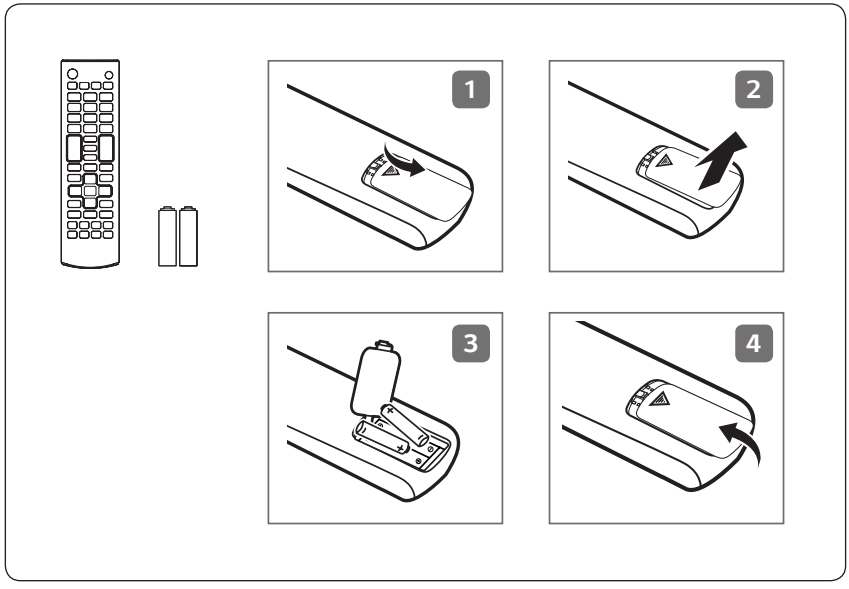
1
2
3
4

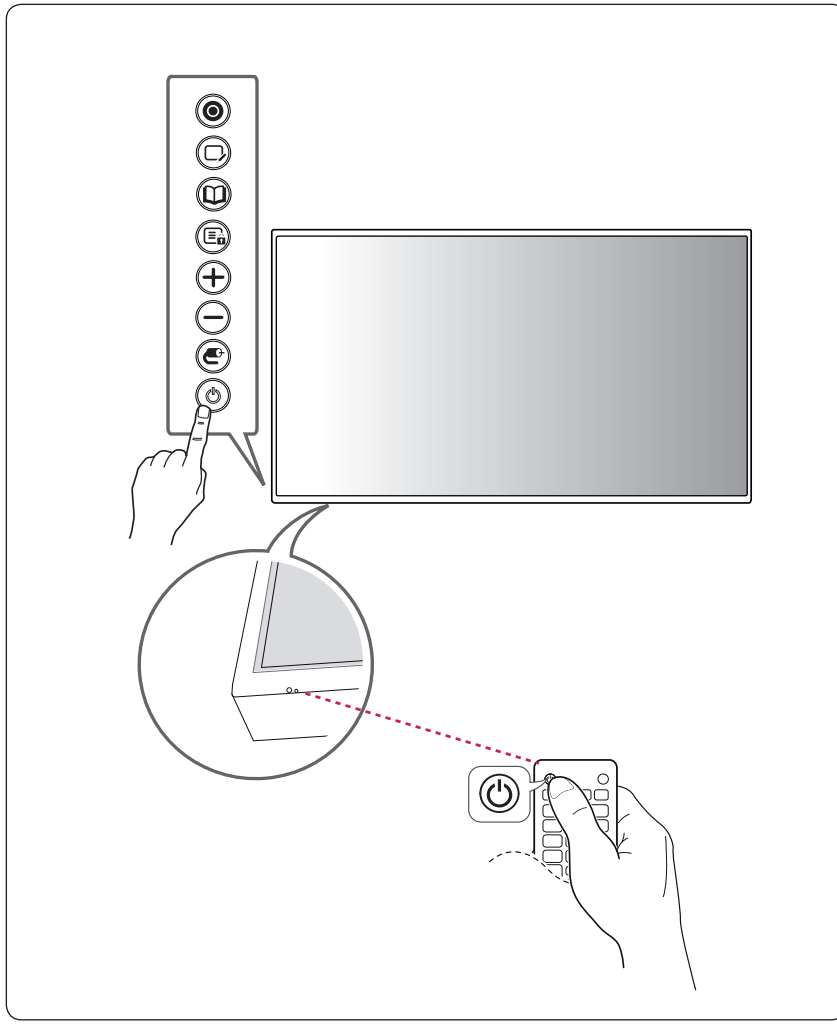

(TAIWAN ONLY)

限用物質含有情況標示聲明書

設備名稱：液晶彩色顯示器，型號（型式）：						
單元	限用物質及其化學符號					
	鉛 (Pb)	汞 (Hg)	鎘 (Cd)	六價鉻 (Cr^{+6})	多溴聯苯 (PBB)	多溴二苯醚 (PBDE)
電路板	-	○	○	○	○	○
外殼	○	○	○	○	○	○
金屬支架	-	○	○	○	○	○
玻璃面板	-	○	○	○	○	○
配件(例：纜線,遙控器, 觸控筆)	-	○	○	○	○	○
備考1.〝○〞係指該項限用物質之百分比含量未超出百分比含量基準值。 備考2.〝-〞係指該項限用物質為排除項目。						

LG
Life's Good