LG
Life's Good

MFL72019701230 5REV00

75UR781C0SB 75UR871C0SA
86UR871C0SA





www.lg.com

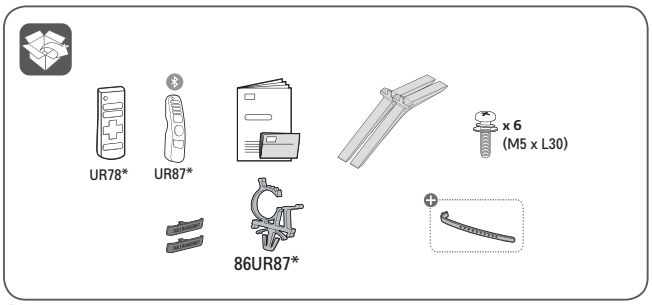

Dependendo do modelo

1-A 75UR78* 75UR87*

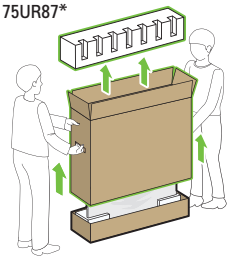

1-B 86UR87*

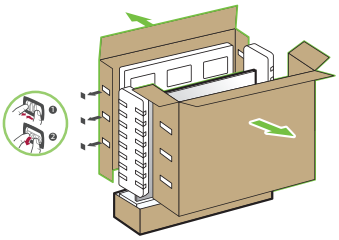

2

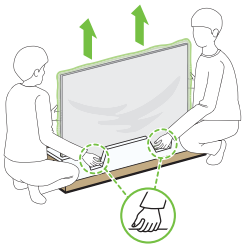

3

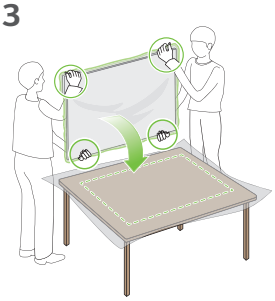

4

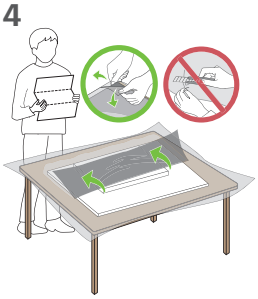

1

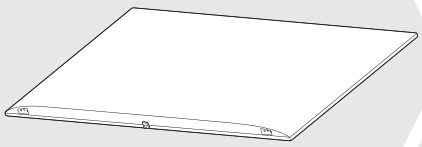

2

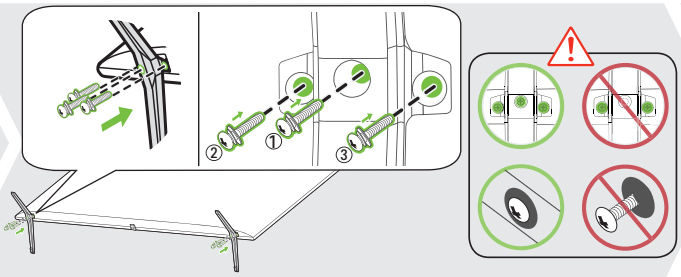

3

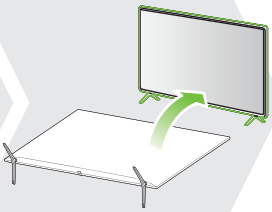

4-A 75UR78* 75UR87*

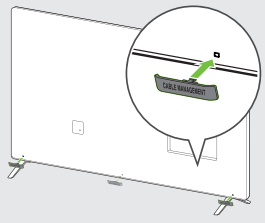

4-B 86UR87*

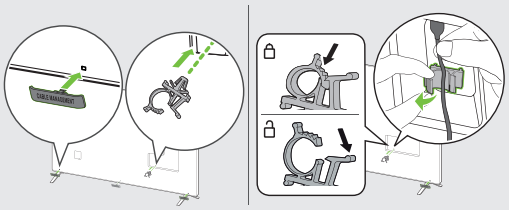

5-A 75UR78* 75UR87*

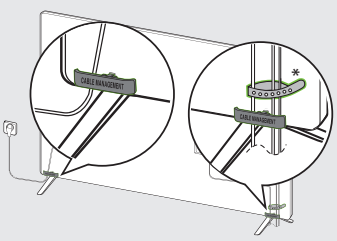

*Dependendo do modelo

5-B 86UR87*

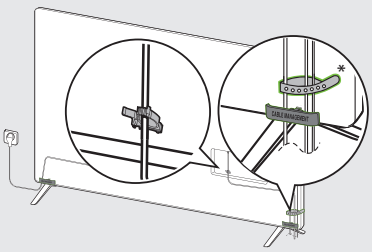

*Dependendo do modelo

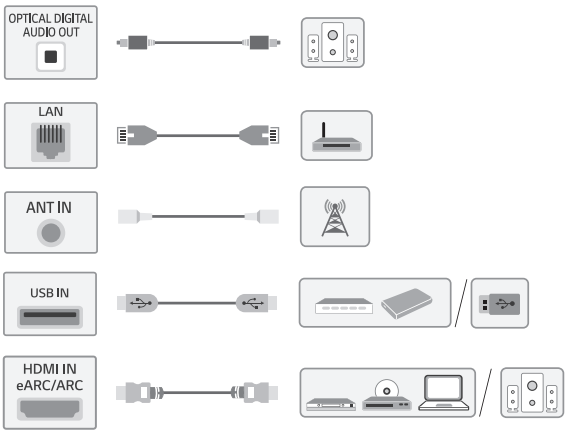



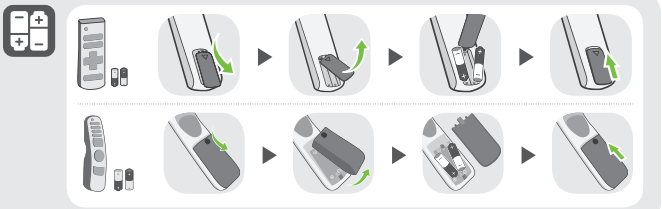

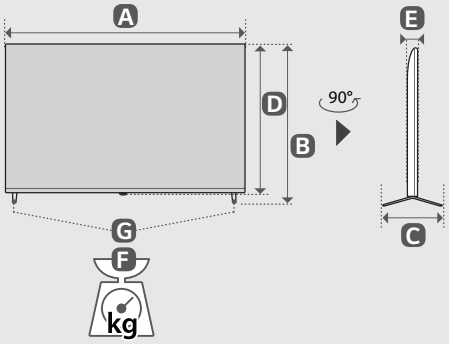

PRODUZIDO NO POLO INDUSTRIAL DE MANAUS
CONHEÇA A AMAZÔNIA
LG Electronics do Brasil Ltda.
CNPJ: 01.166.372/0008-21
Rua Javari, nº 1004, Distrito Industrial, CEP 69075-110, Manaus/AM, Indústria Brasileira

MODELOS	A	B	C	D	E	F	F - G	Consumo de potência
75UR781C0SB **75UR871C0SA**	1 678 mm (66.0) pol.	1 027 mm (40.4) pol.	361 mm (14.2) pol.	964 mm (37.9) pol.	59.9 mm (2.3) pol.	31.8 kg (70.1) lbs	31.4 kg (69.2) lbs	230 W
86UR871C0SA	1 927 mm (75.8) pol.	1 167 mm (45.9) pol.	362 mm (14.2) pol.	1 104 mm (43.4) pol.	59.9 mm (2.3) pol.	45.9 kg (101.1) lbs	45.2 kg (99.6) lbs	310 W

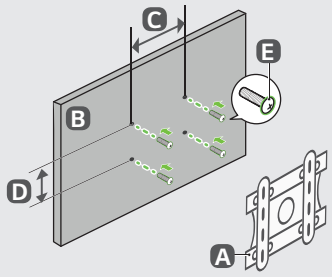

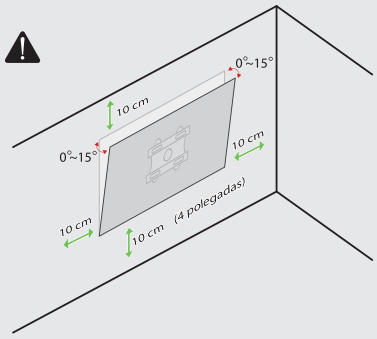

A	B	C x D	E
LSW440B	75UR78* 75UR87*	400 x 400 mm (15.7 x 15.7) pol.	M6
LSW640B	86UR87*	600 x 400 mm (23.6 x 15.7) pol.	M8

A/E Não incluso no produto