LG
Life's Good

MANUAL DEL PROPIETARIO

Mini USB

Por favor lea este manual detenidamente antes de poner en funcionamiento el equipo y guárdelo para futuras consultas.

MODELO
FJ3

www.lg.com

Información de seguridad

PRECAUCIÓN: PARA REDUCIR EL RIESGO DE UN CHOQUE ELÉCTRICO, NO QUITE LA CUBIERTA (NI LA PARTE TRASERA) DE ESTE APARATO. NO HAY PARTES INTERNAS QUE PUEDAN SER REPARADAS POR EL USUARIO; PARA HACER REPARACIONES, CONTACTE AL PERSONAL DE SERVICIO CALIFICADO.

Este símbolo de rayo con punta de flecha dentro de un triángulo equilátero tiene por finalidad advertir al usuario sobre la presencia de voltaje peligroso, no aislado, dentro de la carcasa del producto, que puede ser de suficiente magnitud para constituir un riesgo de choque eléctrico para las personas.

El signo de exclamación dentro de un triángulo equilátero tiene la intención de alertar al usuario sobre la presencia de instrucciones importantes de operación y mantenimiento (servicio) en la literatura que acompaña el producto.

PRECAUCIÓN: No exponga el aparato al agua (goteo o salpicaduras), y no coloque sobre él ningún recipiente con agua, como jarrones.

ADVERTENCIA: No instale este equipo en un espacio confinado, como un librero o unidad similar.

PRECAUCIÓN: No use dispositivos de alto voltaje cerca de este producto. (ej. un matamoscas eléctrico) Ya que este producto puede experimentar funcionamiento defectuoso debido a choques eléctricos.

PRECAUCIÓN: No bloquee las salidas de ventilación. Realice la instalación siguiendo las instrucciones del fabricante. La carcasa cuenta con ranuras y aberturas para ventilación y para garantizar el correcto funcionamiento del aparato y protegerlo del calentamiento excesivo.

Nunca se deben bloquear las aberturas al colocar el producto sobre una cama, un sofá, una alfombra u otra superficie similar. Este producto no debe colocarse en una instalación confinada tal como una biblioteca o un bastidor, salvo que se proporcione de ventilación adecuada y se haya cumplido con las instrucciones del fabricante.

AVISO: Para la información relacionada con la seguridad, incluida la identificación del producto y las características eléctricas, consulte la etiqueta principal de la base parte inferior del aparato.

PRECAUCIÓN relacionada con el cable de alimentación

El enchufe de alimentación es el dispositivo de desconexión. En caso de emergencia, se podrá acceder fácilmente al enchufe de alimentación.

Consulte la página de especificaciones del manual del propietario para estar seguro de conocer los requisitos de corriente. No sobrecargue las tomas eléctricas de pared. Son peligrosas las tomas de pared sobrecargadas, flojas o dañadas, los cables de alargadera, los cables de alimentación deshilachados o los aislamientos de cable dañados o agrietados. Cualquiera de estas condiciones pueden dar como resultado una descarga eléctrica o un incendio. Periódicamente examine el cable de su dispositivo, y si su apariencia indica daño o deterioro, desconéctelo, interrumpa el uso del dispositivo y reemplace el cable por un recambio exacto obtenido en un centro de servicio autorizado. Proteja el cable de alimentación de daños físicos o mecánicos y evite retorcerlo, doblarlo, aplastarlo, atraparlo con una puerta o pisarlo. Ponga especial atención a los enchufes, tomas de corriente y al punto donde el cable sale del dispositivo.

Este dispositivo está equipado con una batería o acumulador portátil.

Modo seguro para retirar la batería o acumulador del equipo: Retire la batería o acumulador usado siguiendo los pasos en el orden inverso al de instalación. Para prevenir la contaminación del ambiente y una posible amenaza a la salud de humanos y animales, la batería usada debe ser colocada en un contenedor adecuado en un punto de recolección designado. No se deshaga de las baterías con la basura normal. Se recomienda que use los sistemas locales de recolección de baterías y acumuladores. La batería no debe ser expuesta a calor excesivo tal como los rayos del sol, el fuego o similares.

PRECAUCIÓN: No coloque sobre el aparato fuentes de calor con llama, como velas encendidas.

Símbolos

~	Significa corriente alterna (CA).
⎓	Significa corriente directa (CD).
⧈	Significa equipo Clase II.
⏻	Significa espera.
I	Significa "ON" (encendido).
ϟ	Significa alto voltaje.

Precaución

Resistente a salpicaduras (IPX4)

Esta unidad es resistente a salpicaduras según IPX4. IPX4 es resistente a salpicaduras de agua. Esta unidad es una bocina a prueba de salpicaduras, pero se puede dañar si se sumerge en agua.

- No sumerja la unidad en agua o cualquier otro líquido.
- No pulverice agua sobre la unidad.
- Cuando no utilice la unidad, cierre la cubierta.
- Cuando se esté cargando la batería, no exponga la unidad al agua.
- Cuando se exponga al agua, límpiela con un trapo suave y seco.

Precauciones para la manipulación de baterías

- Esta unidad incluye una batería recargable con ácido de plomo regulada por una válvula. (12 Vcc 7,0 A/h)
- No utilice la batería en una habitación cerrada o cerca del fuego.
- Cargue la batería bajo las condiciones de carga especificadas.
- Si observa corrosión de los terminales, fugas o deformación de la carcasa de la batería, no la utilice.
- Si la batería tiene fugas, al tiempo que protege sus manos o ropa, retire la batería del dispositivo y tenga mucho cuidado de no infectar la piel o los ojos.
- Si la batería tiene fugas y el líquido del interior se vierte sobre la piel o la ropa, lávela inmediatamente con abundante agua limpia.
  Si el líquido salpica a los ojos, lávese inmediatamente los ojos con agua abundante y consulte a un médico.
- Evite la mezcla de baterías de diferentes tipos, fabricantes o historial de uso.
- No arroje la batería al fuego ni la caliente.
- No cortocircuite los terminales de las baterías.
- No intente desensamblar, modificar o destruir la batería.
- No coloque la batería cerca de los niños.
- La batería puede cambiarse. Si necesita cargar la batería más y con más frecuencia, quizás debería reemplazarla. El servicio de la batería deberá realizarlo el servicio técnico de LG Electronics.
- Cargue completamente una batería antes de guardar una batería que no se ha utilizado por un periodo de tiempo prolongado y apague el interruptor ON/OFF (OFF). Guarde la batería en un lugar fresco y seco.
- Durante el almacenamiento de la batería, cárguela al menos una vez cada tres meses.
  Si la batería está almacenada sin ser cargada, su vida puede acortarse.
- La batería utilizada debe reciclarse o eliminarse por separado de los residuos domésticos.

Tabla de contenidos

1 Inicio

2 Información de seguridad
3 – Precauciones para la manipulación de baterías
6 Características exclusivas
6 Requisitos de archivos reproducibles
6 – Requisitos de archivos de música
6 – Dispositivos USB Compatibles
6 – Requisitos de dispositivos USB
7 Panel superior
8 Panel posterior
9 Transporte de la unidad
10 Conexión a la alimentación
11 Carga de la batería

2 Conexión

12 Conexión opcional de equipos
12 – Conexión PORT.IN
12 – Conexión USB

3 Operación

13 Operaciones básicas
13 – Operaciones de USB
14 Uso de la tecnología inalámbrica BLUETOOTH®
14 – Escuche la música almacenada en el dispositivo Bluetooth
17 Operaciones de radio
17 – Para escuchar la radio
17 – Presintonización de estaciones de radio
17 – Eliminación de todas las emisoras de radio guardadas
18 Ajuste de sonido
18 – Configuración del modo de sonido
18 Otras funciones
18 – DEMO
19 – Uso del micrófono
20 – CANCELADOR DE VOZ
20 – CAMBIADOR DE CLAVE
21 – Apagado automático
22 – Encendido AUTO POWER
22 – Cambio automático de función

4 Solución de problemas

23 Solución de problemas
23 – General

5 Apéndice

24 Especificaciones generales
25 Mantenimiento
25 – Manipulación de la unidad
25 Marcas comerciales y permisos

Características exclusivas

Bluetooth®

Escuche música almacenada en su dispositivo **Bluetooth**.

Entrada portátil

Para escuchar música desde su dispositivo portátil. (MP3, notebook, etc.)

Transporte de la unidad

La unidad tiene ruedas y un asa para que pueda moverla con facilidad.

Requisitos de archivos reproducibles

Requisitos de archivos de música

La compatibilidad del archivo MP3/WMA con esta unidad se limita como sigue:

- Frecuencia de muestreo: desde 32 hasta 48 kHz (MP3), desde 32 hasta 48 kHz (WMA)
- Velocidad de bits: desde 32 hasta 320 kbps (MP3), 40 hasta 192 kbps (WMA)
- Número máximo de archivos : 999
- Número máximo de carpetas : 99
- Extensiones de archivos: ".mp3"/ ".wma"
- Es posible que ciertos archivos MP3/WMA no se puedan reproducir, dependiendo del tipo de formato del archivo.

Dispositivos USB Compatibles

- Reproductor MP3: Reproductor MP3 tipo Flash
- Unidad USB Flash:
  Dispositivos compatibles con USB2,0 o USB1,1.
- La función USB de esta unidad no es compatible con todos los dispositivos USB.

Requisitos de dispositivos USB

- Los dispositivos que requieren un programa de instalación adicional al ser conectados a una computadora, no son compatibles.
- No retire el dispositivo USB mientras está en funcionamiento.
- En el caso de USBs de gran capacidad, la búsqueda puede tomar más que unos cuantos minutos.
- Para prevenir pérdida de datos, respalde todos sus datos.
- Si usted usa un cable de extensión USB o un concentrador USB, el dispositivo USB no será reconocido.
- El sistema de archivos NTFS no es compatible. (Sólo es compatible el sistema de archivos FAT(16/ 32).)
- Esta unidad reconoce hasta 999 archivos.
- No se aceptan discos duros externos, SSD, lectores de tarjetas, dispositivos bloqueados o dispositivos USB tipo duro.
- El puerto USB de la unidad no puede ser conectado a una PC. La unidad no puede ser usada como dispositivo de almacenamiento.
- Es posible que algunos dispositivos USB no funcionen con esta unidad.

Panel superior

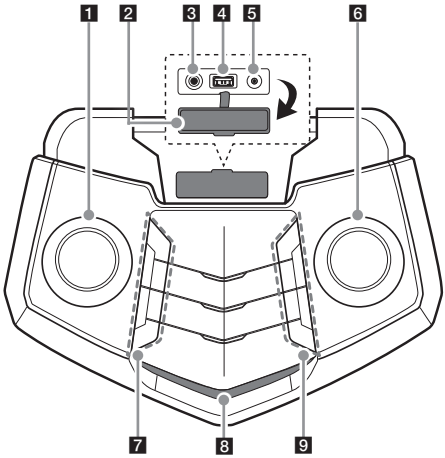

1 **MIC VOL. ▼**
Ajusta el nivel del volumen del micrófono.

2 Cubierta de puerto

Nota

Cuando no utilice la unidad, cierre la cubierta.

3 **MIC IN.**
Conecte un micrófono.

4 Puerto USB
Puede reproducir archivos conectando el dispositivo USB.

5 **PORT** (Portátil) **IN.**
Conecta a un dispositivo portátil.

6 **▼ MAIN VOL.**
Ajusta el nivel del volumen de la bocina.

7 ⏻ (Reposo)
Enciende o apaga.

ECHO / DEMO
- Selecciona el modo ECHO.
- En estado apagado, si presiona ECHO / DEMO, se muestra el modo DEMO.

VOCAL EFFECTS
Selecciona el modo VOCAL EFFECTS.

VOICE CANCELLER
Puede disfrutar de la reproducción de la música, reduciendo el sonido de la voz de la música en las diferentes fuentes.

♯/♭ (KEY CHANGER)
Cambia la clave para adecuarla al rango vocal.

8 Ventana de visualización

9 **F** (Función)
Selecciona la función y fuente de entrada.

>II (Reproducir/Pausa)
Inicia la reproducción o la pone en pausa.

PRESET/REPEAT
- Elige un número preestablecido para una estación de radio. /
  Si se mantiene pulsado, memoriza emisoras de radio.
- Permite escuchar los archivos de forma repetida o aleatoria.
- Ve el nombre del dispositivo Bluetooth conectado en modo Bluetooth.

SOUND EFFECT/BASS BLAST
- Elige impresiones de sonido.
- Mantenga presionado para seleccionar el efecto BASS directamente.

I<</>>I
- Avanza o retrocede rápidamente. /
  Si se mantiene pulsado, busca una sección dentro de un archivo.
- Selecciona las estaciones de radio.

Panel posterior

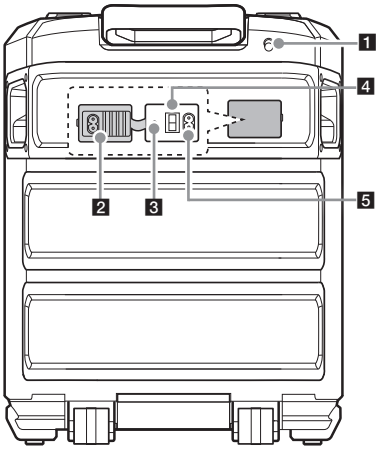

1 Antena FM

2 Cubierta de puerto

Nota

Cuando no utilice la unidad, cierre la cubierta.

3 Indicador de carga de la batería

4 Interruptor de encendido/apagado
Enciende o apaga la unidad.
(La batería se puede cargar incluso cuando la unidad está apagada (OFF).)

5 Toma de entrada corriente alterna

Transporte de la unidad

Esta unidad tiene ruedas y un asa que permiten moverla fácilmente.

1. Pulse el botón de bloqueo del asa.

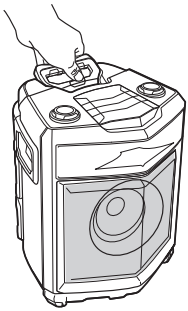

2. Tire del asa.

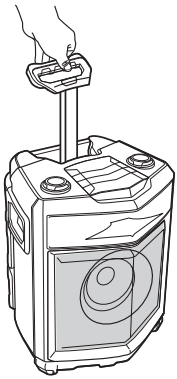

Nota

Para retraer el asa, pulse el botón y apriete.

Precaución

- No agite el asa con demasiada fuerza. De lo contrario, podría dañar la unidad.
- No cuelgue objetos pesados del asa. De lo contrario, podría dañar la unidad.
- No arrastre la unidad por caminos sin pavimentar o escaleras.
- Tenga cuidado de no dejar caer la unidad mientras la transporta.
- Antes de transportar la unidad, desconecte los cables conectados.
- No pise ni se siente sobre la unidad. De lo contrario, la unidad podría caer y causarle lesiones.
- No coloque la unidad en una posición inestable y póngala a una distancia segura fuera del alcance los niños.
- Tenga cuidado de que no se caiga la unidad. De lo contrario, podría averiarse y causar lesiones y/o daños materiales.
- Fije el asa cuando utilice la unidad.

Conexión a la alimentación

Conecte la unidad al suministro eléctrico con el cable de CA proporcionado.

1. Conecte el cable de CA suministrado a la unidad.
2. Enchufe el cable de CA en una toma eléctrica de CA.

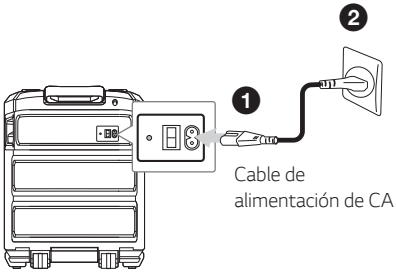

3. Encienda el interruptor ON/OFF (ON).

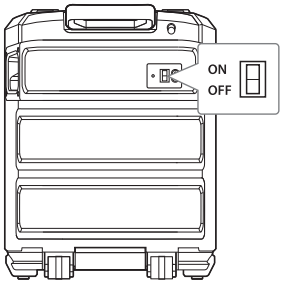

Nota

- Cuando se enciende el interruptor ON/OFF (ON), esta unidad se enciende, incluso si se ha apagado. Si el nivel de batería es muy bajo, esta unidad no se enciende incluso si se enciende el interruptor ON/OFF (ON).
- Cuando el nivel de la batería es bajo, el display de la unidad muestra LOW BATTERY con frecuencia. Y si el nivel de la batería es incluso más bajo, la unidad se apaga automáticamente.
- Podrían no guardarse los ajustes anteriores cuando se apaga el interruptor ON/OFF (OFF).
- Los ajustes previos podrían no guardarse cuando se apague la unidad por batería baja.

Carga de la batería

Esta unidad una batería integrada.

- La carga de la batería comenzará al conectar la unidad a la alimentación CA.
- Si el indicador de carga de la batería está iluminado en rojo, esto significa que la batería se está cargando.
- Si el indicador de carga de la batería está iluminado en verde, esto significa que se ha completado la carga de la batería. Para un desempeño eficiente de la batería, se recomienda cargar completamente el equipo hasta que la bombilla LED se apague.
- Cargue la batería aproximadamente 11 horas antes de comenzar a utilizar la unidad por primera vez.

Nota

- El tiempo de funcionamiento aproximado es de 13 horas. (Con la batería totalmente cargada y reproducción continua con un nivel de volumen del 50 %.) Puede variar dependiendo del estado de la batería y las condiciones de funcionamiento.
- Si escucha la música durante la carga, se necesitará más tiempo para completar la carga.
- Cargue la batería completamente durante el tiempo recomendado después de la descarga.

Conexión opcional de equipos

Conexión PORT.IN

Conecte una salida (auriculares o línea de salida) del dispositivo portátil (MP3 o PMP, etc.) al conector **PORT IN**.

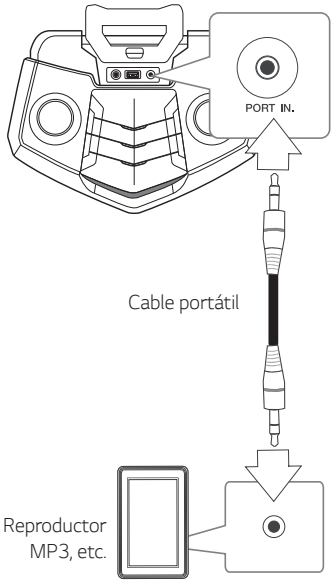

Escuchar música desde el reproductor externo

La unidad se puede utilizar para reproducir música desde muchos tipos de reproductores portátiles.

1. Conecte el reproductor portátil a la terminal **PORT. IN** de la unidad.
2. Encienda presionando ⏻.
3. Presione **F** para seleccionar la función PORTABLE.
4. Encienda el reproductor portátil y comience la reproducción.

Nota

Cambia automáticamente a la función PORT cuando se conecta el dispositivo portátil al conector **PORT. IN.**

Conexión USB

Conecte el dispositivo USB (o reproductor MP3, etc.) al puerto USB de la unidad.

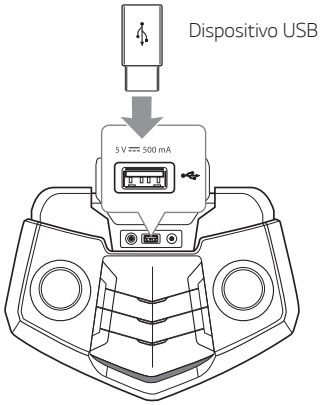

Nota

Desconexión del dispositivo USB de la unidad:

1. Elija una función diferente.
2. Retire el dispositivo USB de la unidad.

Operaciones básicas

Operaciones de USB

1. Conecte el dispositivo USB al puerto USB.
2. Seleccione la función USB pulsando **F** en la unidad.

Para	Haga esto
Reproducir	Pulse **>II** en la unidad.
Pausar	Pulse **>II** en la unidad durante la reproducción.
Buscar una sección dentro de un archivo	Mantenga pulsado **I<</>>I** en la unidad durante la reproducción y suéltelo en el punto donde desea retomar la reproducción.
Saltar al archivo siguiente/ anterior	- En estado de pausa, Pulse **I<</>>I** en la unidad para ir al archivo siguiente/anterior. - Durante la reproducción, Pulse **>>I** en la unidad para ir al archivo siguiente. Tras reproducirse menos de 2 segundos, pulse **I<<** en la unidad para ir al archivo anterior. Reproduciendo más de 3 segundos, pulse **I<<** en la unidad para ir al comienzo del archivo.
Reproducir repetida o aleatoriamente	Pulse **PRESET/REPEAT** repetidamente en la unidad. **OFF ➡ ONE ➡ ALL ➡ SHUFFLE**

Nota

- Incluso después de reiniciar el equipo o cambiar de una función a otra, se puede escuchar música a partir del último punto reproducido.
- El punto de reanudación puede borrarse en los casos siguientes.
  - Desconexión del dispositivo USB de la unidad.

Uso de la tecnología inalámbrica BLUETOOTH®

Acerca de Bluetooth

Bluetooth es una tecnología inalámbrica de comunicación para conexiones de corto alcance.

El sonido puede interrumpirse si se producen interferencias con otras ondas electrónicas o si se conecta el **Bluetooth** en otras habitaciones.

La conexión de dispositivos individuales bajo tecnología inalámbrica **Bluetooth** no incurre en ningún cargo. Se puede utilizar un teléfono móvil con tecnología inalámbrica **Bluetooth** a través de Cascade si la conexión se ha realizado con tecnología inalámbrica **Bluetooth**.

- Dispositivos disponibles : Smart phone, MP3, Notebook, etc.
- Versión : 4.0
- Codec : SBC

Perfiles de Bluetooth

Para usar la tecnología inalámbrica **Bluetooth**, los dispositivos deben poder interpretar ciertos perfiles. Esta unidad es compatible con el siguiente perfil.

A2DP (perfil avanzado de distribución de audio)

Escuche la música almacenada en el dispositivo Bluetooth

Acoplamiento de la unidad con el dispositivo Bluetooth

Antes de iniciar el procedimiento de acoplamiento, asegúrese que la función **Bluetooth** esté encendida en su dispositivo **Bluetooth**. Consulte la guía de usuario de su dispositivo **Bluetooth**. Una vez realizada la operación de acoplamiento no es necesario volver a realizarla.

1. Encienda la unidad.

Nota

Cuando está activado el bloqueo de la conexión **Bluetooth**, puede buscar el dispositivo Bluetooth en la función BT.

2. Inicie el dispositivo **Bluetooth** y realice la operación de acoplamiento. Durante la búsqueda de esta unidad con el dispositivo **Bluetooth**, quizá se muestre una lista de los dispositivos encontrados en la pantalla del dispositivo **Bluetooth**, dependiendo del tipo de dispositivo de que se trate. Su unidad aparece como "LG FJ3(XX)".

Nota

- XX son los dos últimos dígitos de la dirección **Bluetooth**. Por ejemplo, si su unidad tiene una dirección de **Bluetooth** como 9C:02:98:4A:F7:08, usted verá "LG FJ3(08)" en el dispositivo **Bluetooth**.
- Dependiendo del tipo de dispositivo **Bluetooth**, algunos dispositivos tienen una forma de acoplamiento diferente. Introduzca el código PIN (0000) según sea necesario.
- Puede conectar esta unidad hasta a 2 dispositivos **Bluetooth** de forma simultánea utilizando el método descrito anteriormente, sólo en la función **Bluetooth**.
- La conexión de emparejamiento múltiple sólo es compatible con dispositivos Android. (La conexión de emparejamiento múltiple puede no ser compatible, dependiendo de las especificaciones del dispositivo conectado.)
- Dispositivos **Bluetooth** removibles/ desprendibles (Por ejemplo: Dongle etc.) no son compatibles con el acoplamiento múltiple.

3. Cuando esta unidad se conecta con éxito a su dispositivo **Bluetooth**, aparece "PAIRED" en la pantalla y cambia al nombre del dispositivo **Bluetooth** en unos segundos.

Nota

- La palabra "PAIRED" aparecerá momentáneamente en la pantalla cuando usted conecta otros dispositivos para vinculación múltiple.
- Si el dispositivo no está disponible, aparecerá "_" en pantalla.

4. Escuche su música.
   Para reproducir la música almacenada en su dispositivo **Bluetooth**, consulte la guía de usuario del dispositivo **Bluetooth**.

Nota

- Al usar tecnología **Bluetooth®**, debe hacer la conexión entre la unidad y el dispositivo **Bluetooth** tan cerca como sea posible y mantener la distancia.
  Sin embargo, es posible que no funcione bien en ciertas situaciones como se describe a continuación:
  - Hay un obstáculo entre la unidad y el dispositivo **Bluetooth**.
  - Hay un dispositivo que utiliza la misma frecuencia con tecnología **Bluetooth®**, como un aparato médico, un microondas o un dispositivo LAN inalámbrico.
- Deberá conectar de nuevo el dispositivo **Bluetooth** a esta unidad cuando la reinicie.
- Aún si esta unidad está conectada con hasta 2 dispositivos **Bluetooth**, solamente puede reproducir y controlar música con uno sólo de ellos.

Bloqueo de conexión Bluetooth (BT LOCK)

Puede limitar la conexión **Bluetooth** a solamente BT (**Bluetooth**) para evitar una conexión **Bluetooth** accidental.

Para activar esta función, mantenga pulsado **>II** en la unidad unos 5 segundos en función BT (**Bluetooth**) ."BT LOCK" aparece y se puede limitar la conexión **Bluetooth**.

Para desactivar esta función, mantenga pulsado **>II** en la unidad unos 5 segundos en función BT (**Bluetooth**). Aparece "BT UNLOCK" .

Nota

- Es posible que se interrumpa el sonido si la conexión recibe interferencias de otros dispositivos electrónicos.
- Según el tipo de dispositivo, es posible que no pueda utilizar la función **Bluetooth**.
- Puede disfrutar del sistema inalámbrico con el teléfono, el MP3, notebook, etc.
- Cuanto mayor sea la distancia entre la unidad y el dispositivo **Bluetooth**, menor será la calidad de sonido.
- La conexión **Bluetooth** se desconectará cuando se apague la unidad o se aleje el dispositivo **Bluetooth** de la unidad.
- Si se pierde la conexión **Bluetooth**, vuelva a conectar el dispositivo **Bluetooth** a la unidad.
- Cuando no hay un dispositivo **Bluetooth** conectado, "READY" aparece en la ventana.
- Al usar la función **Bluetooth**, ajuste el volumen a un nivel apropiado en el dispositivo **Bluetooth**.
- Cuando acceda a la función **Bluetooth**, esta unidad se conectará automáticamente al dispositivo **Bluetooth** que se ha conectado por última vez. (La conexión automática puede no ser compatible, según las especificaciones del dispositivo conectado.)

Operaciones de radio

Extraiga la antena FM y ajuste el ángulo y la dirección para una mejor recepción.

Para escuchar la radio

1. Pulse **F** en la unidad hasta que aparezca FM en la pantalla.
   Se sintoniza la última estación recibida..
2. Sintonización automática:
   Mantenga pulsado **|<< / >>|** en la unidad aproximadamente dos segundos hasta que comience a cambiar la indicación de frecuencia, y suéltelo. La búsqueda se detiene cuando la unidad sintoniza una estación de radio.

   O

   Sintonización manual:
   Pulse **|<< / >>|** en la unidad repetidamente.
3. Ajuste el volumen girando el mando **▼MAIN VOL**. (volumen) en la unidad.

Presintonización de estaciones de radio

Puede presintonizar 10 estaciones de FM.

Antes de la sintonización, asegúrese de bajar el volumen.

1. Pulse **F** en la unidad hasta que aparezca FM en la pantalla.
2. Seleccione la frecuencia deseada pulsando **|<< / >>|** en la unidad.
3. Mantenga pulsado **PRESET/REPEAT** en la unidad por más de 2 segundos. Un número preseleccionado parpadeará en la ventana de la pantalla.
4. Pulse **|<< / >>|** en la unidad para seleccionar el número presintonizado deseado.
5. Pulse **PRESET/REPEAT** en la unidad.
   Se memorizará la emisora.
6. Repita los pasos 2 a 5 para memorizar otras estaciones.
7. Para escuchar una emisora presintonizada, pulse **PRESET/REPEAT** en la unidad.

Eliminación de todas las emisoras de radio guardadas

1. Mantenga presionado **PRESET/REPEAT** en la unidad cinco segundos.
   "DEL" y "ALL" parpadearán alternativamente en la pantalla.
   - Si no hay estaciones de radio guardadas, muestra NONE.
2. Pulse **PRESET/REPEAT** en la unidad para borrar todas las estaciones de radio guardadas.

Ajuste de sonido

Configuración del modo de sonido

Este sistema cuenta con un número de campos de sonido envolvente predeterminados. Los elementos visualizados para el ecualizador pueden ser diferentes, dependiendo de las fuentes de sonido y los efectos.

Puede seleccionar un modo de sonido deseado utilizando **SOUND EFFECT/BASS BLAST** en la unidad.

En pantalla	Descripción
BASS (BASS BLAST)	Refuerza los agudos, los graves y el efecto de sonido surround.
POP CLASSIC ROCK JAZZ	Este programa brinda una atmósfera entusiasta al sonido, dándole la sensación que está en un concierto real de música rock, pop, jazz o clásica.
STANDARD	Puede disfrutar el sonido optimizado.

Nota

Mantenga pulsado **SOUND EFFECT/ BASS BLAST** en la unidad para seleccionar directamente el efecto BASS (BASS BLAST).

Otras funciones

DEMO

En estado apagado, presione **ECHO / DEMO** una vez en la unidad.
La unidad se encenderá y mostrará cada una de las funciones en la pantalla.

Para cancelar la función DEMO, presione **ECHO / DEMO** en la unidad una vez más.

Nota

Puede disfrutar otras funciones durante el modo DEMO, el DEMO pausará temporalmente.
- Si durante 10 segundos no hay presión de ningún botón, el modo DEMO iniciará automáticamente.

Uso del micrófono

1. Conecte su micrófono al terminal MIC.
2. Reproduzca la canción que desee.
3. Cante con el acompañamiento.
   Ajuste el volumen del micrófono girando **MIC VOL. ▼** en la unidad en sentido horario o antihorario.

Nota

- Cuando no esté usando el micrófono, ponga **MIC** VOL en el nivel mínimo o apague el MIC y retire el micrófono de la toma MIC.
- Si el micrófono está demasiado cerca de la bocina, puede producirse un sonido con pitidos. En este caso, aleje el micrófono del altavoz o baje el volumen del micrófono girando **MIC VOL. ▼**
- Si el sonido a través del micrófono es extremadamente potente, puede distorsionarse. En este caso, gire **MIC VOL. ▼**. al mínimo.
- Puede lograr un efecto de eco en el volumen de los micrófonos presionando **ECHO / DEMO**

ECHO

Cuando conecte el micr fono a la toma MIC, puede dar un efecto de eco al sonido de los micr fonos presionando **ECHO / DEMO.**

ECHO 1 → ECHO 2 → ECHO OFF

Nota

- Cuando no hay un micrófono conectado, aparece "INSERT MIC" en la pantalla.
- Si presiona el botón **VOCAL EFFECTS** en el modo ECHO, tras guardar el ECHO actual, apague el modo ECHO y active el modo VOCAL EFFECTS.
- Presione **ECHO / DEMO** de nuevo, tras guardar VOCAL EFFECTS actual, y active el modo ECHO.

CANCELADOR DE VOZ

Puede disfrutar de la reproducción de la música reduciendo el sonido de la voz de la música en las diferentes fuentes.

Presione el **VOICE CANCELLER**, y aparecerá "ON" en la pantalla.

Para cancelarlo, pulse **VOICE CANCELLER** de nuevo.

La calidad del **VOICE CANCELLER** puede ser diferente, según las condiciones de grabación de los archivos de música.

Nota

- Esta función está disponible en la función USB o BT (**Bluetooth**).
- Si la función no está disponible, aparece "NOT SUPPORT" en la pantalla.
- Esta función está disponible sólo cuando hay un micrófono conectado.
- Si un micrófono no está conectado, "INSERT MIC" se desplazará en la pantalla.
- No está disponible en la fuente MONO.
- Para inicializarlo, cambie la función o desconecte el micrófono.
- Puede no ser posible inicializar esta función dependiendo del estado de los dispositivos conectados.

CAMBIADOR DE CLAVE

Puede ajustar la clave a 9 pasos (4 pasos más alta, 4 pasos más baja y la clave original).

- Para reforzar la clave una a una, presione **#** (**KEY CHANGER**) repetidamente durante la reproducción.
- Para suavizar la clave una a una, presione ♭ (**KEY CHANGER**) repetidamente durante la reproducción.

Nota

- Esta función está disponible en la función USB o BT (**Bluetooth**).
- Si un micrófono no está conectado, "INSERT MIC" se desplazará en la pantalla.
- Para inicializarla, cambie la función, desconecte el micrófono o cambie la música.
- Puede no ser posible inicializar esta función dependiendo del estado de los dispositivos conectados.
- Si la función no está disponible, aparece "NOT SUPPORT" en la pantalla.

VOCAL EFFECTS (efectos vocales)

Cuando se conecta el micr fono en la toma MIC, se puede disfrutar de la funci n karaoke cambiando la voz en las diferentes fuentes.

Para seleccionar varios modos, presione **VOCAL EFFECTS** repetidamente o presione **VOCAL EFFECTS** y gire **MAIN VOL.** ▼ en la unidad cuando aparezca el modo de efectos vocales en la pantalla.

BASS → SOPRANO → HELIUM → ROBOT → DUET MAN → DUET WOMAN → BASS ECHO1 → SOPRANO ECHO1 → HELIUM ECHO1 → ROBOT ECHO1 → DUET MAN1 → DUET WOMAN1 → BASS ECHO2 → SOPRANO ECHO2 → HELIUM ECHO2 → ROBOT ECHO2 → DUET MAN2 → DUET WOMAN2

Nota

- Cuando no hay un micrófono conectado, aparece "INSERT MIC" en la pantalla.
- Si presiona **KEY CHANGER**, o **ECHO / DEMO** en el modo VOCAL EFFECTS, tras guardar VOCAL EFFECTS actual, apague el modo VOCAL EFFECTS y active el modo KEY CHANGER o ECHO.
- Para apagar el modo VOCAL EFFECTS, mantenga presionado **VOCAL EFFECTS**.

Apagado automático

Esta unidad se apagará automáticamente para evitar el consumo de electricidad si la unidad principal no se conecta a un dispositivo externo y no se utiliza durante 15 minutos.
La unidad también se apagará después de seis horas si la unidad principal ha sido conectada a otro dispositivo usando entradas analógicas.

Encendido AUTO POWER

Esta unidad se enciende automáticamente con una fuente de entrada : **Bluetooth**

Si intenta conectar su dispositivo **Bluetooth**, esta unidad se enciende y se conecta a su dispositivo **Bluetooth**. Puede reproducir su música.

Nota

- Dependiendo del dispositivo conectado, la función podría no activarse.
- Dependiendo del dispositivo conectado, la unidad enciende pero la función **Bluetooth** podría no estar conectada.
- Si desconecta la conexión **Bluetooth** de esta unidad, algunos dispositivos **Bluetooth** tratarán de conectarse a la unidad continuamente. Por lo tanto se recomienda desconectar la conexión antes de apagar la unidad.
- Si ya está acoplada con esta unidad, la unidad se puede encender automáticamente con una fuente de entrada cuando la unidad está apagada.
- Si el interruptor ON/OFF del panel trasero está apagado (OFF), no se puede utilizar Encendido AUTO POWER.

Cambio automático de función

Esta unidad reconoce señales de entrada como **Bluetooth** o dispositivos portátiles conectados y, continuación, cambia a la función adecuada automáticamente.

Cuando se intenta conectar un dispositivo Bluetooth

Cuando se intenta conectar el dispositivo **Bluetooth** a esta unidad, se selecciona la función **Bluetooth**. Reproduzca la música en el dispositivo **Bluetooth**.

Cuando la conexión PORT IN. está conectada

Cuando se conecta el dispositivo portátil al conector **PORT IN.**, se selecciona la función PORTABLE. Reproduzca la música en el dispositivo portátil.

Nota

- Esta función solo se activa con dispositivos previamente conectados.
- Si está seleccionada la función de bloqueo de conexión de **Bluetooth**, la conexión **Bluetooth** sólo estará disponible en la función **Bluetooth**.

Solución de problemas

General

Problema	Causa y solución
La unidad no funciona correctamente.	• Apague esta unidad y el dispositivo externo conectado (woofer, reproductor DVD, amplificador, etc.) y vuelva a encenderlos. • Desconecte el cable de alimentación de esta unidad y el dispositivo externo conectado (woofer, reproductor DVD, amplificador, etc.) e intente de nuevo la conexión. • Los ajustes previos podrían no guardarse cuando se apaga el dispositivo. • Gire el interruptor ON/OFF a apagado (OFF) y encendido (ON).
No hay alimentación.	• La batería está descargada. Recargue la batería. • Compruebe si el interruptor ON/OFF está encendido (ON). • El cable de alimentación no está conectado. Conecte el cable de alimentación. • Verifique si hay corriente eléctrica. Verifique la condición operando otros dispositivos electrónicos.
No hay sonido.	• Compruebe si ha seleccionado la función correcta. Presione el botón de función y compruebe la función seleccionada.
No pueden sintonizarse correctamente las estaciones de radio.	• La antena no está bien colocada. Ajuste el ángulo y la dirección para mejorar la dirección. • La fuerza de señal de la estación de radio es demasiado débil. Sintonice la estación manualmente. • No hay estaciones presintonizadas o estas se han borrado (al sintonizar con canales presintonizados). Presintonice algunas estaciones de radio, consulte la página 17 para detalles.

Especificaciones generales

General	
Requisitos de alimentación	Consulte la etiqueta principal de la unidad.
Consumo de energía	Consulte la etiqueta principal de la unidad.
Dimensiones (A x Alt x F)	Aprox. 370 mm x 480,5 mm x 310 mm
Temperatura de Operación	5 °C a 35 °C
Humedad de Operación	5 % a 60 %
Resistente a salpicaduras	IPX4

Entradas	
Entrada portátil (PORT. IN)	2,0 Vrms (toma estéreo 3,5 mm) x 1
Micrófono (MIC)	Sensibilidad 30 mV (1 kHz), toma 6,3 mm x 1

Sintonizador	
Rango de sintonización FM	87,5 a 108,0 MHz o 87,50 a 108,00 MHz

Sistema	
Respuesta de frecuencia Response	40 a 20.000 Hz
Relación señal-ruido	Más de 75 dB
Rango dinámico	Más de 70 dB
Alimentación bus (USB)	5 Vcc ⎓ 500 mA

Amplificador (Potencia de salida valor cuadrático medio total)	
Salida total RMS	50 W (4 Ω a 1 kHz, 10 % THD)

Batería	
Tipo de batería	12 Vcc 7,0 A/h (Batería recargable de ácido de plomo regulada por válvula)
Tiempo de funcionamiento	Aprox. 13 horas. (Con la batería totalmente cargada y reproducción continua con un nivel de volumen del 50 %.) Puede variar dependiendo del estado de la batería y las condiciones de funcionamiento.
Tiempo de carga	Aprox. 11 horas. Puede variar dependiendo del estado de la batería y las condiciones de funcionamiento.

- El diseño y las especificaciones están sujetas a cambio sin previo aviso.

Mantenimiento

Manipulación de la unidad

Al transportar la unidad

Guarde el empaque original de transporte y los materiales de embalaje. Si necesita transportar la unidad, para obtener una protección máxima, vuelva a embalar la unidad como llego empacada de fábrica.

Mantenga las superficies exteriores limpias

No utilice líquidos inflamables como insecticida en aerosol cerca de la unidad. La limpieza con presión excesiva puede dañar la superficie. No deje productos de goma o plástico en contacto prolongado con la unidad.

Limpieza de la unidad

Para limpiar el reproductor use un paño suave y seco. Si las superficies están extremadamente sucias, use un paño ligeramente humedecido con una solución de detergente suave. No utilice solventes fuertes como alcohol, benceno o diluyente de pintura, porque pueden dañar la superficie de la unidad.

Marcas comerciales y permisos

La marca mundial **Bluetooth®** y los logotipos son propiedad de **Bluetooth®** SIG, Inc. y el uso de esas marcas por parte de LG Electronics se realiza bajo licencia.

Toda marca o nombre comercial es propiedad de sus respectivos titulares.

LG

Life's Good