العربية

دليل بسيط

نظام الصوت Hi-Fi الصغير

يرجى قرأه هذا الدليل بعناية قبل تشغيل جهازك واحتفظ به للرجوع إليه في المستقبل.
لعرض تعليمات الميزات المتقدمة، تفضل بزيارة موقع الويب http://www.lg.com، ثم قم بتنزيل دليل المالك.
يمكن أن تختلف بعض محتويات هذا الدليل عن المشغل الخاص بك.

الطراز
OK75

MFL70403066

www.lg.com

حقوق النشر والتأليف © لعام ٢٠١٩ لـ LG Electronics Inc. جميع الحقوق محفوظة.

1807_Rev02



اللوحة العلوية

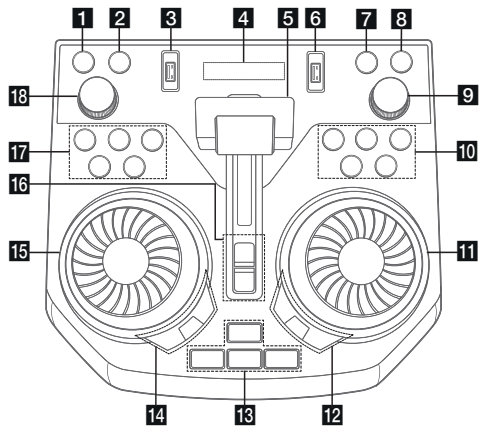

1 ⏻ (الاستعداد)
يشغل السماعة أو يوقف تشغيلها.

2 USB REC / DEMO
- يسجل على جهاز USB.
- لإيقاف التسجيل، اضغط مع الاستمرار في الضغط لمدة 3 ثوان.
- في حالة إيقاف التشغيل، إذا ضغط على زر **USB REC / DEMO**، ويعرض وضع عرض.

3 منفذ USB 1
يمكنك تشغيل ملفات صوتية بتوصيل جهاز USB.

4 نافذة العرض

5 ذراع **PARTY ACCELERATOR**
أزلق الذراع لإنشاء أجواء احتفالية.

6 منفذ USB 2
يمكنك تشغيل ملفات صوتية بتوصيل جهاز USB.

7 F (الوظيفة)
يتم من خلاله تحديد الوظيفة ومصدر الإدخال.

8 WIRELESS LINK
- يحدد وضع MAIN أو OTHER في WIRELESS PARTY LINK.
- يفعل وضع WIRELESS PARTY LINK أو يعطله.

9 +/- (حجم الصوت) .MASTER VOL
لضبط مستوى صوت السماعة.

10 ⏮ (تخطي/بحث)
- تخطي للخلف.
- يبحث عن قسم في مسار/ملف.
- يحدد محطة الراديو.

⏯ (التشغيل/الإيقاف المؤقت)
- يبدأ التشغيل أو يوقفه مؤقتًا.
- اختر ستريو/ أحادي.

⏭ (تخطي/بحث)
- تخطي للأمام.
- يبحث عن قسم في مسار/ملف.
- يحدد محطة الراديو.

□ (إيقاف)
يوقف التشغيل أو يلغي وظيفة DELETE.

≙ (فتح/قفل)
يستخدم في فتح وغلق درج الأسطوانات.

11 DJ SCRATCH / SEARCH & MULTI
- يدور في اتجاه حركة عقارب الساعة أو عكسها لتوليد صوت خدش.
- يبحث عن مجلد أو ملف.

12 SPECIAL EQ / BASS BLAST(BASS BLAST+ (أو
- لاختيار الموازن الخاص.
- اضغط مع الاستمرار لاختيار مؤثر BASS (أو +BASS) مباشرةً.

SEARCH
الانتقال إلى مجلد وملف في وضع التحديد.

OK
يختار مجلد عند البحث عن ملف.

13 PARTY STARTER
- في حالة إيقاف تشغيل الطاقة، تعمل هذه الوظيفة بالوحدة مع صوت PARTY KICK STARTER (بادئ تشغيل الحفلة).
- في حالة تشغيل الطاقة، تقوم هذه الوحدة بمزج الموسيقى مع صوت PARTY KICK STARTER (بادئ تشغيل الحفلة).

CLUB, DRUM, USER (DJ PAD)
لتحديد المؤثر الصوتي CLUB أو DRUM أو USER للمزج (إذا كنت ترغب في استخدام المؤثر USER، فيجب أن تسجل المصدر باستخدام تطبيق "Music Flow Bluetooth")

1, 2, 3 (DJ PAD)
اضغط على لوحة الصوت المراد

14 DJ EFFECT
لتحديد دج تأثيرالمطلوب.

USER EQ
لتحديد الموازن الذي قمت أنت بعمله.

LIGHTING
يحدد وضع المصباح.

15 DJ SCRATCH / LEVEL CONTROL
- يدور في اتجاه حركة عقارب الساعة أو عكسها لتوليد صوت خدش.
- يدور في اتجاه حركة عقارب الساعة أو عكسها للتحكم في مستوى USER EQ.
- اضبط مستوى DJ EFFECT.
- يحدد المؤثرات الصوتية.
- يحدد تأثيرات الإضاءة.

16 PARTY ACCELERATOR MODE
يحدد وضع PARTY ACCELERATOR MODE.

DJ LOOP
يحدد وضع DJ LOOP.
(يمكن استخدام وضع DJ LOOP أثناء تشغيل CD/USB.)

17 KEY CHANGER (♭ / #)
لتغيير المفتاح ليناسب نطاقك الصوتي.

VOICE CANCELLER
يمكنك تقليل النغمات الصوتية أثناء تشغيل الموسيقى من مصادر الإدخال المختلفة.

VOCAL EFFECTS
يحدد وضع VOCAL EFFECTS.

MIC ECHO
يحدد نمط ECHO.

18 +/- (مستوى صوت الميكروفون) .MIC VOL
اضبط مستوى صوت الميكروفون.

اللوحة الأمامية / اللوحة الخلفية

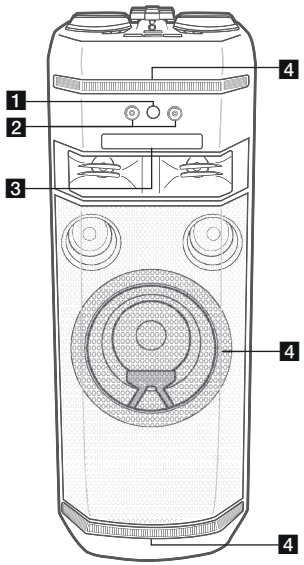

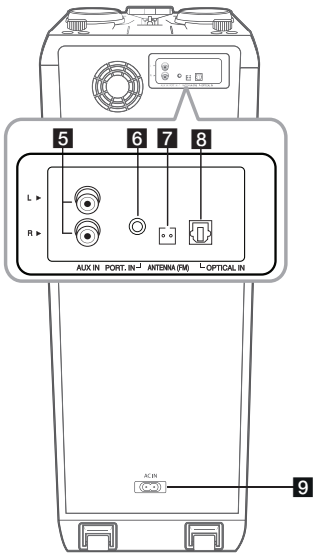

1 (مستشعر جهاز التحكم عن بعد)
2 مقبس **1/2** (ميكروفون) **MIC**
3 درج الأسطوانات
4 مصباح LED

5 AUX IN (L/R) : قم بتوصيل الجهاز الإضافي.
6 IN.(محمول)**PORT** : قم بتوصيل جهاز متنقل.
7 ANTENNA (FM)
8 OPTICAL IN : يُستخدم للتوصيل بجهاز بصري.
9 AC IN قابس

تطبيق المتحكم

تحميل تطبيق **Music Flow Bluetooth** على جهازك.
(لنظام التشغيل أندرويد فقط.)

مزامن صوت LG

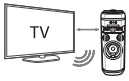

لمزيد من المعلومات، حمل دليل المالك عبر الإنترنت.
http://www.lg.com

المواصفات

متطلبات الطاقة	يرجى الرجوع إلى الملصق الرئيسي الموجود على الوحدة.
استهلاك الطاقة	يرجى الرجوع إلى الملصق الرئيسي الموجود على الوحدة.
الأبعاد الخارجية (العرض × الارتفاع × العمق)	حوالي ٣٣٠٫٠ مم x ٩٢٥٫٠ مم x ٣٦٠٫٠ مم
وحدة التغذية بالطاقة الناقلة (USB)	دخل التيار المباشر بجهد ٥ فولت ⎓ ٥٠٠ ملي أمبير
مضخم الصوت (إجمالي طاقة مخرج RMS)	١,٠٠٠ وات RMS

التصميمات والمواصفات عرضة للتغيير دون إشعار مُسبق.

تنبيه

- وصل سلك الطاقة بمأخذ التيار مباشرة إن أمكن وفي حالة استخدام كبل تمديد. فإنه ينصح بشدة استخدام كبل تمديد ١١٠ فولت/١٥ أمبير أو ٢٣٠ فولت/١٥ أمبير وإلا قد لا تعمل الوحدة بشكل مناسب بسبب النقص في توريد الطاقة.
- لا تحمل سلك التمديد بحمل كهربي مفرط.

ملحوظة

- لا تنظر إلى الإضاءة الصادرة من الجزء مباشرة عند تشغيل LIGHTING.
- إذا كان سطوع الإضاءة متوهجًا، قم بتشغيل إضاءة الغرفة أو إيقاف تشغيل LIGHTING بالوحدة.

استبدال البطارية

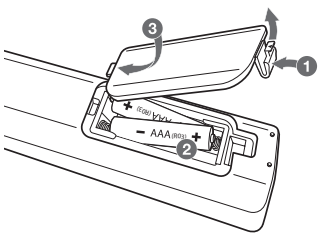

ملاحظة سلامة هامة

كلابة الوصلة للقابس مزودة مع هذا المنتج وتم تثبيتها داخل الوصلة الكهربائية الموجودة التي تم تزويدها ، إذا كان لأي سبب

احتجت لتقصير الوصلة.

لا تستعمل مرة أخرى هذا القابس
يجب استعمال قابس جديد للتأكيد على سلامتك بصورة متواصلة وذلك عن طريق إحكام إدخال القابس إلى الوصلة الكهربائية طبقا للوائح القابس والمقبس للعام 1994.



تحذير من أجل السلامة

يجب فصل هذا الجهاز عن مخرج التيار الكهربائي الرئيسي أثناء عدم استخدامه. لا تسمح لهذا الجهاز بالتعرض للأمطار أو الرطوبة.

تحذير تحذير

من أجل منع وقوع الصدمة الكهربائية، لا تسحب عنه الغطاء. لا يوجد في الداخل أجزاء للاستخدام. التصليح يجب أن يقوم به الشخص المختص.

فترة تشغيل هذا الجهاز سبع سنوات من تاريخ التسليم إلى الزبون. عند انتهاء الفترة المحددة أعلاه ربما لا تعود صالحة للاستخدام تبعاً للمواصفات.

تحذيرات للوقاية

اقرأ هذه التعليمات قبل تشغيل الجهاز

- تجنب درجات الحرارة أو البرودة العالية والرطوبة والغبار.
- تجنب الاستخدام قريباً من حقل مغناطيسي (سيؤثر سلبياً على إنجاز الجهاز).
- حاذر عند مسح الغطاء بمادة متطايرة كالبنزين والكحول إلخ أو قطعة قماش معالجة بمواد كيماوية. ربما يؤدي ذلك إلى إتلاف سطح الغطاء أو تقشير الطلاء.
- استخدم هذا الجهاز فقط بوضع أفقي ولا تضع فوقه أي شيء ثقيل.
- حافظ على وضع الجهاز بعيداً عن أحواض الزهور وأنابيب الماء وحوض الغسيل، إذا سقط عليه أي مادة سائلة فقد يحدث تلف كبير للجهاز. في مثل هذه الحالة قم بعرضه على خبير فني متخصص.
- لا تحجز منطقة التهوية، ثقوب التهوية تمنع زيادة السخوزنة. وحتى المواد الخفيضة أو الناعمة كالورق أو القماش قد تسد ثقوب التهوية.
- **لا يوجد أجزاء للاستخدام من الداخل. من أجل الإصلاح والصيانة اعرضه على الفني المتخصص.**

مركز جدة الرئيسي للخدمات
ص. ب ٧٠٤ جدة ٢١٤٢١، المملكة العربية السعودية
هاتف: ٦٢٩-٢٩٢٩ (٠٢)

مركز جدة للخدمات السريعة
هاتف: ٣٨٨٨-٦٦٣-٠٢/تحويل ٣٤٠، ٣٤٣

مركز الرياض الفرعي للخدمات
هاتف: ٠١-٤٦١-٥٥٥٩

مركز الخبر الفرعي للخدمات
هاتف: ٠٣-٨٥٧-٢٦٢٩/٢٦٣٧