LG
Life's Good

MFL71688772
(2003-REV01)

www.lg.com

49UN74*

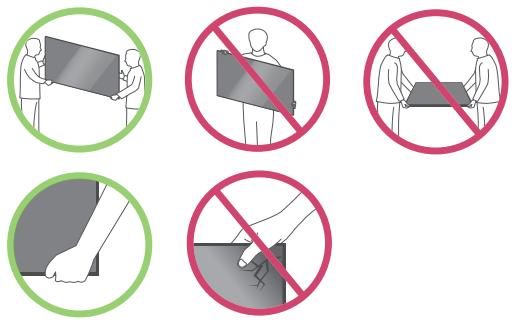

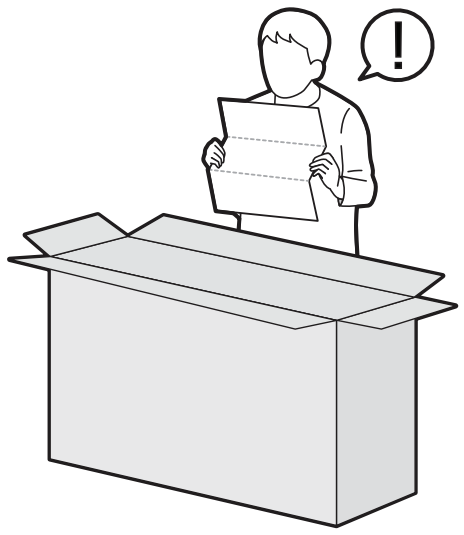

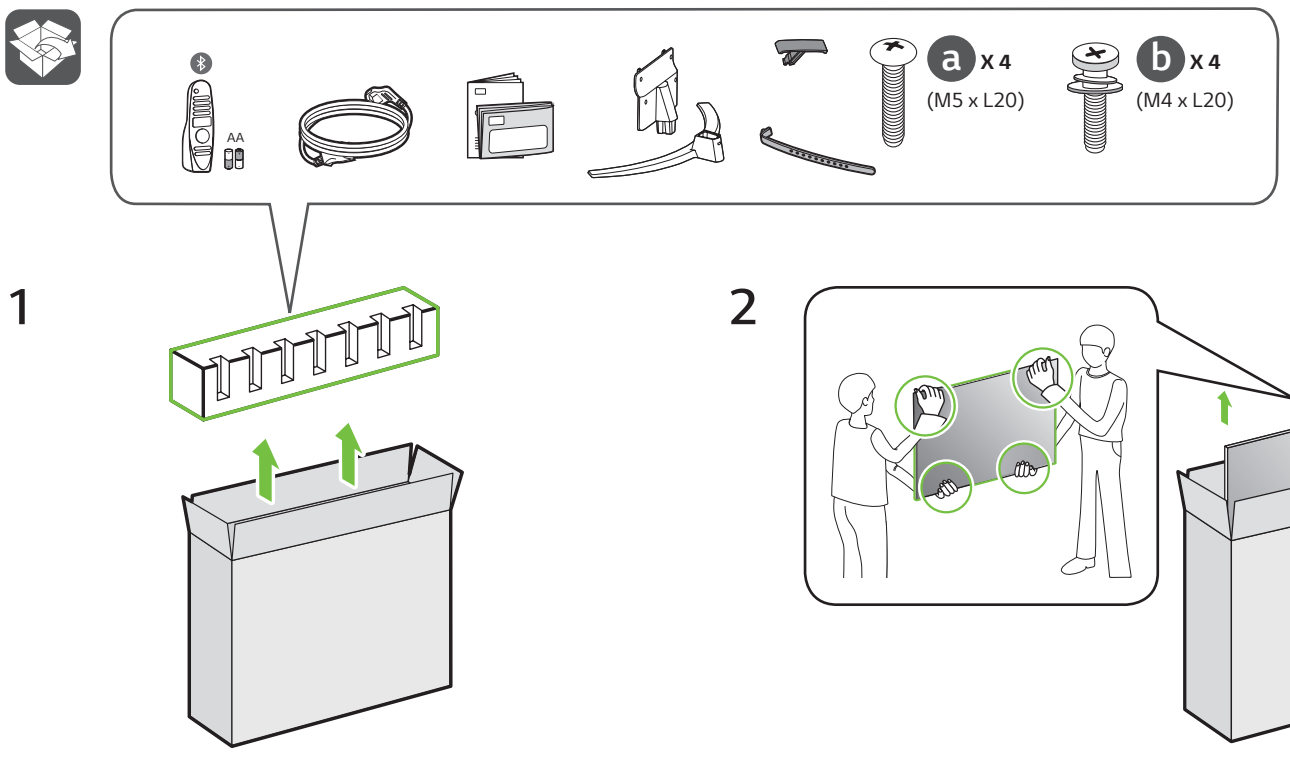

1

2

3

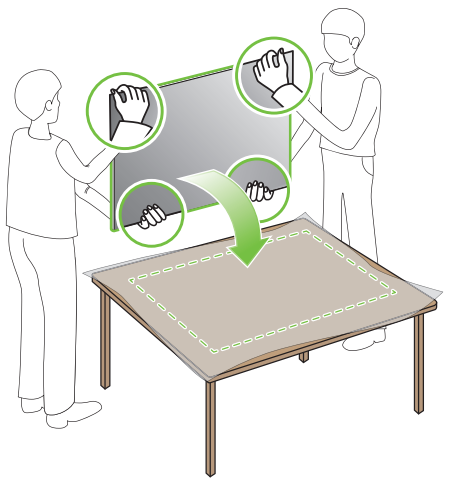

1

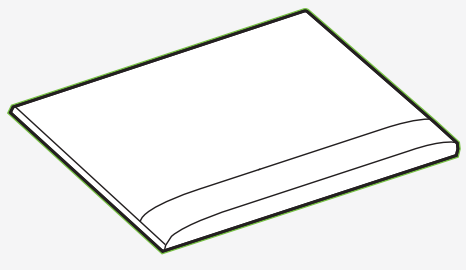

2

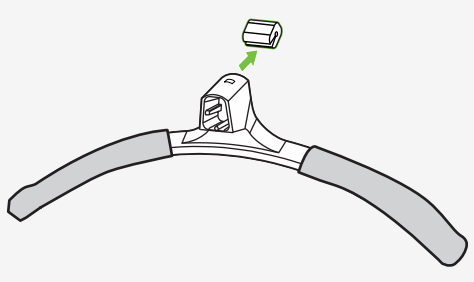

3

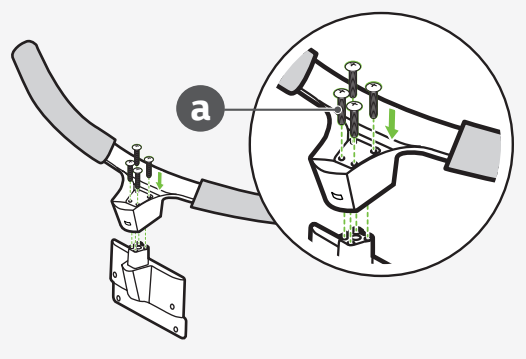

4

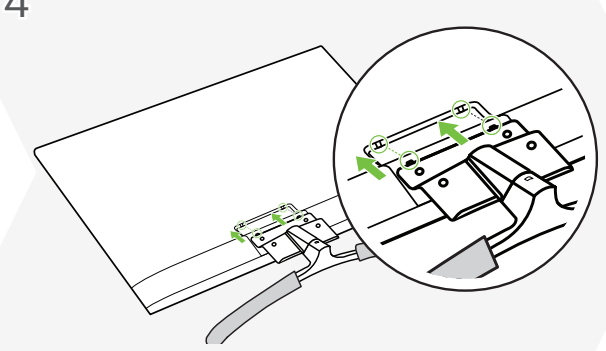

5

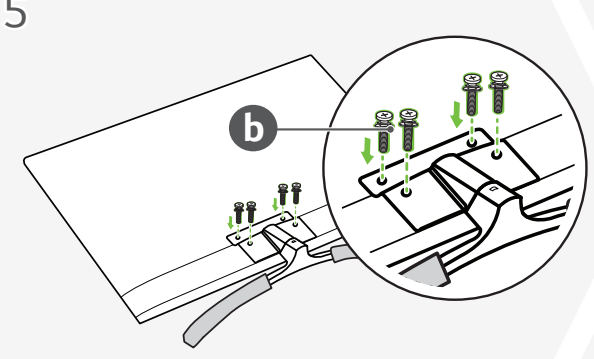

6

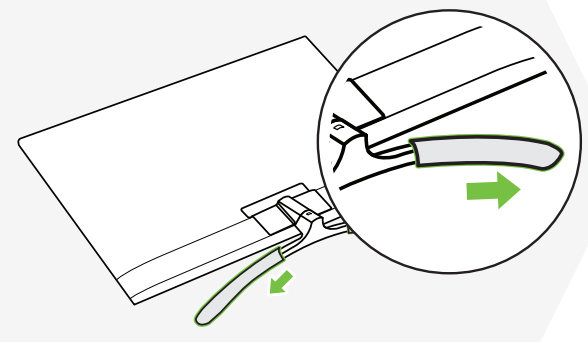

7

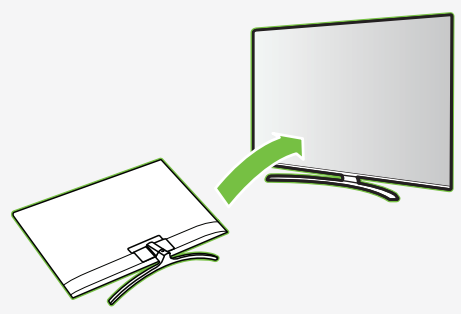

8

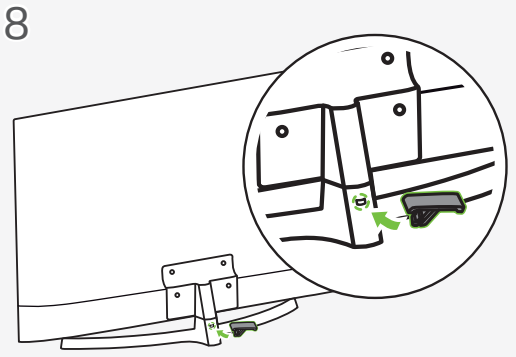

9

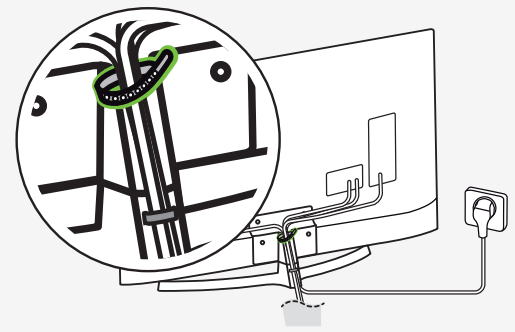

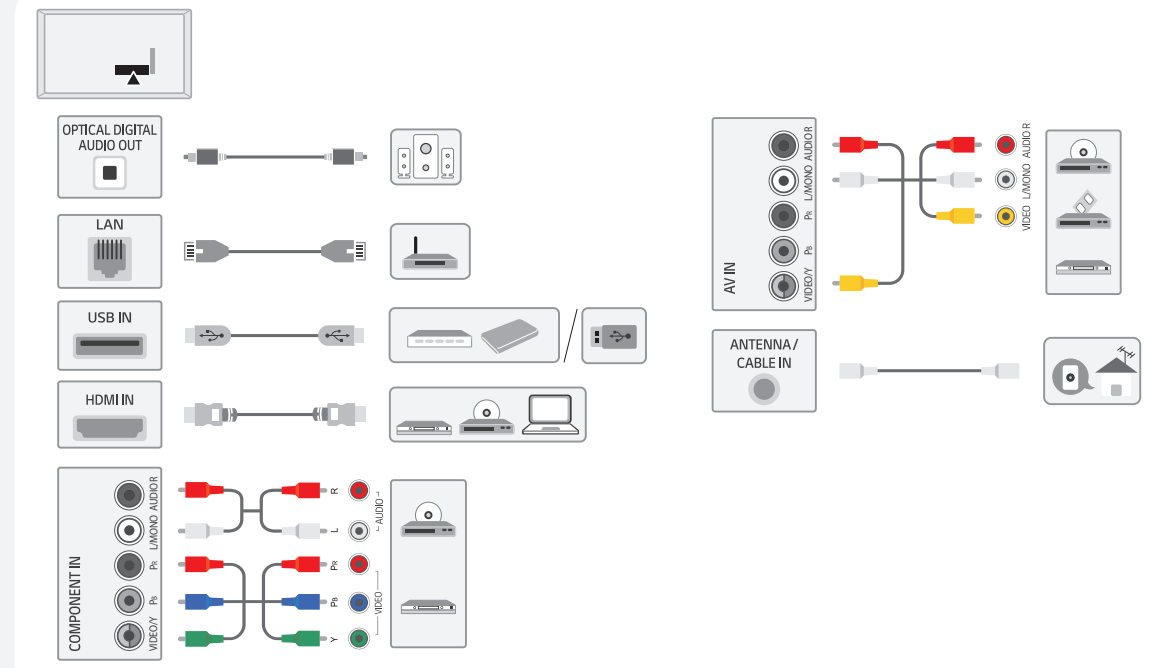

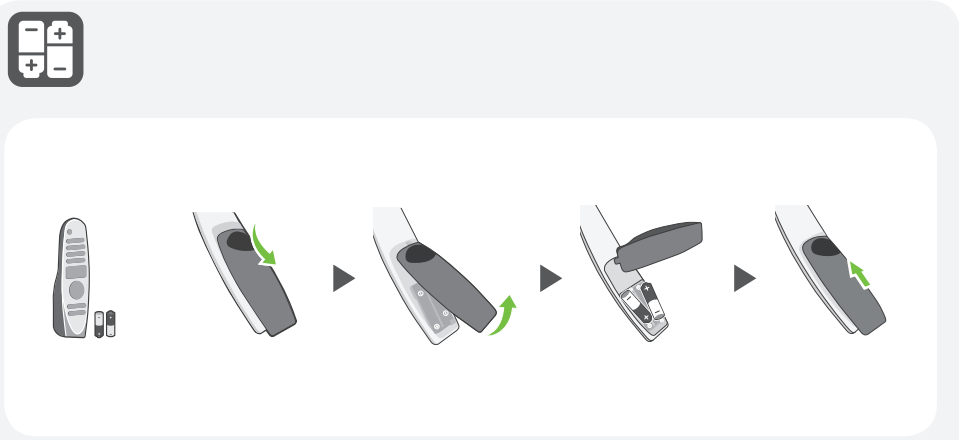



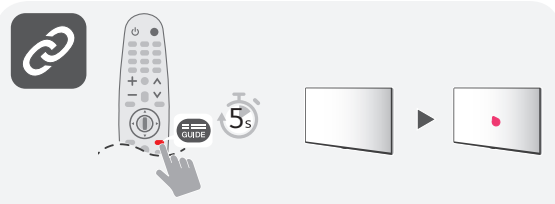



	寬 (毫米) / W (mm)	含底座 (毫米) / With stand (mm)		不含底座 (毫米) / Without stand (mm)		含底座 (公斤) / With stand (kg)	不含底座 (公斤) / Without stand (kg)
		深 / D	高 / H	深 / D	高 / H		
49UN7400PCA	1110	249	704	81.1	650	12.2	11.1
電源要求 / Power requirement					AC 100-240 V~ 50 / 60 Hz		

粵語 • 閱讀安全及參考資料。

English • Read **Safety and Reference**.

⊕ :視乎型號而定
Depending on model