ENGLISH
ESPAÑOL
PORTUGUÊS

OWNER'S MANUAL

AIR CONDITIONER

Please read this manual carefully before operating your set and retain it for future reference.

Wall Mounted
Original instruction

MFL05937601
Rev.00_101926

www.lg.com

Copyright © 2026 LG Electronics Inc. All Rights Reserved.

TABLE OF CONTENTS

3 SAFETY INSTRUCTIONS

8 PRIOR TO OPERATION

8 Preparing for operation
8 Usage
8 Cleaning and maintenance
8 Service

9 PRODUCT INTRODUCTION

9 Indoor Units

9 OPERATING INSTRUCTIONS

9 Auto Restart Function

10 MAINTENANCE AND SERVICE

10 Clean the air filter
11 Assemble the air filter
12 When the air conditioner is not going to be used for a long time
12 Operation Tips
13 Before you call for service...

14 SMART FUNCTIONS

14 Using LG ThinQ Application

Safety Instructions

The following safety guidelines are intended to prevent unforeseen risks or damage from unsafe or incorrect operation of the appliance. The guidelines are separated into 'WARNING' and 'CAUTION' as described below.

⚠ This symbol is displayed to indicate matters and operations that can cause risk.
Read the part with this symbol carefully and follow the instructions in order to avoid risk.

⚠ WARNING

This indicates that the failure to follow the instructions can cause serious injury or death.

⚠ CAUTION

This indicates that the failure to follow the instructions can cause the minor injury or damage to the product.

⚠ WARNING

Installation

- Do not use a defective or underrated circuit breaker. Use this appliance on a dedicated circuit.
  - There is risk of fire or electric shock.
- For electrical work, contact the dealer, seller, a qualified electrician, or an Authorized Service Center.
  - Do not disassemble or repair the product. There is risk of fire or electric shock.
- Always ground the product.
  - There is risk of fire or electric shock.
- Install the panel and the cover of control box securely.
  - There is risk of fire or electric shock.
- Always install a dedicated circuit and breaker.
  - Improper wiring or installation may cause fire or electric shock.

- Use the correctly rated breaker or fuse.
  - There is risk of fire or electric shock.
- Do not modify or extend the power cable.
  - There is risk of fire or electric shock.
- Do not install, remove, or re-install the unit by yourself (customer).
  - There is risk of fire, electric shock, explosion, or injury.
- Be cautious when unpacking and installing the product.
  - Sharp edges could cause injury. Be especially careful of the case edges and the fins on the condenser and evaporator.
- For installation, always contact the dealer or an Authorized Service Center.
  - There is risk of fire, electric shock, explosion, or injury.
- Do not install the product on a defective installation stand.
  - It may cause injury, accident, or damage to the product.
- Do not turn on the breaker or power under condition that front panel, cabinet, top cover, control box cover are removed or opened.
  - Otherwise, it may cause fire, electric shock, explosion or death.
- Be sure the installation area does not deteriorate with age.
  - If the base collapses, the air conditioner could fall with it, causing property damage, product failure, and personal injury.
- Use a vacuum pump or Inert (nitrogen) gas when doing leakage test or air purge. Do not compress air or Oxygen and Do not use Flammable gases. Otherwise, it may cause fire or explosion.
  - There is the risk of death, injury, fire or explosion.

Operation

- Take care to ensure that power cable could not be pulled out or damaged during operation.
  - There is risk of fire or electric shock.
- Do not place anything on the power cable.
  - There is risk of fire or electric shock.
- Do not touch(operate) the product with wet hands.
  - There is risk of fire or electrical shock.
- Do not place a heater or other appliances near the power cable.
  - There is risk of fire and electric shock.

- Do not allow water to run into electric parts.
  - It may cause There is risk of fire, failure of the product, or electric shock.
- Do not store or use flammable gas or combustibles near the product.
  - There is risk of fire or failure of product.
- Do not use the product in a tightly closed space for a long time.
  - Oxygen deficiency could occur.
- When flammable gas leaks, turn off the gas and open a window for ventilation before turn the product on.
  - Do not use the telephone or turn switches on or off. There is risk of explosion or fire
- If strange sounds, smell or smoke comes from product. Turn the breaker off or disconnect the power supply cable.
  - There is risk of electric shock or fire.
- Stop operation and close the window in storm or hurricane. If possible, remove the product from the window before the hurricane arrives.
  - There is risk of property damage, failure of product, or electric shock.
- Do not open the inlet grill of the product during operation. (Do not touch the electrostatic filter, if the unit is so equipped.)
  - There is risk of physical injury, electric shock, or product failure.
- When the product is soaked (flooded or submerged), contact an Authorized Service Center.
  - There is risk of fire or electric shock.
- Be cautious that water could not enter the product.
  - There is risk of fire, electric shock, or product damage.
- Ventilate the product from time to time when operating it together with a stove, etc.
  - There is risk of fire or electric shock.
- Turn the main power off when cleaning or maintaining the product.
  - There is risk of electric shock.
- Take care to ensure that nobody could step on or fall onto the outdoor unit.
  - This could result in personal injury and product damage.
- Do not let the air conditioner run for a long time when the humidity is very high and a door or a window is left open.
  - Moisture may condense and wet or damage furniture.

- Do not turn on the breaker or power under condition that front panel, cabinet, top cover, control box cover are removed or opened.
  - Otherwise, it may cause fire, electric shock, explosion or death.

⚠ CAUTION

Installation

- Always check for gas (refrigerant) leakage after installation or repair of product.
  - Low refrigerant levels may cause failure of product.
- Install the drain hose to ensure that water is drained away properly.
  - A bad connection may cause water leakage.
- Keep level even when installing the product.
  - To avoid vibration or water leakage.
- Use two or more people to lift and transport the product.
  - Avoid personal injury.
- If anyone other than a licensed professional installs, repairs, or alters LG Electronics air conditioning products, the warranty is voided.
  - All costs associated with repair are then the full responsibility of the owner.
- Do not install the unit in potentially explosive atmospheres.

Operation

- Do not expose the skin directly to cool air for long periods of time. (Don't sit in the draft.)
  - This could harm to your health.
- Do not use the product for special purposes, such as preserving foods, works of art, etc. It is a consumer air conditioner, not a precision refrigeration system.
  - There is risk of damage or loss of property.
- Do not block the inlet or outlet of air flow.
  - It may cause product failure.
- Use a soft cloth to clean. Do not use harsh detergents, solvents, etc.
  - There is risk of fire, electric shock, or damage to the plastic parts of the product.

- Do not touch the metal parts of the product when removing the air filter. They are very sharp!
  - There is risk of personal injury.
- Do not step on or put anything on the product. (outdoor units)
  - There is risk of personal injury and failure of product.
- Always insert the filter securely. Clean the filter every two weeks or more often if necessary.
  - A dirty filter reduces the efficiency of the air conditioner and could cause product malfunction or damage.
- Do not insert hands or other objects through the air inlet or outlet while the product is operated.
  - There are sharp and moving parts that could cause personal injury.
- Do not drink the water drained from the product.
  - It is not sanitary and could cause serious health issues.
- Use a firm stool or ladder when cleaning or maintaining the product.
  - Be careful and avoid personal injury.
- The user must carry out checks and cleaning of routine to avoid defective performance.
  - In a special situation, only service personnel can carry out repair work.
- This appliance is not intended for use by persons (including children) with reduced physical, sensory or mental capabilities, or lack of experience and knowledge unless they have been given supervision or instruction concerning use of the appliance by a person responsible for their safety.
  - Children be supervised to ensure that they do not play with the appliance.

Prior to Operation

Preparing for operation

1. Contact an installation specialist for installation.
2. Use a dedicated circuit.

Usage

1. Being exposed to direct airflow for an extended period of time could be hazardous to your health. Do not expose occupants, pets, or plants to direct airflow for extended periods of time.
2. Due to the possibility of oxygen deficiency, ventilate the room when used together with stoves or other heating devices.
3. Do not use this air conditioner for non-specified special purposes (e.g. preserving precision devices, food, pets, plants, and art objects). Such usage could damage the items.

Cleaning and maintenance

1. Do not touch the metal parts of the unit when removing the filter. Injuries can occur when handling sharp metal edges.
2. Do not use water to clean inside the air conditioner. Exposure to water can destroy the insulation, leading to possible electric shock.
3. When cleaning the unit, first make sure that the power and breaker are turned off. The fan rotates at a very high speed during operation. There is a possibility of injury if the unit's power is accidentally triggered on while cleaning inner parts of the unit.

Service

For repair and maintenance, contact your authorized service dealer.

ENGLISH

Product Introduction

Here is a brief introduction of the indoor units.

Indoor Units

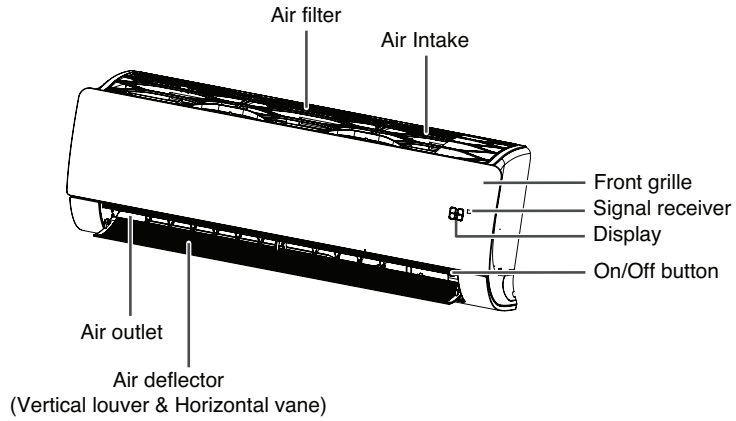

* The feature can be changed according to the type of model.

NOTE

The number of operation lamps and their locations may vary, depending on the model of the air conditioner.

Operating Instructions

Auto Restart Function

In case the power comes on again after a power failure, Auto Restarting Operation is the function to operate procedures automatically to the previous operating conditions.

Maintenance and Service

⚠ CAUTION



Before performing any maintenance, turn off the main power to the system.

Never use any of the followings:

- Water hotter than 40 °C.
  Could cause deformation and/or discoloration.
- Volatile substances.
  Could damage the surfaces of the air conditioner.

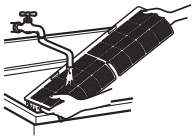

Air Filters

The air filters behind the front panel / grill should be checked and cleaned once in every 2 weeks or more often if necessary. To remove the filters see the self explanatory diagrams for each model type. Clean the filters with a vacuum cleaner or warm soapy water. If dirt is not easily removed, wash with a solution of detergent in luke warm water. Dry well in shade after washing and reinstall the filters back in place.

Clean the air filter

Clean the air filter once every 2 weeks or more if necessary.

1. Turn off the power and unplug the power cord.

2. Hold the knob of air filter, Lift it up slightly.

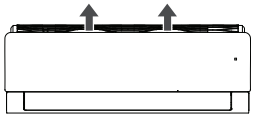

* The feature can be changed according to type of model.

3. Hold the knob of the air filter, lift it up slightly and remove it from the unit.

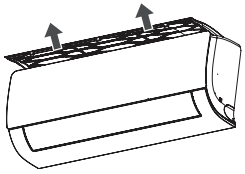

* The feature can be changed according to type of model.

4. Clean the filter with a vacuum cleaner or with warm water.
   - If dirt is difficult to remove, wash the filter in lukewarm water with detergent.

5. Dry the filter in the shade.

NOTE

The air filter can be broken when it is bended.

Assemble the air filter

Clean the air filter once every 2 weeks or more if necessary.

1. Turn off the power and unplug the power cord.

2. Insert the hooks of the air filter into the front grille.

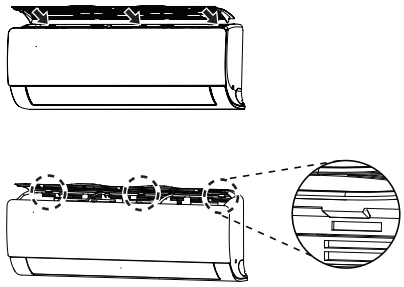

3. Push down hooks to assemble the air filter.

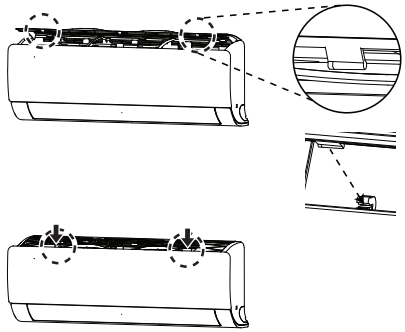

4. Check side of the front grille for the air filter assembled correctly.



NOTE

The air filter is not assembled correctly, Dust and other substance come into the indoor unit.
If look at the indoor unit from higher than it, can assemble the top filter easily.

When the air conditioner is not going to be used for a long time

When it is not going to be used for a long time.

1 **Operate the air conditioner at the following settings for 2 to 3 hours.**
- Type of operation: Fan operation mode.
- This will dry out the internal mechanisms.

2 **Turn off the breaker.**

⚠ CAUTION

Turn off the breaker when the air conditioner is not going to be used for a long time.

Dirt may collect and may cause a fire.

Helpful information

The air filters and your electric bill.
If the air filters become clogged with dust, the cooling capacity will drop, and 6 % of the electricity used to operate the air conditioner will be wasted.

When the air conditioner is to be used again.

1 **Clean the air filter and install it in the indoor unit.**

2 **Check that the air inlet and outlet of the indoor/outdoor unit are not blocked.**

3 **Check that the ground wire is connected correctly. It may be connect to the indoor unit side.**

Operation Tips

Do not overcool the room.

This is not good for the health and wastes electricity.

Keep blinds or curtains closed.

Do not let direct sunshine enter the room when the air conditioner is in operation.

Keep the room temperature uniform.

Adjust the vertical and horizontal airflow direction to ensure a uniform temperature in the room.

Make sure that the doors and windows are shut tight.

Avoid opening doors and windows as much as possible to keep the cool air in the room.

Clean the air filter regularly.

Blockages in the air filter reduce the airflow and lower cooling and dehumidifying effects. Clean at least once every two weeks.

Ventilate the room occasionally.

Since windows are kept closed, it is a good idea to open them and ventilate the room now and then.

Before you call for service...



Troubleshooting Tips! Save time and money!

Check the following points before requesting repairs or service.... If the malfunction persist, please contact your dealer.

The air conditioner does not operate.	The room has a peculiar odor.	It seems that condensation is leaking from the air conditioner.	Air conditioner does not operate for about 3 minutes when restart.
• Have you made a mistake in timer operation? • Has the fuse blown or has the circuit breaker been tripped?	• Check that this is not a damp smell exuded by the walls, carpet, furniture or cloth items in the room.	• Condensation occurs when the airflow from the air conditioner cools the warm room air.	• This is the protector of the mechanism. • Wait about three minutes and operation will begin.
Does not cool or heat effectively.	**The air conditioner operation is noisy.**	**Crack sound is heard.**	**Remote control display is faint, or no display at all.**
• Is the air filter dirty? See air filter cleaning instructions. • The room may have been very hot when the room air conditioner was first turned on. Allow time for it to cool down. • Has the temperature been set incorrectly? • Are the indoor unit's air inlet or outlet vents obstructed?	• For a noise that sounds like water flowing. -This is the sound of freon flowing inside the air conditioner unit. • For a noise that sounds like the compressed air releasing into atmosphere. -This is the sound of the dehumidifying water being processed inside the air conditioning unit.	• This sound is generated by the expansion/ constriction of the front panel, etc. due to changes of temperature.	• Are the batteries depleted? • Are the batteries inserted in the opposite (+) and (-) directions?

NOTE

WATER RESISTANT: The outdoor side of this appliance is WATER RESISTANT.
The indoor side is not water resistant and should not be exposed to excess water.

Smart Functions

Using LG ThinQ Application

Things to check before using LG ThinQ

• For appliances with the SmartThinQ or **ThinQ logo**

1. Check the distance between the appliance and the wireless router (Wi-Fi network).
   • If the distance between the appliance and the wireless router is too far, the signal strength becomes weak. It may take a long time to register or installation may fail.
2. Turn off the **Mobile data** or **Cellular Data** on your smartphone.
   • For iPhones, turn data off by going to **Settings** → **Cellular** → **Cellular Data**.

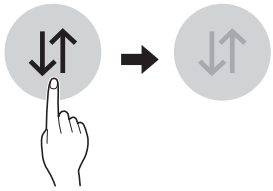

3. Connect your smartphone to the wireless router.

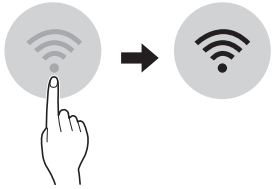

NOTE

- To verify the Wi-Fi connection, check that Wi-Fi icon on the control panel is lit.
- The appliance supports 2.4 GHz Wi-Fi networks only. To check your network frequency, contact your Internet service provider or refer to your wireless router manual.
- LG ThinQ is not responsible for any network connection problems or any faults, malfunctions, or errors caused by network connection.
- If the appliance is having trouble connecting to the Wi-Fi network, it may be too far from the router. Purchase a Wi-Fi repeater (range extender) to improve the Wi-Fi signal strength.
- The Wi-Fi connection may not connect or may be interrupted because of the home network environment.
- The network connection may not work properly depending on the Internet service provider.
- The surrounding wireless environment can make the wireless network service run slowly.
- The appliance cannot be registered due to problems with the wireless signal transmission. Unplug the appliance and wait about a minute before trying again.
- If the firewall on your wireless router is enabled, disable the firewall or add an exception to it.
- The wireless network name (SSID) should be a combination of English letters and numbers. (Do not use special characters.)
- Smartphone user interface (UI) may vary depending on the mobile operating system (OS) and the manufacturer.
- If the security protocol of the router is set to WEP, you may fail to set up the network. Please change it to other security protocols (WPA2 is recommended) and register the product again.

Installing LG ThinQ

Search for the LG ThinQ application from the Google Play Store or Apple App Store on a smart phone. Follow instructions to download and install the application.

NOTE

- If you choose the simple login to access the LG ThinQ application, you must go through the appliance registration process each time you change your smartphone or reinstall the application.

Product Registration

1. Run the LG ThinQ application on a smart phone.
2. Create an account and sign in.
3. Select **Register**.
4. Select **Air conditioner**.
5. Follow the instruction on the smart phone.

Wi-Fi Function

• For appliances with the or **ThinQ logo**

Communicate with the appliance from a smart phone using the convenient smart features.

Using the Application

1. Select the appliance in the application and connect it to a Wi-Fi network.
2. Select the menu on the upper right side to access settings and features.

Firmware Update

Keep the appliance performance updated.

Smart Diagnosis™

If you use the Smart Diagnosis function, you will be provided with the useful information such as a correct way of using the appliance based on the pattern of use.

Settings

Allows you to set various options on the appliance and in the application.

NOTE

- If you change your wireless router, your Internet service provider or your password after registering the appliance, please delete it from the LG ThinQ **Settings** → **Edit Product** and register again.
- The application is subject to change for appliance improvement purposes without notice to users.
- Functions may vary by model.

Open Source Software Notice Information

To obtain the source code that is contained in this product, under GPL, LGPL, MPL, and other open source licenses that have the obligation to disclose source code, and to access all referred license terms, copyright notices, please visit https://opensource.lge.com.

LG Electronics will also provide open source code to you for a charge covering the cost of performing such distribution upon email request to opensource@lge.com.

This offer is valid to anyone in receipt of this information for a period of three years after our last shipment of this product.

Smart Diagnosis™ Using a Smart Phone

• For appliances with the or logo
Use this function if you need an accurate diagnosis by an LG Electronics customer information centre when the appliance malfunctions or fails.
Smart Diagnosis™ can not be activated unless the appliance is connected to power. If the appliance is unable to turn on, then troubleshooting must be done without using Smart Diagnosis™.

1. Open the LG ThinQ application on the smart phone.
2. Select the air conditioner in dashboard.
3. Press Start Smart Diagnosis button.
4. Follow the instructions on the smart phone.

NOTE

- The Smart Diagnosis™ function depends on the local call quality.
- If the Smart Diagnosis™ data transfer is poor due to poor call quality, you may not receive the best Smart Diagnosis™ service.
- Be sure to keep ambient noise to a minimum or the phone may not correctly receive the buzzer beeps from the indoor unit.

Specifications

Model	Max. Current
ARNU05GSJA4	0.25
ARNU05GSJR4	0.25
ARNU07GSJA4	0.25
ARNU07GSJR4	0.25
ARNU09GSJA4	0.25
ARNU09GSJR4	0.25
ARNU12GSJA4	0.25
ARNU12GSJR4	0.25
ARNU15GSJA4	0.25
ARNU15GSJR4	0.25
ARNU18GSKA4	0.52
ARNU18GSKR4	0.52
ARNU24GSKA4	0.52
ARNU24GSKR4	0.52

Frequency / Voltage

- Argentina : 50 Hz 220-240 V~
- Mexico : 60 Hz 220 V~

ESPAÑOL

MANUAL DEL PROPIETARIO

AIRE ACONDICIONADO

Lea este manual detenidamente antes de utilizar el aparato y guárdelo como referencia para el futuro.

MONTADO EN LA PARED

Traducción de las instrucciones originales

www.lg.com

Copyright © 2026 LG Electronics Inc. Todos los derechos reservados.

ÍNDICE

3 INSTRUCCIONES DE SEGURIDAD

8 ANTES DEL FUNCIONAMIENTO

8 Preparación para el funcionamiento
8 Utilización
8 Limpieza y mantenimiento
8 Servicio Técnico

9 PRESENTACIÓN DEL PRODUCTO

9 Unidades interiores

9 INSTRUCCIONES DE MANEJO

9 Función de reinicio automático

10 MANTENIMIENTO Y SERVICIO

10 Limpie el filtro de aire
11 Monte el filtro del aire
12 Cuando no vaya a utilizar el aire acondicionado durante un tiempo prolongado
12 Consejos para la utilización
13 Antes de llamar al servicio de reparaciones...

14 FUNCIONES SMART

14 Aspectos que comprobar antes de usar LG ThinQ

Instrucciones de Seguridad

Las siguientes pautas de seguridad sirven para evitar daños o riesgos imprevistos generados por una operación incorrecta del producto. Las directrices se dividen entre "ADVERTENCIA" y "PRECAUCIÓN", tal como se describe a continuación.

ESPAÑOL

⚠ Este símbolo se muestra para indicar cuestiones y funcionamientos que pueden resultar riesgosos. Lea la sección con este símbolo atentamente y siga las instrucciones para evitar riesgos.

⚠ ADVERTENCIA

Esto indica que el incumplimiento de las instrucciones puede provocar lesiones graves o la muerte.

⚠ PRECAUCIÓN

Esto indica que el incumplimiento de las instrucciones puede provocar lesiones leves o daño al producto.

⚠ ADVERTENCIA

Instalación

- No utilice un interruptor automático defectuoso o de valor nominal inferior al correspondiente. Utilice un circuito específico para este aparato.
  - Existe riesgo de incendio o descarga eléctrica.
- Para trabajos eléctricos, póngase en contacto con el distribuidor, vendedor, técnico cualificado o centro de asistencia técnica autorizado.
  - No desmonte ni repare el aparato. Existe riesgo de incendio o descarga eléctrica.
- Realice siempre la conexión del aparato a tierra.
  - Existe riesgo de incendio o descarga eléctrica.
- Instale correctamente el panel y la cubierta de la caja de control.
  - Existe riesgo de incendio o descarga eléctrica.
- Instale siempre un circuito y un interruptor específico.
  - Un cableado o instalación inadecuados pueden provocar un incendio o una descarga eléctrica.

- Utilice el interruptor o fusible de valor nominal adecuado.
  - Existe riesgo de incendio o descarga eléctrica.
- No modifique ni extienda el cable de alimentación.
  - Existe riesgo de incendio o descarga eléctrica.
- No instale, retire ni vuelva a instalar la unidad por sí mismo (cliente).
  - Existe riesgo de incendio, descarga eléctrica, explosión o lesiones.
- Tenga cuidado al desembalar e instalar el aparato.
  - Los bordes afilados podrían provocar lesiones. Tenga especial cuidado con los bordes de la caja y las aletas del condensador y evaporador.
- Para la instalación, póngase en contacto siempre con su vendedor o centro de asistencia técnica autorizado.
  - Existe riesgo de incendio, descarga eléctrica, explosión o lesiones.
- No instale el aparato en una superficie de instalación insegura.
  - Podría causar lesiones, accidentes o daños en el aparato.
- No encienda el disyuntor ni la alimentación en caso de que el panel frontal, el gabinete, la cubierta superior o la cubierta de la caja de control se hayan extraído o abierto.
  - De lo contrario, podría producirse un incendio, una descarga eléctrica, una explosión o incluso la muerte.
- Asegúrese de que el soporte de instalación no se deteriora con el tiempo.
  - Si el soporte cae, el aire acondicionado también puede caer, causando daños materiales, avería del aparato y lesiones personales.
- Utilice una bomba al vacío o gas inerte (nitrógeno) cuando proceda a pruebas de escape o purga de aire. No comprima ni el aire ni el oxígeno, ni utilice gases inflamables. En caso contrario, podría causar un incendio o una explosión.
  - Existe riesgo de muerte, lesión, incendio o explosión.

Operación

- Asegúrese de que el cable de alimentación no pueda estirarse o dañarse durante el funcionamiento.
  - Existe riesgo de incendio o descarga eléctrica.
- No coloque nada sobre el cable de alimentación.
  - Existe riesgo de incendio o descarga eléctrica.
- No toque (ni maneje) el aparato con las manos mojadas.
  - Existe riesgo de incendio o descarga eléctrica.
- No coloque una estufa ni otros aparatos cerca del cable de alimentación.
  - Existe riesgo de incendio y descarga eléctrica.
- No permita que entre agua en las piezas elèctricas.
  - Existe riesgo de incendio, avería del aparato o descarga eléctrica.

- No almacene ni utilice gas inflamable o combustibles cerca del aparato.
  - Existe riesgo de incendio o avería del aparato.
- No utilice el aparato en un espacio cerrado durante un periodo prolongado de tiempo.
  - Podría producirse una falta de oxígeno.
- Si hay fugas de gas, apague el gas y abra una ventana para ventilar antes de encender el aparato.
  - No utilice el teléfono ni encienda o apague los interruptores. Existe riesgo de explosión o incendio.
- Si oye algún ruido extraño, huele o ve salir humo del aparato. Desconecte el interruptor automático o desconecte el cable de alimentación.
  - Existe riesgo de incendio o descarga eléctrica.
- Detenga el funcionamiento y cierre la ventana en caso de tormenta o huracán. Si es posible, retire el aparato de la ventana antes de que llegue el huracán.
  - Existe riesgo de daños materiales, avería del aparato o descarga eléctrica.
- No abra la parrilla de entrada del aparato mientras está en funcionamiento. (No toque el filtro electrostático, si la unidad dispone del mismo).
  - Existe riesgo de lesiones personales, descarga eléctrica o avería del aparato.
- Si el aparato se moja (inundado o sumergido), póngase en contacto con un centro de asistencia técnica autorizado.
  - Existe riesgo de incendio o descarga eléctrica.
- Tenga cuidado de que no entre agua en el aparato.
  - Existe riesgo de incendio, descarga eléctrica o daños en el aparato.
- Ventile el aparato de vez en cuando si lo utiliza junto con una estufa, etc.
  - Existe riesgo de incendio o descarga eléctrica.
- Desconecte la alimentación principal al limpiar o realizar el mantenimiento del aparato.
  - Existe riesgo de descarga eléctrica.
- Asegúrese de que nadie se siente o apoye sobre la unidad exterior.
  - Podrían producirse lesiones
- No deje funcionando el aire acondicionado durante mucho tiempo cuando la humedad sea muy alta y haya una puerta o ventana abierta.
  - Podría condensarse la humedad y mojar o dañar el mobiliario. personales y daños en el aparato.
- No encienda el disyuntor ni la alimentación en caso de que el panel frontal, el gabinete, la cubierta superior o la cubierta de la caja de control se hayan extraído o abierto.
  - De lo contrario, podría producirse un incendio, una descarga eléctrica, una explosión o incluso la muerte.

⚠ PRECAUCIÓN

Instalación

- Compruebe siempre las fugas de gas (refrigerante) después de la instalación o reparación del aparato.
  - Niveles bajos de refrigerante pueden producir una avería del aparato.
- Instale la manguera de drenaje para asegurarse de que el agua se drena correctamente.
  - Una mala conexión puede causar fugas de agua.
- Instale el aparato bien nivelado.
  - Para evitar las vibraciones o fugas de agua.
- Levante y transporte el aparato entre dos o más personas.
  - Evite lesiones personales.
- Si una persona que no sea un profesional autorizado instala, repara o modifica los productos de acondicionamiento de aire LG, la garantía quedará anulada.
  - Todos los costes asociados a reparaciones serán, por tanto, responsabilidad total del propietario.
- No instale la unidad en atmósferas potencialmente explosivas.

Operación

- No se exponga directamente al aire frío durante largos periodos de tiempo. (No se siente en la corriente de aire).
  - Podría ser perjudicial para su salud.
- No utilice este aparato para fines específicos, como la conservación de alimentos, obras de arte, etc. Se trata de un aire acondicionado de consumo, no de un sistema de refrigeración de precisión.
  - Existe riesgo de daños o pérdidas materiales.
- No bloquee la entrada ni la salida del flujo de aire.
  - Podría causar una avería en el aparato.
- Utilice un paño suave para limpiar. No utilice detergentes abrasivos, disolventes, etc.
  - Existe riesgo de incendio, descarga eléctrica o daños en las partes de plástico del aparato.
- No toque las partes de metal del aparato al sacar el filtro del aire. ¡Son muy afiladas!
  - Existe riesgo de lesiones personales.
- No se suba ni coloque nada sobre el aparato. (unidades exteriores)
  - Existe riesgo de lesiones personales y avería del aparato.

- Inserte siempre el filtro correctamente. Limpie el filtro cada dos semanas o más a menudo, si fuera necesario.
  - Un filtro sucio reduce la eficacia del aire acondicionado y puede producir un funcionamiento defectuoso o daños.
- No introduzca las manos u otros objetos en la entrada o salida del aire acondicionado mientras el aparato esté en funcionamiento.
  - Hay partes afiladas y móviles que podrían producir lesiones personales.
- No beba el agua que drena el aparato.
  - No es potable y podría causar graves problemas en la salud.
- Utilice un taburete o escalera firme cuando limpie o realice el mantenimiento del aparato.
  - Tenga cuidado y evite lesiones personales.
- El usuario debe llevar a cabo comprobaciones y limpieza de rutina para evitar un rendimiento defectuoso.
  - En una situación especial, sólo personal de servicio puede llevar a cabo los trabajos de reparación.
- Este aparato no debe ser utilizado por personas (incluidos ninos) cuyas capacidades fisicas, sensoriales o mentales esten disminuidas o que carezcan de la experiencia y conocimientos suficientes para manejarlo, a menos que cuenten con las instrucciones o la supervision de la persona responsable de su seguridad.
  - No deje desatendidos a los niños pequeños cuando estén jugando con el aparato.

Antes del Funcionamiento

Preparación para el funcionamiento

1. Para la instalación del aparato, póngase en contacto con un especialista.
2. Utilice un circuito específico.

Utilización

1. Quedar expuesto al flujo directo del aire durante un prolongado espacio de tiempo puede resultar perjudicial para su salud. Las personas (así como animales o plantas) no deben quedar expuestas a ese flujo directo durante mucho tiempo.
2. Debido a la posibilidad de que se produzca una escasez de oxígeno, ventile la habitación cuando se utilice el aparato al mismo tiempo que estufas u otros aparatos de calefacción.
3. No utilice este acondicionador de aire para otros fines distintos a los especificados (por ejemplo, para el mantenimiento de dispositivos de precisión, para conservar alimentos, para animales o plantas y objetos de arte). Tales usos podrían ser perjudiciales para todos ellos.

Limpieza y mantenimiento

1. Cuando desmonte el filtro, no toque las partes metálicas de la unidad. Cuando se manipulan cantos metálicos afilados se pueden provocar heridas.
2. No utilice agua para limpiar el interior del acondicionador de aire. La exposición al agua puede destruir el aislamiento, lo que podría provocar descargas eléctricas.
3. Cuando limpie la unidad, asegúrese primero de que el aparato y el interruptor automático están desconectados. El ventilador gira a velocidades muy altas durante el funcionamiento. Existe la posibilidad de provocar lesiones si se pone en marcha la unidad accidentalmente mientras se están limpiando las partes internas de la unidad.

Servicio Técnico

Para trabajos de reparación y mantenimiento, póngase en contacto con su concesionario del servicio técnico autorizado.

Solo Para República Dominicana



Eliminación de su viejo electrodoméstico

1. El símbolo del contenedor de basura tachado con un aspa indica que la recogida separada de aparatos eléctricos y electrónicos (AEE) debe realizarse de manera separada.
2. Los productos eléctricos antiguos pueden contener sustancias peligrosas de modo que la correcta eliminación del antiguo aparato ayudará a evitar posibles consecuencias negativas para el medio ambiente y para la salud humana. El antiguo aparato puede contener piezas reutilizables que podrían utilizarse para reparar otros productos y otros materiales valiosos que pueden reciclarse para conservar los recursos limitados.
3. Puedes llevar tu aparato a cualquiera de los centros autorizados de recoleccion de residuos electricos y electronicos. Si deseas conocer una lista actualizada de los paises que cuentan con este servicio, visite la pagina https://www.lg.com/global/take-back-recycling-global-network-south-america

Presentación del producto

A continuación encontrará una breve presentación de las unidades de interior.

Unidades interiores

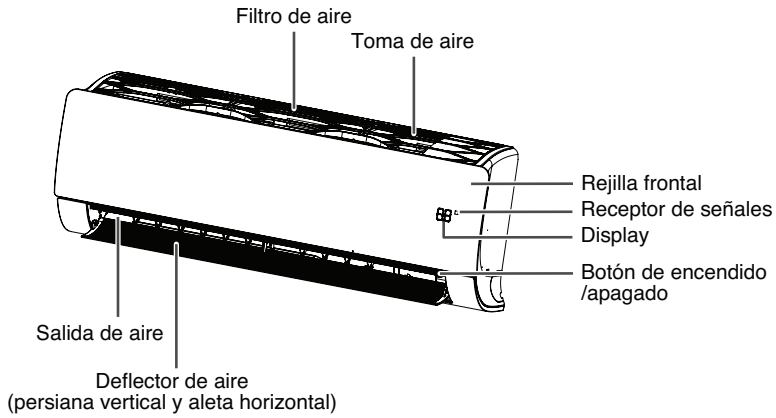

* La característica se puede cambiar según el tipo de modelo.

NOTA

El número de luces de funcionamiento y su ubicación puede variar, dependiendo del modelo del aparato de aire acondicionado.

Instrucciones de manejo

Función de reinicio automático

Si tras un apagón de electricidad el suministro eléctrico se restablece, la función de reinicio automático configura de forma automática los parámetros de funcionamiento establecidos previamente.

Mantenimiento y servicio

⚠ PRECAUCIÓN



Antes de efectuar cualquier operación de mantenimiento, apague el interruptor principal del sistema.
No utilice nunca los siguientes elementos:
- Agua caliente por encima de los 40 °C. Podría causar la deformación y/o decoloración de la unidad.
- Sustancias volátiles. Podrían dañar la superficie del aire acondicionado.

Filtros de aire

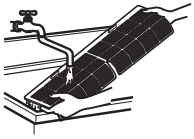

Los filtros de aire tras el panel/rejilla frontal deberán revisarse y limpiarse una vez cada 2 semanas o más a menudo si es necesario. Consulte los diagramas auto-explicativos para cada tipo de modelo a fin de saber cómo retirar los filtros. Limpie los filtros con una aspiradora o con agua templada y jabonosa. Si la suciedad aún resulta notable, lave el producto con una solución de detergente y agua templada. Déjelos secar a la sombra y vuelva a instalar los filtros en su lugar, una vez secos.

Limpie el filtro de aire

Limpie el filtro de aire una vez cada dos semanas o más, si es necesario.

1. Apague el suministro eléctrico y desconecte el cable de alimentación.

2. Sujete la pestaña del filtro de aire, levántela ligeramente.

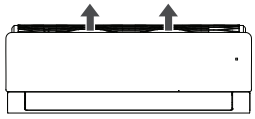

* La función puede cambiar según el tipo de modelo.

3. Sujete la pestaña del filtro de aire, levántela ligeramente y retírela de la unidad.

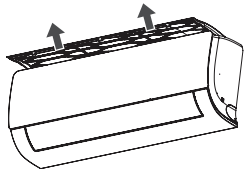

* La función puede cambiar según el tipo de modelo.

4. Limpie el filtro con un aspirador o con agua templada.
   - Si tiene dificultad para eliminar la suciedad, lave el filtro en agua templada con detergente.

5. Seque el filtro a la sombra.

NOTA

El filtro de aire puede romperse si se dobla.

Monte el filtro del aire

Limpie el filtro de aire una vez cada dos semanas o más, si es necesario.

1. Apague el suministro eléctrico y desconecte el cable de alimentación.

2. Inserte los ganchos del filtro de aire en la rejilla frontal.

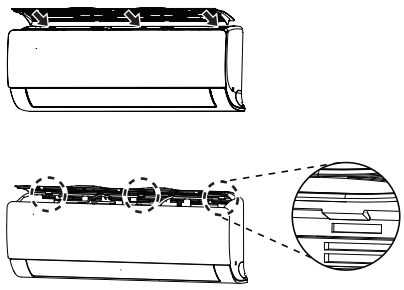

3. Presione los ganchos hacia abajo para montar el filtro de aire.

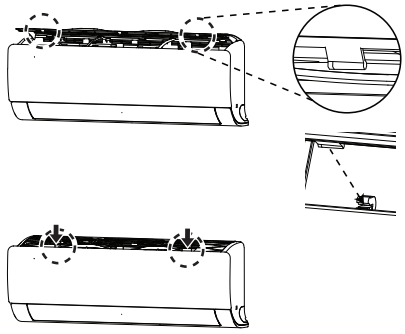

4. Compruebe el correcto montaje del filtro de aire en el lado de la rejilla frontal.



NOTA

Si el filtro de aire no se monta correctamente, puede entrar polvo u otras sustancias en la unidad interior.
Si se sitúa en una posición más alta que la unidad interior, podrá montar el filtro superior fácilmente.

Cuando no vaya a utilizar el aire acondicionado durante un tiempo prolongado

Cuando no vaya a ser utilizado durante un tiempo prolongado.

1 **Ponga en marcha el aire acondicionado con la configuración siguiente durante 2 o 3 horas.**
- Tipo de funcionamiento: Modo de funcionamiento del ventilador.
- Esto ayudará a secar los mecanismos internos.

2 **Desconecte el disyuntor.**

⚠ PRECAUCIÓN

Desactive el disyuntor cuando no vaya a utilizar el aire acondicionado durante un tiempo prolongado.

Podría ensuciarse y provocar un incendio.

Información de utilidad

Los filtros de aire y su factura de electricidad. Si los filtros del aire se atascan con el polvo, la capacidad de refrigeración disminuirá y el 6 % de la electricidad utilizada por el aire acondicionado se desperdiciará.

Cuando vaya a utilizar de nuevo el aire acondicionado.

1 **Limpie el filtro de aire y colóquelo en la unidad interior.**

2 **Compruebe que la entrada y salida de aire de la unidad interior / exterior no están obstruidas.**

3 **Compruebe que el cable de tierra está conectado correctamente. Puede que esté conectado al lado de la unidad interior.**

Consejos para la utilización

No sobreenfríe la habitación.

Esto no es bueno para la salud y desperdicia electricidad.

Mantenga cerradas las persianas y cortinas.

No deje que entre luz solar directamente en la habitación cuando el aire acondicionado esté funcionando.

Mantenga uniforme la temperatura ambiente.

Ajuste la dirección de la corriente de aire vertical y horizontal para garantizar una temperatura uniforme en la habitación.

Asegúrese de cerrar bien las puertas y ventanas.

Evite, en la medida de lo posible, que haya puertas y ventanas abiertas para mantener el aire frío en la habitación.

Limpie regularmente el filtro de aire.

La obstrucción del filtro de aire disminuye la corriente de aire y los efectos de la refrigeración y deshumidificación. Límpielos al menos una vez cada dos semanas.

Ventile la habitación de vez en cuando.

Dado que las ventanas están cerradas, es conveniente abrirlas y ventilar la habitación de vez en cuando.

Antes de llamar al servicio de reparaciones...



Consejos para la localización de fallos! ¡Ahorre tiempo y dinero!

Compruebe lo siguiente antes de llamar al servicio de reparaciones... Si el fallo persiste, póngase en contacto con su distribuidor.

El aire acondicionado no funciona	La habitación tiene un olor peculiar.	Parece que hay una fuga de condensación del aire acondicionado.	El aire acondicionado no funciona durante los 3 minutos siguientes a su puesta en marcha.
• ¿Ha cometido algún error en el uso del temporizador? • ¿Se ha fundido el fusible o ha alterado el disyuntor del circuito?	• Compruebe que las paredes, alfombras, muebles o ropa de la habitación no huelen a humedad.	• La condensación se produce cuando la corriente de aire del aire acondicionado enfría el aire caliente de la habitación.	• Se trata del protector del mecanismo. • Espere unos tres minutos y se pondrá en marcha.
No enfría o calienta correctamente.	**El aire acondicionado funciona con mucho ruido.**	**Se oye un chasquido.**	**El visualizador del mando a distancia no se ve apenas o en absoluto.**
• ¿Está el filtro sucio? Lea las instrucciones para la limpieza del filtro. • Puede que la habitación estuviera muy caliente cuando encendió la primera vez el aire acondicionado. Deje algún tiempo para que se enfríe. • ¿Ha establecido correctamente la temperatura? • ¿Están obstruidos los respiraderos de entrada y salida de aire de la unidad interior?	• Un ruido semejante al agua corriendo. -Este es el sonido del freón que fluye dentro de la unidad de aire acondicionado. • Un ruido semejante al del aire comprimido expulsado a la atmósfera. -Este es el sonido del agua durante la deshumidificación que se efectúa dentro de la unidad de aire acondicionado.	• Este sonido se produce por la expansión / restricción del panel delantero, etc., motivada por los cambios de temperatura.	• ¿Tiene pocas pilas? • ¿Están las pilas colocadas con los polos (+) y (-) en la dirección opuesta?

NOTA

RESISTENTE AL AGUA: El lado exterior de este aparato es RESISTENTE AL AGUA.
El lado interior no es resistente al agua y no deberá ser expuesto a un exceso de agua.

Funciones Smart

Aspectos que comprobar antes de usar LG ThinQ

Aspectos que comprobar antes de usar LG ThinQ

• Para dispositivos con el logotipo o **ThinQ**

1. Compruebe la distancia entre el electrodoméstico y el router inalámbrico (red Wi-Fi).
   • Si hay demasiada distancia entre el electrodoméstico y el router inalámbrico, la intensidad de la señal se reducirá. Es posible que el registro tarde mucho tiempo en realizarse o que la instalación no se lleve a cabo correctamente.
2. Desactive los **Datos móviles** en el smartphone.
   • En el caso de los iPhone, desactive los datos en **Ajustes** → **Datos móviles** → **Datos móviles**.

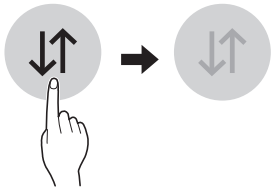

3. Conecte el smartphone al router inalámbrico.

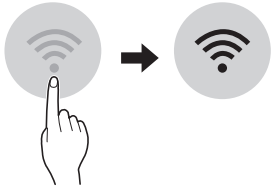

NOTA

- Para verificar la conexión **Wi-Fi**, compruebe queel icono Wi-Fi del panel de control estéiluminado.
- El dispositivo solo es compatible con redes Wi-Fide 2,4 GHz. Para comprobar la frecuencia de red,póngase en contacto con su proveedor deservicios de Internet o consulte el manual delrouter inalámbrico.
- LG ThinQ no se hace responsable deningún problema o fallo de conexión a la red, malfuncionamiento o errores causados por laconexión de red.
- Si el aparato tiene algún problema paraconectarse a la red Wi-Fi, es posible que seaporque está demasiado lejos del router. Adquieraun repetidor Wi-Fi (un ampliador de alcanceinalámbrico) para incrementar la señal Wi-Fi.
- Es posible que la conexión Wi-Fi no seestablezca o se vea interrumpida debido alentorno de la red doméstica.
- La conexión de red podría no funcionarcorrectamente con algunos proveedores deservicios de Internet.
- El entorno inalámbrico circundante puede hacerque el servicio de red inalámbrica tenga unfuncionamiento muy lento.
- El electrodoméstico no puede registrarse debidoa problemas en la transmisión de la señalinalámbrica. Desenchufe el electrodoméstico yespere aproximadamente un minuto para volver aintentarlo.
- Si el firewall del router inalámbrico está activado,desactive el firewall o añada una excepción.
- El nombre de la red inalámbrica (SSID) debe seruna combinación de letras del alfabeto inglés ynúmeros (no utilice caracteres especiales).
- La interfaz de usuario (UI) del smartphone puedevariar en función del sistema operativo (SO) móvily el fabricante.
- Si el protocolo de seguridad del router estáestablecido en WEP, puede ser imposibleconfigurar la red. Cambie el protocolo deseguridad a otro distinto (se recomienda WPA2) yregistre el producto de nuevo.

Instalación de LG ThinQ

Busque la aplicación LG ThinQ en Google Play Store & Apple App Store en un smartphone.

Siga las instrucciones para descargar e instalar la aplicación.

NOTA

- Si selecciona el inicio de sesión sencillo para acceder a la aplicación LG ThinQ, deberá realizar el proceso de registro del electrodoméstico cada vez que cambie el smartphone o vuelva a instalar la aplicación.

Registro de producto

1. Ejecute la aplicación **LG ThinQ** en un teléfono inteligente.
2. Cree una cuenta e inicie sesión.
3. Seleccione **Registro**.
4. Seleccione **Acondicionador de aire**.
5. Siga las instrucciones en el teléfono inteligente.

Función Wi-Fi

• Para dispositivos con el logotipo SmartThinQ o **ThinQ**

Comuníquese con el aparato desde un teléfono inteligente utilizando las cómodas funciones inteligentes.

Uso de la aplicación

1. Seleccione el electrodoméstico en la aplicación y conéctelo a una red Wi-Fi.
2. Seleccione el menú de la parte superior derecha para acceder a los ajustes y características.

Actualización de firmware

Actualice el sistema para mejorar el rendimiento del electrodoméstico.

Smart Diagnosis™

Si utiliza la función Smart Diagnosis, se le proporcionará información útil, como una forma correcta de utilizar el aparato basada en el patrón de uso.

Ajustes

Le permite ajustar diversas opciones en el aparato y en la aplicación.

NOTA

- Si cambia de router inalámbrico, proveedor de servicios de Internet o contraseña después de registrar el electrodoméstico, elimínelo de LG ThinQ en **Ajustes** → **Editar producto** y realice de nuevo el registro.
- El aparato podría verse modificado para realizar mejoras en él sin previo aviso a los usuarios.
- Las funciones pueden variar según el modelo.

Información del aviso de software de código abierto

Para obtener el código fuente bajo GPL, LGPL, MPL y otras licencias de fuentes abiertas que tengan las obligaciones de revelar un código fuente, que esté contenido en este producto, y para acceder a todos los términos sobre licencia referidos, así como a los avisos sobre copyright, por favor, visite https://opensource.lge.com.

LG Electronics también le proporcionará código abierto por un importe que cubre los gastos de su distribución previa solicitud por correo electrónico a opensource@lge.com.

Esta oferta es válida para cualquier persona en posesión de esta información durante un periodo de tres años después del último envío de este producto.

Smart Diagnosis™ usando un teléfono inteligente

• Para dispositivos con el logotipo  o 

Utilice esta función si necesita un diagnóstico preciso de un centro de información al cliente de LG Electronics cuando el aparato no funcione o lo haga incorrectamente.

Smart Diagnosis™ no se puede activar a menos que el aparato esté conectado a la alimentación. Si el aparato no puede encenderse, entonces la solución de problemas debe hacerse sin el uso de Smart Diagnosis™.

1. Abra la aplicación LG ThinQ en el teléfono inteligente.
2. Seleccione el acondicionador de aire en el panel de control.
3. Pulse el botón Iniciar diagnóstico inteligente.
4. Siga las instrucciones que aparecen en el teléfono inteligente.

NOTA

- La función de Smart Diagnosis™ depende de la calidad local de las llamadas.
- Si la transferencia de datos para Smart Diagnosis™ es defectuosa debido a una mala calidad de la llamada, puede que no reciba el mejor servicio posible de Smart Diagnosis™.
- Asegúrese de mantener bajo el sonido ambiente o el teléfono no podrá recibir correctamente los pitidos de la unidad interior.
- La operación de este equipo está sujeta a las siguientes dos condiciones:
  (1) es posible que este equipo o dispositivo no cause interferencia perjudicial y (2) este equipo o dispositivo debe aceptar cualquier interferencia, incluyendo la que pueda causar su operación no deseada.

Especificaciones

Modelo	MÁX. Corriente
ARNU05GSJA4	0,25
ARNU05GSJR4	0,25
ARNU07GSJA4	0,25
ARNU07GSJR4	0,25
ARNU09GSJA4	0,25
ARNU09GSJR4	0,25
ARNU12GSJA4	0,25
ARNU12GSJR4	0,25
ARNU15GSJA4	0,25
ARNU15GSJR4	0,25
ARNU18GSKA4	0,52
ARNU18GSKR4	0,52
ARNU24GSKA4	0,52
ARNU24GSKR4	0,52

Frecuencia / voltaje

• Argentina : 50 Hz 220-240 V~

• Mexico : 60 Hz 220 V~

PORTUGUÊS

MANUAL DO PROPRIETÁRIO

AR CONDICIONADO

Por favor leia este manual cuidadosamente antes de usar o seu aparelho e guarde-o para futura referência.

MONTAGEM NA PAREDE

Tradução da instrução original

www.lg.com

Copyright © 2026 LG Electronics Inc. Todos os direitos reservados.

ÍNDICE

3 INSTRUÇÕES DE SEGURANÇA

8 ANTES DE UTILIZAR

8 Preparar para a utilização
8 Utilização
8 Limpeza e manutenção
8 Assistência

9 INTRODUÇÃO AO PRODUTO

9 Unidades Internas

9 INSTRUÇÕES DE UTILIZAÇÃO

9 Função de Reinício Automático

10 MANUTENÇÃO E ASSISTÊNCIA

10 Limpar o filtro de ar
11 Instale o filtro de ar
12 Se não pretender utilizar o ar condicionado durante um longo período de tempo
12 Conselhos de Utilização
13 Antes de contactar a assistência…

14 FUNÇÕES SMART

14 Usar a aplicação LG ThinQ

Instruções de Segurança

As seguintes diretrizes de segurança se destinam a prevenir danos ou riscos inesperados provenientes da utilização incorreta ou insegura do produto. As diretrizes estão divididas em "AVISO" e "CUIDADO", conforme descrito abaixo.

⚠ Este símbolo é exibido para indicar problemas e utilizações que podem apresentar riscos. Leia atentamente a parte com este símbolo e siga as instruções para evitar riscos.

⚠ AVISO

Indica que o não cumprimento das instruções pode provocar lesões graves ou a morte.

⚠ CUIDADO

Indica que o não cumprimento das instruções pode provocar lesões menores ou danos ao produto.

⚠ AVISO

Instalação

- Não use um disjuntor de circuito defeituoso ou com capacidade insuficiente. Use este aparelho com um circuito dedicado.
  - Existe risco de incêndio ou choque eléctrico.
- Para trabalhos de electricidade, contacte o vendedor, o revendedor, um electricista qualificado ou um Centro de Assistência Autorizada.
  - Não desmonte ou repare o produto. Existe risco de incêndio ou choque eléctrico.
- Ligue sempre o produto à terra.
  - Existe risco de incêndio ou choque eléctrico.
- Instale de forma segura o painel e a tampa da caixa de controlo.
  - Existe risco de incêndio ou choque eléctrico.
- Instale sempre um circuito dedicado e um disjuntor.
  - Uma cablagem ou instalação incorrecta podem causar incêndios ou choques eléctricos.

- Use um disjuntor ou fusível com a classificação correcta.
  - Existe risco de incêndio ou choque eléctrico.
- Não modifique ou aumente o cabo eléctrico.
  - Existe risco de choque eléctrico.
- Não instale, retire ou reinstale a unidade por si próprio (cliente).
  - Existe risco de incêndio, choque eléctrico, explosão ou danos.
- Tenha cuidado ao desembalar e instalar o produto.
  - As extremidades afiadas podem causar danos. Tenha cuidado especialmente com as arestas da caixa, e com as aletas do condensador e do evaporador.
- Para a instalação, contacte sempre o vendedor ou um Centro de Assistência Autorizado.
  - Existe risco de incêndio, choque eléctrico, explosão ou danos.
- Não instale o produto num suporte de instalação defeituoso.
  - Tal pode causar lesões, acidentes ou danos no produto.
- Não ligue o disjuntor ou a energia nas casos em que o painel frontal, o armário eléctrico, a tampa superior ou a tampa da caixa de controlo tenham sido removidas ou estejam abertas.
  - Caso contrário, poderá ocorrer incêndio, choque eléctrico, explosão ou morte.
- Certifique-se de que a área de instalação não se deteriora com o passar dos anos.
  - Se a base abater, o ar condicionado pode cair com a mesma, causando danos materiais, a avaria do produto ou lesões pessoais.
- Usar bomba de vácuo ou gás inerte (azoto) quando fizer teste de fugas ou purga por ar. Não comprimir o ar ou oxigénio e não usar gases inflamáveis. Caso contrário, pode causar incêndio ou explosão.
  - Existe risco de morte, lesões, incêndio ou explosão.
- Não instale a unidade em atmosferas potencialmente explosivas.

Funcionamento

- Certifique-se de que o cabo eléctrico não pode ser puxado ou danificado durante a operação.
  - Existe risco de incêndio ou choque eléctrico.
- Não coloque nada sobre o cabo eléctrico.
  - Existe risco de incêndio ou choque eléctrico.
- Não toque (comande) o produto com as mãos molhadas.
  - Existe risco de incêndio ou choque eléctrico.

- Não coloque um aquecedor ou outros aparelhos perto do cabo eléctrico.
  - Existe risco de incêndio e choque eléctrico.
- Não deixe entrar água nas partes eléctricas.
  - Existe risco de incêndio, avaria do produto ou choque eléctrico.
- Não armazene nem use gases inflamáveis ou combustíveis perto do produto.
  - Existe risco de incêndio ou avaria do produto.
- Não use o produto num espaço confinado durante um longo período de tempo.
  - Pode ocorrer falta de oxigénio.
- Se derramar gás inflamável, desligue o gás e abra uma janela para ventilação antes de ligar o produto.
  - Não use o telefone, nem ligue ou desligue interruptores. Existe risco de explosão ou incêndio.
- Se forem emitidos sons estranhos, ou se sair fumo pelo produto. Desligue o disjuntor ou desligue o cabo de alimentação eléctrica.
  - Existe risco de choque eléctrico ou incêndio.
- Pare a operação e feche a janela em caso de tempestade ou furacão. Se possível, retire o produto da janela antes de chegar o furacão.
  - Existe risco de danos materiais, avaria do produto ou choque eléctrico.
- Não abra a grelha de entrada do produto durante a operação. (Não toque no filtro electrostático, se a unidade estiver equipada com este.)
  - Existe risco de lesão física, choque eléctrico ou avaria do produto.
- Se o produto ficar mergulhado (inundado ou submerso), contacte um Centro de Assistência Autorizado.
  - Existe risco de incêndio ou choque eléctrico.
- Tenha cuidado para que não entre água no aparelho.
  - Existe risco de incêndio, choque eléctrico ou danos no produto.
- Ventile regularmente a divisão com o produto, se o utilizar juntamente com um fogão, etc.
  - Existe risco de incêndio ou choque eléctrico.
- Desligue a corrente antes de limpar ou efectuar manutenção no produto.
  - Existe risco de choque eléctrico.
- Certifique-se de que ninguém pode andar ou cair sobre a unidade exterior.
  - Tal pode resultar em lesões e danos no produto.
- Não deixe o ar condicionado funcionar durante muito tempo, se a humidade for muito elevada e se uma porta ou janela estiver aberta.
  - A humidade pode condensar e molhar ou danificar os móveis.
- Não ligue o disjuntor ou a energia nas casos em que o painel frontal, o armário eléctrico, a tampa superior ou a tampa da caixa de controlo tenham sido removidas ou estejam abertas.
  - Caso contrário, poderá ocorrer incêndio, choque eléctrico, explosão ou morte.

⚠ CUIDADO

Instalação

- Inspeccione as fugas de gás (refrigerante) após a instalação ou reparação do produto.
  - Os baixos níveis de refrigerante podem causar a avaria do produto.
- Instale a mangueira de drenagem para garantir que a água é devidamente drenada para fora.
  - Uma ligação incorrecta pode causar o derramamento de água.
- Mantenha o nível mesmo ao instalar o produto.
  - Para evitar vibrações ou fugas de água.
- O produto deve ser levantado e transportado por duas ou mais pessoas.
  - Evite lesões pessoais.
- Se alguém que não um profissional autorizado instalar, reparar ou alterar os produtos de ar condicionado da LG Electronics, a garantia é anulada.
  - Todos os custos associados com a reparação são, então, responsabilidade total do proprietário.
- Não instale a unidade em atmosferas potencialmente explosivas.

Funcionamento

- Não exponha a pele directamente ao ar frio durante longos períodos de tempo. (Não se sente na tiragem.)
  - Tal pode prejudicar a sua saúde.
- Não use o produto para finalidades especiais, como para conservar alimentos, obras de arte, etc. Este é um aparelho de ar condicionado, e não um sistema de refrigeração de precisão.
  - Existe risco de danos ou perda de propriedade.
- Não bloqueie a entrada ou a saída do fluxo de ar.
  - Tal pode causar a avaria do produto.
- Use um pano macio para o limpar. Não use detergentes agressivos, solventes, etc.
  - Existe risco de incêndio, choque eléctrico ou danos nas partes de plástico do produto.
- Não toque nas peças metálicas do produto ao remover o filtro de ar. São muito afiadas!
  - Existe risco de lesões pessoais.
- Não ande nem coloque objectos por cima do produto.(unidades externas)
  - Existe risco de lesões pessoais e de avaria do produto.

- Insira sempre o filtro correctamente. Limpe o filtro a cada duas semanas ou mais frequentemente, se necessário
  - Um filtro sujo reduz a eficiência do ar condicionado e pode causar o mau funcionamento ou a avaria do produto.
- Não introduza as mãos ou outros objectos através das entradas ou saídas de ar, enquanto o produto estiver em funcionamento.
  - Existem peças afiadas e em movimento que podem causar lesões.
- Não beba a água drenada do produto.
  - Esta água não é pura e pode causar graves problemas para a saúde.
- Use um banco ou uma escada firme ao limpar ou efectuar a manutenção produto.
  - Tenha cuidado e evite lesões.
- O usuário deve realizar verificações e limpeza de rotina para evitar desempenho defeituoso.
  - Em uma situação especial, apenas o pessoal de serviço pode realizar trabalhos de reparação.
- Este aparelho nao se destina a uso por pessoas (incluindo criancas) com capacidades fisicas, sensoriais ou mentais reduzidas ou com falta de experiencia e conhecimento, a menos que tenham recebido supervisao ou instrucoes relativas a utilizacao do aparelho por uma pessoa responsavel pela sua seguranca.
  - As crianças devem ser supervisionadas para garantir que não brincam com o aparelho.

Antes de utilizar

Preparar para a utilização

1. Contacte um especialista em instalações para a instalação.
2. Use um circuito dedicado.

Utilização

1. A exposição ao fluxo de ar directo durante um longo período de tempo pode ser prejudicial à sua saúde. Não exponha os ocupantes, animais ou plantas ao fluxo de ar directo durante longos períodos de tempo.
2. Devido à possibilidade de falhas de oxigénio, ventile a divisão quando utilizar juntamente com fogões ou outros dispositivos de aquecimento.
3. Não use este ar condicionado para fins especiais não especificados (por ex., para preservar dispositivos de precisão, alimentos, animais, plantas e objectos de arte).Essa utilização pode danificar os itens.

Limpeza e manutenção

1. Não toque nas peças metálicas da unidade ao remover o filtro. Podem ocorrer danos ao tocar em extremidades de metal afiadas.
2. Não use água para limpar o interior do ar condicionado. A exposição à água pode destruir o isolamento, causando possíveis choques eléctricos.
3. Ao limpar a unidade, primeiro certifique-se de que a corrente e o disjuntor estão desligados. A ventoinha roda a uma velocidade muito elevada durante a operação. Existe a possibilidade de lesões, se a corrente da unidade for acidentalmente activada ao limpar partes interiores da unidade.

Assistência

Para reparações e manutenção, contacte o seu representante de assistência autorizado.

Introdução ao Produto

Esta é uma breve introdução às unidades internas.

Unidades Internas

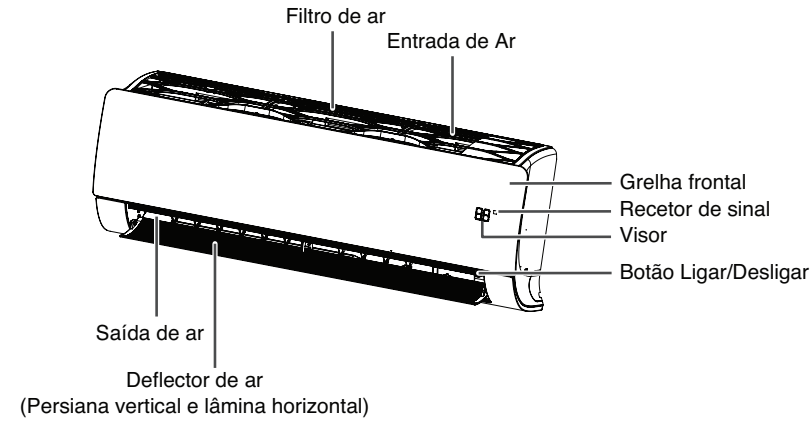

* A característica pode ser alterada de acordo com o tipo de modelo.

OBSERVAÇÃO

O número de lâmpadas de funcionamento e a sua localização pode variar, dependendo do modelo de ar condicionado.

Instruções de utilização

Função de Reinício Automático

Quando a corrente voltar a ser fornecida depois de uma falha, a Operação de Reinício Automático opera automaticamente os procedimentos nas condições de funcionamento anteriores.

Manutenção e Assistência

⚠ CUIDADO



Antes de efectuar qualquer manutenção, desligue a alimentação eléctrica do sistema.

Nunca use o seguinte:

- Água com temperatura superior a 40 °C.
  Pode causar deformação e/ou descoloração.
- Substâncias voláteis.
  Pode danificar as superfícies do ar condicionado.

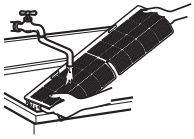

Filtros de Ar

Os filtros de ar atrás do painel frontal / grelha devem ser verificados e limpos uma vez a cada 2 semanas ou com mais frequência, se necessário. Para retirar os filtros, consulte os diagramas de esclarecimento para cada tipo de modelo. Limpe os filtros com um aspirador ou água quente saponificada. Se a sujidade não sair facilmente, lave com uma solução de detergente em água morna. Seque bem à sombra depois de lavar e volte a colocar os filtros no lugar.

Limpar o filtro de ar

Limpe o filtro de a cada 2 semanas ou mais frequentemente, se necessário.

1. Desligue a alimentação e desconecte o cabo de alimentação da tomada.
2. Segure no botão do filtro de ar. Levante-o ligeiramente.

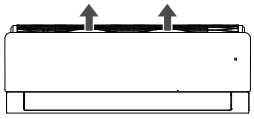

* Esta funcionalidade pode variar consoante o tipo de modelo.

3. Segure no botão do filtro de ar, levante-o ligeiramente e remova-o da unidade.

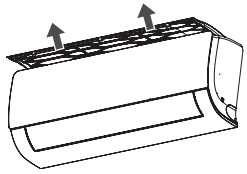

* Esta funcionalidade pode variar consoante o tipo de modelo.

4. Limpe o filtro com um aspirador ou com água morna.
   - Se a sujidade é difícil de remover, lave o filtro em água morna com detergente.
5. Deve secar o filtro à sombra.

OBSERVAÇÃO

O filtro de ar pode partir se for dobrado.

Instale o filtro de ar

Limpe o filtro de a cada 2 semanas ou mais frequentemente, se necessário.

1. Desligue a alimentação e desconecte o cabo de alimentação da tomada.

2. Insira os ganchos do filtro de ar na grelha frontal.

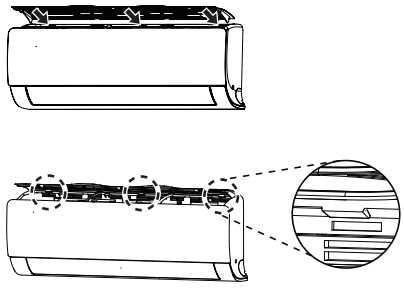

3. Faça pressão sobre os ganchos para instalar o filtro de ar.

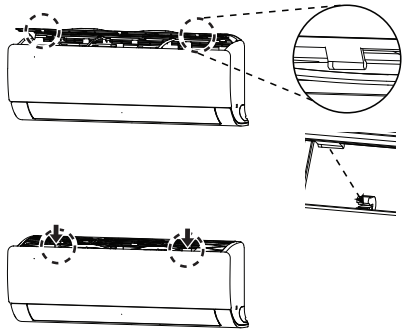

4. Verifique a lateral da grelha frontal para o filtro de ar ser montado corretamente



OBSERVAÇÃO

O filtro de ar não está instalado corretamente. Existe pó e outras substâncias que entraram para o interior da unidade de interior.
Uma observação da unidade interior, vista de cima, permite uma montagem mais fácil do filtro superior.

Se não pretender utilizar o ar condicionado durante um longo período de tempo

Se não pretender utilizar durante um longo período de tempo.

1 **Opere o ar condicionado com as definições seguintes durante 2 a 3 horas.**
- Tipo de operação: Modo de operação da ventoinha.
- Isto secará os mecanismos internos.

2 **Desligue o disjuntor.**

⚠ CUIDADO

Desligue o disjuntor se não pretender utilizar o ar condicionado durante um longo período de tempo.
A sujidade pode acumular-se e causar um incêndio.

Informações Úteis

Os filtros de ar e a sua conta de electricidade.
Se os filtros de ar ficarem obstruídos com pó, a capacidade de refrigeração é reduzida e 6 % da electricidade utilizada para accionar o ar condicionador será desperdiçada.

Quando pretender utilizar novamente o ar condicionado.

1 **Limpe o filtro de ar e instale-o na unidade interna.**

2 **Verifique se as entradas e as saídas de ar das unidades interna/externa não estão bloqueadas.**

3 **Verifique se o fio terra está correctamente ligado.**
Este pode ser ligado do lado da unidade interna.

Conselhos de Utilização

Não arrefeça demasiado a divisão.

Não é bom para a sua saúde e desperdiça electricidade.

Mantenha as persianas ou cortinas fechadas.

Não deixe entrar luz solar directa na divisão quando o ar condicionado estiver em funcionamento.

Mantenha a temperatura ambiente uniforme.

Ajuste a direcção de fluxo de ar vertical e horizontal para garantir uma temperatura uniforme na divisão.

Certifique-se de que as portas e as janelas estão bem fechadas.

Evite abrir as portas e as janelas tanto quanto possível para manter o ar fresco na divisão.

Limpe regularmente o filtro de ar.

Um filtro de ar obstruído reduz o fluxo de ar, e diminui os efeitos de refrigeração e desumidificação. Limpe, pelo menos, uma vez a cada duas semanas.

Ventile ocasionalmente a divisão.

Como as janelas são mantidas fechadas, é uma boa ideia abri-las e ventilar a divisão regularmente.

Antes de contactar a assistência...

Conselhos para Resolução de Problemas! Poupe tempo e dinheiro!

Verifique os seguintes pontos antes de solicitar uma reparação ou assistência....
Se o problema persistir, por favor contacte o seu revendedor.

O ar condicionado não funciona.	A divisão apresenta um odor peculiar.	Parece que a condensação está a derramar do ar condicionado.	O ar condicionado não funciona durante 3 minutos quando é reiniciado.
• Enganou-se ao programar a temporização? • O fusível queimou ou o disjuntor de circuito foi activado?	• Verifique se é libertado um odor a humidade das paredes, da alcatifa, dos móveis ou de objectos húmidos existentes na divisão.	• A condensação ocorre quando o fluxo de ar do ar condicionado arrefece o ar quente da divisão.	• Trata-se da protecção do mecanismo. • Aguarde cerca de três minutos até a operação começar.
Não refrigera nem aquece com eficácia.	**O ar condicionado funciona de forma ruidosa.**	**É escutado um som de estalido.**	**O visor do controlo remoto aparece apagado ou pouco visível.**
• O filtro de ar está sujo? Ver instruções de limpeza do filtro de ar. • A divisão estava muito quente quando o ar condicionado foi ligado. for it to cool down. Aguarde algum tempo até arrefecer. • A temperatura foi definida incorrectamente? • As aberturas de entrada e saída de ar da unidade interna estão obstruídas?	• Para um ruído semelhante a água a fluir. -Trata-se do som do refrigerante a fluir no interior da unidade de ar condicionado. • Para um ruído semelhante a ar comprimido libertado para a atmosfera. -Trata-se do som da água de desumidificação a ser processada no interior da unidade de ar condicionado.	• Este som é gerado pela expansão/contracção do painel frontal, etc., devido a mudanças de temperatura.	• As pilhas estão gastas? • As pilhas estão inseridas nas direcções opostas (+) e (-)?

OBSERVAÇÃO

RESISTÊNCIA À ÁGUA: O lado exterior deste aparelho é RESISTENTE À ÁGUA.
O lado interior não é resistente à água e não deve ser exposto a excesso de água.

Funções Smart

Usar a aplicação LG ThinQ

Aspetos a verificar antes de utilizar LG ThinQ

• Para aparelhos com o logótipo SmartThinQ ou **ThinQ**

1. Verifique a distância entre o aparelho e o router sem fios (rede Wi-Fi).
   • Se a distância entre o aparelho e o router sem fios for demasiado grande, a força do sinal fica fraca. Pode demorar muito tempo a registar-se ou a instalação pode falhar.
2. Desative os **Dados móveis** no seu smartphone.
   • Para iPhone, desative os dados acedendo a **Definições** → **Dados móveis** → **Dados móveis**.

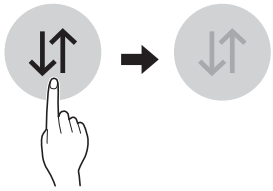

3. Ligue o seu smartphone à rede sem fios.

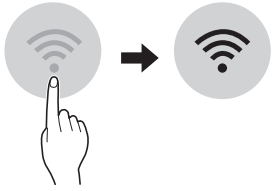

OBSERVAÇÃO

• Para verificar a ligação **Wi-Fi**, certifique-se de que o ícone Wi-Fi no painel de controlo está aceso.
• O aparelho apenas suporta redes Wi-Fi a 2,4 GHz. Para verificar a frequência da rede, contacte o seu fornecedor de serviço de Internet ou consulte o manual do router sem fios.
• LG ThinQ não é responsável por quaisquer problemas de ligação de rede ou quaisquer avarias ou erros causados pela ligação de rede.
• Se o aparelho tiver dificuldades em ligar à rede Wi-Fi, pode estar demasiado longe do router. Compre um repetidor Wi-Fi (extensor de alcance) para melhorar a força do sinal Wi-Fi.
• A ligação Wi-Fi pode não ligar ou pode ser interrompida devido ao ambiente de rede doméstico.
• A ligação de rede pode não funcionar corretamente dependendo do prestador de serviços de internet.
• O ambiente sem fios envolvente pode fazer com que o serviço de rede sem fios funciona de forma lenta.
• O aparelho não pode ser registado devido a problemas com a transmissão do sinal sem fios. Desligue o aparelho e aguarde um minuto antes de tentar novamente.
• Se a firewall no router sem fios estiver ativada, desative a firewall ou adicione uma exceção.
• O nome da rede sem fios (SSID) deve ser uma combinação de letras e números do idioma Inglês. (Não use caracteres especiais)
• A interface de utilizador (UI) do smartphone pode variar consoante o sistema operativo (OS) e o fabricante.
• Se o protocolo de segurança do router for definido para WEP, pode não conseguir configurar a rede. Altere para outros protocolos de segurança (é recomendado WPA2) e registe novamente o produto.

Instalar a LG ThinQ

Procure a aplicação LG ThinQ na Google Play Store & Apple App Store num smartphone.

Siga as instruções para transferir e instalar a aplicação.

OBSERVAÇÃO

- Se escolher o início de sessão simples para aceder à aplicação LG ThinQ, tem de efetuar o processo de registo do aparelho sempre que mudar de smartphone ou reinstalar a aplicação.

Registo do produto

1. Execute a aplicação **LG ThinQ** num smartphone.
2. Crie uma conta e inicie sessão.
3. Selecionar **Registar**.
4. Selecionar **Ar condicionado**.
5. Siga as instruções no smartphone.

Função Wi-Fi

• Para aparelhos com o logótipo ou **ThinQ**

Comunique com o aparelho a partir de um smartphone utilizando as funcionalidades inteligentes adequadas.

Utilizar a aplicação

1. Selecione o aparelho na aplicação e ligue-o a uma rede Wi-Fi.
2. Selecione o menu no canto superior direito para aceder às definições e funcionalidades.

Atualização de firmware

Mantenha o desempenho do aparelho atualizado.

Smart Diagnosis™

Se utilizar a função Smart Diagnosis, obterá informações úteis, tais como a forma correta de utilizar o equipamento com base no padrão de utilização.

Definições

Permite definir várias opções no aparelho e na aplicação.

OBSERVAÇÃO

- Se mudar de router sem fios, fornecedor de serviço de Internet ou de palavra-passe após registar o aparelho, elimine-a de LG ThinQ **Definições** → **Editar produto** e volte a registar.
- A aplicação está sujeita a alterações para fins de melhoramento do aparelho sem aviso prévio.
- As funcionalidades podem variar consoante o modelo.

PORTUGUÊS

Nota de informação sobre software de código aberto

Para obter o código fonte sob GPL, LGPL, MPL e outras licenças de código aberto que têm a obrigação de divulgar o código fonte que está contido neste produto, e para aceder a todos os termos de licença referidos e avisos de direitos de autor, visite https://opensource.lge.com.

A LG Electronics também pode fornecer-lhe o código fonte aberto mediante o pagamento de uma taxa que cobre o custo de realização de tal distribuição, a pedido por e-mail para opensource@lge.com.

Esta oferta é válida para qualquer pessoa que receba esta informação durante um período de três anos após o nosso último envio deste produto.

Smart Diagnosis™ com umsmartphone

• Para aparelhos com o logótipo ou
Se o equipamento avariar ou falhar, utilize esta função caso necessite de um diagnóstico preciso por parte do centro de apoio ao cliente da LG Electronics.
O Smart Diagnosis™ não pode ser utilizado se o equipamento não estiver ligado à rede elétrica. Se o equipamento não ligar, a resolução de problemas terá de ser realizada sem utilizar o Smart Diagnosis™.

1. Abra a aplicação LG ThinQ num smartphone.
2. Selecione o ar condicionado no painel.
3. Prima o botão Iniciar Diagnóstico.
4. Siga as instruções no smartphone.

OBSERVAÇÃO

- A função de Smart Diagnosis™ depende da qualidade da chamada local.
- Se a transferência de dados de Smart Diagnosis™ não funcionar corretamente devido à fraca qualidade da chamada, poderá não obter os melhores resultados do serviço de Smart Diagnosis™.
- Assegure-se de que mantém o ruído ambiente a um nível mínimo, caso contrário o telemóvel poderá não receber os sinais sonoros emitidos pela unidade interior.

• Este produto contém a placa LCWB-006.

Especificações

Modelo	MÁX. Corrente
ARNU05GSJA4	0,25
ARNU05GSJR4	0,25
ARNU07GSJA4	0,25
ARNU07GSJR4	0,25
ARNU09GSJA4	0,25
ARNU09GSJR4	0,25
ARNU12GSJA4	0,25
ARNU12GSJR4	0,25
ARNU15GSJA4	0,25
ARNU15GSJR4	0,25
ARNU18GSKA4	0,52
ARNU18GSKR4	0,52
ARNU24GSKA4	0,52
ARNU24GSKR4	0,52

Frequência / Tensão

• Argentina : 50 Hz 220-240 V~

• México : 60 Hz 220 V~

NOM

※ This mark applies to the following products.
※ Esta marca se aplica a los siguientes productos.

ARNU05GSJA4	ARNU05GSJR4	ARNU07GSJA4	ARNU07GSJR4
ARNU09GSJA4	ARNU09GSJR4	ARNU12GSJA4	ARNU12GSJR4
ARNU15GSJA4	ARNU15GSJR4	ARNU18GSKA4	ARNU18GSKR4
ARNU24GSKA4	ARNU24GSKR4		

LG Electronics México, S.A de C.V
Sor Juana Inés de la Cruz No. 555
Col. San Lorenzo Industrial
Tlalnepantla de Baz Estado de México
C.P. 54033
Tel. 55 5321 1919
Página web http://www.lg.com