SIMPLE MANUAL

WIRELESS SOUND BAR

WIRELESS SOUNDBAR
BARRE DE SON SANS FIL
DRAADLOZE SOUNDBAR
SOUNDBAR WIRELESS

DS65Q

FSC
www.fsc.org
MIX
Paper | Supporting responsible forestry
FSC™ C160405

MFL70405649
2310_Rev02

www.lg.com

Copyright © 2022-2023 LG Electronics Inc. All Rights Reserved.

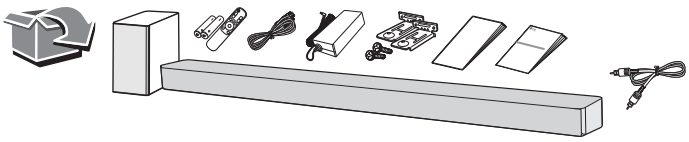

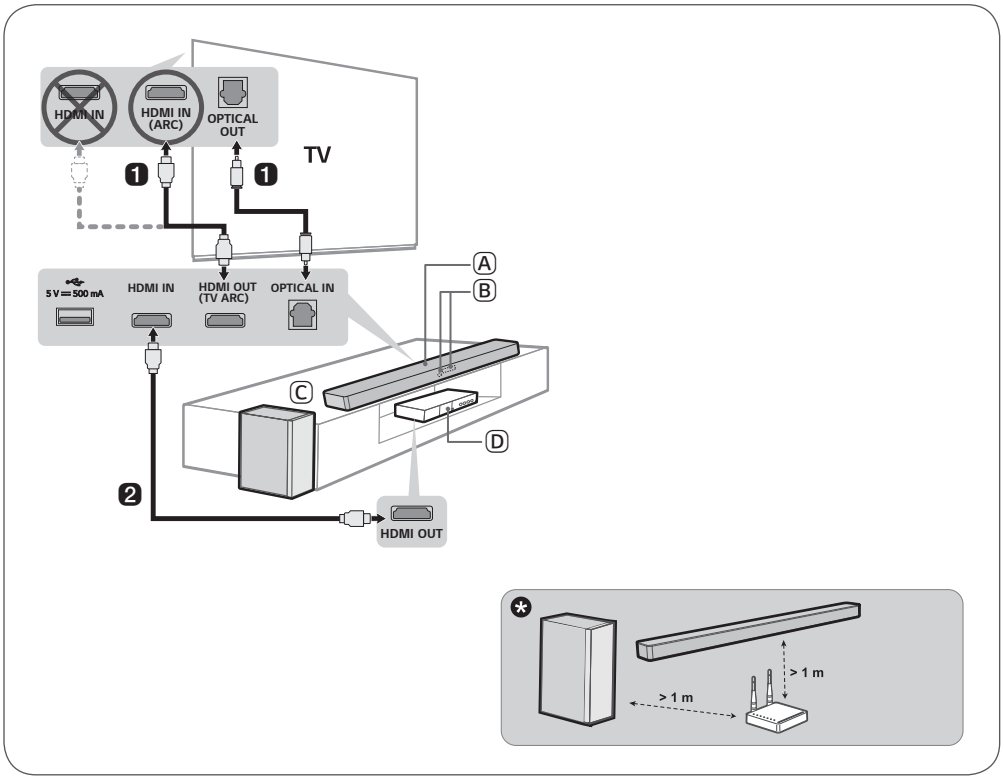

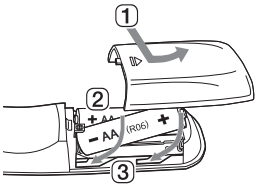

Replacement of Battery
Austauschen der Batterie
Changement de la pile
Vervangen van de batterij
Sostituzione della batteria

HDMI™
HIGH-DEFINITION MULTIMEDIA INTERFACE

ENGLISH

Installing and Using the Product

Please read this manual carefully before operating your set and retain it for future reference.
To view the instructions of advanced features, visit http://www.lg.com or scan QR code and then download Owner's Manual. Some of the content in this manual may differ from your product.

Ⓐ Sound bar
Ⓑ Remote Control Receiver / Status Display
Ⓒ Wireless Subwoofer - Install it close to the sound bar.
Ⓓ External Device - (Blu-ray player, game console, etc.)

❶ **Connect the sound bar to your TV via an optical cable or an HDMI cable.**

❷ If you are using an external device (ex. Blu-ray player, game console, etc.), connect it to the sound bar via an HDMI cable.

❸ Connect to power in the following order: wireless subwoofer ➞ sound bar. Then, turn on the sound bar. When the connection is automatically established with the sound bar, the LED on the wireless subwoofer will light up green.

❹ **Using the product with your TV**

① Press the **Function** button repeatedly until "**OPT/HDMI ARC**" appears on the status display.
② On your TV's settings, set the output speaker to [HDMI ARC], [Optical], or [External Speaker].
③ When the TV is properly connected to the product, "**OPT**" or "**ARC**" appears on the status display with a sound.

❺ **Connecting the product to your smartphone via Bluetooth**

① Tap the **Settings** button on your smartphone and select **Bluetooth**. Turn on the **Bluetooth** function. (**Off** > **On**)
② Press the **Bluetooth pair** button. After a moment, you will see "**BT READY**" on the status display.
③ Find and tap the product on your smartphone. The product appears as "LG DS65Q (XX)".
④ When the product is connected to your smartphone via **Bluetooth**, you can see the status display change from "**PAIRED**" ➞ "**Connected Bluetooth device name**" ➞ "**BT**".

❻ **Connecting to the LG Sound Bar app**

① Find and install the **LG Sound Bar app** on Google Play or App Store from your smartphone.
② You can get more information regarding its use by selecting [Help] in [Setting].

!

If you see a red LED on the front of the wireless subwoofer, it means that the sound bar is not connected to the subwoofer. If this is the case, connect them in the following order.

① Press the **Power** button on the sound bar to turn it off.
② Press the **PAIRING** button on the back of the disconnected wireless subwoofer. Check if LED blinks green.
- If you still see a red LED on the front of the wireless subwoofer, press and hold the button on the back of the subwoofer again.

③ Press the **Power** button on the sound bar to turn it on.
④ When the connection is established, you will see a green LED light on the front of the wireless subwoofer.

✱ Keep the sound bar, the subwoofer away from the device (ex. wireless router, microwave oven, etc.) over 1 m to prevent wireless interference.

- Some speakers may not make sound depend on the input source. Select CINEMA sound mode to listen through all speakers.

- Design and specifications are subject to change without notice.
- Google Play is a trademark of Google LLC.

DEUTSCH

Soundbar installieren und benutzen

Bitte lesen Sie diese Betriebsanleitung vor Gebrauch des Gerätes sorgfältig durch und bewahren Sie sie zum späteren Nachschlagen auf.
Anleitungen zu erweiterten Funktionen finden Sie unter http://www.lg.com, oder scannen Sie den QR-Code, um dann die Betriebsanleitung herunterzuladen. Möglicherweise gelten bestimmte Inhalte in dieser Betriebsanleitung nicht für Ihr Produkt.

Ⓐ Soundbar
Ⓑ Empfänger für Fernbedienung / Statusanzeige
Ⓒ Kabelloser Subwoofer - Sollte in der Nähe der Soundbar installiert werden.
Ⓓ Gerät - (Blu-ray Player, Spielekonsole usw.)

❶ Verbinden der Soundbar mit Ihrem TV-Gerät über ein optisches-Kabel oder ein HDMI-Kabel.

❷ Wenn Sie ein externes Gerät benutzen (z. B. Blu-ray Player, Spielekonsole usw.), dann schließen Sie dieses an die Soundbar über ein HDMI-Kabel an.

❸ Den Stromanschluss in folgender Reihenfolge herstellen: Kabelloser Subwoofer ➞ Soundbar. Dann die Soundbar einschalten. Ist die Verbindung mit der Soundbar automatisch hergestellt, leuchtet die LED auf dem kabellosen Subwoofer in Grün.

❹ Das Gerät mit Ihrem TV-Gerät verwenden

① Wiederholt auf die Taste **Funktion** drücken, bis „**OPT/HDMI ARC**" in der Statusanzeige angezeigt wird.
② Bei den Einstellungen Ihres TV-Geräts die Audioausgabe auf [HDMI ARC], [Optisch] oder [Externer Lautsprecher] stellen.
③ Wird das Gerät ordnungsgemäß am TV-Gerät angeschlossen, zeigt die Statusanzeige „**OPT**" oder „**ARC**", und Sie hören einen Signalton.

❺ Das Gerät mit Ihrem Smartphone verbinden per Bluetooth

① Beim Smartphone auf die Schaltfläche **Einstellungen** tippen und **Bluetooth** auswählen. Die **Bluetooth**-Funktion einschalten. (**Aus** > **Ein**)
② Auf die Taste **Bluetooth paaren** drücken. Nach wenigen Sekunden wird in der Statusanzeige „**BT READY**" angezeigt.
③ Auf dem Smartphone die Produktangabe finden und darauf tippen. Die Soundbar wird unter der Bezeichnung „LG DS65Q (XX)" angezeigt.
④ Wenn die Soundbar mit Ihrem Smartphone via **Bluetooth** verbunden worden ist, wechselt die Anzeige in der Statusanzeige wie folgt: „**PAIRED**" ➞ „**Name des verbundenen Bluetooth-Geräts**" ➞ „**BT**".

❻ Die App LG Sound Bar verbinden

① Google Play oder App Store mit dem Smartphone aufrufen und die **App LG Sound Bar** finden und installieren.
② Weitere Informationen zur App finden Sie unter dem Menüpunkt [Einstellung] unter [Hilfe].

!

Falls auf der Frontseite des kabellosen Subwoofers eine rote LED leuchtet, dann bedeutet das, dass die Soundbar nicht mit dem Subwoofer verbunden ist. Wenn das der Fall ist, die Lautsprecher in folgender Reihenfolge anschließen:

① Auf der Soundbar auf die Taste **Ein/Aus** drücken, um das Gerät auszuschalten.
② Auf der Rückseite des kabellosen Subwoofers die Taste **PAIRING** drücken. Überzeugen Sie sich, dass die LED grün blinkt.
- Falls weiterhin auf der Frontseite des kabellosen Subwoofers eine rote LED leuchtet, dann die Taste auf der Rückseite des Subwoofers erneut gedrückt halten.

③ Auf der Soundbar auf die Taste **Ein/Aus** drücken, um das Gerät einzuschalten.
④ Wenn die Verbindung hergestellt worden ist, leuchtet auf der Frontseite des kabellosen Subwoofers eine grüne LED.

✱ Sound Bar und Subwoofer sollten in einem Abstand von mindestens 1 m von anderen Geräten (z. B. Wireless-Router, Mikrowellengerät usw.) aufgestellt werden, damit keine Funkinterferenzen auftreten.

- Je nach Eingabequelle bleiben einige Lautsprecher möglicherweise stumm. Damit der Ton über alle Lautsprecher wiedergegeben wird, den Tonmodus CINEMA (Kino) auswählen.

- Konstruktion und Spezifikationen können ohne Vorankündigung geändert werden.
- Google Play ist ein Markenzeichen von Google LLC.

FRANÇAIS

Installation et utilisation du produit

Veuillez lire attentivement ce manuel avant d'utiliser votre appareil et conservez-le pour référence ultérieure. Pour afficher les instructions des fonctionnalités avancées, rendez-vous sur http://www.lg.com ou scannez le code QR puis téléchargez le manuel de l'utilisateur. Certaines parties de ce manuel peuvent ne pas correspondre à votre produit.

Ⓐ Barre de son
Ⓑ Récepteur télécommande / Affichage statut
Ⓒ Caisson de basses sans fil - L'installer près de la barre de son.
Ⓓ Périphérique externe - (Lecteur Blu-ray, console de jeu, etc.)

❶ **Connecter la barre de son à votre téléviseur via un câble optique ou HDMI.**

❷ En cas d'utilisation d'un périphérique externe (ex. Lecteur Blu-ray, console de jeu, etc.), le connecter à la barre de son via un câble HDMI.

❸ Connecter à l'alimentation dans l'ordre suivant : caisson de basses sans fil ➞ barre de son. Puis, mettre la barre de son sous tension : Lorsque la connexion est automatiquement établie avec la barre de son, la LED du caisson de basses sans fil s'allume en vert.

❹ **Utilisation de la barre de son avec votre TV**

① Appuyer de manière répétée sur le bouton de **Fonction** jusqu'à ce que « **OPT/HDMI ARC** » apparaisse sur l'affichage de statut.
② Dans les paramètres du téléviseur, ajustez la sortie du haut-parleur sur [HDMI ARC], [Optique], ou sur [Haut-parleur externe].
③ Une fois le téléviseur correctement connecté au produit, « **OPT** » ou « **ARC** » apparaît sur l'affichage de statut avec l'émission d'un son

❺ **Connexion de la barre de son à votre smartphone via Bluetooth**

① Appuyer sur le bouton **Paramètres** de votre smartphone et sélectionner **Bluetooth**. Activer la fonction **Bluetooth**. (**Off** > **On**)
② Appuyer sur le bouton **Appairer Bluetooth**. Après un moment, vous verrez « **BT READY** » sur l'affichage du statut.
③ Rechercher et appuyer sur le produit sur votre smartphone. Le produit s'affiche comme « LG DS65Q (XX) »
④ Lorsque le produit est connecté à votre smartphone via **Bluetooth**, vous pouvez voir l'affichage de statut passer de « **PAIRED** » ➞ « **Nom de l'appareil Bluetooth connecté** » ➞ « **BT** ».

❻ **Connexion à l'application LG Sound Bar**

① Rechercher et installer **l'application LG Sound Bar** dans Google Play ou App Store depuis votre smartphone.
② Obtenez davantage d'informations sur son utilisation en sélectionnant [Aide] dans [Paramètres].

!

Si une LED rouge s'allume à l'avant du caisson de basses sans fil, cela signifie que la barre de son n'est pas connectée aux haut-parleurs. Dans ce cas, les connecter dans l'ordre suivant.

① Appuyer sur le bouton **Marche/Arrêt** de la barre de son pour la désactiver.
② Appuyer sur le bouton **PAIRING** au dos du caisson de basses sans fil déconnecté. Vérifier que la LED clignote en vert.
- Si une LED est toujours en rouge à l'avant du caisson de basses sans fil, maintenir de nouveau enfoncé le bouton au dos du caisson de basses sans fil.

③ Appuyer sur le bouton **Marche/Arrêt** de la barre de son pour l'activer
④ Une fois la connexion établie, vous verrez une lumière LED verte allumée à l'avant du caisson de basses sans fil.

✱ Pour éviter les interférences des équipements sans fil, la barre de son et le caisson de basses doivent être à une distance d'au moins 1 m par rapport à l'appareil (comme le routeur sans fil, le four à micro-ondes, etc.).

- Certains haut-parleurs peuvent ne pas émettre de son selon la source d'entrée. Sélectionner le mode sonore CINEMA (Cinéma) pour écouter le son au travers de tous les haut-parleurs.

- La conception et les caractéristiques peuvent être sujettes à modification sans préavis.
- Google Play est une marque déposée de Google LLC.

NEDERLANDS

Het product installeren en gebruiken

Lees deze handleiding zorgvuldig door voordat u uw set in gebruik neemt en bewaar het voor toekomstige naslag.
Ga voor aanwijzingen over de geavanceerde functies naar http://www.lg.com of scan de QR-code en download de gebruikershandleiding. Delen van de inhoud in deze handleiding kunnen verschillen van uw toestel.

Ⓐ Sound bar
Ⓑ Ontvanger afstandsbediening / Statusscherm
Ⓒ Draadloze subwoofer - Installeer deze in de buurt van de soundbar.
Ⓓ Extern apparaat - (Blu-ray speler, spelconsole, enz.)

❶ Sluit de soundbar aan op uw TV via een optische kabel of een HDMI-kabel.

❷ Als u een extern apparaat gebruikt (bijv. een Blu-ray speler, spelconsole, enz.), sluit deze dan op de soundbar aan via een HDMI-kabel.

❸ Op de voeding aansluiten in de volgende volgorde: draadloze subwoofer ➞ soundbar. Zet vervolgens de soundbar aan. Wanneer de verbinding met de soundbar automatisch tot stand wordt gebracht, zal de LED op de draadloze subwoofer groen gaan branden.

❹ Het product met uw TV gebruiken

① Druk meerdere keren op de knop **Functie** tot '**OPT/HDMI ARC**' op het statusscherm wordt weergegeven.
② Stel, in uw TV-instellingen, de uitgaande luidsprekers in op [HDMI ARC], [Optisch], of [Externe luidspreker].
③ Als de TV juist op het product is aangesloten, zal "**OPT**" of "**ARC**" op het statusscherm worden weergegeven, met een geluidssignaal.

❺ De unit met uw smartphone verbinden via Bluetooth

① Tik op de knop **Instellingen** op uw smartphone en selecteer **Bluetooth**. Schakel de functie **Bluetooth** in. (**Uit** > **Aan**)
② Druk op de knop **Bluetooth koppelen**. Na enkele momenten zal u '**BT READY**' zien op het statusscherm.
③ Zoek en tik op het product op uw smartphone. Het product wordt weergegeven als "LG DS65Q (XX)".
④ Wanneer het product is verbonden met uw smartphone via **Bluetooth**, kunt u de wijziging in het statusscherm zien '**PAIRED**' ➞ '**Naam van het via Bluetooth verbonden apparaat**' ➞ '**BT**'.

❻ Verbinding maken met de LG Sound Bar-app

① Zoek de **LG Sound Bar-app** in Google Play of App Store en installeer de app op uw smartphone.
② U kunt meer informatie bekijken betreffende het gebruik door [Help] te selecteren onder [Instelling].

!

Als u een rode LED ziet op de voorkant van de draadloze subwoofer, betekent dit dat de soundbar niet is verbonden met de subwoofer. Als dit het geval is, verbindt ze dan in de volgende volgorde.

① Druk op de knop **Aan/uit** op de soundbar om deze uit te schakelen.
② Druk op de knop **PAIRING** op de achterkant van de niet verbonden draadloze subwoofer. Controleer of de LED groen knippert.
- Als u nog altijd een rode LED ziet op de voorkant van de draadloze subwoofer, druk dan opnieuw op de knop op de achterkant van de subwoofer en houd de knop ingedrukt.

③ Druk op de knop **Aan/uit** op de soundbar om deze aan te schakelen.
④ Als de verbinding tot stand is gebracht, zult u een groene LED zien branden op de voorkant van de draadloze subwoofer.
✪ Houd de soundbar, de subwoofer meer dan 1 m uit de buurt van het apparaat (bijv. draadloze router, magnetron, enz.) om draadloze interferentie te voorkomen.
• Sommige luidsprekers werken mogelijk niet, afhankelijk van de ingangsbron. Selecteer de geluidsmodus CINEMA (Bioscoop) om te luisteren via alle luidsprekers.

• Ontwerp en specificaties kunnen zonder voorafgaande kennisgeving worden gewijzigd.
• Google Play is een handelsmerk van Google LLC.

ITALIANO

Installazione e uso del prodotto

Leggere attentamente questo manuale prima di utilizzare l'apparecchio e conservarlo per riferimenti futuri. Per visualizzare le istruzioni relative alle funzionalità avanzate, visitare http://www.lg.com o scansionare il codice QR e scaricare il Manuale dell'utente. Parte del contenuto del presente manuale potrebbe differire dal prodotto in proprio possesso.

Ⓐ Soundbar
Ⓑ Ricevitore telecomando / Visualizzatore dello stato
Ⓒ Subwoofer wireless - Da installare vicino alla soundbar.
Ⓓ Dispositivo esterno - (Lettore Blu-ray, console di gioco ecc.)

❶ **Collegare la soundbar al televisore usando un cavo ottico o un cavo HDMI.**

❷ Se si utilizza un dispositivo esterno (ad esempio un lettore Blu-ray, una console di gioco ecc.), collegarlo alla soundbar con un cavo HDMI.

❸ Collegare all'alimentazione nell'ordine seguente: subwoofer wireless ➞ soundbar. Quindi accendere la soundbar. Quando la connessione con la soundbar viene stabilita automaticamente, il LED sul subwoofer wireless si accende in verde.

❹ **Uso del prodotto con il televisore**

① Premere ripetutamente il pulsante **Funzione** finché nel visualizzatore dello stato non appare "**OPT/HDMI ARC**".
② Nelle impostazioni del televisore, impostare il diffusore di uscita su [HDMI ARC], [Ottico] o [Diffusore esterno].
③ Quando il televisore è collegato correttamente al prodotto, sul visualizzatore dello stato appare "**OPT**" o "**ARC**" e viene emesso un segnale acustico.

❺ **Connessione dell'unità allo smartphone tramite Bluetooth**

① Toccare il pulsante **Impostazioni** sullo smartphone e selezionare **Bluetooth**. Attivare la funzione **Bluetooth**. (**Disattivata** > **Attiva**)
② Premere il pulsante **Abbinamento Bluetooth**. Dopo qualche attimo, sul visualizzatore dello stato appare "**BT READY**".
③ Trovare e toccare il prodotto sullo smartphone. Il prodotto appare come "LG DS65Q (XX)".
④ Quando il prodotto è connesso allo smartphone tramite **Bluetooth**, l'indicazione sul visualizzatore dello stato cambia da "**PAIRED**" ➞ "**Nome del dispositivo Bluetooth connesso**" ➞ "**BT**".

❻ **Connessione all'app LG Sound Bar**

① Trovare e installare l'**app LG Sound Bar** in Google Play o App Store dallo smartphone.
② Per maggiori informazioni sul suo utilizzo, selezionare [Guida] in [Impostazioni].

!

Se sulla parte anteriore del subwoofer wireless è acceso un LED rosso, significa che la soundbar non è connessa al subwoofer. In tal caso, collegarli nell'ordine seguente.

① Premere il pulsante di **Accensione** della soundbar per spegnerla.
② Premere il pulsante **PAIRING** sul lato posteriore del subwoofer wireless disconnesso. Controllare se il LED lampeggia in verde.
- Se sul lato anteriore del subwoofer wireless è ancora acceso il LED rosso, premere e tenere premuto nuovamente il pulsante sul lato posteriore del subwoofer.

③ Premere il pulsante di **Accensione** della soundbar per accenderla.
④ Una volta stabilita la connessione, il LED sul lato anteriore del subwoofer wireless è acceso in verde.

✱ Per evitare interferenze wireless, tenere la soundbar e il subwoofer a una distanza superiore a 1 m da altri dispositivi (ad esempio router wireless, forni a microonde ecc.).

- Alcuni altoparlanti potrebbero non emettere suoni, a seconda della sorgente di ingresso. Selezionare la modalità audio CINEMA (Cinema) per emettere il suono da tutti gli altoparlanti.

- Il design e le specifiche del prodotto sono soggetti a cambiamenti senza preavviso.
- Google Play è un marchio di Google LLC.

ENGLISH

Specification

Power consumption
- Refer to the main label.
- Networked standby: 1.0 W

AC adapter
- Model: **DA-50F25**
- Manufacturer: Asian Power Devices Inc.
- Input: 100 - 240 V ~ 50 - 60 Hz
- Output: 25 V ⎓ 2 A
- Model: **MS-Z2000R250-050D0-P**
- Manufacturer: MOSO POWER SUPPLY TECHNOLOGY CO., LTD.
- Input: 100 - 240 V ~ 50/60 Hz
- Output: 25 V ⎓ 2 A
- Model: **A650-250200W-M21**
- Manufacturer: Dongguan Aohai Technology Co., Ltd.
- Input: 100 - 240 V ~ 50/60 Hz
- Output: 25 V ⎓ 2 A

Dimensions (W x H x D): Approx. 1000.0 mm x 63.0 mm x 105.0 mm
Bus Power Supply (USB): 5 V ⎓ 500 mA
Amplifier (Total RMS Output power): 420 W RMS

How to deactivate the wireless network connection(s).
Set up the Auto Power function to off and turn off the product.

Open Source Software Notice Information
To obtain the source code that is contained in this product, under GPL, LGPL, MPL, and other open source licenses that have the obligation to disclose source code, and to access all referred license terms, copyright notices and other relevant documents, please visit https://opensource.lge.com.
LG Electronics will also provide open source code to you on CD-ROM for a charge covering the cost of performing such distribution (such as the cost of media, shipping, and handling) upon email request to opensource@lge.com.
This offer is valid to anyone in receipt of this information for a period of three years after our last shipment of this product.

DEUTSCH

Technische Daten

Leistungs-Aufnahme
- Siehe Hauptetikett.
- Netzwerk-Bereitschaftsbetrieb: 1,0 W

AC-Netzadapter
- Modell: **DA-50F25**
- Hersteller: Asian Power Devices Inc.
- Eingang: 100 - 240 V ~ 50 - 60 Hz
- Ausgang: 25 V ⎓ 2 A
- Modell: **MS-Z2000R250-050D0-P**
- Hersteller: MOSO POWER SUPPLY TECHNOLOGY CO., LTD.
- Eingang: 100 - 240 V ~ 50/60 Hz
- Ausgang: 25 V ⎓ 2 A
- Modell: **A650-250200W-M21**
- Hersteller: Dongguan Aohai Technology Co., Ltd.
- Eingang: 100 - 240 V ~ 50/60 Hz
- Ausgang: 25 V ⎓ 2 A

Abmessungen (B x H x T): Ca. 1000,0 mm x 63,0 mm x 105,0 mm
Stromversorgung über USB: 5 V ⎓ 500 mA
Verstärker (Mittlere Gesamt-Ausgangsleistung): 420 W RMS

So deaktivieren Sie die Drahtlos-Verbindung(en) ins WLAN.
Stellen Sie die Auto Power-Funktion auf Aus und schalten Sie das Produkt aus.

Information: Hinweis bezüglich Open-Source-Software
Um den in diesem Produkt enthaltenen Quellcode unter der GPL, LGPL, MPL und anderen Open-Source-Lizenzen, die zur Offenlegung des Quellcodes verpflichten, zu erhalten und um Zugang zu allen genannten Lizenzbedingungen, Copyright-Hinweisen und anderen relevanten Dokumenten zu erhalten, besuchen Sie bitte https://opensource.lge.com.
LG Electronics bietet gegen eine kostendeckende Gebühr (Medium, Versand und Bearbeitung) den Quellcode auf CD-ROM an. Senden Sie dazu eine Anfrage per E-Mail an: opensource@lge.com.
Dieses Angebot gilt für jeden, der diese Informationen erhält, für einen Zeitraum von drei Jahren nach der letzten Lieferung dieses Produkts.

FRANÇAIS

Caractéristiques

Consommation électrique
- Référez-vous à l'étiquette principale
- Veille en réseau : 1,0 W

Adaptateur AC
- Modèle : **DA-50F25**
- Fabricant : Asian Power Devices Inc.
- Entrée : 100 - 240 V ~ 50 - 60 Hz
- Sortie : 25 V ⎓ 2 A
- Modèle : **MS-Z2000R250-050D0-P**
- Fabricant : MOSO POWER SUPPLY TECHNOLOGY CO., LTD.
- Entrée : 100 - 240 V ~ 50/60 Hz
- Sortie : 25 V ⎓ 2 A
- Modèle : **A650-250200W-M21**
- Fabricant : Dongguan Aohai Technology Co., Ltd.
- Entrée : 100 - 240 V ~ 50/60 Hz
- Sortie : 25 V ⎓ 2 A

Dimensions (L x H x P) : Env. 1000,0 mm x 63,0 mm x 105,0 mm
Alimentation électrique par Bus (USB) : 5 V ⎓ 500 mA
Amplificateur (puissance de sortie RMS totale) : 420 W RMS

Comment désactiver la(les) connexion(s) du réseau sans fil.
Régler la fonction Auto Power sur Off puis éteindre le produit.

Informations sur les logiciels libres
Pour obtenir le code source sous les licences GPL, LGPL, MPL et autres licences de source ouverte qui ont l'obligation de divulguer le code source, qui est contenu dans ce produit, et pour accéder à toutes les conditions de licence mentionnées, aux avis de droits d'auteur et autres documents pertinents, veuillez visiter le site https://opensource.lge.com.
LG Electronics peut aussi vous fournir le code source sur CD-ROM moyennant le paiement des frais de distribution (support, envoi et manutention) sur simple demande adressée par e-mail à opensource@lge.com.
Cette offre est valable pour toute personne recevant ces informations pendant une période de trois ans après notre dernière expédition de ce produit.

NEDERLANDS

Specificatie

Stroomverbruik
- Raadpleeg het hoofdlabel.
- Netwerk standby: 1,0 W

AC-adapter
- Model: **DA-50F25**
- Fabrikant: Asian Power Devices Inc.
- Ingang: 100 - 240 V ~ 50 - 60 Hz
- Uitgang: 25 V ⎓ 2 A
- Model: **MS-Z2000R250-050D0-P**
- Fabrikant: MOSO POWER SUPPLY TECHNOLOGY CO., LTD.
- Ingang: 100 - 240 V ~ 50/60 Hz
- Uitgang: 25 V ⎓ 2 A
- Model: **A650-250200W-M21**
- Fabrikant: Dongguan Aohai Technology Co., Ltd.
- Ingang: 100 - 240 V ~ 50/60 Hz
- Uitgang: 25 V ⎓ 2 A

Afmetingen (B x H x D): Ongeveer. 1000,0 mm x 63,0 mm x 105,0 mm
USB-busvoeding: 5 V ⎓ 500 mA
Versterker (Totale Vermogen RMS Uitgang): 420 W RMS

Hoe de draadloze netwerkverbinding(en) deactiveren.
De functie Automatisch in- of uitschakelen instellen om het product in of uit te schakelen.

Informatiebericht over Open Source-software
Om de broncode te verkrijgen onder GPL, LGPL, MPL, en andere open source licenties die de verplichting hebben broncode vrij te geven, die in dit product is opgenomen, en om toegang te krijgen tot alle genoemde licentievoorwaarden, copyrightkennisgevingen en andere relevante documenten, bezoek https://opensource.lge.com.
LG Electronics zal u tevens open-source code ter beschikking stellen op CD-ROM tegen de kostprijs van verspreiding (zoals de kosten voor media, verzending en handling) na ontvangst van een verzoek per e-mail naar opensource@lge.com.
Dit aanbod is geldig voor iedereen die deze informatie ontvangt voor een periode van drie jaar na onze laatste verzending van dit product.

ITALIANO

Specifiche Tecniche

Consumo energetico
- Vedere l'etichetta principale.
- Collegato alla rete in stand-by: 1,0 W

Adattatore CA
- Modello: **DA-50F25**
- Produttore: Asian Power Devices Inc.
- Ingresso: 100 - 240 V ~ 50 - 60 Hz
- Uscita: 25 V ⎓ 2 A
- Modello: **MS-Z2000R250-050D0-P**
- Produttore: MOSO POWER SUPPLY TECHNOLOGY CO., LTD.
- Ingresso: 100 - 240 V ~ 50/60 Hz
- Uscita: 25 V ⎓ 2 A
- Modello: **A650-250200W-M21**
- Produttore: Dongguan Aohai Technology Co., Ltd.
- Ingresso: 100 - 240 V ~ 50/60 Hz
- Uscita: 25 V ⎓ 2 A

Dimensioni (L x A x P): Appross. 1000,0 mm x 63,0 mm x 105,0 mm
Alimentazione energia Bus (USB): 5 V ⎓ 500 mA
Amplificatore (potenza in uscita RMS totale): 420 W RMS

Come disattivare le connessioni di rete mobile.
Disattivare la funzione di accensione automatica e spegnere il prodotto.

Informazioni avviso software Open Source
Per ottenere il codice sorgente sotto GPL, LGPL, MPL e altre licenze open source che prevedono l'obbligo di divulgare il codice sorgente, contenuto in questo prodotto, e per accedere a tutti i termini di licenza citati, alle note sul copyright e ad altri documenti pertinenti, visitare https://opensource.lge.com.
LG Electronics fornirà anche il codice open source su CD-ROM su richiesta tramite e-mail all'indirizzo opensource@lge.com addebitando il costo delle spese di distribuzione (ad esempio il costo di supporti, spedizione e gestione).
Questa offerta è valida per chiunque riceva queste informazioni per un periodo di tre anni dalla nostra ultima spedizione di questo prodotto.

CE

ENGLISH **Declaration of Conformity**

Hereby, LG Electronics declares that the radio equipment type Wireless Sound Bar is in compliance with Directive 2014/53/EU. The full text of the EU declaration of conformity is available at the following internet address:

http://www.lg.com/global/support/cedoc/cedoc#

For consideration of the user, this device should be installed and operated with a minimum distance of 20 cm between the device and the body.

Frequency range	Output power (Max.)
2402 to 2480 MHz	10 dBm
5730 to 5850 MHz	13.35 dBm

DEUTSCH **Konformitätserklärung**

Hiermit erklärt LG Electronics, dass das Funkgerät Typ Wireless Soundbar der Richtlinie 2014/53/EU entspricht. Der vollständige Wortlaut der EU-Konformitätserklärung steht unter folgender Internetadresse zur Verfügung:

http://www.lg.com/global/support/cedoc/cedoc#

Bitte beachten Sie: Dieses Gerät sollte mit einem Mindestabstand von 20 cm zwischen dem Gerät und dem Körper installiert und betrieben werden.

Frequenzbereich	Ausgangsleistung (max.)
2402 bis 2480 MHz	10 dBm
5730 bis 5850 MHz	13,35 dBm

FRANÇAIS **Déclaration de conformité**

LG Electronics déclare que le type d'équipement radio Barre de Son Sans Fil est conforme à la directive 2014/53/UE. Le texte intégral de la déclaration de conformité UE est disponible à l'adresse suivante:

http://www.lg.com/global/support/cedoc/cedoc#

Cet appareil doit être installé et utilisé à une distance minimale de 20 cm entre l'appareil et le corps, afin d'éviter des blessures à l'utilisateur.

Bandes de fréquences	Puissance de sortie (Max.)
2402 à 2480 MHz	10 dBm
5730 à 5850 MHz	13,35 dBm

NEDERLANDS **Conformiteitsverklaring**

Hierbij verklaart LG Electronics dat de radioapparatuur type Draadloze Soundbar in overeenstemming is met Richtlijn 2014/53/EU. De volledige tekst van de EU conformiteitsverklaring is beschikbaar op het volgende internetadres:

http://www.lg.com/global/support/cedoc/cedoc#

Ter overweging van de gebruiker, moet dit apparaat worden geïnstalleerd en bediend met een minimale afstand van 20 cm tussen het apparaat en het lichaam.

Frequentiebereik	Uitgangsvermogen (Max.)
2402 tot 2480 MHz	10 dBm
5730 tot 5850 MHz	13,35 dBm

ITALIANO **Dichiarazione di Conformità**

Con la presente, LG Electronics dichiara che questo apparecchio radio di tipo diffusore audio Soundbar Wireless è conforme alla Direttiva 2014/53/UE. Il testo completo della Dichiarazione di Conformità UE è disponibile al seguente indirizzo internet:

http://www.lg.com/global/support/cedoc/cedoc#

In considerazione dell'utente, l'apparecchio deve essere installato e utilizzato rispettando una distanza minima di 20 cm tra il corpo e il dispositivo.

Intervallo di frequenza	Potenza in uscita (massima)
2402 - 2480 MHz	10 dBm
5730 - 5850 MHz	13,35 dBm

LG
Life's Good