LG
Life's Good

QNED81*

www.lg.com

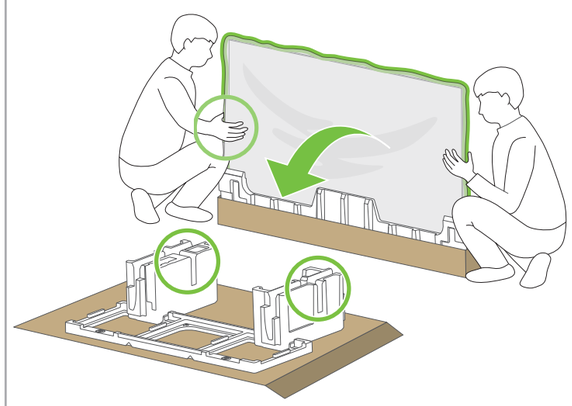

MFL71953460230 1REV00

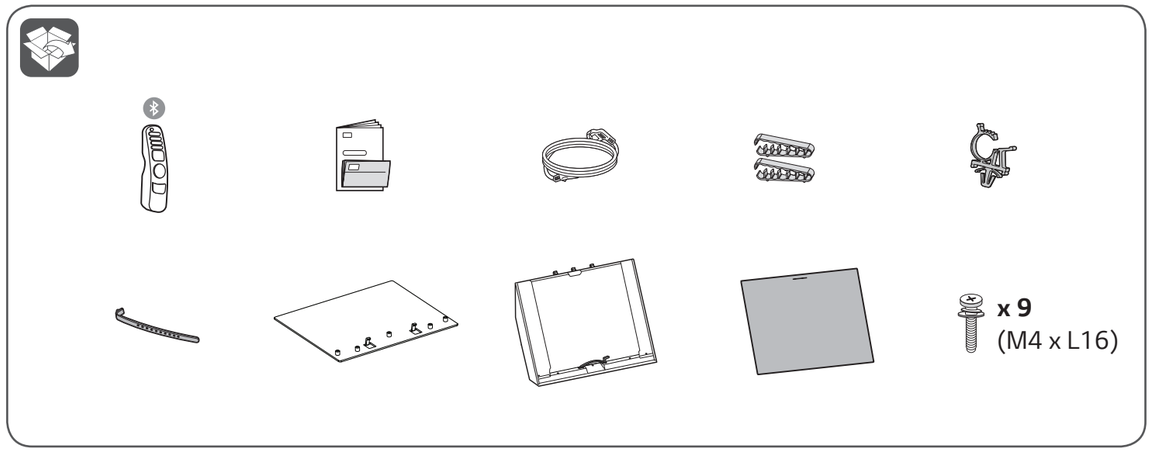

1

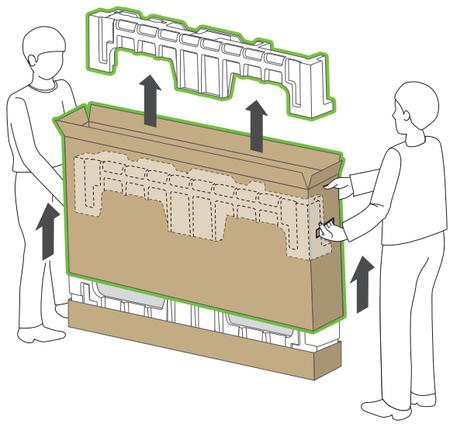

2

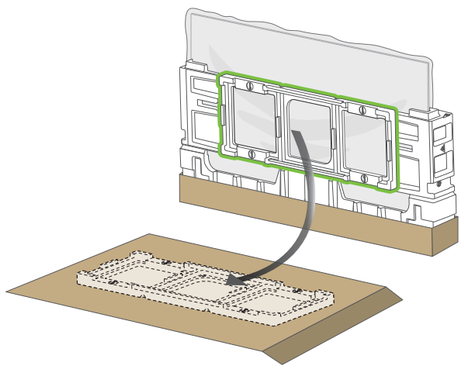

3

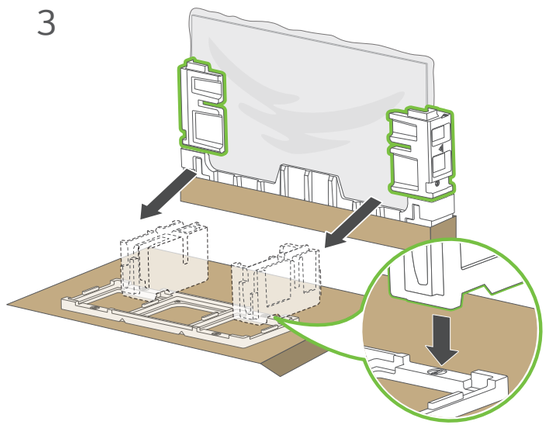

4

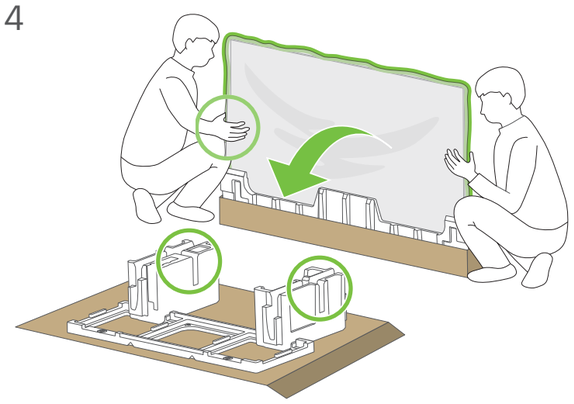

5

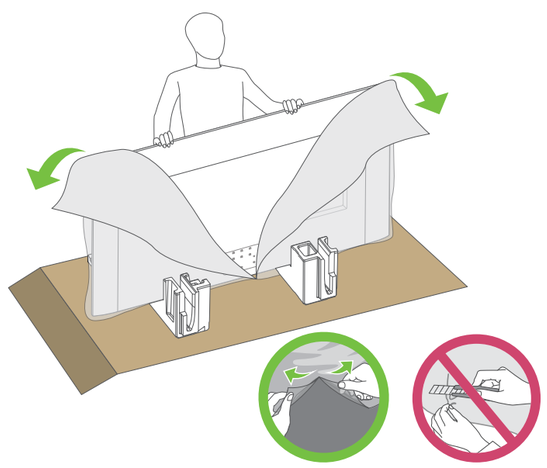

6

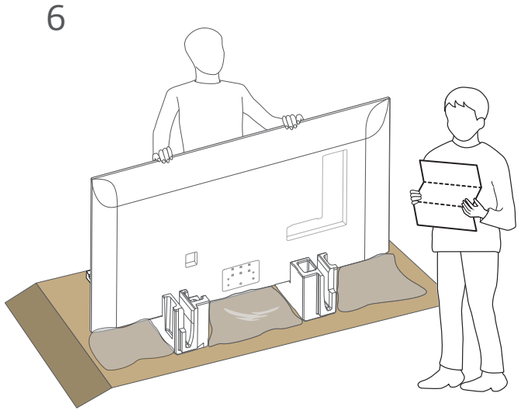

1

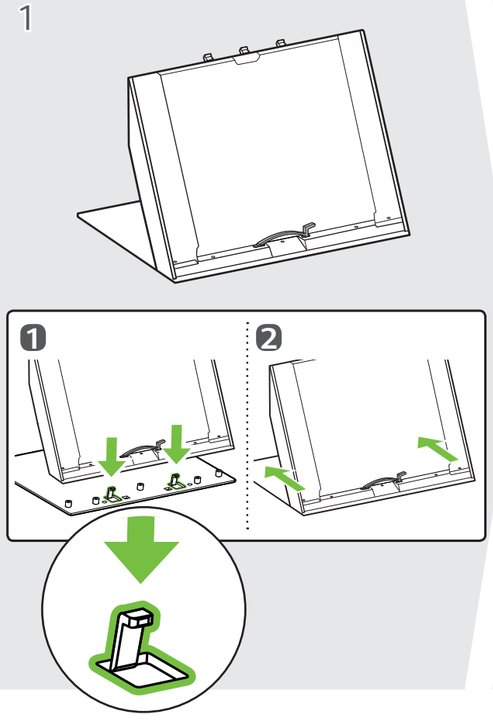

2

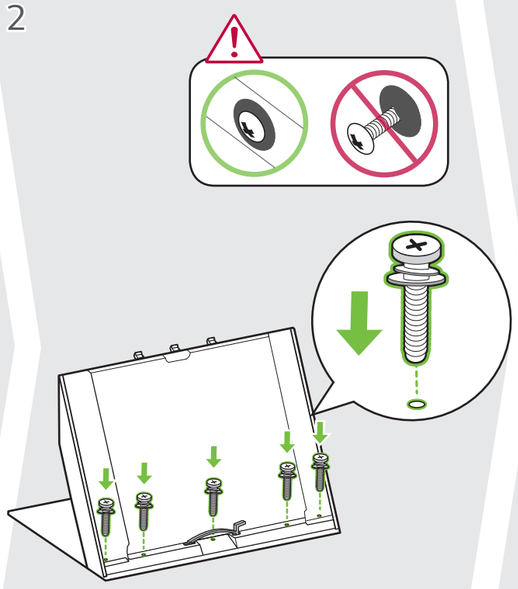

3-A

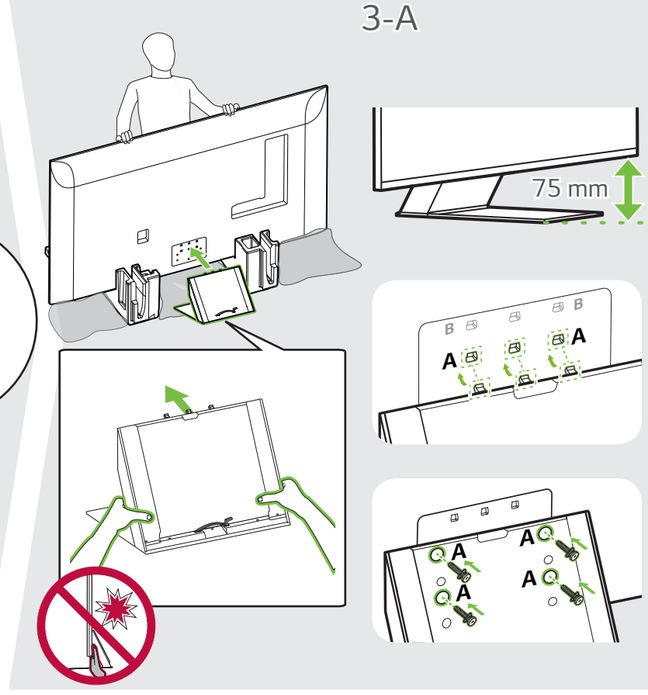

3-B

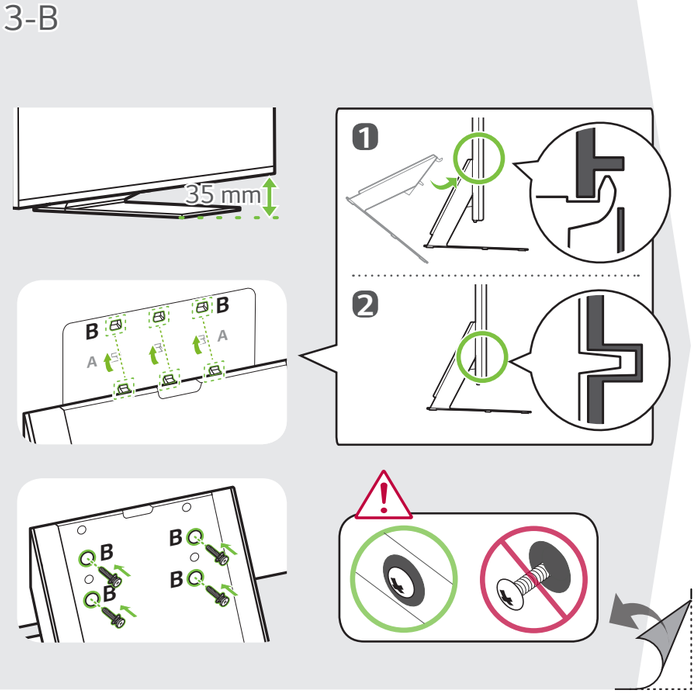

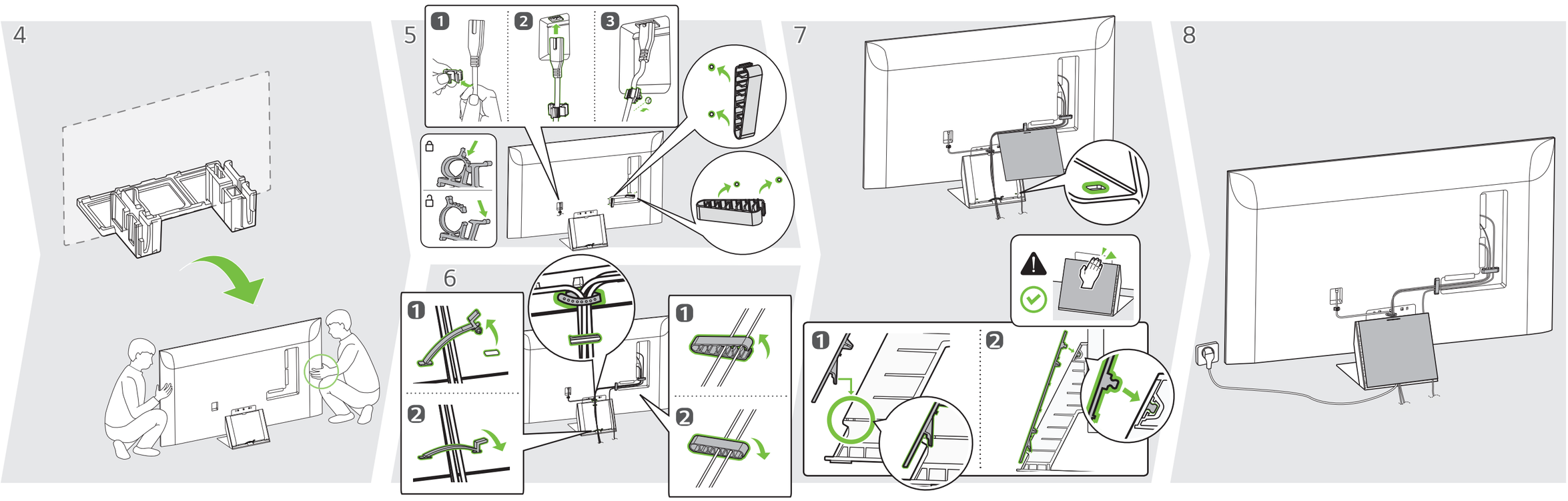

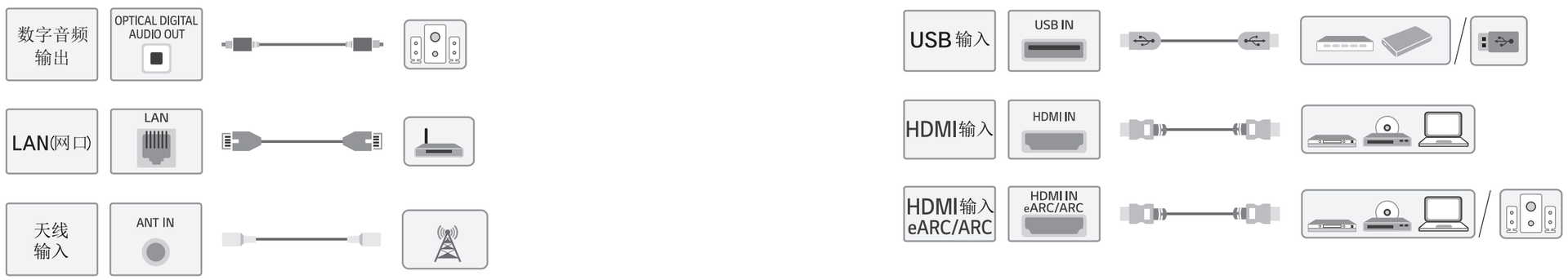

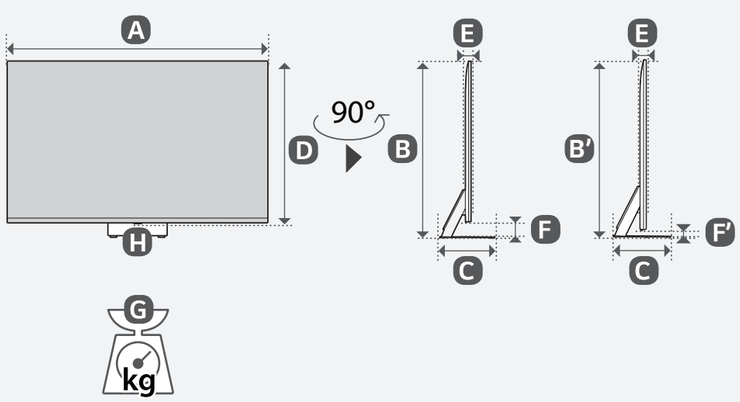

	A	B/B'	C	D	E	F/F'	G	G - H
	(毫米 / mm)						(千克 / kg)	
65QNED81CRA	1456	909/869	285	840	29.7	69/29	26.3	22.5

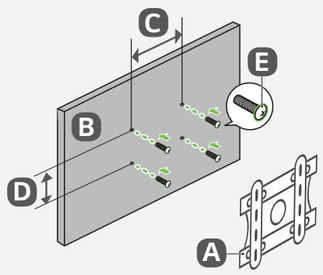

A	B	C x D (毫米 / mm)	E
OLW480B	65QNED81*	300 x 300	M6

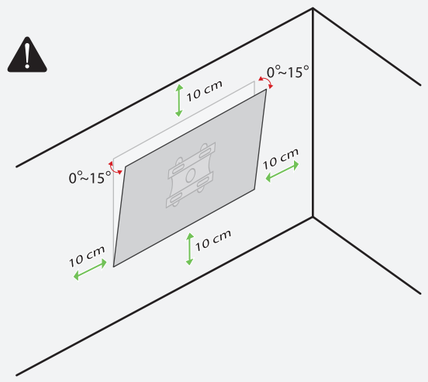

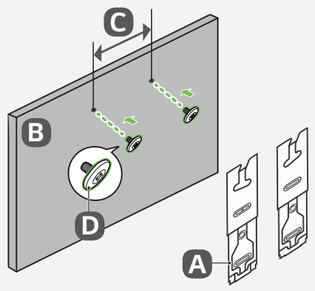

A	B	C (毫米 / mm)	D
WB21LMB	65QNED81*	300	M6