Manual de utilizare

MONITOR LCD LED

(Monitor CU LED*-URI)

* Monitoarele LG cu LED-uri sunt monitoare cu iluminare de fundal LED.

Citiți acest manual cu atenție înainte de a utiliza produsul și păstrați-l pentru consultări ulterioare.

32UN880/32UN880P
32BN88U
32UN88A/32UN88AP

www.lg.com

Drepturi de autor © 2020 LG Electronics Inc. Toate drepturile rezervate.

CUPRINS

LICENŢĂ 2

INFORMAŢII DE NOTIFICARE PRIVIND SOFTWARE-UL OPEN SOURCE 3

ASAMBLARE ŞI PREGĂTIRE.....3

UTILIZAREA MONITORULUI 16

SETĂRILE UTILIZATORULUI 20

DEPANARE 27

SPECIFICAŢIILE PRODUSULUI 29

LICENȚĂ

Fiecare model are licențe diferite. Vizitați *www.lg.com* pentru mai multe informații legate de licență.

Termenii HDMI, HDMI High-Definition Multimedia Interface și sigla HDMI sunt mărci comerciale sau mărci comerciale înregistrate ale HDMI Licensing Administrator, Inc. În Statele Unite și în alte țări.

The SuperSpeed USB Trident logo is a registered trademark of USB Implementers Forum, Inc.

MaxxAudio and additional MAXX trademarks are trademarks and/or registered trademarks of Waves Audio Ltd.

* USB Type-C™ and USB-C™ are trademarks of USB Implementers Forum.

INFORMAȚII DE NOTIFICARE PRIVIND SOFTWARE-UL OPEN SOURCE

Pentru a obține codul sursă din GPL, LGPL, MPL și alte licențe open source, care sunt conținute în acest produs, vă rugăm să vizitați *http://opensource.lge.com*.

În plus față de codul sursă, toate condițiile licenței, denegările de responsabilitate privind garanția și notele despre drepturile de autor la care se face referire sunt disponibile pentru descărcare.

LG Electronics va oferi și codul sursă pe CD-ROM în schimbul unei sume care să acopere costurile unei asemenea distribuții (cum ar fi costurile suporturilor media, de transport și de procesare), în urma unei solicitări prin e-mail la *opensource@lge.com*.

Această ofertă este valabilă pentru o perioadă de trei ani de la data ultimului transport al acestui produs. Această ofertă este valabilă pentru orice persoană care primește aceste informații.

ASAMBLARE ȘI PREGĂTIRE

⚠ ATENȚIE

- Utilizați întotdeauna componente originale pentru a asigura siguranța și performanța produsului.
- Orice deteriorări sau vătămări corporale cauzate de utilizarea componentelor contrafăcute nu vor fi acoperite de garanție.
- Se recomandă să utilizați componentele furnizate.
- Ilustrațiile prezente în acest document reprezintă proceduri tipice, prin urmare pot să difere față de produsul propriu-zis.
- Atunci când asamblați produsul nu aplicați substanțe străine (uleiuri, lubrifianți etc.) pe piesele prevăzute cu șurub. (Riscați să deteriorați produsul.)
- Aplicarea unei forțe excesive în momentul strângerii șuruburilor poate cauza deteriorarea monitorului. Deteriorarea provocată în acest mod nu va fi acoperită de garanția produsului.
- Nu transportați monitorul răsturnat, ținându-l doar de bază. Acest lucru poate conduce la căderea monitorului de pe suport și poate cauza vătămări corporale.
- Atunci când ridicați sau mutați monitorul, nu atingeți ecranul monitorului. Forța aplicată ecranului monitorului poate determina deteriorarea acestuia.

NOTĂ

- Componentele ar putea arăta diferit față de cele prezentate aici.
- Fără o notificare prealabilă, toate informațiile despre produs și specificațiile din acest manual fac obiectul modificărilor în scopul îmbunătățirii performanțelor produsului.
- Pentru a achiziționa accesorii opționale, vizitați un magazin de produse electronice sau un site pentru cumpărături online sau contactați magazinul distribuitorului de la care ați achiziționat produsul.
- Cablul de alimentare furnizat poate diferi în funcție de regiune.

Drivere și software acceptate

Puteți descărca și instala cea mai recentă versiune de pe site-ul web LGE (*www.lg.com*).

- **Drivere și software**: **Driver pentru monitor** / **OnScreen Control** / **Dual Controller**
  - Driver pentru monitor: Recomandat
  - OnScreen Control: Recomandat
  - Dual Controller: Opțional
  - True Color Pro: Opțional

Descrierea produsului și butoanelor

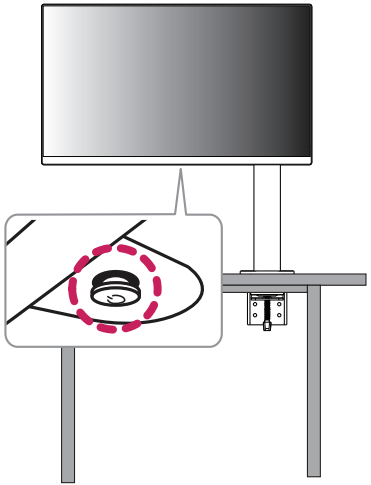

Utilizarea butonului joystick

Puteţi controla cu uşurinţă funcţiile monitorului prin apăsarea butonului joystick sau prin deplasarea la stânga/dreapta/în sus/jos cu degetul.

Funcţii de bază

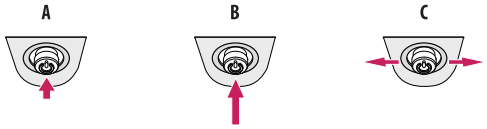

A

Pornire alimentare: Apăsaţi butonul joystick o dată cu degetul pentru a porni monitorul.

B

Oprire: Apăsaţi şi menţineţi apăsat butonul joystick o dată mai mult de 3 secunde cu degetul pentru a opri monitorul.

C

Control volum: Puteţi regla volumul prin deplasarea butonului joystick la stânga/dreapta.

NOTĂ

- Butonul joystick este situat în partea inferioară a monitorului.

Mutarea şi ridicarea monitorului

Atunci când mutaţi sau ridicaţi monitorul, respectaţi aceste instrucţiuni pentru a împiedica zgârierea sau deteriorarea acestuia şi pentru a asigura transportul sigur, indiferent de forma sau dimensiunea sa.

- Se recomandă aşezarea monitorului în cutia originală sau în ambalaj înainte de a încerca să-l mutaţi.
- Înainte de a muta sau de a ridica monitorul, deconectaţi cablul de alimentare şi toate celelalte cabluri.
- Ţineţi ferm părţile inferioare şi laterale ale cadrului monitorului. Nu ţineţi de panoul propriu-zis.
- Atunci când ţineţi monitorul în mâini, ecranul nu trebuie să fie orientat spre dvs., pentru a împiedica zgârierea acestuia.
- Atunci când transportaţi monitorul, nu îl expuneţi la şocuri sau la vibraţii excesive.
- La mutarea monitorului, ţineţi-l în poziţie verticală, nu-l culcaţi niciodată pe o parte şi nu-l înclinaţi în lateral.
- Atunci când mutaţi monitorul, dezasamblaţi şi repoziţionaţi partea de sus şi suportul separat.

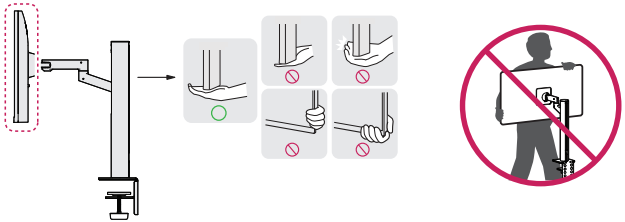

⚠ ATENȚIE

- Pe cât posibil, evitați atingerea ecranului monitorului.
  - Aceasta poate avea drept rezultat deteriorarea ecranului sau a unora dintre pixelii utilizați pentru a crea imaginile.
- Dacă monitorul este ridicat pe verticală, acesta poate să cadă, din cauza butonului de joystick, și poate provoca deteriorări sau răniri. În plus, acest lucru poate duce la funcționarea necorespunzătoare a butonului de joystick.

Instalarea pe masă

- Ridicați monitorul și așezați-l pe masă în poziție verticală. Așezați-l la o distanță de cel puțin 100 mm de perete pentru a asigura o ventilare suficientă.

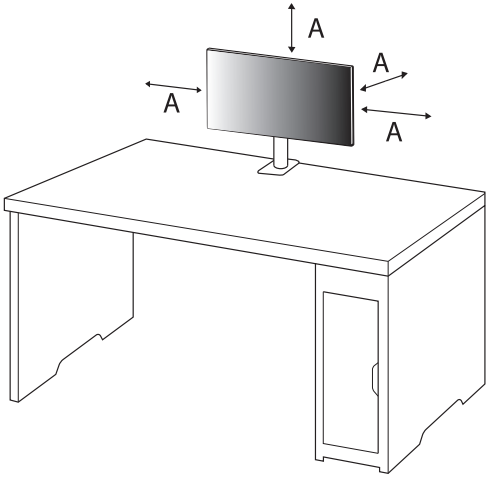

A: 100 mm

⚠ ATENȚIE

- Înainte de instalarea sau mutarea monitorului, scoateți cablul de alimentare din priză. Există risc de electrocutare.
- Asigurați-vă că utilizați cablul de alimentare furnizat în pachetul produsului și conectați-l la priză cu împământare.
- Dacă aveți nevoie de un alt cablu de alimentare, vă rugăm să vă contactați distribuitorul local sau cel mai apropiat magazin cu amănuntul.
- Asigurați-vă că masa pe care este instalat produsul este stabilă și solidă. Este posibil ca o masă realizată din materiale fragile, precum sticla, să fie avariată.
- Monitorul se poate înclina pe mesele neuniforme sau înclinate.
- Instalarea suportului poate să lase urme pe masă.
- Nu suspendați obiecte grele, precum genți sau haine, pe suport.
- Evitați căderile și asigurați-vă că masa este suficient de mare pentru a susține monitorul.
- Asigurați-vă că fixați suportul ferm pe masă.
- Când instalați suportul pe masă, asigurați-vă că acesta este bine fixat, astfel încât să nu vă loviți la cap când vă ridicați.
- Nu utilizați forță excesivă la rotirea monitorului. Dacă permiteți contactul monitorului cu peretele, persoanele din apropiere pot fi rănite sau monitorul poate fi deteriorat.

Modul de fixare a unei cleme

1 După poziționarea suportului pe masă, fixați-l prin rotirea mânerului.

- Pentru mesele fără protuberanțe
  - Masa trebuie să aibă mai puțin de 90 mm grosime.

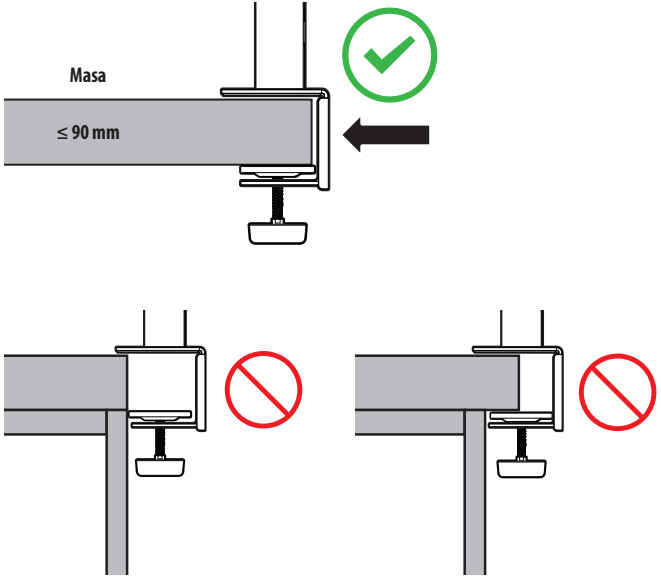

Modul de instalare pe mese cu niveluri diferite de grosime

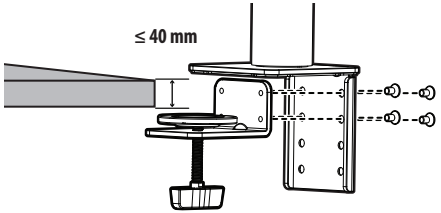

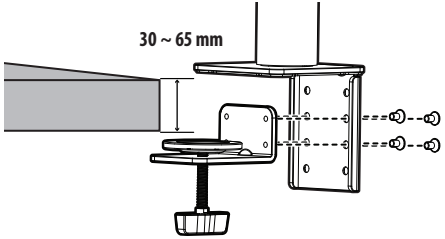

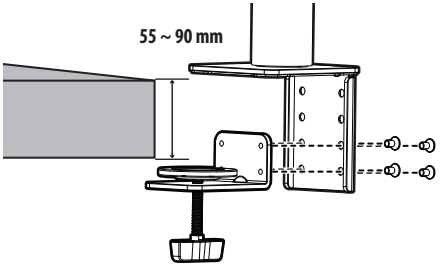

⚠ ATENȚIE

- Suporturile care nu sunt complet fixate de masă pot provoca clătinarea sau răsturnarea monitorului.
- Asigurați-vă că masa este suficient de solidă și de stabilă pentru a susține întreaga instalare a monitorului. Mesele realizate din materiale fragile, precum sticla, se pot sparge.
- Pentru mesele cu protuberanțe
  - Dacă protuberanța este amplasată la mai mult de 95 mm de marginea mesei, instalați monitorul doar atunci când o protuberanță plată este amplasată la 15 mm până la 90 mm de marginea mesei.

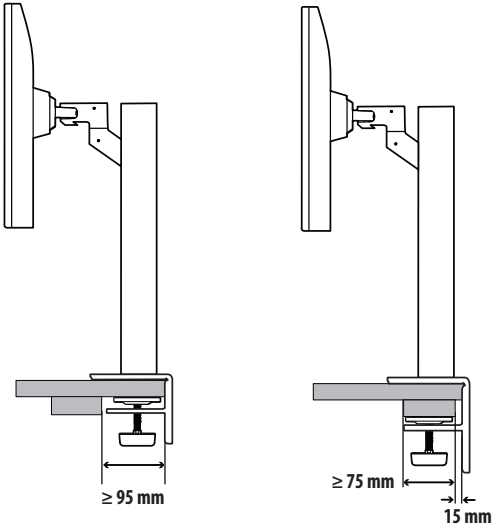

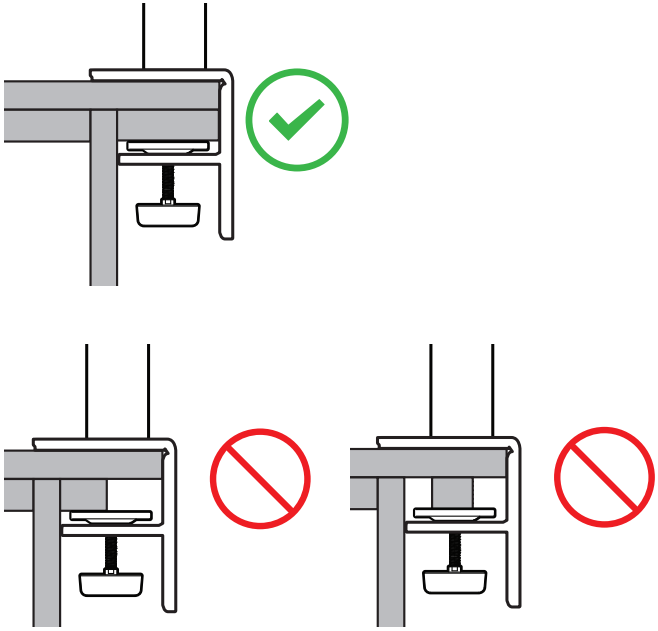

Suport rotativ

Rotiți monitorul spre stânga și spre dreapta într-un interval de 280 de grade pentru a corespunde modului dvs. de vizionare.

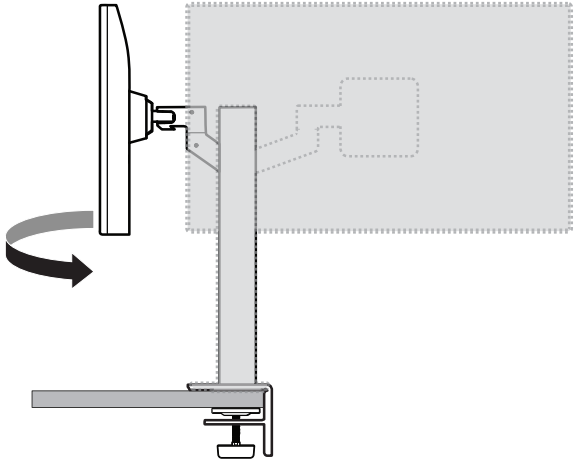

Caracteristică pivot

Caracteristica pivot permite rotirea monitorului cu 90 ° de grade în sens antiorar.

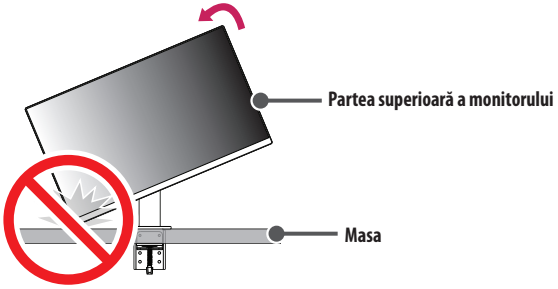

AVERTISMENT

- Când utilizați funcția Pivot, nu rotiți monitorul prea rapid sau cu forță excesivă. Este posibil ca masa să fie zgâriată în urma contactului cu partea superioară a monitorului.

1 Ridicaţi monitorul până la înălţimea maximă.

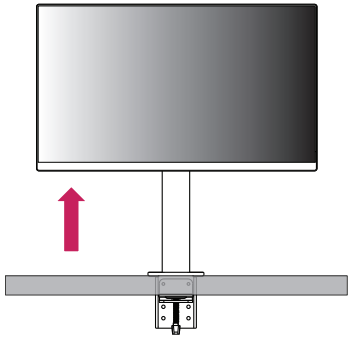

2 Reglaţi unghiul monitorului în direcţia săgeţii, după cum se prezintă în figură.

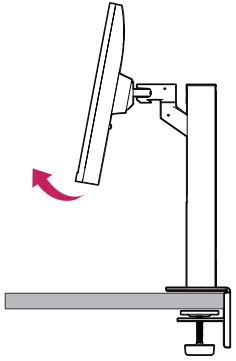

3 Rotiţi monitorul în sens antiorar, după cum este ilustrat în figură.

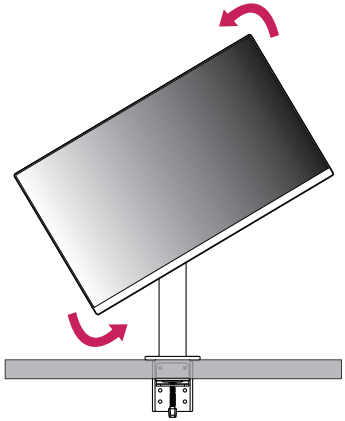

4 Finalizaţi instalarea prin rotirea monitorului cu 90 °, după cum este indicat în imagine.

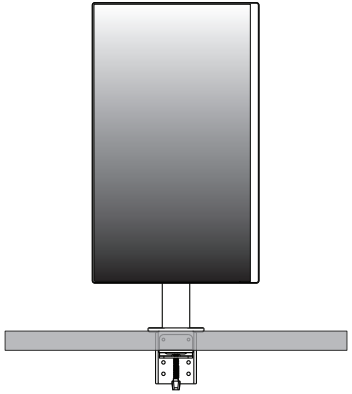

Reglarea ecranului

Dacă ecranul pare înclinat într-o parte după ce produsul a fost așezat pe poziție, îndreptați unghiul pe orizontală după cum urmează.

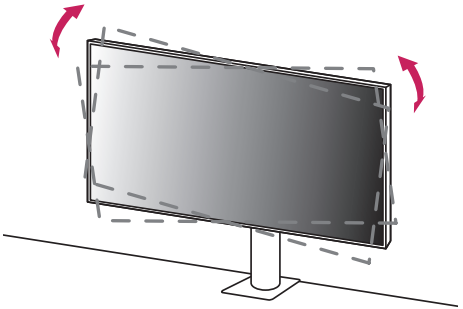

Reglarea înălțimii suportului

1 Asigurați-vă că țineți și deplasați monitorul cu ambele mâini.

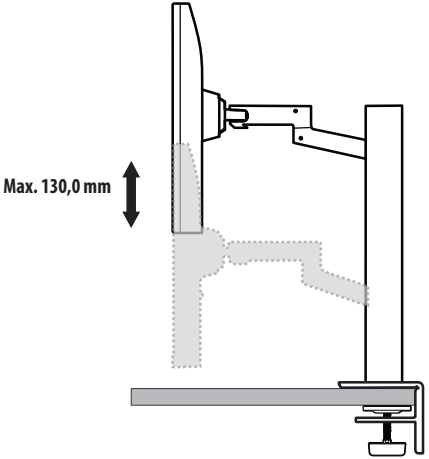

AVERTISMENT

- Pentru a evita accidentarea atunci când reglați înălțimea, nu puneți mâinile pe suport.

Reglarea unghiului

Reglaţi unghiul ecranului.
Unghiul ecranului poate fi reglat înainte sau înapoi între -25 ° şi 25 ° pentru o vizionare confortabilă.

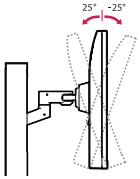

AVERTISMENT

- Atunci când reglaţi unghiul, nu ţineţi stativul aşa cum se arată în ilustraţia următoare. Vă puteţi răni degetele.
- Aveţi grijă să nu atingeţi sau să apăsaţi zona ecranului atunci când reglaţi unghiul monitorului.



- Atunci când rotiţi monitorul, fiţi atenţi la cablurile ataşate de acesta.

Utilizarea blocării Kensington

Pentru mai multe informaţii privind instalarea şi utilizarea, consultaţi manualul de utilizare pentru blocarea Kensington sau vizitaţi site-ul Web la adresa *http://www.kensington.com*.

Fixaţi monitorul de o masă cu ajutorul sistemului de securitate Kensington.

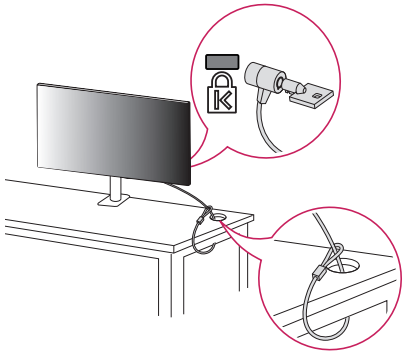

NOTĂ

- Sistemul de securitate Kensington este opţional. Puteţi obţine accesorii opţionale de la majoritatea magazinelor de produse electronice.

Instalarea pe perete

Acest monitor îndeplinește specificațiile pentru placa de montare pe perete sau pentru alte dispozitive compatibile.

Instalați monitorul la o distanță cel puțin 100 mm de perete și lăsați un spațiu de aproximativ 100 mm de fiecare parte a monitorului pentru a asigura o ventilare suficientă. Instrucţiunile detaliate privind instalarea pot fi obţinute de la magazinul distribuitorului local. Ca alternativă, consultaţi manualul pentru a afla cum să instalaţi şi să configuraţi consola înclinată de montare pe perete.

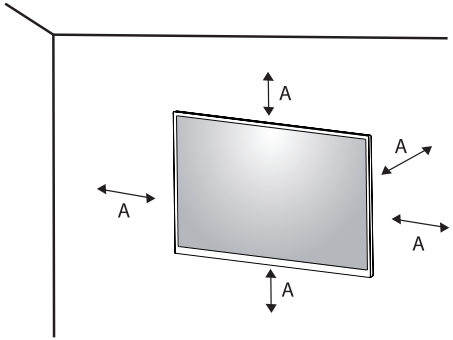

A: 100 mm

Instalarea plăcii de montare pe perete

Pentru a instala monitorul pe perete, ataşaţi o consolă de montare pe perete (opţională) la partea din spate a monitorului.

Asigurați-vă că suportul de montare pe perete este bine fixat de monitor și de perete.

- Montare pe perete (mm): 100 x 100
- Șurub standard: M4 x L10
- Număr de șuruburi: 4
- Placă de montare pe perete (opțională): LSW149

NOTĂ

- Un șurub care nu este conform cu standardul VESA poate deteriora produsul și poate cauza căderea monitorului. LG Electronics nu este răspunzător pentru niciun accident legat de utilizarea șuruburilor nestandard.
- Kitul de montare pe perete include ghidul de instalare și toate piesele necesare.
- Consola de montare pe perete este opțională. Puteți obține accesorii opționale de la distribuitorul dvs. local.
- Lungimea șurubului poate fi diferită pentru fiecare consolă de montare pe perete. În cazul în care utilizaţi şuruburi mai lungi decât cele standard, este posibil ca produsul să fie deteriorat intern.
- Pentru mai multe informaţii, consultaţi manualul de utilizare pentru consola de montare pe perete.
- Procedaţi cu atenţie pentru a nu aplica o forţă prea mare la montarea plăcii de montare pe perete deoarece ar putea deteriora ecranul.
- Înlăturaţi suportul înainte de a instala monitorul pe o placă de montare pe perete efectuând ataşarea suportului în ordine inversă.

⚠ ATENȚIE

- Înainte de mutarea sau instalarea monitorului, scoateți cablul de alimentare din priză pentru a evita electrocutările.
- Instalarea monitorului pe tavan sau pe un perete înclinat poate avea drept rezultat căderea acestuia, ceea ce ar putea provoca vătămări corporale. Utilizați un suport LG autorizat și contactați distribuitorul local sau personal calificat.
- Pentru a preveni vătămarea, acest aparat trebuie atașat în mod sigur pe perete în conformitate cu instrucțiunile de instalare.
- Aplicarea unei forțe excesive în momentul strângerii șuruburilor poate cauza deteriorarea monitorului. Deteriorarea provocată în acest mod nu va fi acoperită de garanția produsului.
- Utilizați consola de montare pe perete și șuruburile conforme cu standardele VESA. Deteriorarea provocată de utilizarea sau de utilizarea necorespunzătoare a unor componente inadecvate nu va fi acoperită de garanția produsului.
- Măsurată din spatele monitorului, lungimea fiecărui șurub montat trebuie să fie de 8 mm sau mai puțin.

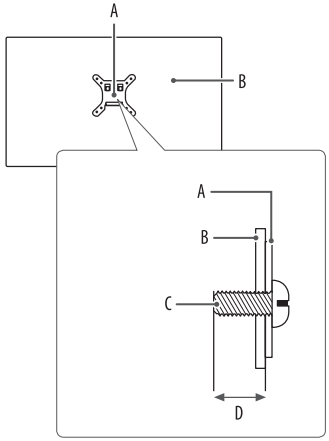

A: Placă de montare pe perete
B: Spatele monitorului
C: Șurub standard
D: Max. 8 mm

UTILIZAREA MONITORULUI

- Este posibil ca ilustrațiile din acest manual să difere de produsul propriu-zis.

Apăsați butonul joystick, accesați [Settings] ⟶ [Input] și apoi selectați opțiunea de intrare.

⚠ ATENȚIE

- Dacă utilizați cabluri generice care nu sunt autorizate de LG, este posibil ca ecranul să nu se afișeze sau este posibil să existe interferență.
- Nu apăsați ecranul pentru o perioadă îndelungată de timp. Acest lucru poate provoca distorsiuni ale imaginilor.
- Nu afișați o imagine fixă pe ecran pentru o perioadă îndelungată de timp. Acest lucru poate provoca retenția imaginii. Utilizați un economizor de PC dacă este posibil.
- În momentul conectării cablului de alimentare la priză, utilizați un prelungitor cu împământare (3 orificii) sau o priză de alimentare cu împământare.
- Atunci când este pornit într-o zonă cu temperaturi scăzute, este posibil ca monitorul să producă scintilații. Acest lucru este normal.
- Uneori este posibil să apară pete roșii, verzi sau albastre pe ecran. Acest lucru este normal.

Conectarea la PC

- Acest monitor suportă caracteristica *Plug and Play.

* Plug and Play: O caracteristică ce vă permite să adăugați un dispozitiv la computer fără a fi necesar să configurați vreun dispozitiv sau să instalați drivere manual.

Conexiunea HDMI

Transmite semnalele video și audio digitale de la PC la monitor.

⚠ ATENȚIE

- Utilizarea unui cablu DVI - HDMI / DP (DisplayPort) - HDMI poate genera probleme de compatibilitate.
- Utilizați un cablu autorizat cu sigla HDMI atașată. Dacă nu utilizați un cablu autorizat HDMI, este posibil ca ecranul să nu mai afișeze sau să apară o eroare de conexiune.
- Tipuri de cabluri HDMI recomandate
  - Cablu HDMI®/™ de mare viteză
  - Cablu HDMI®/™ de mare viteză cu Ethernet

Conexiunea DisplayPort

Transmite semnalele video și audio digitale de la PC la monitor.

NOTĂ

- Este posibil să nu existe nicio ieșire audio sau video în funcție de versiunea DP (DisplayPort) a PC-ului.
- Dacă utilizați o placă grafică cu ieșire Mini DisplayPort, utilizați un cablu Mini DP - DP (Mini DisplayPort la DisplayPort) sau un tip compatibil cu DisplayPort1.2 sau 1.4. (Vândute separat)

Conexiune prin USB-C

Transmite semnalele video și audio digitale de la PC la monitor.

NOTĂ

- PD (Putere de livrare) și DP Mod Alternativ (DP peste USB-C) au suport prin Port USB-C.
- Este posibil ca funcțiile să nu opereze corect, fiind dependente de specificațiile dispozitivului conectat și de mediu.
- Portul USB-C nu este destinat sursei de alimentare a monitorului, ci unei surse de alimentare pentru calculator. Conectați adaptorul pentru a furniza monitorul cu electricitate.

Conectarea dispozitivelor AV

Conexiunea HDMI

HDMI transmite semnalele video și audio digitale de la dispozitivul AV la monitor.

NOTĂ

- Utilizarea unui cablu DVI - HDMI / DP (DisplayPort) - HDMI poate genera probleme de compatibilitate.
- Utilizați un cablu autorizat cu sigla HDMI atașată. Dacă nu utilizați un cablu autorizat HDMI, este posibil ca ecranul să nu mai afișeze sau să apară o eroare de conexiune.
- Tipuri de cabluri HDMI recomandate
  - Cablu HDMI®/™ de mare viteză
  - Cablu HDMI®/™ de mare viteză cu Ethernet

Conectarea dispozitivelor periferice

Conexiune dispozitiv USB

Portul USB al produsului funcționează pe post de hub USB.

NOTĂ

- Se recomandă să instalați toate actualizările Windows pentru a vă menține Windows-ul actualizat înainte de a conecta produsul pentru utilizare.
- Dispozitivele periferice sunt vândute separat.
- O tastatură, un mouse sau un dispozitiv USB pot fi conectate la portul USB.
- Viteza de încărcare poate varia în funcție de dispozitiv.
- Pentru a utiliza portul USB din aval al monitorului, utilizatorul trebuie să conecteze portul din amonte al monitorului la PC-ul gazdă folosind cablul USB C-C sau cablul USB C-A.
- Când cablul USB C-C este conectat între portul din amonte al monitorului și PC-ul gazdă, portul din aval al monitorului este compatibil cu dispozitive USB 2.0.
- Când cablul USB C-A este conectat între portul din amonte al monitorului și PC-ul gazdă, portul din aval al monitorului este compatibil cu dispozitive USB 3.0. Totuși, PC-ul gazdă trebuie să fie compatibil cu funcția USB 3.0.

ATENȚIE

- Precauţii la utilizarea unui dispozitiv USB.
  - Un dispozitiv USB cu program de recunoaștere automată instalat sau care utilizează propriul său driver ar putea să nu fie recunoscut.
  - Este posibil ca unele dispozitive USB să nu fie acceptate sau să nu funcţioneze corespunzător.
  - Se recomandă să utilizaţi un hub sau un hard disk USB cu alimentarea proprie. (Dacă alimentarea nu este corespunzătoare, este posibil ca dispozitivul USB să nu fie detectat corespunzător.)

Conexiunea căștilor

Conectați dispozitivele periferice la monitor utilizând portul pentru căști.

NOTĂ

- Dispozitivele periferice sunt vândute separat.
- În funcție de setările audio ale PC-ului și dispozitivului extern, funcțiile căști și difuzor pot fi limitate.
- Dacă utilizați căști în unghi, aceasta ar putea cauza o problemă la conectarea unui alt dispozitiv extern la monitor. Prin urmare, se recomandă utilizarea căștilor cu mufă dreaptă.



În unghi



Drepte
(Recomandat)

SETĂRILE UTILIZATORULUI

NOTĂ

- Afișajul pe ecran (On Screen Display - OSD) al monitorului dvs. poate să difere puțin de cel prezentat în acest manual.

Activarea meniului principal



Buton Joystick

1. Apăsați butonul joystick din partea inferioară a monitorului.
2. Deplasați butonul joystick în sus/jos și la stânga/dreapta pentru a seta opțiunile.
3. Apăsați butonul joystick încă o dată pentru a ieși din meniul principal.

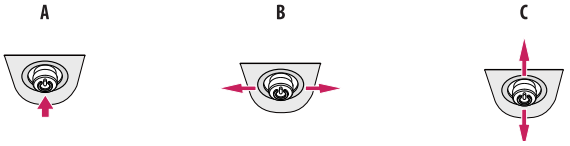

A

- Meniu principal dezactivat: Activează meniul principal.
- Meniu principal activat: Ieșire din meniul principal. (Menținerea butonului apăsat pentru mai mult de 3 secunde pentru a opri monitorul. Puteți opri monitorul în acest mod oricând, inclusiv când Se afișează OSD (Afișare pe Ecran).)

B

- Meniu principal dezactivat: Reglează nivelul volumului monitorului. (◀, ▶)
- Meniu principal activat: Accesează caracteristicile [Input]. (◀) / Accesează caracteristicile [Settings]. (▶)

C

- Meniu principal dezactivat: Afișează informații referitoare la intrarea curentă. (▲, ▼)
- Meniu principal activat: Oprește monitorul. (▲) / Accesează caracteristica [Picture Mode]. (▼)

Caracteristici Meniu principal

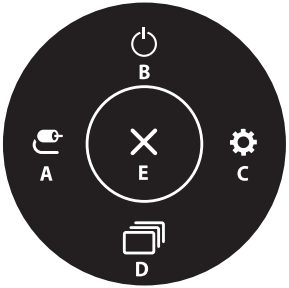

Meniu principal	Descriere
A: [Input]	Setează modul de intrare.
B: [Power Off]	Oprește monitorul.
C: [Settings]	Configurează setările de pe ecran.
D: [Picture Mode]	Setează modul de imagine.
E: [Exit]	Ieșire din meniul principal.

Setările meniului

1. Pentru a vizualiza meniul OSD, apăsați butonul joystick din partea inferioară a monitorului și apoi accesați [Settings].
2. Deplasați butonul joystick în sus/jos și la stânga/dreapta pentru a seta opțiunile.
3. Pentru a reveni la meniul superior sau pentru a seta alte elemente de meniu, deplasând butonul joystick la ◀ sau apăsându-l ( ).
4. Dacă nu doriți să ieșiți din meniul OSD, deplasați butonul joystick la ◀ până când ieșiți.


[Quick Settings]


[Input]


[Picture]


[Sound]


[General]

[Quick Settings]

[Settings] ⟶ [Quick Settings]

- [Brightness]: Reglează luminozitatea ecranului.
- [Contrast]: Reglează contrastul ecranului.
- [Volume]: Reglează nivelul volumului.
  - Puteţi regla opţiunile [Mute]/[Unmute] deplasând butonul joystick la ▼ din meniul [Volume].
- [Waves MaxxAudio®]
  - [On]: MaxxAudio® by Waves, laureată a Technical GRAMMY Award® este o suită de instrumente audio de calitate de studio, pentru o experienţă de audiţie superioară.
  - [Off]: Dezactivează funcţia [MaxxAudio].
- [Color Temp]: Setaţi culorile temperaturii.
  - [Custom]: Puteţi personaliza culoarea imaginii, utilizând culorile roşu, verde şi albastru.
  - [Warm]: Setează culoarea ecranului la un ton roşiatic.
  - [Medium]: Setează culoarea ecranului între tonul roşu şi cel albastru.
  - [Cool]: Setează culoarea ecranului la un ton albăstrui.
  - [Manual]: Utilizatorul poate regla cu precizie temperatura culorilor.

[Input]

[Settings] ⟶ [Input]

- [Input List]: Selectează modul de intrare.
- [Aspect Ratio]: Reglează formatul imagine al ecranului. Afişajul poate arăta la fel pentru opţiunile [Full Wide] şi [Original] la rezoluţia recomandată (3840 x 2160).
  - [Full Wide]: Afişează semnalul video pe ecran lat, indiferent de intrarea semnalului video.
  - [Original]: Afişează imagini video în conformitate cu formatul imaginii din semnalul video de intrare.

[Picture]

[Settings] ⟶ [Picture] ⟶ [Picture Mode]

[Picture Mode] pe semnal SDR(Non HDR)

- [Custom]: Permite utilizatorului să regleze fiecare element.
- [Vivid]: Mărește contrastul, luminozitatea și claritatea, pentru afișarea de imagini intense.
- [HDR Effect]: Optimizează ecranul pentru gama dinamică înaltă.
- [Reader]: Optimizează ecranul pentru citirea documentelor. Puteți mări luminozitatea ecranului din meniul OSD.
- [Cinema]: Optimizează semnalul pentru a îmbunătăți efectele vizuale ale unui videoclip.
- [sRGB]: Un spațiu color standard RGB pentru monitor și imprimantă.
- [DCI-P3]: Potrivit pentru vizionarea videoclipurilor digitale.
- [FPS]: Acest mod este optimizat pentru jocurile FPS.
- [RTS]: Acest mod este optimizat pentru jocurile RTS.
- [Color Weakness]: Acest mod este pentru utilizatorii care nu pot distinge între roșu și verde. Acesta permite utilizatorilor cu tulburări de vedere cromatică să distingă cu ușurință între cele două culori.
- [Calibration 1]: Reglează la ultimul ecran calibrat.
- [Calibration 2]: Reglează la ecranul anterior calibrat.

NOTĂ

- [Picture Mode] care poate fi setat depinde de semnalul de intrare.
- Dacă [Picture Mode] este modificat în intrarea DP (DisplayPort), este posibil ca ecranul să producă scintilații sau ca rezoluția ecranului să fie afectată.
- [Calibration 2] : Instalarea TRUE COLOR PRO și procedura [Calibration] vor activa acest meniu.

[Picture Mode] pe semnal HDR

- [Custom]: Permite utilizatorului să regleze fiecare element.
- [Vivid]: Ecranul a fost optimizat pentru culori intense HDR.
- [Cinema]: Ecranul a fost optimizat pentru video HDR.
- [FPS]: Acest mod HDR este optimizat pentru jocurile FPS.
- [RTS]: Acest mod HDR este optimizat pentru jocurile RTS.

NOTĂ

- Conținutul HDR poate să nu fie afișat în mod corect în funcție de setările sistemului de operare Windows 10; verificați setările de activare/dezactivare HDR în Windows.
- Când funcția HDR este pornită, caracterele sau calitatea imaginii pot fi deficitare în funcție de performanțele plăcii video.
- În timp ce funcția HDR este activată, poate avea loc stingerea intermitentă a imaginii sau deteriorarea imaginii la schimbarea intrării monitorului sau pornirea/oprirea alimentării, în funcție de Performanțele plăcii grafice.

[Settings] ⟶ [Picture] ⟶ [Picture Adjust]

- [Brightness]: Reglează luminozitatea ecranului.
- [Contrast]: Reglează contrastul ecranului.
- [Sharpness]: Reglează claritatea ecranului.
- [SUPER RESOLUTION+]: Deoarece aceasta este o funcţie pentru sporirea clarităţii imaginilor cu rezoluţie mică, nu se recomandă utilizarea funcţiei pentru textul normal sau pentru pictogramele de pe desktop. Acest lucru poate determina un nivel de claritate ridicat care nu este necesar.
  - [High]: Optimizează ecranul pentru imagini extrem de clare. Cea mai adecvată pentru videoclipuri sau jocuri de înaltă definiţie.
  - [Middle]: Optimizează ecranul pentru vizualizare confortabilă, cu imagini la nivelul de mijloc, între modurile scăzut și ridicat. Cea mai adecvată pentru videoclipurile UCC sau SD.
  - [Low]: Optimizează ecranul pentru imagini uniforme și naturale. Cea mai adecvată pentru imagini statice sau imagini cu puține mișcări.
  - [Off]: Afișează în cele mai comune setări. Dezactivează [SUPER RESOLUTION+].
- [Black Level]: Setează nivelul decalajului (numai pentru HDMI).
  - Decalaj: ca referinţă pentru un semnal video, aceasta este cea mai întunecată culoare pe care o poate afișa monitorul.
  - [High]: Păstrează raportul actual de contrast al ecranului.
  - [Low]: Reduce nivelul de negru și ridică nivelul de alb din raportul actual de contrast al ecranului.
- [DFC]
  - [On]: Reglează luminozitatea automat în funcţie de ecran.
  - [Off]: Dezactivează funcţia [DFC].

[Settings] ⟶ [Picture] ⟶ [Game Adjust]

- [Response Time]: Setează un timp de răspuns pentru imaginile afișate pe baza mișcării imaginii pe ecran. Pentru un mediu normal, se recomandă să utilizaţi [Fast]. Când există un nivel ridicat de mișcare, se recomandă să utilizaţi [Faster]. Setarea [Faster] poate cauza fenomenul de remanenţă a imaginilor.
  - [Faster]: Setează timpul de răspuns la mai rapid.
  - [Fast]: Setează timpul de răspuns la Rapid.
  - [Normal]: Setează timpul de răspuns la Normal.
  - [Off]: Nu utilizează caracteristica de îmbunătățire a timpului de răspuns.
- [FreeSync]: Oferă imagini fără cusur și naturale prin sincronizarea frecvenţei verticale a semnalului de intrare cu cea a semnalului de ieșire.
  - [Extended]: Permite gamă de frecvenţă mai largă a funcţiei FreeSync decât cea a modului de bază. Ecranul va pâlpâi pe durata jocului.
  - [Basic]: Permite intervalul frecvenţei de bază a funcţiei FreeSync.
  - [Off]: Funcţia [FreeSync] a fost oprită.
- [Black Stabilizer]: Puteţi controla contrastul de negru pentru a avea vizibilitate mai bună în scenele întunecate. Creșterea valorii [Black Stabilizer] luminează zona de pe ecran cu nivel de gri diminuat. (Puteți distinge cu ușurință obiectele pe ecranele întunecate pentru jocuri.) Reducerea valorii [Black Stabilizer] întunecă zona cu nivel scăzut de gri și crește contrastul dinamic de pe ecran.

⚠ ATENȚIE

- [FreeSync]
  - Interfaţă acceptată: DisplayPort, HDMI
  - Placă video compatibilă: Este necesară o placă video care suportată FreeSync AMD.
  - Versiune acceptată: Asiguraţi-vă că aţi actualizat placa video la cel mai recent driver.
  - Pentru mai multe informaţii și cerinţe, consultaţi site-ul web AMD la adresa *http://www.amd.com/FreeSync*.

[Settings] ⟶ [Picture] ⟶ [Color Adjust]

- [Gamma]:
  - [Mode 1], [Mode 2], [Mode 3]: Cu cât este mai ridicată valoarea gama, cu atât mai întunecată va deveni imaginea. În același mod, cu cât mai joasă va fi valoarea gama, cu atât mai luminoasă devine imaginea.
  - [Mode 4]: Dacă nu doriți să reglați setările gama, selectați [Mode 4].
- [Color Temp]: Setați culorile temperaturii.
  - [Custom]: Puteți personaliza culoarea imaginii, utilizând culorile roșu, verde și albastru.
  - [Warm]: Setează culoarea ecranului la un ton roșiatic.
  - [Medium]: Setează culoarea ecranului între tonul roșu și cel albastru.
  - [Cool]: Setează culoarea ecranului la un ton albăstrui.
  - [Manual]: Utilizatorul poate regla cu precizie temperatura culorilor.
- [Red], [Green], [Blue]: Puteți personaliza culoarea imaginii utilizând culorile [Red], [Green] și [Blue].
- [Six Color]: Respectă cerințele utilizatorului pentru culori prin reglarea culorii și saturației celor șase culori (roșu, verde, albastru, turcoaz, purpuriu și galben) și apoi prin salvarea setărilor.
  - Nuanță: Reglează nuanța culorilor ecranului.
  - Saturație: Reglează saturația culorilor ecranului. Cu cât valoarea este mai scăzută, cu atât culorile devin mai puțin saturate și mai strălucitoare. Cu cât valoarea este mai ridicată, cu atât culorile devin mai saturate și mai întunecate.

[Settings] ⟶ [Picture] ⟶ [Picture Reset]

- [Do you want to reset your picture settings?]
  - [Yes]: Revine la setările implicite.
  - [No]: Anulați selecția.

[Sound]

[Settings] ⟶ [Sound]

- [Volume]: Reglează nivelul volumului.
  - Puteți regla opțiunile [Mute] / [Unmute] deplasând butonul joystick la ▼ din meniul [Volume].
- [Waves MaxxAudio®]
  - [On]: MaxxAudio® by Waves, laureată a Technical GRAMMY Award® este o suită de instrumente audio de calitate de studio, pentru o experiență de audiție superioară.
  - [Off]: Dezactivează funcția [MaxxAudio].

[General]

[Settings] ⟶ [General]

- [Language]: Setează ecranul meniului la limba dorită.
- [SMART ENERGY SAVING]: Economisiți energie prin utilizarea algoritmului de compensare a luminanței.
  - [High]: Economisește energie utilizând caracteristica [SMART ENERGY SAVING] cu eficiență înaltă.
  - [Low]: Economisește energie utilizând caracteristica [SMART ENERGY SAVING] cu eficiență redusă.
  - [Off]: Dezactivează funcția.
- [Deep Sleep Mode]: Atunci când Deep Sleep mode este activat, consumul de energie este redus la minim în timp ce monitorul este în modul de așteptare.
  - [On]: Activează Deep Sleep mode.
  - [Off]: Dezactivează Deep Sleep mode.

NOTĂ

- Funcțiile USB HUB nu vor funcționa în modul așteptare în timp ce Deep sleep Mode este activat pe modul așteptare.
- [Power LED]:
  - Mod pornit: Alb
  - Mod de veghe (Mod Așteptare): Dezactivat
  - Mod Oprit: Dezactivat
- [Automatic Standby]: Funcție care oprește automat monitorul atunci când nu se mai înregistrează nicio mișcare pe ecran pentru o perioadă de timp. Puteți seta temporizatorul pentru funcția de oprire automată. ([8H], [6H], [4H], și [Off])
- [DisplayPort Version]: Setați Versiunea DisplayPort la aceeași versiune ca cea a dispozitivului extern conectat. ([1.4] și [1.2]) Pentru a utiliza funcția HDR, setați ca [1.4].
- [HDMI ULTRA HD Deep Color]: Oferă imagini mai clare atunci când este conectat la un dispozitiv care acceptă ULTRA HD Deep Color.
  - Pentru a utiliza [HDMI ULTRA HD Deep Color], setați această funcție ca on.
  - Dacă dispozitivul conectat nu este compatibil cu funcția Deep Color, ecranul sau sonorul poate să nu funcționeze în mod corect. În acest caz, setați această funcție ca off.
    Format acceptat 4K la 60 Hz
    Rezoluție: 3840 x 2160
    Frecvența cadrelor (Hz): 59,94/60,00
    Eșantionare Crominanță:
    8 biți, 10 biți ⟶ YCbCr 4:2:0 / YCbCr 4:2:2
    8 biți ⟶ YCbCr 4:4:4 / RGB 4:4:4
- [Buzzer]: Această caracteristică vă permite să setați sunetul generat de sirenă atunci când monitorul pornește.
- [OSD Lock]: Această caracteristică dezactivează configurarea și reglarea meniurilor.
- [OSD Size]: Utilizatorul poate folosi OSD Size la Large sau Small.
- [Information]: Vor fi prezentate următoarele informații despre afișare; [Total Power On Time], [Resolution].

[Settings] ⟶ [General] ⟶ [Reset to Initial Settings]

- [Do you want to reset your settings?]
  - [Yes]: Revine la setările implicite.
  - [No]: Anulare resetare.

NOTĂ

- Datele privind valoarea economiei de energie pot să difere în funcție de panou și de furnizorii de panouri.
- Dacă selectați opțiunea [SMART ENERGY SAVING] care este [High] sau [Low], lumina monitorului devine mai scăzută sau ridicată depinzând de sursă.
- Pentru a utiliza [HDMI ULTRA HD Deep Color], setați această funcție ca [On].
- Dacă dispozitivul conectat nu este compatibil cu funcția Deep Color, ecranul sau sonorul poate să nu funcționeze în mod corect. În acest caz, setați această funcție ca off.
- Funcția [HDMI ULTRA HD Deep Color] poate fi setată individual pentru fiecare port HDMI.
- Pentru a folosi funcția HDR, setați [HDMI ULTRA HD Deep Color] pe [On].

DEPANARE

Pe ecran nu este afișat nimic.

- Cablul de alimentare a monitorului este conectat?
  - Verificați introducerea corectă a cablului de alimentare în priza de alimentare.
- LED-ul de alimentare este aprins?
  - Verificați conectarea cablului de alimentare și apăsați butonul de pornire.
- Alimentarea este pornită și LED-ul de alimentare luminează alb?
  - Verificați să fie activată intrarea conectată ([Settings] ⟶ [Input]).
- Mesajul [No Signal] este afișat?
  - Acesta se afișează atunci când cablul de semnal dintre PC și monitor lipsește sau este deconectat. Verificați cablul și reconectați-l.
- Este afișat mesajul [Out of Range]?
  - Acest mesaj apare atunci când semnalele transferate de la PC (placa grafică) sunt în afara intervalului de frecvență orizontală sau verticală a monitorului. Consultați secțiunea „SPECIFICAȚIILE PRODUSULUI" din acest manual pentru a seta frecvența corespunzătoare.

Afișarea pe ecran este instabilă și slabă. / Imaginile afișate pe monitor lasă umbre.

- Ați selectat rezoluția corespunzătoare?
  - Dacă rezoluția selectată este HDMI 1080i 60/50 Hz (intercalată), este posibil ca ecranul să producă scintilații. Modificați rezoluția la 1080p sau la rezoluția recomandată.
  - Nerespectarea setării plăcii grafice la rezoluția recomandată (optimă) poate face ca textul să fie neclar, ecranul să fie întunecat, zona de afișare să fie trunchiată sau afișajul nealiniat.
  - Metodele de setare pot să difere în funcție de computer sau de sistemul de operare și este posibil ca unele rezoluții să nu fie disponibile în funcție de performanța plăcii grafice. În acest caz, contactați producătorul computerului sau al plăcii video pentru asistență.

- Imaginea blocată persistă chiar și atunci când monitorul este închis?
  - Afișarea unei imagini statice pentru o perioadă îndelungată de timp poate provoca deteriorarea ecranului, conducând la retenţia imaginii.
  - Pentru a prelungi durata de viață a monitorului, utilizați un economizor de ecran.
- Există pete pe ecran?
  - Când utilizați monitorul, pe ecran pot apărea pete de pixeli (roșii, verzi, albastre, albe sau negre). Acest lucru este normal pentru ecranul LCD. Nu reprezintă o eroare și nici nu are legătură cu performanţele monitorului.

Unele funcții sunt dezactivate.

- Unele funcţii nu sunt disponibile când apăsaţi butonul Meniu?
  - OSD este blocat. Dezactivaţi [OSD Lock] din [General].

Vedeți mesajul „Monitor nerecunoscut, monitor Plug and Play (VESA DDC) găsit”?

- Aţi instalat driver-ul afișajului?
  - Nu uitaţi să instalaţi driver-ul afișajului de pe site-ul nostru web: *http://www.lg.com*.
  - Asiguraţi-vă că placa video acceptă funcţia Plug and Play.

Niciun sunet de la portul pentru căști.

- Imaginile sunt afișate fără sunet?
  - Asiguraţi-vă că conexiunile portului pentru căști sunt efectuate corespunzător.
  - Încercaţi să creșteți volumul cu joystick-ul.
  - Setaţi ieșirea audio a PC-ului dvs. la monitorul utilizat. (Setările pot diferi în funcţie de sistemul de operare pe care îl utilizaţi.)

NOTĂ

- LED-ul poate fi aprins cu meniul OSD setat.
  [Settings] – [General] – [Power LED] – [On]

SPECIFICAȚIILE PRODUSULUI

Specificațiile fac obiectul modificărilor fără notificare prealabilă.

32UN880/32UN880P 32UN88A/32UN88AP

Adâncimea culorii: Sunt acceptați 8 biți / 10 biți de culoare.

Rezoluție

- Rezoluție maximă: 3840 x 2160 la 60 Hz
- Rezoluție recomandată: 3840 x 2160 la 60 Hz

Adaptor c.a./c.c.

- Model: Tip ACC-LATP1, SHENZHEN HONOR ELECTRONIC
  Producător: Shenzhen Honor Electronic Co.,Ltd.
  - Intrare: 100-240 V ~50/60 Hz 3,0 A
  - Ieșire: 19,5 V ⎓ 10,8 A

Condiții de mediu

- Condiții de funcționare
  - Temperatură: 0 °C până la 40 °C
  - Umiditate: Mai puțin de 80 %
- Condiții de depozitare
  - Temperatură: -20 °C până la 60 °C
  - Umiditate: Mai puțin de 85 %

Dimensiuni: Dimensiune monitor (Lățime x Adâncime x Înălțime)

- Cu suport (mm): 714,3 x 641,1 x 406,8
- Fără suport (mm): 714,3 x 420,1 x 45,7

Greutate (fără ambalaj)

- Cu suport (kg): 10,3
- Fără suport (kg): 6,5

Surse de alimentare

- Capacitate nominală: 19,5 V ⎓ 8,0 A
- Consum de energie
  - Mod de operare: 55 W (tipic)*
  - Mod Oprit: ≤ 0,3 W

Specificațiile fac obiectul modificărilor fără notificare prealabilă.

Simbolul ~ se referă la curentul alternativ, iar simbolul ⎓ se referă la curentul continuu.

Consumul de energie poate fi diferit în funcție de regimul de funcționare și de setarea monitorului.

* Puterea de consum pe modul pornit este măsurată cu testul standard LGE (Model alb plin, Rezoluție maximă).

** În caz de introducere USB-C, consumul de energie în Modul Dormit poate varia depinzând de dispozitivele conectate.

** Monitorul intră în Modul Somn în două minute (Max 5 minute).

SPECIFICAȚIILE PRODUSULUI

Specificațiile fac obiectul modificărilor fără notificare prealabilă.

32BN88U

Adâncimea culorii: Sunt acceptați 8 biți / 10 biți de culoare.

Rezoluție

- Rezoluție maximă: 3840 x 2160 la 60 Hz
- Rezoluție recomandată: 3840 x 2160 la 60 Hz

Adaptor c.a./c.c.

- Model: Tip ACC-LATP1, SHENZHEN HONOR ELECTRONIC
  Producător: Shenzhen Honor Electronic Co.,Ltd.
  - Intrare: 100-240 V ~50/60 Hz 3,0 A
  - Ieșire: 19,5 V ⎓ 10,8 A

Condiții de mediu

- Condiții de funcționare
  - Temperatură: 0 °C până la 40 °C
  - Umiditate: Mai puțin de 80 %
- Condiții de depozitare
  - Temperatură: -20 °C până la 60 °C
  - Umiditate: Mai puțin de 85 %

Dimensiuni: Dimensiune monitor (Lățime x Adâncime x Înălțime)

- Cu suport (mm): 714,3 x 641,1 x 406,8
- Fără suport (mm): 714,3 x 420,1 x 45,7

Greutate (fără ambalaj)

- Cu suport (kg): 10,3
- Fără suport (kg): 6,5

Surse de alimentare

- Capacitate nominală: 19,5 V ⎓ 8,0 A
- Consum de energie
  - Mod de operare: 31,5 W tipic (ENERGY STAR® standard) *
  - Mod Oprit: ≤ 0,3 W

Specificațiile fac obiectul modificărilor fără notificare prealabilă.

Simbolul ~ se referă la curentul alternativ, iar simbolul ⎓ se referă la curentul continuu.

Consumul de energie poate fi diferit în funcție de regimul de funcționare și de setarea monitorului.

* Consumul de energie în regim de funcționare activ (mod On) se măsoară cu test ENERGY STAR® standard.

** În caz de introducere USB-C, consumul de energie în Modul Dormit poate varia depinzând de dispozitivele conectate.

** Monitorul intră în Modul Somn în două minute (Max 5 minute).

Modul de asistență

(Mod presetare, DisplayPort / USB-C)

Rezoluție	Frecvență orizontală (kHz)	Frecvență verticală (Hz)	Polaritate (H/V)	Observații
640 x 480	31,469	59,94	-/-	
800 x 600	37,879	60,317	+/+	
1024 x 768	48,363	60	-/-	
1920 x 1080	67,5	60	+/-	
2560 x 1440	88,79	59,95	+/-	
3840 x 2160	65,69	29,98	+/-	
3840 x 2160	134,40	60	+/-	Temporizare preferată DP/USB-C

(Mod presetare, HDMI)

Rezoluție	Frecvență orizontală (kHz)	Frecvență verticală (Hz)	Polaritate (H/V)	Observații
640 x 480	31,469	59,94	-/-	
800 x 600	37,879	60,317	+/+	
1024 x 768	48,363	60	-/-	
1920 x 1080	67,5	60	+/-	
2560 x 1440	88,79	59,95	+/-	
3840 x 2160	65,69	29,98	+/-	Recommended Timing (HDMI1.4), [HDMI ULTRA HD Deep Color] : [Off]
3840 x 2160	133,31	60	+/-	Recommended Timing (HDMI2.0), [HDMI ULTRA HD Deep Color] : [On]

Sincronizare HDMI (Video)

Rezoluție	Frecvență orizontală (kHz)	Frecvență verticală (Hz)	Observații
480p	31,5	60	
720p	45,0	60	
1080p	67,5	60	
2160p	135	60	Atunci când [HDMI ULTRA HD Deep Color] este setat pentru a fi [ON].

Modelul și seria produsului sunt pe partea din spate și pe o parte laterală a produsului.
Înregistrați-le mai jos în cazul în care aveți nevoie de service.

Model

Nr. de serie

(for 32BN88U)

ENERGY STAR

This Product qualifies for ENERGY STAR®

Changing the factory default configuration and settings or enabling certain optional features and functionalities may increase energy consumption beyond the limits required for ENERGY STAR® certification.

Refer to ENERGYSTAR.gov for more information on the ENERGY STAR® program.