www.lg.com

UQ75*

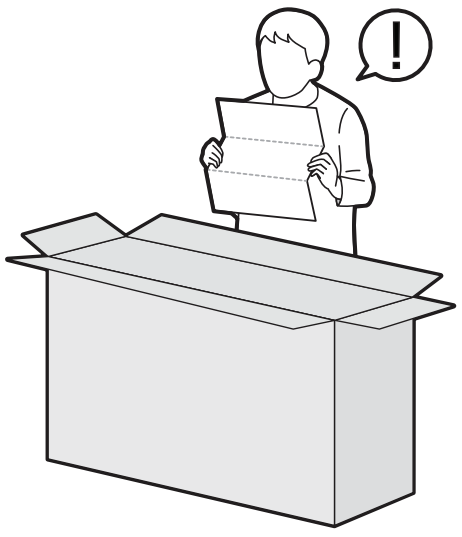

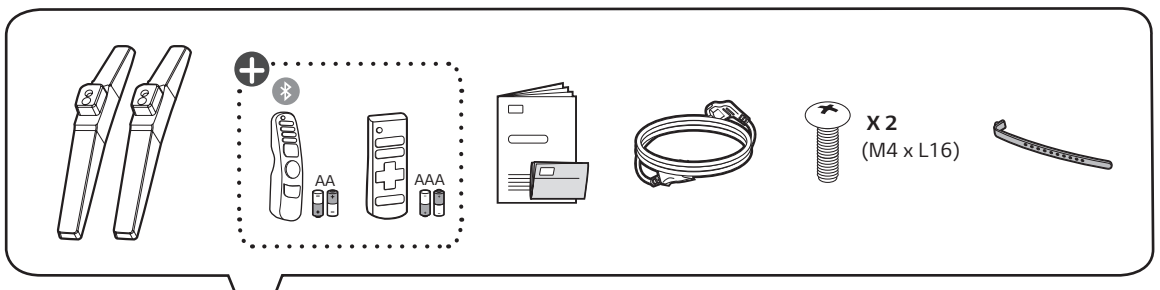


1

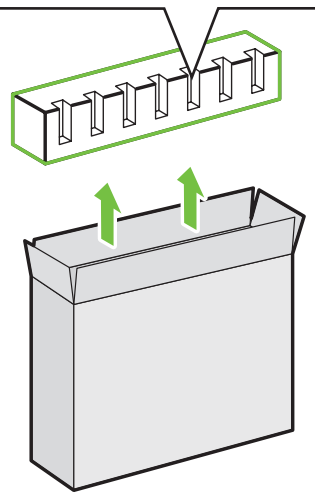

2

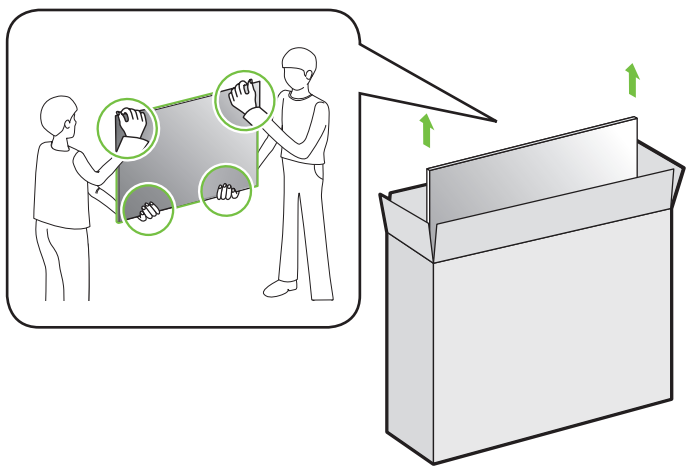

3

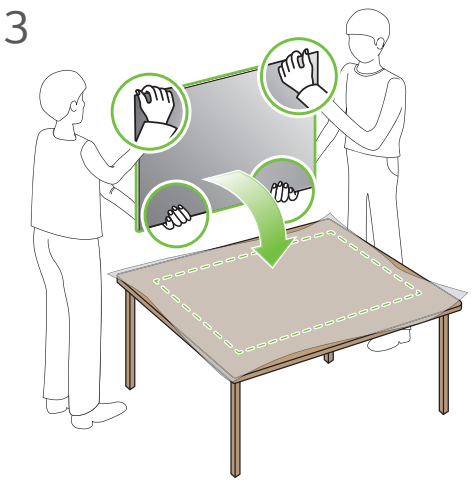

1

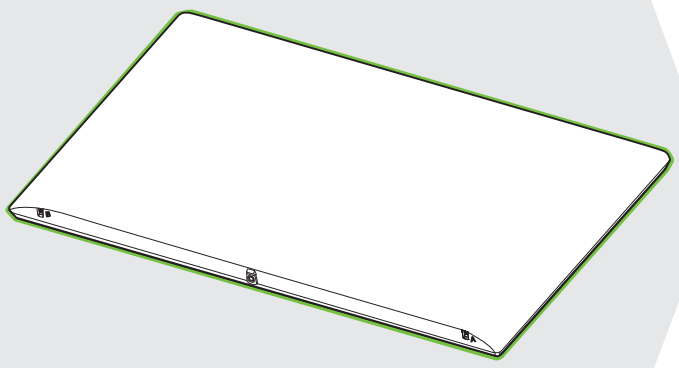

2

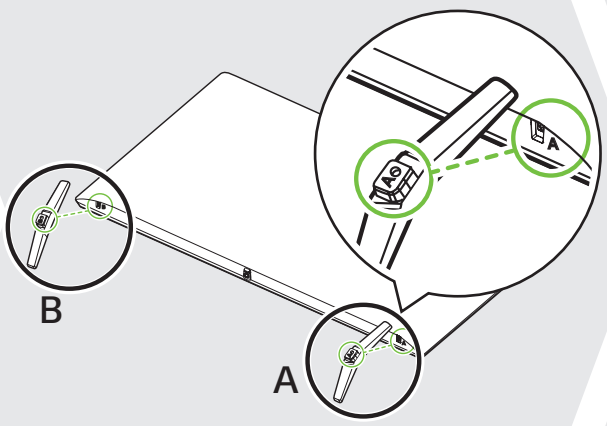


3

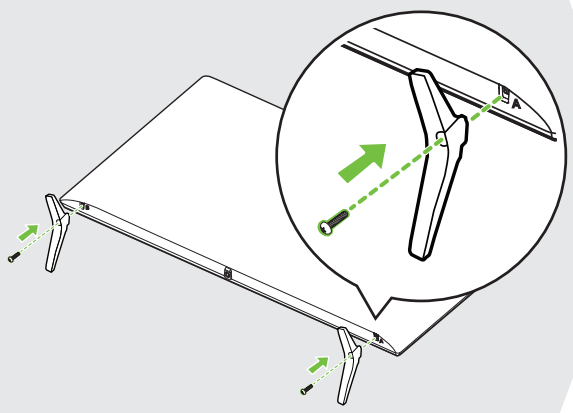

4

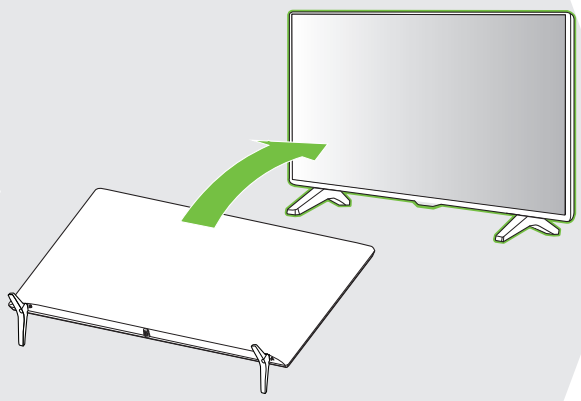

5

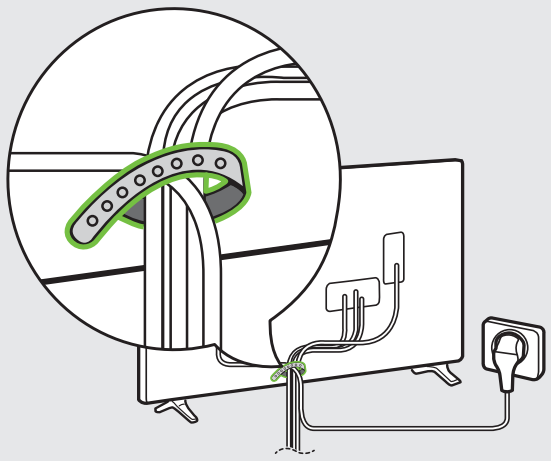

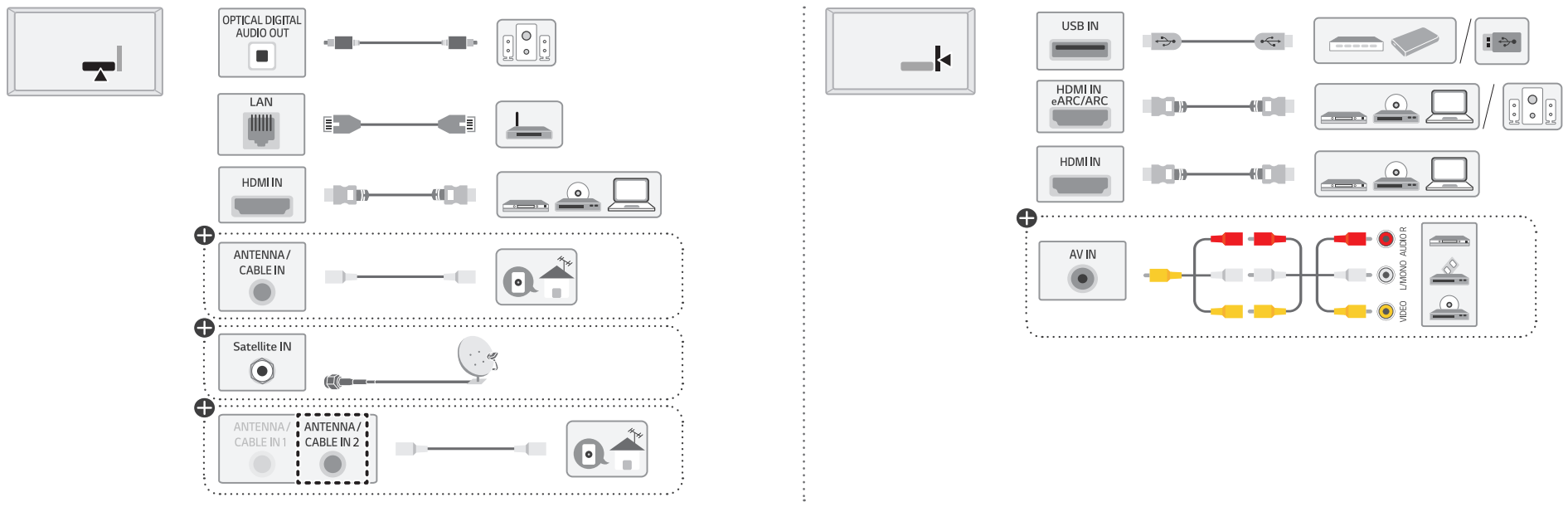


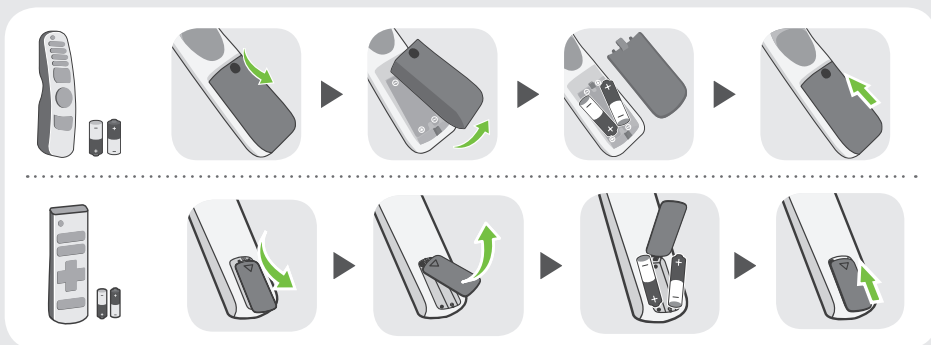

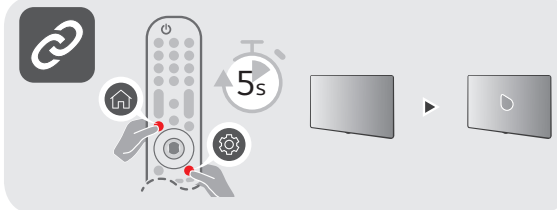


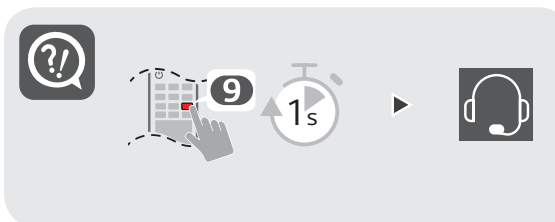


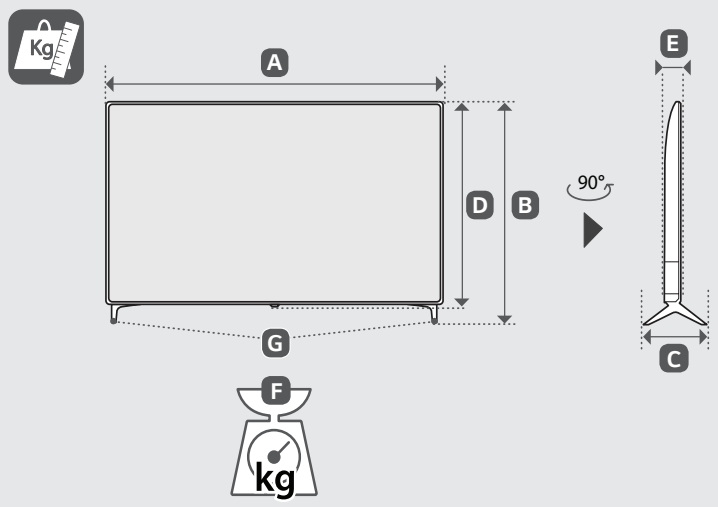


| | A | B | C | D | E | F | F - G |
|---|---|---|---|---|---|---|---|
| | (mm) | | | | | (kg) | |
| 43UQ751C0LF<br>43UQ751C0LG<br>43UQ751C0SF<br>43UQ751T0LG | 973 | 611 | 187 | 572 | 85.0 | 8.1 | 8.0 |
| Power requirement / متطلبات الطاقة / Alimentation / Requisito de alimentação / แรงดันและความถี่ไฟฟ้า / Nguồn điện yêu cầu | | | | AC 100-240 V~ 50/60 Hz<br>تيار متردد 100-240 فولت ~ 50/60 هرتز | | | |

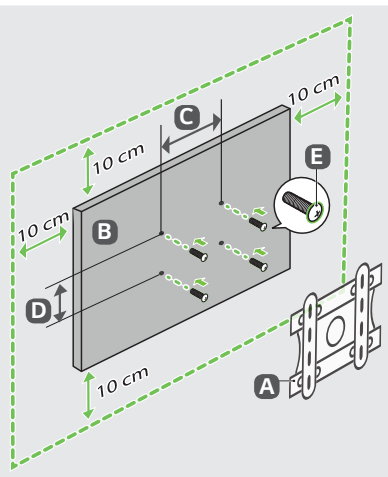


| A | B | C x D (mm) | E |
|---|---|---|---|
| LSW240B<br>MSW240 | 43UQ75* | 200 x 200 | M6 |

**English** • Read **Safety and Reference.**

العربية • قراءة الأمان والمرجع.

**Français** • Lire le document **Sécurité et référence.**

**Português** • Consulte o manual **Segurança e referência.**

**ภาษาไทย** • โปรดอ่านคู่มือผู้ใช้**ความปลอดภัยและการอ้างอิง**

**Tiếng Việt** • Đọc phần **An toàn và Tham khảo.**

: Depending on model / حسب الطراز / Selon le modèle / Dependendo do modelo / ขึ้นอยู่กับรุ่น / Tùy theo mã sản phẩm

**English** • The Analog Gender adapter can be purchased separately at Customer Service.

العربية • يمكن شراء النوع التناظري بشكل منفصل من دعم عملاء LG.

**Français** • L'adaptateur analogique peut être acheté séparément auprès du SAV.

**Português** • O adaptador analógico pode ser comprado em separado no Serviço de Apoio ao Cliente da LG.

**ภาษาไทย** • สายรวมสัญญาณ Component และ AV สามารถซื้อแยกต่างหากได้ที่ศูนย์บริการของบริษัท

**Tiếng Việt** • Đầu chuyển tín hiệu analog có thể mua riêng tại Trung tâm chăm sóc khách hàng của LG.