MANUEL D'UTILISATION

Enceinte portable omnidirectionnelle

Veuillez lire attentivement ce manuel avant d'utiliser votre appareil et conservez-le pour référence ultérieure.

Modèle

RP4

RP4B

RP4BE

RP4G

2208_Rev03

www.lg.com
Copyright © 2021-2022 LG Electronics Inc. Tous droits réservés.

Guide rapide d'enceinte portable omnidirectionnelle

Utilisation facile dans l'ordre

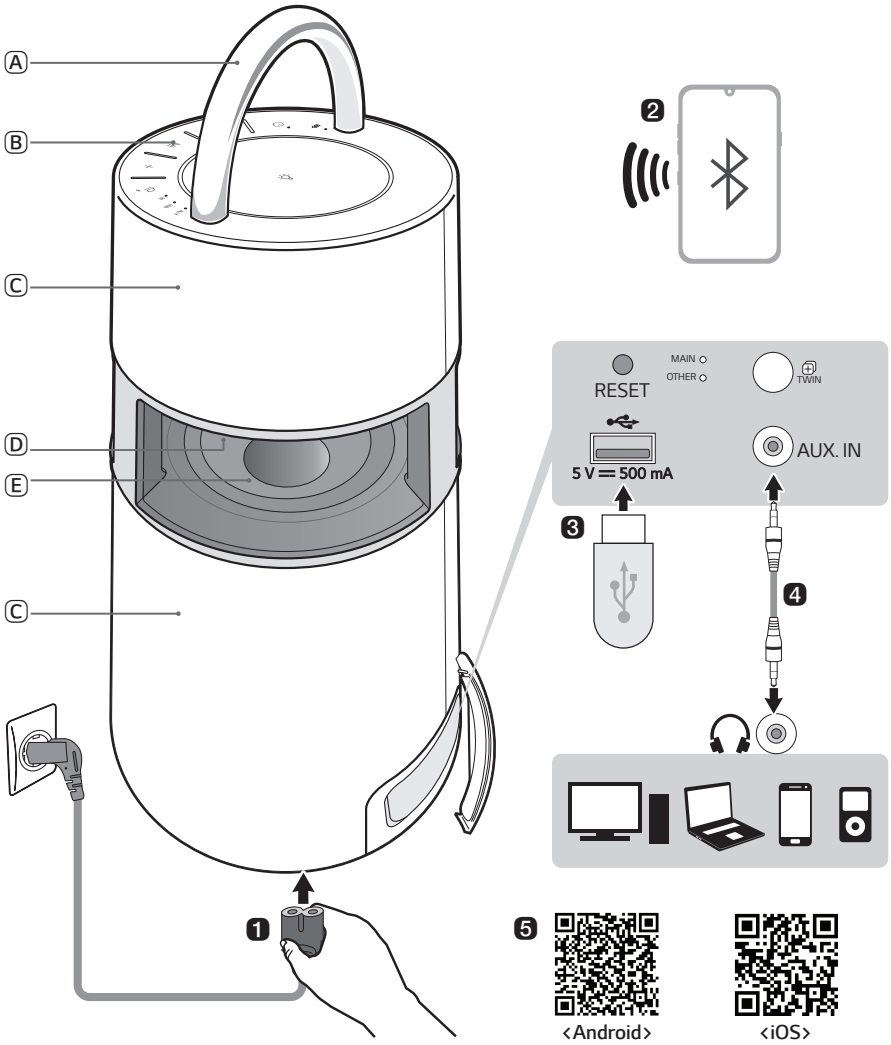

Ⓐ Poignée
Ⓑ Commandes
Ⓒ Haut-parleur
Ⓓ Éclairage d'ambiance
Ⓔ Haut-parleur des graves

❶ Raccorder le cordon d'alimentation au produit et le charger avant toute utilisation. La prise d'alimentation se situe au bas du produit.

❷ Connexion de l'enceinte à un smartphone en utilisant le Bluetooth (→ Consulter « Connexion du smartphone à l'enceinte via Bluetooth » à la page 12.)

① Appuyer sur le bouton **Marche/Arrêt** ⏻ pour allumer le produit.
② Maintenir enfoncé le bouton de **Fonction** du produit jusqu'à entendre un son de notification. Le voyant LED **Bluetooth** clignote pendant 60 secondes.
③ Appuyer sur le bouton **Paramètres** ⚙ de votre smartphone et sélectionner **Bluetooth**. Activer la fonction **Bluetooth**. (**Arrêt** > **Marche**)
④ Depuis la liste des smartphones, rechercher et appuyer sur « LG-RP4(XX). »
⑤ Une fois le smartphone connecté au produit via **Bluetooth**, le voyant LED **Bluetooth** s'allume. Reproduire la piste de votre choix dans l'application de musique de votre smartphone.

❸ Lecture de la musique depuis un USB (→ Consulter « Connexion à un périphérique USB » à la page 17.)

① Ouvrir le cache arrière du produit et brancher la clé USB dans la borne USB.
② Appuyer sur le bouton **Marche/Arrêt** ⏻ pour allumer le produit.
③ Appuyer plusieurs fois sur le bouton de **Fonction** du produit pour sélectionner la fonction USB. Le voyant LED USB s'allumera.
④ Appuyer sur le bouton **Lecture/Pause** ⏯ pour profiter de votre musique.

❹ Connexion à un périphérique externe (→ Consulter « Connexion à un périphérique externe » à la page 19.)

① Ouvrir le cache arrière du produit et brancher le périphérique externe à la prise AUX. IN à l'aide d'un câble stéréo de 3,5 mm.
② Appuyer sur le bouton **Marche/Arrêt** ⏻ pour allumer le produit.
③ Appuyer plusieurs fois sur le bouton de **Fonction** du produit pour sélectionner AUX. Le voyant LED AUX s'allumera. Si vous mettez de la musique sur le périphérique externe connecté, vous commencerez à l'écouter sur ce produit.

❺ Connexion à l'application LG XBOOM (→ Consulter « Connexion à l'application LG XBOOM » à la page 21.)

① Rechercher **l'application LG XBOOM** dans Google Play ou l'App Store puis l'installer sur le smartphone.

② Exécuter **l'application LG XBOOM** et utiliser ses fonctionnalités.

❻ Économie d'énergie (→ Consulter « Mode d'économie d'énergie » à la page 26.)

En cas de non lecture de musique ou d'appui sur un bouton pendant 15 minutes, le produit s'éteindra automatiquement. Dans **l'application LG XBOOM**, vous pouvez activer ou désactiver [Gestion automatique de l'alimentation].

Table des matières

Guide rapide d'enceinte portable omnidirectionnelle

2 Utilisation facile dans l'ordre

Explorer le produit

6 Dessus
8 Dos

Chargement

10 Chargement de la batterie
11 Vérification du statut de la batterie

Connexion au Bluetooth

12 Connexion du smartphone à l'enceinte via Bluetooth
15 Connexion avec deux smartphones

Connexion à un périphérique USB

17 Connexion du produit à un périphérique USB

Connexion à un périphérique externe

19 Connexion via un câble stéréo de 3,5 mm

Connexion à l'application LG XBOOM

21 Installation de l'application

Utilisation du mode Wireless Party Link-Twin

23 Connexion de deux enceintes

Fonctions supplémentaires

25 Réinitialisation du produit
25 Initialisation du logiciel
26 Mode d'économie d'énergie

Consignes de sécurité

27 Sécurité et réglementation

Points à vérifier avant de rapporter un dysfonctionnement

30 Dépannage

Annexe

32 Spécifications du produit
33 Marques déposées et licences
34 Manipuler le produit

Explorer le produit

Dessus

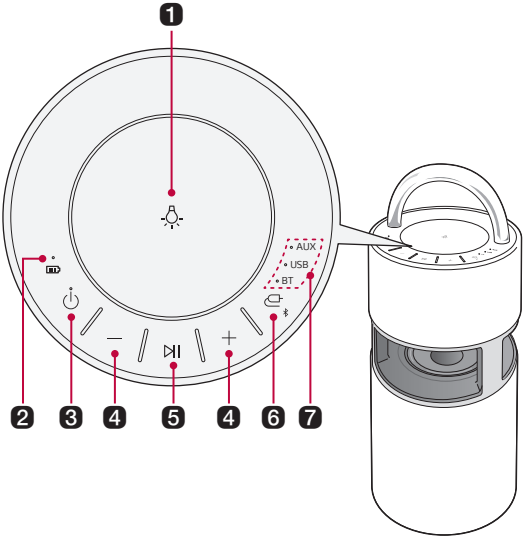

1	**Éclairage d'ambiance**	Appuyer sur le bouton pour sélectionner l'éclairage d'ambiance souhaité. **Éclairage d'ambiance** Ambient / Nature / Party / Désactivé • Maintenir enfoncé le bouton **Éclairage d'ambiance** pour désactiver l'éclairage d'ambiance.
2	**Voyant LED de batterie**	Permet de vérifier le niveau de chargement de la batterie et son statut. (→ Consulter « Vérification du statut de la batterie » à la page 11.)
3	**Marche/Arrêt**	Cela allume/éteint le produit. • Si vous maintenez enfoncé le bouton **Marche/Arrêt** pendant 2 secondes alors que le produit est allumé, vous pouvez voir le statut de la batterie sur le voyant LED de la batterie.
4	**Volume**	Permet de contrôler le niveau du volume.

5 Lecture/Pause ⏯

Appuyer sur le bouton pour faire fonctionner le produit.

Fonction	Opération	Mode d'emploi
USB/BT	Lecture/Pause	Appuyer sur le bouton.
USB/BT	Passage à la chanson suivante.	Appuyer deux fois rapidement sur le bouton.
USB/BT	Passage à la chanson précédente.	Appuyer trois fois rapidement sur le bouton.
AUX	Silence	Appuyer sur le bouton.

6 Fonction

Appuyer de manière répétée sur le bouton pour sélectionner la fonction ou le mode de saisie souhaité.

Voyant LED de fonction	Description
BT	Connecte le produit via **Bluetooth**
USB	Connecte le produit à un périphérique de stockage USB
AUX	Connecte un périphérique portable externe à l'aide d'un câble stéréo de 3,5 mm.

- Maintenir enfoncé le bouton de **Fonction** pendant au moins 2 secondes et connecter le périphérique **Bluetooth** dans les 60 secondes. (→ Consulter « Connexion du smartphone à l'enceinte via Bluetooth » à la page 12.)
- Lorsque vous passez à la fonction **Bluetooth** si vous ne trouvez aucun périphérique connecté, le voyant LED BT clignote pendant 60 secondes.

7 Voyant LED de fonction

Indique le mode de saisie ou le statut de connexion **Bluetooth**.

⚠ ATTENTION

- Placer le produit hors de portée des enfants. Sinon, il pourrait tomber et causer des blessures et/ou des dommages matériels.
- Veiller à ce que l'enceinte ne tombe pas. Sinon, elle pourrait ne pas fonctionner correctement et causer des blessures et/ou des dommages matériels.

Dos

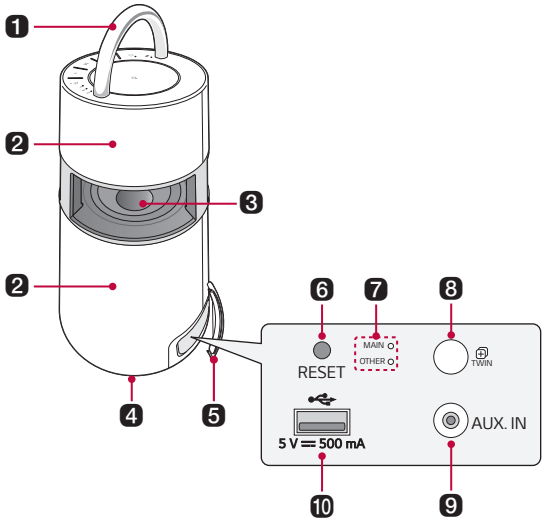

1	**Poignée**	À utiliser pour transporter le produit.
2	**Enceinte**	Le son provient du produit entier.
3	**Haut-parleur des graves**	C'est un haut-parleur uniquement de graves.
4	**Entrée d'alimentation**	Il est possible de connecter le cordon d'alimentation pour charger la batterie du produit.
5	**Cache arrière**	Veiller à bien refermer le cache arrière après utilisation.
6	**RESET** RESET	Quand le produit ne fonctionne pas correctement, utiliser un objet pointu tel qu'une aiguille pour appuyer dans le trou.
7	**Voyant LED Wireless Party Link**	Permet de vérifier le statut de connexion du mode Wireless Party Link-Twin.
8	**TWIN** TWIN	Il vous est possible de connecter deux produits en mode Wireless Party Link-Twin.
9	**AUX. IN**	Il vous est possible de connecter le produit à un périphérique externe portable à l'aide d'un câble stéréo de 3,5 mm pour commencer à profiter de la musique.
10	**Port USB**	Brancher un périphérique USB pour profiter de la musique avec le produit.

⚠ ATTENTION

- Veiller à ne pas exposer le produit aux rayons directs du soleil de manière prolongée pour éviter la décoloration.
- Faire attention lors de l'utilisation du produit en extérieur car la poignée peut chauffer après être restée longtemps au soleil.
- Veiller à ne pas endommager par inadvertance l'enceinte en cas de pression de la main sur le haut-parleur des graves.

Chargement

Chargement de la batterie

Ce produit utilise une batterie intégrée. S'assurer d'avoir suffisamment chargé la batterie avant de l'utiliser. La prise d'alimentation se situe au bas du produit.

1. Brancher le cordon d'alimentation à la borne d'entrée d'alimentation.
2. Brancher la fiche d'alimentation à une prise de courant.

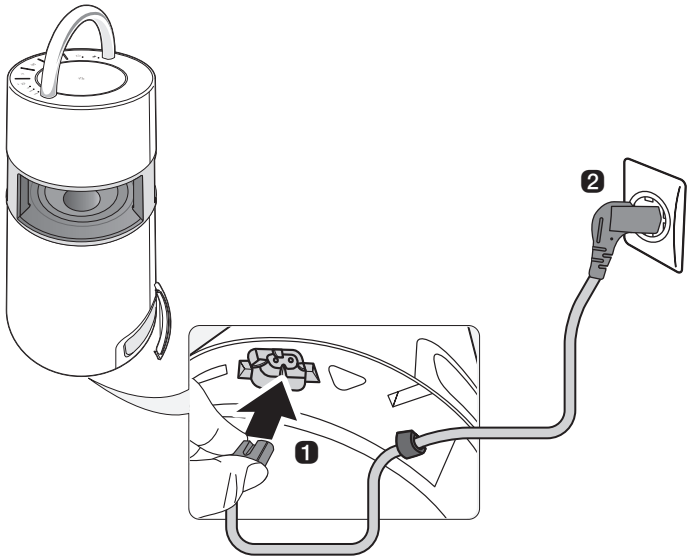

Remarque

- Il faut environ 5 heures pour charger entièrement l'enceinte. La durée de chargement peut varier en fonction du statut de la batterie ou du statut de fonctionnement du produit.
- Lorsque la batterie est complètement chargée, il est possible d'utiliser l'enceinte pendant environ 10 heures.

Vérification du statut de la batterie

Statut de chargement

Lorsque le chargement de la batterie du produit commence, il est possible de voir le statut de chargement sur le voyant LED de batterie.

Voyant LED de batterie	Statut du voyant LED	Statut de la batterie
	S'allume en vert.	Chargement complet.
	Est rouge.	Chargement en cours.

Remarque

- La lecture de pistes pendant le chargement peut rallonger la durée de chargement.
- Lorsque la batterie de l'enceinte est entièrement chargée avec l'enceinte hors tension, la LED de la batterie s'allume en vert pendant 15 secondes puis s'éteint.

Statut d'utilisation

Quand le produit est allumé, le statut de la batterie s'affiche sur le voyant LED de la batterie pendant 3 secondes.

Si le bouton **Marche/Arrêt** ⏻ est maintenu enfoncé pendant 2 secondes alors que le produit est allumé, il est possible de voir le voyant LED de batterie pendant 3 secondes en fonction du statut de la batterie.

Voyant LED de batterie	Statut du voyant LED	Statut de la batterie
	S'allume en vert.	Le niveau de la batterie est supérieur à 70 %.
	S'allume en orange.	Le niveau de batterie restante est entre 70 et 10 %.
	Clignote en continu en rouge avec un son unique de notification.	Le niveau de la batterie est inférieur à 10 %, et il faut recharger la batterie.

Remarque

- Il n'est pas possible de vérifier le statut de la batterie pendant son chargement.

Connexion au Bluetooth

Connexion du smartphone à l'enceinte via Bluetooth

Il est possible de reproduire des fichiers de musique sur un périphérique **Bluetooth**, ou de lancer des applications musicales pour profiter de la musique avec ce produit.

Vérifier d'abord ce qui suit.

- Voici les caractéristiques **Bluetooth** du produit.
  - Version : 4.0
  - Codec : SBC, AAC
- La façon de connecter le périphérique au produit peut varier en fonction du type et du modèle de périphérique **Bluetooth**. Pour savoir comment connecter le produit, consulter le manuel d'utilisation du périphérique **Bluetooth** à connecter.

Sélectionner le menu [**Bluetooth**] sur l'écran **Paramètres** du smartphone.

La méthode d'accès du menu peut varier en fonction du fabricant et du modèle du smartphone.

1. Appuyer sur le bouton **Marche/Arrêt** pour allumer le produit.
   Maintenir enfoncé le bouton de **Fonction** du produit jusqu'à entendre un son de notification. Le voyant LED **Bluetooth** clignote pendant 60 secondes.

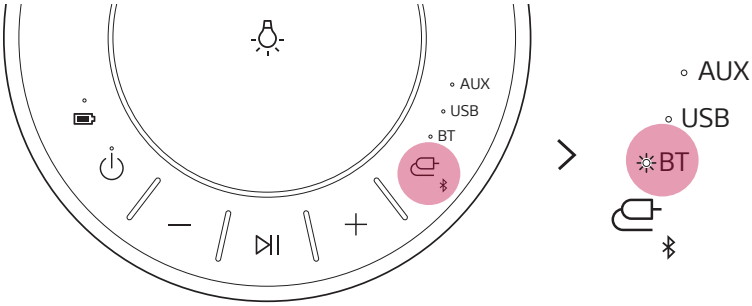

2. Appuyer sur le bouton Paramètres (/) de votre smartphone et sélectionner **Bluetooth**.

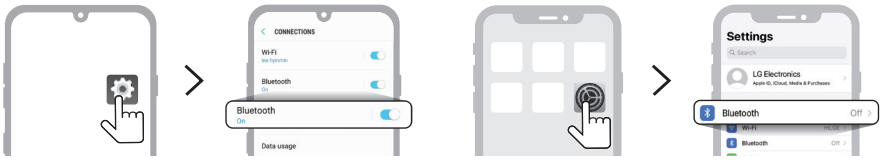

<Téléphone Android> <iPhone>

3. Activer la fonction **Bluetooth**. (**Off** > **On**)

4 Une liste des périphériques pouvant être connectés à votre smartphone s'affiche sur son écran. Rechercher et appuyer sur le nom « LG-RP4(XX) ».

5 Une fois le smartphone connecté au produit via **Bluetooth**, le voyant LED **Bluetooth** s'allume.

6 Si LG-RP4(XX) n'apparaît pas dans la liste, appuyer sur l'icône **Rafraîchir** d'un téléphone Android ou redémarrer le **Bluetooth** sur un iPhone.

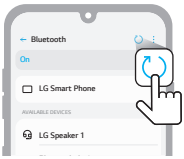

<Téléphone Android>

<iPhone>

7 Sélectionner et reproduire une piste sur le smartphone.

Remarque

- Plus le périphérique **Bluetooth** est près de l'enceinte, meilleure sera la connexion.
- Si le périphérique **Bluetooth** n'est pas connecté, le voyant LED **Bluetooth** clignote. Reconnecter le produit.
- Tout en utilisant le **Bluetooth**, régler le volume du périphérique **Bluetooth** à un niveau approprié.
- XX correspond aux deux derniers chiffres de l'adresse **Bluetooth**. Par exemple, « LG-RP4(08). »
- Quand le produit est connecté à l'alimentation, si vous essayez de vous connecter au produit via un produit **Bluetooth** avec un historique de connexion, le produit s'allume et se connecte au périphérique **Bluetooth** automatiquement. (Uniquement pendant le chargement, vous pouvez allumer le produit à l'aide de **l'application LG XBOOM**.)

Connexion avec deux smartphones

Jumelage (connexion) de plusieurs téléphones

1. Connecter d'abord le produit à un smartphone. (→ Consulter « Connexion du smartphone à l'enceinte via Bluetooth » à la page 12.)
2. Maintenir enfoncé le bouton de **Fonction** du produit jusqu'à entendre un son de notification. Le voyant LED **Bluetooth** clignote pendant 60 secondes.

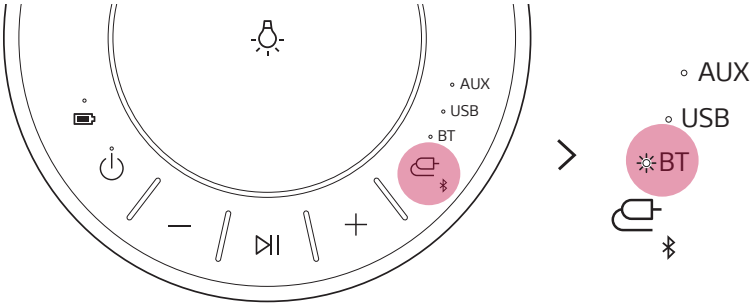

3. Connecter un smartphone supplémentaire au produit dans les 60 secondes. (→ Consulter « Connexion du smartphone à l'enceinte via Bluetooth » à la page 12.)

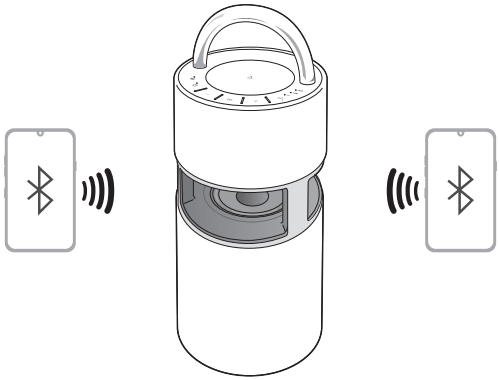

4 Lorsque deux smartphones sont connectés au produit, le voyant LED **Bluetooth** s'allume.

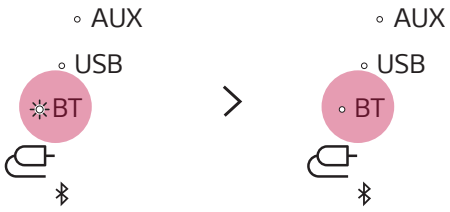

Remarque

- Le jumelage de plusieurs téléphones (connexion) permet de connecter jusqu'à deux smartphones.
- Même si deux smartphones sont connectés, le produit ne reproduira de la musique que sur un seul smartphone. Si la musique s'arrête sur le smartphone la lisant à ce moment, elle peut être reproduite sur un autre smartphone.
- Quand deux smartphones sont connectés et que le produit est éteint puis rallumé, seul le dernier smartphone connecté ou le smartphone reproduit le plus récemment est automatiquement connecté.
- Seuls les smartphones prennent en charge le jumelage de plusieurs téléphones (connexion). (Selon les caractéristiques des smartphones connectés, le jumelage de plusieurs téléphones (connexion) peut ne pas se faire.)

Connexion à un périphérique USB

Il est possible d'écouter de la musique en connectant un périphérique USB contenant des fichiers de musique au produit.

Connexion du produit à un périphérique USB

1 Ouvrir le cache arrière du produit et brancher la clé USB dans la borne USB.

- Le produit ne peut pas lire de périphériques connectés au moyen d'un concentrateur USB ou d'un câble USB.
- Le produit ne peut pas être connecté à un périphérique USB, un lecteur MP3 de type USB ou un lecteur de carte nécessitant l'installation séparée d'un pilote.

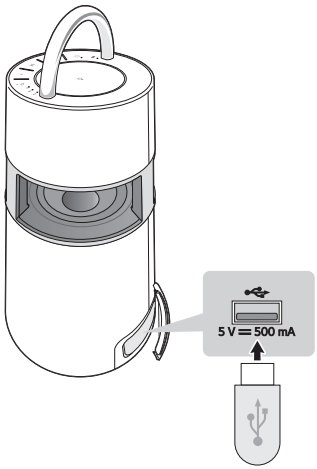

2 Appuyer sur le bouton **Marche/Arrêt** pour allumer le produit.

3 Appuyer plusieurs fois sur le bouton de **Fonction** du produit pour sélectionner la fonction USB. Le voyant LED USB s'allumera.

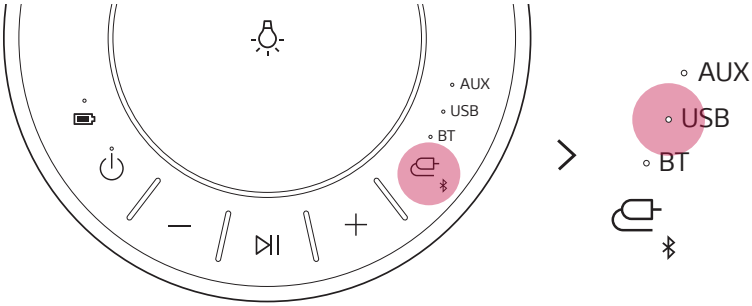

4 Appuyer sur le bouton **Lecture/Pause** pour profiter de votre musique.

Remarque

- Les périphériques USB d'une grande capacité de stockage peuvent tarder plusieurs minutes, ou plus, à parcourir les fichiers.
- LG Electronics n'est pas responsable de la perte de données. Toujours sauvegarder les données pour minimiser les dommages provoqués par la perte de données.
- Uniquement les formats FAT16/FAT32 sont pris en charge. Le format exFAT/NTFS ne l'est pas.
- Si le périphérique USB n'est pas correctement reconnu, le voyant LED USB clignote. Vérifier si le périphérique USB est pris en charge puis le rebrancher.

Périphériques USB pris en charge

Périphérique flash USB	USB 2,0 ou USB 1,1

Ce produit peut ne pas reconnaître certains périphériques USB.

Spécifications du fichier lisible

Extension de fichier	Fréquence d'échantillonnage	Débit binaire
MP3	32 kHz ~ 48 kHz	32 kbps - 320 kbps
WMA	32 kHz ~ 48 kHz	40 kbps - 192 kbps

- Nombre de fichiers lisibles : 2 000 ou moins
- Nombre maximum de répertoires : 200 ou moins
- Le produit ne peut pas reproduire de fichiers protégés par DRM (gestion des droits numériques).
- Le produit ne peut pas reproduire de vidéos depuis un périphérique USB.

Connexion à un périphérique externe

Connexion via un câble stéréo de 3,5 mm

Il vous est possible de connecter le produit et plusieurs périphériques externes à l'aide d'un câble stéréo de 3,5 mm pour profiter de votre musique.

1 Ouvrir le cache arrière du produit et brancher le produit externe à la prise AUX. IN à l'aide d'un câble stéréo de 3,5 mm.

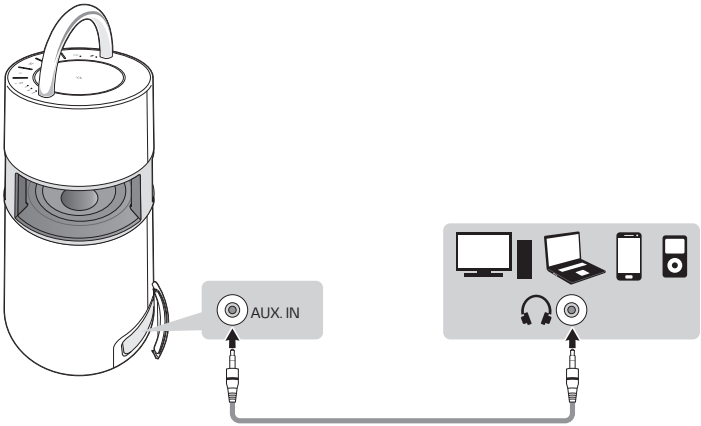

2 Appuyer sur le bouton **Marche/Arrêt** ⏻ pour allumer le produit.

3 Appuyer plusieurs fois sur le bouton de **Fonction** du produit pour sélectionner AUX. Le voyant LED AUX s'allumera.

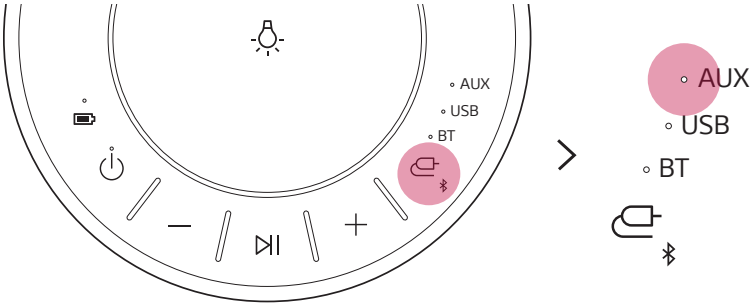

4 Si vous mettez de la musique sur le périphérique externe connecté, vous commencerez à l'écouter sur ce produit.

Connexion à l'application LG XBOOM

Utiliser les diverses fonctions de l'enceinte sur **l'application LG XBOOM**.

Vérifier d'abord ce qui suit.

- **L'application LG XBOOM** est disponible dans les versions énumérées ci-dessous.
  - Android OS : Version 5.0 ou ultérieure
  - iOS OS : Version 10 ou ultérieure

Installation de l'application

Pour installer **l'application LG XBOOM**, scanner le code QR avec une application ou installer **l'application LG XBOOM** depuis Google Play ou l'App Store.

Téléchargement avec un code QR

1. Scanner le code QR à droite à l'aide d'une application de lecture de codes QR.
2. Vous serez redirigé vers une page d'où vous pourrez télécharger **l'application LG XBOOM**. Appuyer sur l'application pour l'installer.

<Android Phone OS>

<iPhone OS>

Téléchargement depuis Google Play ou App Store

1. Rechercher **l'application LG XBOOM** dans Google Play ou l'App Store puis l'installer sur le smartphone.

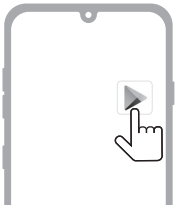

Téléphone Android™

iPhone

2. Connecter le smartphone à l'enceinte via **Bluetooth**. (→ Consulter « Connexion du smartphone à l'enceinte via Bluetooth » à la page 12.)
3. Ouvrir **l'application LG XBOOM** installée dans le smartphone.
4. Suivre les instructions sur **l'application LG XBOOM**. Accepter les conditions d'utilisation, les fenêtres d'avertissement, les paramètres d'accès, etc.
5. Commencer à utiliser les différentes fonctionnalités de **l'application LG XBOOM**.

Remarque

- La méthode d'accès du menu peut varier en fonction du fabricant et du système d'exploitation du smartphone.
- Google, Android et Google Play sont des marques commerciales de Google LLC.

Utilisation du mode Wireless Party Link-Twin

Il vous est possible d'utiliser deux enceintes pour mieux profiter de votre musique.

Connexion de deux enceintes

La connexion de deux produits prenant en charge le Wireless Party Link-Twin permet d'avoir un son plus profond et enveloppant.

Vérifier d'abord ce qui suit.

- Pour utiliser le mode Wireless Party Link-Twin, il faut un produit supplémentaire prenant en charge Wireless Party Link.

1 Ouvrir le cache au dos du produit et appuyer sur le bouton **TWIN** pour sélectionner **MAIN** (principal) ou **OTHER** (autre).
Sélectionner **MAIN** pour l'un des produits et **OTHER** pour l'autre. Patienter jusqu'à ce que le voyant LED MAIN ou OTHER clignote.

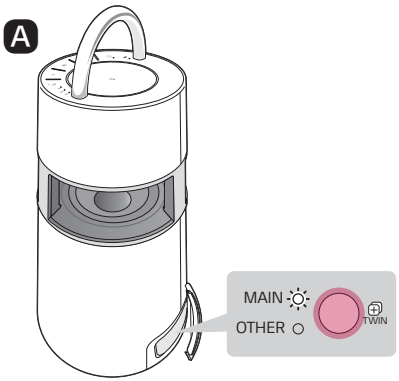

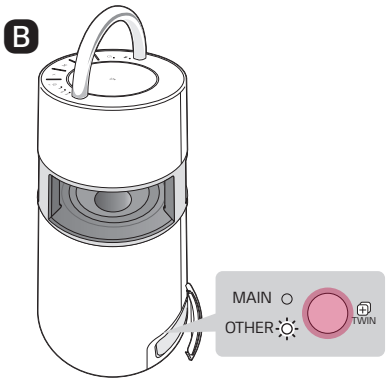

❷ Quand ils sont connectés au mode Wireless Party Link-Twin, les voyants LED MAIN et OTHER s'allument.

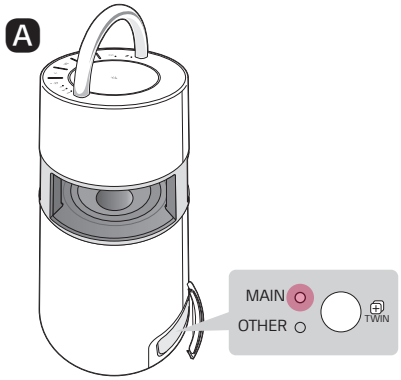

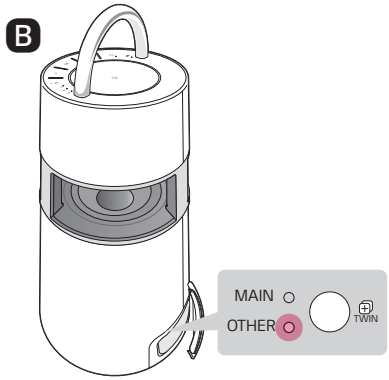

❸ Lire la musique de votre choix sur le produit MAIN.

Remarque

- Vous ne pouvez utiliser que certaines fonctions sur l'OTHER produit lorsque vous utilisez le mode Wireless Party Link-Twin.
- Si l'un des produits est connecté au téléviseur via **Bluetooth**, il n'est pas possible d'utiliser le mode Wireless Party Link-Twin. Dans ce cas, les voyants LED MAIN et OTHER clignoteront deux fois. Pour utiliser le mode Wireless Party Link-Twin, déconnecter le produit et le téléviseur avant de refaire une tentative de connexion au mode Wireless Party Link-Twin.
- La connexion Wireless Party Link-Twin est uniquement prise en charge sur les smartphones. (La connexion Wireless Party Link peut ne pas se faire en fonction des caractéristiques du smartphone ou de son SE.)
- Pendant l'utilisation du mode Wireless Party Link-Twin, il n'est possible de ne connecter qu'un seul périphérique **Bluetooth** au produit MAIN. Le produit OTHER ne peut pas être connecté au périphérique **Bluetooth**.
- Si l'un des deux produits en connexion avec le mode Wireless Party Link-Twin est éteint, connecté au téléviseur via **Bluetooth**, ou en cas d'appui sur le bouton **TWIN** TWIN, il se déconnectera.

Fonctions supplémentaires

Réinitialisation du produit

Il est possible de réinitialiser le produit lorsqu'il ne fonctionne pas correctement.

1. Ouvrir le cache au dos du produit et appuyer sur le bouton **RESET** pour éteindre le produit.
2. L'allumer en appuyant sur le bouton **Marche/Arrêt**.

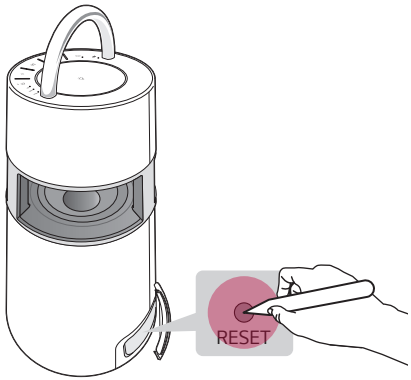

Initialisation du logiciel

Cela initialise la connexion **Bluetooth** et les paramètres du produit.

1. Maintenir enfoncé le bouton de **Fonction** du produit pendant au moins 7 secondes.
2. Tous les voyants LED de fonction clignote quatre fois pour initialiser la connexion **Bluetooth** et tous les paramètres.

Remarque

- Pour utiliser la fonction **Bluetooth** après avoir initialisé le produit, connecter de nouveau le périphérique **Bluetooth**.

Comment désactiver les connexions du réseau sans fil.

Configurer [Mise sous tension automatique.] pour le désactiver sur **l'application LG XBOOM** et désactiver le produit en appuyant sur le bouton **Marche/Arrêt**.

Mode d'économie d'énergie

En cas de non lecture de musique ou d'appui sur un bouton pendant 15 minutes, le produit s'éteindra automatiquement. Il est possible d'activer ou de désactiver le mode d'économie d'énergie comme suit.

Fonction	Mode d'emploi
Activer	Configurer [Gestion automatique de l'alimentation] sur [Activer] dans **l'application LG XBOOM**.
Désactiver	Configurer [Gestion automatique de l'alimentation] sur [Désactiver] dans **l'application LG XBOOM**.

Remarque

- Lorsque la fonctionnalité d'économie d'énergie est désactivée, le produit s'éteint uniquement sur appui du bouton **Marche/Arrêt** ⏻ ou si la batterie est déchargée.

Consignes de sécurité

Sécurité et réglementation

ATTENTION

RISQUE DE CHOC ÉLECTRIQUE
NE PAS OUVRIR

ATTENTION : AFIN DE RÉDUIRE LE RISQUE DE CHOC ÉLECTRIQUE, NE PAS RETIRER LE CACHE (ARRIÈRE). IL CONTIENT DES PIÈCES NON MODIFIABLES PAR L'UTILISATEUR, QUI DOIVENT ÊTRE MANIPULÉES EXCLUSIVEMENT PAR UN PERSONNEL QUALIFIÉ.

Ce symbole représentant un éclair se terminant par une flèche enfermé dans un triangle signifie que l'utilisateur est en présence d'une tension dangereuse non isolée, et que cette tension peut être suffisamment élevée pour constituer un risque d'électrocution.

Le symbole d'un point d'exclamation à l'intérieur d'un triangle équilatéral sert à avertir l'utilisateur de la présence d'instructions d'utilisation et de maintenance (entretien) importantes dans la documentation qui accompagne le produit.

MISE EN GARDE :

- AFIN D'ÉVITER TOUT RISQUE DE CHOC ÉLECTRIQUE, NE PAS EXPOSER CE PRODUIT À LA PLUIE NI À L'HUMIDITÉ.
- Ne pas installer cet équipement dans un espace confiné, tel qu'une bibliothèque ou un lieu similaire.

ATTENTION :

- Ne pas utiliser de produits à haute tension à proximité de ce produit. (Par ex : tue-mouches électrique). Ce produit pourrait subir un choc électrique et mal fonctionner.
- Ne pas poser sur l'appareil des sources de flamme nue telles que des bougies allumées.
- Ne bloquer aucune ventilation. Installer le système en respectant les consignes livrées par le fabricant. Les ouvertures et les fentes permettent de garantir une bonne ventilation du produit, et de le protéger contre la surchauffe. Les ouvertures ne doivent jamais être obturées en installant l'appareil sur un lit, un canapé, une couverture ou toute autre surface similaire. Ce produit ne doit pas être placé dans un emplacement fermé tel qu'une bibliothèque ou une étagère, à moins d'assurer une ventilation adéquate ou que les instructions du fabricant l'autorisent.
- L'appareil ne doit pas être exposé à des projections d'eau ou à des éclaboussures, et aucun objet rempli de liquide tel qu'un vase ne doit être posé sur l'appareil.
- Pour obtenir des informations sur le marquage de sécurité, l'identification du produit et les valeurs nominales d'alimentation, se reporter à l'étiquette principale au-dessous du produit ou sur un autre côté.
- Veiller à ce que les enfants n'introduisent pas leurs mains ou d'objets dans le *conduit des haut-parleurs.
  - *conduit des haut-parleurs : ouverture permettant d'obtenir un son de graves plein dans le boîtier du haut-parleur. (enceinte)

MISE EN GARDE concernant le cordon d'alimentation

La prise de courant permet de déconnecter l'appareil. En cas d'urgence, la prise de courant doit être facilement accessible.

Vérifier la page de spécifications de ce manuel d'utilisation afin d'être certain des exigences actuelles.

Ne pas surcharger les prises murales. Les prises murales surchargées, desserrées ou endommagées, les rallonges, les cordons d'alimentation effilochés, ou les gaines isolantes craquelées ou endommagées constituent un danger. Chacun de ces facteurs peut entraîner un risque de choc électrique ou d'incendie. Examiner régulièrement le cordon de votre appareil. S'il paraît endommagé ou détérioré, le débrancher, cesser de l'utiliser et remplacer le cordon par un cordon strictement identique auprès d'un point de service après-vente agréé.

Protéger le cordon d'alimentation de sorte qu'il ne puisse pas être tordu, entortillé, pincé, coincé dans une porte ou piétiné. Faire particulièrement attention aux prises de courant, aux prises murales et au point d'où sort le cordon de l'appareil.

Pour les modèles utilisant un adaptateur

Utiliser uniquement l'adaptateur secteur fourni avec cet appareil. Ne pas utiliser le système d'alimentation d'un autre appareil ou fabricant. L'utilisation de tout autre câble ou système d'alimentation risquerait d'endommager l'appareil et d'annuler votre garantie.

Pour les modèles utilisant un appareil laser

Ce produit utilise un système laser. Afin d'en garantir l'utilisation correcte, lire attentivement ce manuel d'utilisation et le conserver pour s'y référer ultérieurement. Si l'appareil nécessite une intervention de maintenance, contacter un point de service après-vente agréé. L'utilisation de commandes, de réglages ou de procédures autres que ceux décrits dans ce document peut entraîner une exposition à des radiations dangereuses. Pour éviter l'exposition directe au faisceau laser, ne pas essayer d'ouvrir le boîtier.

Pour les modèles utilisant une batterie

Cet appareil est équipé d'une batterie transportable ou de piles rechargeables.

ATTENTION : Risque de feu ou d'explosion si la pile est remplacée par une pile d'un type inadapté.

Pour les modèles utilisant une batterie intégrée

Ne pas stocker ni transporter à des pressions inférieures à 11,6 kPa et au-dessus de 15 000 m d'altitude.

- Remplacement par une batterie d'un mauvais type qui peut nuire à la protection (cas, par exemple, de certains types de batteries au lithium) ;
- mise au rebut d'une batterie dans du feu ou dans un four brûlant, écrasement ou découpe mécanique d'une batterie, qui peuvent provoquer une explosion ;
- laisser une batterie dans un environnement à très haute température, ce qui peut provoquer une explosion ou une fuite de liquide ou de gaz inflammables , et
- batterie soumise à une pression atmosphérique extrêmement basse, ce qui peut provoquer une explosion ou une fuite de liquide ou de gaz inflammables.

Symboles			
~	Courant alternatif (CA).	⏻	État d'alimentation de secours.
⎓	Courant continu (CC).	I	Mise sous tension.
⧈	Équipement de classe II	ϟ	Tension dangereuse

Points à vérifier avant de rapporter un dysfonctionnement

Dépannage

En cas d'apparition des symptômes suivants pendant l'utilisation du produit, les contrôler de nouveau. Il ne s'agit peut-être pas de dysfonctionnements.

Problème	Cause et solution
Absence d'alimentation.	• La batterie est déchargée. Recharger la batterie. - Charger le produit en connectant le cordon d'alimentation à la borne d'entrée d'alimentation.
Absence ou déformation de son.	• Il se peut que le volume du produit ou du périphérique **Bluetooth** soit au minimum. Ajuster le volume du produit ou du périphérique **Bluetooth** au niveau approprié. • L'utilisation d'un périphérique externe au niveau le plus fort peut déformer le son. Baisser le volume du périphérique externe à utiliser.
Le périphérique USB n'est pas reconnu.	• Le produit peut ne pas prendre en charge le système du fichier du périphérique USB. Formater le périphérique USB et le rebrancher. Lors du formatage, cocher le format du périphérique USB pris en charge disponible sur le produit et sélectionner un système de fichier approprié. (→ Consulter « Connexion à un périphérique USB » à la page 17.)
Échec de la connexion Bluetooth.	• Vérifier si le paramètre **Bluetooth** est activé. • Éteindre le paramètre **Bluetooth** puis le rallumer sur le périphérique **Bluetooth**. • S'assurer de l'absence d'obstacles entre le produit et le périphérique **Bluetooth**. • Le jumelage **Bluetooth** (connexion) peut échouer selon le type de périphérique **Bluetooth** et de l'environnement.

Le produit ne fonctionne pas normalement.	• La décharge de la batterie peut entraîner la suppression des informations **Bluetooth**. Si l'alimentation du produit est bloquée, il se peut que les paramètres précédents ne soient pas enregistrés. • Utiliser ce produit dans un endroit où la température et l'humidité ne sont ni trop élevées ni trop faibles. Si le problème persiste, contacter le service clientèle de LG Electronics. • Si un problème survient pendant le chargement de la batterie, le voyant LED d'alimentation alternera entre le rouge et l'orange et le chargement s'arrêtera. Débrancher l'alimentation de la prise murale.
Les solutions précédentes ne fonctionnent pas.	• Utiliser un objet pointu tel qu'une aiguille pour appuyer sur le bouton **RESET** RESET. (→ Consulter « Réinitialisation du produit » à la page 25.)

Annexe

Spécifications du produit

Généralités	
Marche/Arrêt	Se reporter à l'étiquette principale. Batterie rechargeable intégrée
Consommation électrique	Se reporter à l'étiquette principale.
	Mise en veille réseau : 0,5 W (si tous les ports réseau sont activés.)
Dimensions (l x h x p)	Env. 247,5 mm x 514,0 mm x 247,5 mm
Température	De 5 à 40 °C
Humidité	De 5 à 60 % HR

Entrée	
AUX. IN	1,0 Vrms (Prise jack stéréo de 3,5 mm) x 1
USB	5 V ⎓ 500 mA

Batterie	
Capacité de la batterie	Li-ion 7,4 V, 3 900 mAh
Durée de fonctionnement	10 heures La durée de fonctionnement peut varier en fonction du statut de la batterie ou de son fonctionnement.
Durée de la charge	5 heures La durée de la charge peut varier en fonction du statut de la batterie ou de son fonctionnement.

Amplificateur (sortie RMS)	
Total	120 W RMS

- La conception et les caractéristiques peuvent être sujettes à modification sans préavis.

Marques déposées et licences

L'ensemble des marques et noms de marques sont la propriété de leurs détenteurs respectifs.

La marque et les logos **Bluetooth®** correspondants sont des marques déposées détenues par **Bluetooth** SIG, Inc. et toute utilisation de telles marques par LG Electronics s'effectue sous licence.

Les autres marques et noms de marques sont la propriété de leurs détenteurs respectifs.

« Made for iPhone » et « Made for iPod » signifient qu'un accessoire électronique a été conçu pour se connecter spécifiquement à l'iPhone ou à l'iPod, respectivement, et a été certifié par le développeur comme répondant aux standards de performances d'Apple. Apple n'est pas responsable du fonctionnement de cet appareil ni de sa conformité aux normes réglementaires et de sécurité. Veuillez noter que l'utilisation de cet accessoire avec l'iPhone ou l'iPod peut affecter les performances sans fil.

Le système est compatible avec la dernière version iOS. Selon la version logicielle de votre iPhone/iPod, il se peut que vous ne puissiez pas contrôler votre iPhone/iPod depuis l'unité.

Manipuler le produit

Transport du produit

Conserver le carton et les emballages d'origine. Pour transporter le produit, l'emballer tel que vous l'avez reçu à sa sortie de l'usine pour une protection maximale.

Entretien des surfaces extérieures

- Ne pas utiliser de liquides volatils tels qu'un insecticide en aérosol à proximité du produit.
- Une pression trop forte risque d'endommager la surface.
- Ne pas laisser de produits en caoutchouc ou en plastique en contact prolongé avec le produit.

Nettoyage du produit

Pour nettoyer ce produit, utiliser un chiffon doux et sec. Si les surfaces sont très sales, utiliser un chiffon doux légèrement imprégné d'une solution détergente douce. Ne pas utiliser de solvants puissants tels que l'alcool, le benzène ou des diluants risquant d'endommager la surface de le produit.

LG

Life's Good