LG SIGNATURE

LG SIGNATURE
OLED TV

Sicherheitshinweise und Referenzen

Bitte lesen Sie dieses Handbuch aufmerksam durch, bevor Sie Ihr Gerät zum ersten Mal verwenden und bewahren Sie es zur späteren Verwendung auf.

www.lg.com

Copyright © 2019 LG Electronics Inc. Alle Rechte vorbehalten.

Warnung!
Sicherheitshinweise



VORSICHT

STROMSCHLAGGEFAHR
NICHT ÖFFNEN



VORSICHT: WEGEN STROMSCHLAGGEFAHR DARF DIE GEHÄUSEABDECKUNG (ODER RÜCKWAND) NICHT ENTFERNT WERDEN. DAS GERÄT ENTHÄLT KEINE VOM BENUTZER ZU WARTENDEN TEILE. WENDEN SIE SICH BITTE AN DEN KUNDENDIENST.

Dieses Symbol soll den Benutzer auf eine nichtisolierte „gefährliche Spannung" innerhalb des Produktgehäuses hinweisen, die möglicherweise stark genug ist, um einen Stromschlag zu verursachen.



Dieses Symbol soll den Benutzer auf wichtige Bedienungs- und Wartungsanweisungen in der dem Gerät beiliegenden Dokumentation hinweisen.

WARNUNG: DAS GERÄT DARF WEDER REGEN NOCH FEUCHTIGKEIT AUSGESETZT WERDEN. ES BESTEHT BRAND- BZW. STROMSCHLAGGEFAHR.

- UM DIE AUSBREITUNG VON FEUER ZU VERMEIDEN, SOLLTEN SIE KERZEN ODER ANDERE OFFENE FEUERQUELLEN STETS VON DIESEM PRODUKT FERNHALTEN.
- **Platzieren Sie weder TV noch Fernbedienung in den folgenden Umgebungen:**
  - In Bereichen direkter Sonneneinstrahlung.
  - In Bereichen mit hoher Luftfeuchtigkeit (z.B. einem Badezimmer).
  - In der Nähe von Wärmequellen (z.B. Öfen und anderen hitzeerzeugenden Geräten).
  - In der Nähe von Küchenzeilen oder Luftbefeuchtern, wo das Gerät leicht Wasserdampf und Öl ausgesetzt sein kann.
  - In Bereichen, die Regen oder Wind ausgesetzt sind.
  - In Bereichen, wo Flüssigkeit auf den Fernseher tropfen oder spritzen könnte. Stellen Sie auch keine mit Flüssigkeit gefüllten Gegenstände wie Vasen, Tassen usw. auf das Gerät selbst oder darüber (z. B. auf Regale).
  - Stellen Sie den Fernseher nicht in die Nähe von entzündlichen Objekten wie Benzin oder Kerzen und stellen Sie ihn nicht direkt unter eine Klimaanlage.
  - Installieren Sie das Gerät nicht an einem übermäßig staubigen Ort.

  Ansonsten besteht die Gefahr von Brand, elektrischem Schlag, Entzündung/Explosion, Fehlfunktion oder einer Deformation des Produkts.
- **Belüftung:**
  - Installieren Sie den Fernseher an einem gut belüfteten Platz. Installieren Sie das Gerät nicht in einem engen Raum (z.B. in einem Bücherregal).
  - Stellen Sie es nicht auf Kissen oder Teppichen ab.
  - Bedecken Sie das Produkt nicht mit einem Tuch oder anderen Materialien, solange es mit dem Stromnetz verbunden ist.
- Berühren Sie nicht die Lüftungsöffnungen. Wenn Sie längere Zeit fernsehen, können die Lüftungsöffnungen heiß werden.
- Schützen Sie das Netzkabel vor mechanischen Beschädigungen wie Verdrehen, Knicken, Eindrücken, Einklemmen in einer Tür oder Drauftreten. Achten Sie besonders auf die Stecker, Steckdosen und die Stelle, an der das Kabel aus dem Gerät tritt.
- Bewegen Sie den Fernseher nicht, solange er mit dem Stromnetz verbunden ist.
- Verwenden Sie keine beschädigten oder losen Netzkabel.
- Halten Sie das Netzkabel beim Ziehen aus der Steckdose am Netzstecker fest. Ziehen Sie nicht am Netzkabel, um den Fernseher vom Stromnetz zu trennen.
- Schließen Sie nicht zu viele Geräte an ein und dieselbe Netzsteckdose an, da anderenfalls Brand- oder Stromschlaggefahr besteht.
- **Trennung von der Hauptstromversorgung:**
  - Ziehen Sie den Netzstecker, um das Gerät vom Stromnetz zu trennen. Im Notfall muss der Netzstecker stets gut erreichbar sein.
- Achten Sie darauf, dass sich Kinder nicht an das TV-Gerät hängen oder daran hochklettern können. Andernfalls kann das Gerät umfallen, wodurch schwere Verletzungen hervorgerufen werden können.
- **Erdung Außenantenne** (Kann je nach Land unterschiedlich sein):
  - Wenn eine Außenantenne installiert ist, halten Sie sich an die unten stehenden Vorkehrungen. Eine Außenantenne sollte sich nicht in der Nähe von überhitzten Stromleitungen, elektrischem Licht oder Stromkreisen befinden, da dies zu schweren Verletzungen oder zum Tod führen kann. Dies gilt auch für Orte, an denen die Antenne in Kontakt mit solchen Stromleitungen oder Stromkreisen kommen kann.
    Achten Sie darauf, dass die Antenne geerdet ist, um einen Schutz gegen Überspannung und statische Entladungen zu bieten.

- **Erdung** (Außer bei Geräten, die nicht geerdet werden.)
  - Fernseher mit einem geerdeten Zwei-Stift-Stecker müssen an eine Steckdose mit zwei Öffnungen angeschlossen werden. Achten Sie darauf, die Masse anzuschließen, um einen möglichen Stromschlag zu verhindern.
- Berühren Sie das Gerät und die Antenne nicht während eines Gewitters. Es besteht die Gefahr eines tödlichen Stromschlags.
- Achten Sie darauf, dass das Stromkabel sicher an den Fernseher und die Steckdose angeschlossen ist, da ansonsten Schäden am Stecker und der Steckdose auftreten können und es in extremen Fällen zu einem Brand kommen kann.
- Führen Sie keine metallischen oder entzündlichen Objekte in das Produkt ein. Wenn ein Fremdkörper in das Produkt fällt, dann ziehen Sie den Netzstecker heraus und benachrichtigen Sie den Kundendienst.
- Berühren Sie das Ende des Netzkabels nicht, wenn es eingesteckt ist. Sie könnten einen Stromschlag erleiden.
- **Sollte eines der folgenden Ereignisse auftreten, dann trennen Sie unverzüglich das Produkt von der Stromversorgung und kontaktieren Sie Ihren örtlichen Kundendienst.**
  - Das Gerät wurde beschädigt.
  - Wasser oder eine andere (flüssige) Substanz ist in das Gerät, das Netzteil oder das Netzkabel gelangt.
  - Sie riechen Rauch oder es kommen andere Gerüche aus dem Fernseher.
  - Während eines schweren Gewitters oder wenn das Gerät längere Zeit nicht verwendet wird. (Betrifft: Trennung vom Stromnetz).

  Selbst wenn der Fernseher über die Fernbedienung oder eine Taste ausgeschaltet wird, liegt Strom an, wenn das Gerät nicht physisch vom Stromnetz getrennt wurde. Die Energieaufnahme übersteigt dabei jedoch nie 0,5 Watt.
- Verwenden Sie keine elektrischen Geräte mit Hochspannung in der Nähe des Fernsehers (z. B. einen elektrischen Insektenvernichter). Dies kann zu Fehlfunktionen führen.
- Versuchen Sie nicht, dieses Produkt ohne die schriftliche Genehmigung von LG Electronics zu modifizieren. Dies kann zu Brand oder elektrischem Schlag führen. Falls Sie Serviceanfragen haben oder Reparaturen an Ihrem Gerät nötig sind, dann kontaktieren Sie bitte Ihren lokalen Kundendienst. Unzulässige Modifikationen können dazu führen, dass die Garantie des Produktes erlischt.
- Verwenden Sie nur zulässiges Zubehör, das von LG Electronics zur Verfügung gestellt wird. Ansonsten kann es zu Bränden, elektrischem Schlag, Fehlfunktionen oder Schäden am Produkt kommen.
- Zerlegen Sie niemals das Netzteil oder das Netzkabel. Dies könnte Brände oder Stromschläge verursachen.
- Behandeln Sie das Netzteil sorgfältig und achten Sie darauf, dass Sie es nicht fallen lassen oder es Stöße abbekommt. Ein Stoß kann das Netzteil beschädigen.
- Um das Risiko eines Brandes oder eines elektrischen Schlags zu mindern, dürfen Sie den Fernseher nicht mit nassen Händen berühren. Falls die Kontakte des Netzsteckers nass oder mit Staub bedeckt sind, trocknen Sie den Netzstecker vollständig bzw. reinigen Sie ihn von Staub.
- **Akku**
  - Bewahren Sie das Zubehör an einem sicheren Ort auf, der nicht für Kinder zugänglich ist.
  - Schließen Sie die Batterien nicht kurz, bauen Sie sie nicht auseinander und achten Sie darauf, dass sie nicht überhitzen. Entsorgen Sie die Batterien fachgerecht und werfen Sie diese nicht in ein Feuer. Batterien dürfen keiner extremen Hitze ausgesetzt werden.
  - Vorsicht : Sollte eine falsche Batterie eingesetzt werden, besteht die Gefahr eines Brandes oder einer Explosion.
- **Versetzen des TV-Gerätes**
  - Wenn Sie das Gerät versetzen, muss es ausgeschaltet und physisch vom Stromnetz getrennt sein und alle Kabel müssen entfernt worden sein. Größere Fernseher sollten stets von mindestens 4 Personen getragen werden. Nicht gegen den Bildschirm des Fernsehers drücken oder den Bildschirm Belastungen aussetzen. Dies kann zu Schäden am Produkt, Bränden oder Verletzungen führen.
- Bewahren Sie das Trockengranulat und die Vinyl-Verpackung außerhalb der Reichweite von Kindern auf.
- Setzen Sie das Gerät keinen Erschütterungen aus und sorgen Sie dafür, dass keine Gegenstände in das Gerät oder auf die Bildschirmseite fallen.
- Drücken Sie nicht mit der Hand oder mit scharfen Gegenständen wie beispielsweise Nägeln oder Stiften fest auf den Bildschirm und machen Sie keine Kratzer darauf. Dies kann den Bildschirm beschädigen.
- **Reinigung**
  - Stecken Sie bei einer Reinigung den Netzstecker aus und reinigen Sie ihn vorsichtig mit einem weichen, trockenen Tuch. Sprühen Sie kein Wasser oder andere Flüssigkeiten direkt auf den Fernseher. Verwenden Sie vor allem keine Chemikalien wie Glasreiniger, Lufterfrischer, Insektengift, Schmiermittel, Wachs (für Autos oder Industrie), Scheuermittel, Verdünner, Benzol, Alkohol usw., denn diese Mittel können das Gerät und/oder seinen Bildschirm beschädigen. Dies kann zu elektrischem Schlag oder Schäden am Produkt führen.

Vorbereitung

- Wenn das Fernsehgerät nach der Auslieferung zum ersten Mal eingeschaltet wird, kann die Initialisierung einige Minuten dauern.
- Das Aussehen Ihres TV-Geräts weicht möglicherweise von der Abbildung ab.
- Das OSD-Menü (On Screen Display) Ihres TV-Geräts unterscheidet sich möglicherweise leicht von dem, das in diesem Handbuch gezeigt wird.
- Die verfügbaren Menüs und Optionen können sich je nach verwendeter Eingangsquelle bzw. je nach Modell unterscheiden.
- Künftig können diesem TV-Gerät neue Funktionen hinzugefügt werden.
- Man muss leicht auf die Steckdose des Geräts zugreifen können. Einige Geräte verfügen über keinen Ein-/Ausschaltknopf, sondern müssen manuell vom Stromnetz getrennt werden.
- Das im Lieferumfang enthaltene Zubehör ist abhängig vom Modell.
- Die Produktspezifikationen oder Inhalte dieses Handbuchs können ohne vorherige Mitteilung aufgrund der Aktualisierung von Produktfunktionen geändert werden.
- Die Steckereinfassungen von verwendeten HDMI-Kabeln und USB-Geräten sollten höchstens 10 mm dick und 18 mm breit sein, damit die optimale Konnektivität gewährleistet bleibt. Verwenden Sie ein Verlängerungskabel, das USB 2.0 unterstützt, wenn das USB-Kabel oder der USB-Stick nicht in den USB-Anschluss Ihres Fernsehers passen.

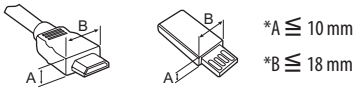

- Verwenden Sie ein zertifiziertes Kabel mit HDMI-Logo.
- Bei der Verwendung eines nicht-zertifizierten HDMI-Kabels kommt es möglicherweise zu Darstellungsfehlern bzw. Verbindungsabbrüchen. Empfohlene HDMI-Kabel-Versionen:
  - Ultra High-Speed HDMI®/™-Kabel (3 m oder kürzer)

Anheben und Bewegen des TV-Geräts

Lesen Sie die folgenden Hinweise, um Kratzer und Beschädigungen am TV-Gerät zu vermeiden und einen sicheren Transport unabhängig von Typ und Größe Ihres Modells zu gewährleisten.

- Es wird empfohlen, das TV-Gerät im Originalkarton oder in der Originalverpackung zu bewegen bzw. zu transportieren.
- Trennen Sie das Netzkabel und alle weiteren Kabel, bevor Sie das TV-Gerät bewegen oder anheben.
- Halten Sie das TV-Gerät so, dass sein Bildschirm von Ihnen abgewendet ist, um Beschädigungen zu vermeiden.



- Halten Sie es nicht am transparenten Teil, am Lautsprecher oder im Bereich der Lautsprecherblende fest.

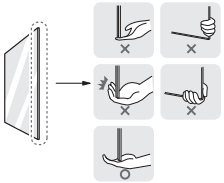

- Große TV-Geräte sollten stets von mindestens 4 Personen transportiert werden.
- Wenn das TV-Gerät von Hand transportiert wird, halten Sie es wie in der folgenden Abbildung gezeigt.

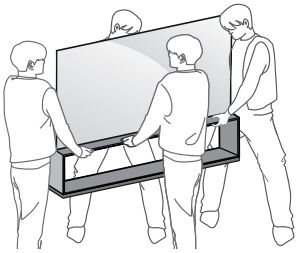

Setzen Sie das TV-Gerät während des Transports keinen ruckartigen Bewegungen oder starken Erschütterungen aus.

- Halten Sie das TV-Gerät beim Transport aufrecht, drehen Sie es niemals auf die Seite und kippen Sie es nicht nach links oder rechts.
- Üben Sie keinen übermäßigen Druck auf den Gehäuserahmen aus, da dies zur Beschädigung des Bildschirms führen kann.
- Achten Sie beim Bewegen und Bedienen des TV-Geräts darauf, dass keine hervorstehenden Tasten beschädigt werden.

- Berühren Sie niemals den Bildschirm, da er dadurch beschädigt werden kann.
- Stapeln Sie die Geräte nicht und üben Sie keinen Druck auf die Lautsprecher aus. Dies kann zu Fehlfunktionen führen oder das Produkt beschädigen.

Installation

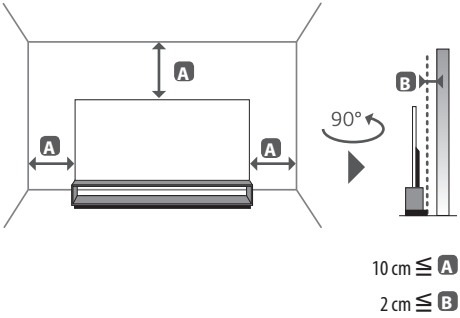

- Es wird empfohlen, das Produkt auf dem Boden zu platzieren.

- Geben Sie beim Zusammenbau des Produkts keine Fremdsubstanzen (Öle, Schmierstoffe, usw.) auf die Gewindeteile. (Dies könnte das Produkt beschädigen.)
- Wird das TV-Gerät auf einem Standfuß aufgestellt, müssen Sie vorbeugende Maßnahmen gegen ein eventuelles Umkippen ergreifen. Andernfalls kann ein umfallendes Gerät Verletzungen hervorrufen.
- Verwenden Sie ausschließlich offiziell freigegebene Zusatzprodukte, damit die volle Betriebssicherheit und Lebensdauer ihres Geräts gewährleistet bleibt.
- Schäden, die durch die Verwendung nicht freigegebener Peripherieprodukte an Ihrem TV hervorgerufen werden, sind nicht von der Garantie abgedeckt.
- Achten Sie darauf, dass die Schrauben ordnungsgemäß eingesetzt und fest angezogen sind. (Wenn sie nicht fest genug angezogen werden, besteht die Gefahr, dass das TV-Gerät nach der Installation nach vorne kippt.) Wenden Sie beim Festziehen der Schrauben keine Gewalt an, da sie dadurch möglicherweise beschädigt werden können und sich dann nicht mehr ordnungsgemäß befestigen lassen.

Verbindungen

Verbinden Sie mehrere externe Geräte mit dem TV-Gerät und wechseln Sie die Eingangsmodi, um ein externes Gerät auszuwählen. Weitere Informationen zum Anschluss externer Geräte entnehmen Sie bitte dem Handbuch des jeweiligen Gerätes.

- Bestimmte 8K-Eingangs-/Dekodierungsstandards werden gegebenenfalls nicht unterstützt. Zur Unterstützung bestimmter 8K-Standards ist möglicherweise ein zusätzliches Gerät nötig. Hochskalierte und verbesserte 8K-Bilddarstellung variiert in Abhängigkeit vom Quellmaterial.
- Die Produktkennzeichnung befindet sich unter der Anschluss-Abdeckung des externen Geräts.
- Verwenden Sie immer nur einen Netzstecker gleichzeitig und verwenden Sie eine Steckdose mit Nennspannung und Nennstromstärke.

Antennen/Kabel

Schließen Sie das TV-Gerät mit einem HF-Kabel (75 Ω) an eine Wandantennenbuchse an.

- Bei Verwendung von mehr als 2 TV-Geräten verwenden Sie einen Signalsplitter.
- Ist das Bild schlecht, dann installieren Sie einen Signalverstärker, um die Bildqualität zu verbessern.
- Ist die Bildqualität bei angeschlossener Antenne schlecht, sollten Sie versuchen, die Antenne neu auszurichten.
- Antennenkabel und Wandler sind nicht im Lieferumfang enthalten.
- An Standorten, an denen ULTRA-HD-Übertragungen nicht unterstützt werden, kann dieses TV-Gerät ULTRA-HD-Übertragungen nicht direkt empfangen.

Satellitenschüssel

Schließen Sie das TV-Gerät mit einem Satelliten-HF-Kabel (75 Ω) an eine Satellitenschüssel oder an eine Satellitenbuchse an. (Abhängig vom Modell)

CI-Modul

Schauen Sie sich verschlüsselte (Bezahl-)Dienste im digitalen TV-Modus an. (Abhängig vom Modell)

- Überprüfen Sie, ob das CI-Modul richtig herum in den PCMCIA-Kartensteckplatz gesteckt wurde. Falls das Modul nicht korrekt eingesetzt wurde, können TV-Gerät und PCMCIA-Kartensteckplatz beschädigt werden.
- Wenn der Fernseher trotz angeschlossenem CI+ Modul weder Bild noch Ton ausgibt, wenden Sie sich bitte an Ihren Terrestrik-, Kabel- oder Satelliten-Anbieter (DVB-T/-C/-S).

Weitere Anschlüsse

Verbinden Sie Ihr Fernsehgerät mit externen Geräten. Die Verwendung eines HDMI-Kabels zum Anschluss externer Geräte an den Fernseher sorgt für die bestmögliche Bild- und Tonqualität. Ein separates Kabel ist nicht im Lieferumfang enthalten.

HDMI

- Wenn Sie das HDMI-Kabel anschließen, sollten sowohl das Produkt als auch externe Geräte abgeschaltet und ausgesteckt sein.
- Unterstütztes HDMI-Audioformat :
  (Abhängig vom Modell)
  DTS (44,1 kHz, 48 kHz, 88,2 kHz, 96 kHz),
  DTS HD (44,1 kHz, 48 kHz, 88,2 kHz, 96 kHz, 176,4 kHz, 192 kHz),
  True HD (48 kHz),
  Dolby Digital / Dolby Digital Plus (32 kHz, 44,1 kHz, 48 kHz),
  PCM (32 kHz, 44,1 kHz, 48 kHz, 96 kHz, 192 kHz)

(Nur UHD-Modelle)

- ⚙ → ⋮(⚙) → [Bild] → [Zusätzliche Einstellungen] → [HDMI ULTRA HD Deep Colour]
  - 8K: Unterstützt 8K @ 60 Hz (4:2:0) und 8K @ 30 Hz (4:4:4, 4:2:2, 4:2:0)
  - 4K: Unterstützt 4K @ 50/60 Hz (4:4:4, 4:2:2, 4:2:0)
  - Aus: Unterstützt 4K @ 50/60 Hz 8 Bit (4:2:0)

  Wenn ein mit einem Eingang verbundenes Gerät ULTRA HD Deep Colour unterstützt, erhalten Sie unter Umständen ein besseres Bild. Unterstützt das Gerät die Technologie jedoch nicht, funktioniert es möglicherweise nicht ordnungsgemäß. Ändern Sie in diesem Fall die [HDMI ULTRA HD Deep Colour]-Einstellung des Gerätes auf Aus.

USB

Einige USB-Hubs funktionieren möglicherweise nicht. Falls ein über einen USB-Hub verbundenes USB-Gerät nicht gefunden wird, verbinden Sie es direkt mit dem USB-Anschluss am TV-Gerät.

Externe Geräte

Verfügbare externe Geräte sind: Blu-ray-Player, HD-Receiver, DVD-Player, Videorekorder, Audiosysteme, USB-Speicher, PCs, Spielkonsolen und andere externe Geräte.

- Der Anschluss für externe Geräte kann von Modell zu Modell unterschiedlich sein.
- Verbinden Sie externe Geräte unabhängig von der Reihenfolge der Anschlüsse mit dem TV-Gerät.
- Wenn Sie eine Fernsehsendung über einen externen Blu-ray-/DVD-Rekorder oder Videorekorder aufnehmen möchten, dann vergewissern Sie sich bitte, dass das Kabel des TV-Eingangssignals über den Blu-ray-/DVD-Rekorder bzw. den Videorekorder mit dem Fernseher verbunden ist. Weitere Informationen zu Aufnahmen entnehmen Sie bitte dem Handbuch des verbundenen Gerätes.
- Anweisungen zum Betrieb finden Sie im Handbuch des externen Gerätes.
- Wenn Sie eine Spielkonsole mit dem TV-Gerät verbinden, dann verwenden Sie bitte das mit der Konsole mitgelieferte Kabel.
- Im PC-Modus kann es hinsichtlich Auflösung, vertikalem Muster, Kontrast oder Helligkeit zu Bildrauschen kommen. Falls Bildrauschen auftreten sollte, können Sie dem Bildausgangssignal des PCs eine andere Auflösung zuweisen, die Bildwiederholrate ändern oder Helligkeit und Kontrast im Menü BILD anpassen, bis das Bild optimal ist.
- Abhängig von der Grafikkarte des PCs funktionieren im PC-Modus einige Auflösungseinstellungen möglicherweise nicht ordnungsgemäß.
- Bei der Wiedergabe von ULTRA-HD-Inhalten über Ihren PC kann die Video- und Audiowiedergabe abhängig von der Leistung des PCs möglicherweise zeitweise unterbrochen werden.
- Für Verbindungen über kabelgebundenes LAN wird die Verwendung eines CAT-7-Kabels empfohlen. (Nur wenn ein **LAN** -Port zur Verfügung steht.)

Tasten verwenden

Sie können die TV-Funktionen verwenden, indem Sie die nachfolgende dargestellte Taste nutzen.

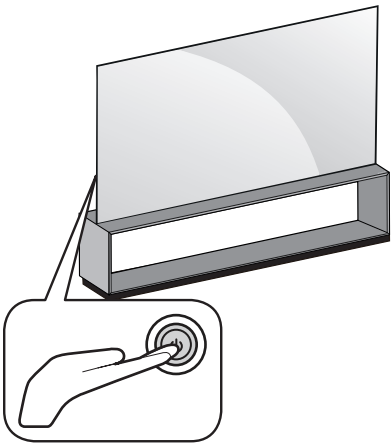

Grundfunktionen

	Einschalten (Drücken) Ausschalten [1] (Gedrückt halten)
	Lautstärkeregelung
	Programmauswahl

1 Alle aktiven Apps werden geschlossen und alle laufenden Aufnahmen angehalten. (Je nach Land)

Einstellen des Menüs

Drücken Sie bei eingeschaltetem TV-Gerät die Taste ⏻ einmal. Sie können die Menüelemente anpassen, indem Sie die Taste nutzen.

⏻	Schaltet das Gerät aus.
⚙	Öffnet das Einstellungsmenü.
✕	Blendet das Bildschirmmenü aus, um zum TV-Bild zurückzukehren.
⇄	Ändert die Eingangsquelle.

Verwendung der Magic Remote-Fernbedienung

Die Beschreibungen in diesem Handbuch beziehen sich auf die Tasten der Fernbedienung. Lesen Sie dieses Handbuch bitte aufmerksam durch und verwenden Sie das TV-Gerät entsprechend.

Wenn die Nachricht [Die Batterie der Magic-Fernbedienung ist schwach. Bitte wechseln Sie die Batterie aus.] angezeigt wird, sollten Sie die Batterien auswechseln.

Um die Batterien zu wechseln, öffnen Sie das Batteriefach, entnehmen die alten Batterien, legen die neuen Batterien (1,5 V, AAA) entsprechend der ⊕- und ⊖-Markierung im Fach ein und schließen das Batteriefach. Richten Sie die Fernbedienung auf den Fernbedienungssensor am TV-Gerät aus. Gehen Sie zum Herausnehmen der Batterien in umgekehrter Reihenfolge vor.

(Falls Sie die im Lieferumfang enthaltene Nadel verlieren, können Sie auch vorsichtig einen anderen spitzen Gegenstand verwenden.)

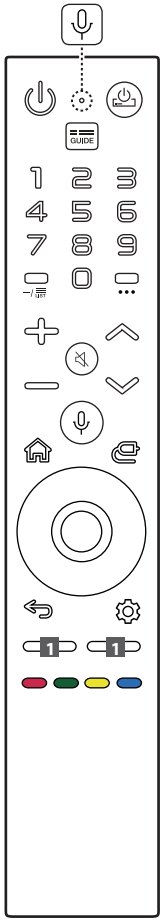

(Einige Tasten und Dienste stehen je nach Modell und Region möglicherweise nicht zur Verfügung.)

**** Halten Sie die Taste für mehr als eine Sekunde gedrückt.**

(EIN/AUS) Ein- oder Ausschalten des TV-Gerätes.

(SET-TOP-BOX EIN/AUS) Sie können Ihre Set-Top-Box ein- oder ausschalten, indem Sie sie mit der Universalfernbedienung Ihres TV-Geräts koppeln.

GUIDE Zeigt den Kanal- oder Programmführer (EPG) an.

Zifferntasten Dienen zur Eingabe von Zahlen.

** [Schnellhilfe] aufrufen.

— (GEDANKENSTRICH) Fügt einen — zwischen Zahlen ein (z. B. 2-1 und 2-2).

LIST Ruft die Liste gespeicherter Programme auf.

** SCHNELLZUGRIFF bearbeiten.

- Mit dem SCHNELLZUGRIFF können Sie eine bestimmte App oder Fernsehsender direkt aufrufen, indem Sie die Zifferntaste gedrückt halten.

• • • (WEITERE AKTIONEN) Zeigt weitere Funktionen der Fernbedienung an.

**** • • • (WEITERE AKTIONEN)** Die Audiobeschreibung wird aktiviert.

+ − Regelt die Lautstärke.

(STUMM) Stellt den Ton aus.

** **(STUMM)** Greift auf das [Barrierefreiheit]-Menü zu.

Navigation durch die gespeicherten Programme.

(Spracherkennung) Um die Spracherkennungsfunktion nutzen zu können, ist eine Netzwerkverbindung erforderlich.

Suchen Sie nach empfohlenen Inhalten. (Einige empfohlene Dienstleistungen stehen in einigen Ländern möglicherweise nicht zur Verfügung.)

** **(Spracherkennung)** Halten Sie die Taste gedrückt und sprechen Sie, um die Spracherkennung zu nutzen.

Um sicherzustellen, dass Ihre Sprache richtig erkannt wird, müssen Sie Wörter langsam und deutlich und in angemessener Lautstärke aus etwa 10 cm Entfernung vom Mikrofon der Magic Remote-Fernbedienung aussprechen().

(HOME) Öffnet das Home-Menü.

** **(HOME)** Zeigt den aktuellen Verlauf an.

(EINGANG) Ändert die Eingangsquelle.

** **(EINGANG)** [Home-Dashboard] aufrufen.

Rad (OK) Drücken Sie auf die Mitte der Taste um ein Menü auszuwählen. Sie können mithilfe der -Taste das Programm wechseln.

- Bewegen Sie das Rad auf der Fernbedienung nicht nach rechts oder links. Dies kann zu Fehlfunktionen am Produkt führen.

Nach oben/Nach unten/Nach links/Nach rechts Drücken Sie die Tasten Nach oben/Nach unten/Nach links/Nach rechts, um im Menü zu navigieren. Wenn Sie die Tasten Nach oben/Nach unten/Nach links/Nach rechts drücken, während der Mauszeiger verwendet wird, verschwindet der Mauszeiger vom Bildschirm und die Magic Remote-Fernbedienung funktioniert wie eine herkömmliche Fernbedienung. Um den Mauszeiger erneut auf dem Bildschirm anzuzeigen, schütteln Sie die Magic Remote-Fernbedienung einfach kurz nach links und rechts.

(RÜCKTASTE) Zurück zur vorherigen Ebene.

** **(RÜCKTASTE)** Blendet Bildschirmmenüs aus und ruft das zuletzt angezeigte Programm auf.

(Schnelleinstellungen) Öffnet die Schnelleinstellungen.

** **(Schnelleinstellungen)** Ruft das [Alle Einstellungen]-Menü auf.

1 **Tasten für Streaming-Dienste** Stellt eine Verbindung zum Video-Streaming-Dienst her.

, , , Öffnen in manchen Menüs Sonderfunktionen.

** Aufnahmefunktion.

Anmeldung der Magic Remote-Fernbedienung

So wird die Magic Remote-Fernbedienung registriert

Um die Magic Remote-Fernbedienung zu verwenden, koppeln Sie diese zuerst mit Ihrem TV-Gerät.

1 Legen Sie Batterien in die Magic Remote-Fernbedienung ein und schalten Sie das Fernsehgerät ein.

2 Richten Sie die Magic Remote-Fernbedienung auf das TV-Gerät und drücken Sie auf **Rad (OK)**.

* Bei erfolgreicher Kopplung der Magic Remote-Fernbedienung mit dem Fernseher wird eine entspreche Meldung auf dem Bildschirm angezeigt. Sollte die Anmeldung der Magic Remote-Fernbedienung fehlgeschlagen sein, dann versuchen Sie es erneut, nachdem Sie das Fernsehgerät aus- und wieder eingeschaltet haben.

So können Sie die Magic Remote-Fernbedienung abmelden

Halten Sie zum Trennen der Verbindung zwischen der Magic Remote-Fernbedienung und dem TV-Gerät gleichzeitig die Tasten **(RÜCKTASTE)** und **(HOME)** für fünf Sekunden gedrückt.

* Durch Drücken und Halten der Taste **(Schnelleinstellungen)** und **(HOME)** können Sie die Premium Magic-Fernbedienung zugleich entkoppeln und erneut registrieren.

- Ein WLAN-Access Point (AP) sollte sich mindestens 0,2 m vom TV-Gerät entfernt befinden. Wenn der AP näher als 0,2 m am Gerät installiert ist, kann es sein, dass die Magic Remote-Fernbedienung aufgrund von Frequenzstörungen nicht wie erwartet funktioniert.
- Gebrauchte und neue Batterien dürfen nicht zusammen verwendet werden. Andernfalls könnten die Batterien überhitzen und auslaufen.
- Hat der Akku die falsche Polarität, kann es zu Explosion oder Auslaufen kommen, was Brände, Verletzungen oder schädliche Emissionen nach sich ziehen kann.
- Dieses Gerät benötigt Batterien. Es kann örtliche Richtlinien geben, die Ihnen vorschreiben, auf welche Weise Sie Batterien ordentlich entsorgen können. Bitte kontaktieren Sie Ihre örtlichen Behörden, um Informationen über Entsorgung und Recycling zu erhalten.
- Batterien im oder außerhalb des Produkts dürfen keiner extremen Hitze wie Sonnenlicht, Feuern oder ähnlichem ausgesetzt werden.

Benutzeranleitung

Weitere Informationen über diesen Fernseher können Sie auch komfortabel der digitalen BENUTZERANLEITUNG entnehmen, die direkt auf diesem TV-Gerät installiert ist.

- Zum Öffnen der BENUTZERANLEITUNG → → → [Allgemein] → [Info zu diesem TV-Gerät] → [Benutzeranleitung]

Fehlerbehebung

Das TV-Gerät reagiert nicht auf die Fernbedienung.

- Prüfen Sie den Fernbedienungssensor am Gerät und versuchen Sie es erneut.
- Prüfen Sie, ob sich zwischen dem Produkt und der Fernbedienung ein Hindernis befindet.
- Prüfen Sie, ob die Batterien noch geladen sind und ordnungsgemäß eingesetzt wurden (⊕ auf ⊕, ⊖ auf ⊖).

Es werden weder Bild noch Ton ausgegeben.

- Prüfen Sie, ob das Gerät eingeschaltet ist.
- Prüfen Sie, ob das Netzkabel in der Steckdose steckt.
- Prüfen Sie, ob die Steckdose ordnungsgemäß funktioniert, indem Sie andere Geräte anschließen.

Das TV-Gerät schaltet sich plötzlich ab.

- Überprüfen Sie die Steuerungseinstellungen der Stromversorgung. Die Stromversorgung ist möglicherweise unterbrochen.
- Überprüfen Sie, ob die "Automatisch Abschalten"-Funktion in den Einstellungen auf die richtige Zeit eingestellt ist.
- Hinweis: Wenn es kein Eingangssignal gibt, obwohl das TV-Gerät eingeschaltet ist, schaltet sich der Fernseher nach 15 Minuten automatisch ab.

Beim Anschluss an einen PC (HDMI) wird kein Signal empfangen.

- Schalten Sie das Fernsehgerät mit der Fernbedienung aus und dann erneut ein.
- Schließen Sie das HDMI-Kabel erneut an.
- Starten Sie den PC bei eingeschaltetem Fernsehgerät erneut.

Anormale Anzeige

- Wenn sich das Gerät kalt anfühlt, kann es beim Einschalten zu einem kurzen Flimmern kommen. Das ist normal und kein Fehler des Gerätes.
- Dieser Bildschirm ist ein hoch entwickeltes Produkt, das über Millionen Bildpunkte verfügt. Unter Umständen sind winzige schwarze und/oder bunte Punkte (rot, blau oder grün) von 1 ppm Größe auf dem Bildschirm zu sehen. Dies deutet weder auf eine Fehlfunktion hin noch beeinflusst es die Leistung und Zuverlässigkeit des Geräts.
  Dieses Phänomen tritt auch bei Geräten von Fremdanbietern auf und wird nicht als Grund für Umtausch oder Rückerstattung anerkannt.
- Je nach Betrachtungsposition (von rechts, links, oben, unten) können Helligkeit und Farben auf dem Bildschirm möglicherweise unterschiedlich wirken.
  Dieses Phänomen ist auf die besonderen Eigenschaften des Bildschirms zurückzuführen. Es steht in keinem Zusammenhang mit der Leistung des Gerätes und es handelt sich hierbei nicht um eine Fehlfunktion.

Erzeugtes Geräusch

- „Knacken": Ein beim Fernsehen oder Ausschalten des Gerätes zu hörendes Knacken wird durch Wärmeschrumpfung von Kunststoffen aufgrund von Temperatur und Luftfeuchtigkeit verursacht. Bei Geräten, die mittels des thermischen Verformungsverfahrens hergestellte Materialien verwenden, ist dieses Geräusch normal.
- Stromkreisbrummen/Bildschirmsummen: Der Hochgeschwindigkeitsschaltkreis, der eine große Menge Strom für den Betrieb des Gerätes bereitstellt, gibt ein leises Geräusch ab. Dieses Geräusch hört sich je nach Gerät unterschiedlich an.
  Es hat keinen Einfluss auf die Leistung und Zuverlässigkeit des Gerätes.

⚠

- Wringen Sie überschüssiges Wasser oder Reinigungsmittel aus dem Reinigungstuch aus.
- Sprühen Sie Wasser oder Reinigungsmittel nicht direkt auf den TV-Bildschirm.
- Sprühen Sie eine gerade ausreichende Menge an Wasser oder Reinigungsmittel auf ein trockenes Tuch, bevor Sie den Bildschirm abwischen.

Technische Daten

Übertragungsspezifikationen				
	Digital-TV (Je nach Land)			**Analog-TV** (Je nach Land)
Fernsehnorm	DVB-T/T2 DVB-C DVB-S/S2			PAL B/B, PAL B/G, PAL D/K, PAL-I, SECAM B/G, SECAM D/K, NTSC-M
Programmabdeckung	DVB-S/S2[1]	DVB-C[1]	DVB-T/T2[1]	46 ~ 862 MHz
	950 ~ 2.150 MHz	46 ~ 890 MHz	VHF III : 174 ~ 230 MHz UHF IV : 470 ~ 606 MHz UHF V : 606 ~ 862 MHz S Band II : 230 ~ 300 MHz S Band III : 300 ~ 470 MHz	
Maximale Anzahl speicherbarer Programme	6.000	3.000		
Impedanz externe Antenne	75 Ω			
CI-Modul (B x H x T)	10,0 x 5,5 x 0,5 cm			

1 Nur Unterstützung des Modells DVB-T2/C/S2.

WLAN-Modul (LGSBWAC92) Spezifikationen	
WLAN (IEEE 802.11a/b/g/n/ac)	
Frequenzbereich	Ausgangsleistung (Max.)
2.400 bis 2.483,5 MHz 5.150 bis 5.725 MHz 5.725 bis 5.850 MHz (Für Nicht-EU-Länder)	18 dBm 18 dBm 12 dBm
Bluetooth	
Frequenzbereich	Ausgangsleistung (Max.)
2.400 bis 2.483,5 MHz	8 dBm

Da sich Frequenzkanäle je nach Land unterscheiden können, kann der Benutzer die Betriebsfrequenz nicht ändern oder anpassen. Dieses Gerät ist entsprechend der regionalen Frequenztabelle eingestellt.

Achten Sie darauf, bei der Benutzung des Geräts einen Abstand von mindestens 20 cm zwischen Gerät und Körper einzuhalten.

* IEEE 802.11ac ist nicht in alle Ländern verfügbar.

Umgebungsbedingungen	
Temperatur im Betrieb	0 °C bis 40 °C
Luftfeuchtigkeit im Betrieb	Unter 80 %
Temperatur bei Lagerung	-20 °C bis 60 °C
Luftfeuchtigkeit bei Lagerung	Unter 85 %

Information: Hinweis bezüglich Open-Source-Software

Um den in diesem Gerät verwendeten Quellcode unter GPL, LGPL, MPL sowie weitere Open-Source-Lizenzen zu erhalten, besuchen Sie bitte *http://opensource.lge.com*.

Neben dem Quellcode stehen dort alle verwiesenen Lizenzbedingungen, Garantieausschlüsse sowie Urheberrechtshinweise zum Download bereit.

LG Electronics bietet gegen eine kostendeckende Gebühr (Medium, Versand und Bearbeitung) den Quellcode auf CD-ROM an. Senden Sie dazu eine Anfrage per E-Mail an: *opensource@lge.com*.

Dieses Angebot gilt bis drei Jahre nach der letzten Auslieferung des Produkts. Dieses Angebot gilt für jeden Empfänger dieser Information.

Lizenzen

HIGH-DEFINITION MULTIMEDIA INTERFACE

Covered by Patents at patentlist.hevcadvance.com

POWERED BY

(Nur Modelle, welche mit der Magic Remote-Fernbedienung kompatibel sind)

Wichtige Informationen, wie Sie temporäre Nachbilder verhindern können

Der Begriff "OLED" (engl., Organic Light Emitting Diode) steht für eine Bildtechnologie auf Basis selbstleuchtender Bildpunkte, die deutliche Vorteile hinsichtlich Bildqualität und Performance bietet. Wie bei allen Geräten auf Basis dieser Technologie können Benutzer von OLED TVs unter bestimmten Bedingungen temporäre Nachbilder wahrnehmen - beispielsweise nach der Wiedergabe eines statischen Bildes für einen sehr langen Zeitraum. LG OLED TVs verfügen jedoch über anspruchsvolle Funktionen, welche den Bildschirm vor dem möglichen Auftreten temporärer Nachbilder schützen.

Falls beispielsweise statische Bildausschnitte wie Logos, Laufbänder o.ä. oder ein statisches Vollbild für eine gewisse Zeit auf dem Bildschirm dargestellt werden, erkennt Ihr OLED TV dies und senkt automatisch die Helligkeit in den erkannten statischen Bildbereichen oder - bei einem Vollbild - auf dem gesamten Bildschirm. Sobald das statische Bild verschwindet, wird die Bildschirmhelligkeit wieder auf die vorherigen Werte hochgesetzt. Dies ist kein Produktfehler.

Beispiele für Situationen, die zu temporären Nachbildern führen können

- Vollflächige Standbilder oder Bildausschnitte mit statischen Elementen, die ununterbrochen für lange Zeit auf dem Bildschirm wiedergegeben werden, wie z.B. Sender-Speicherplatz, Senderlogos, Programmtitel, Untertitel bei Nachrichten oder Filmen sowie Laufbänder (z.B. von Nachrichtensendern).
- Statische Menüs oder Symbole von Spielkonsolen oder Digitalreceivern bzw. Set-Top-Boxen (STB).
- Schwarze Balken rechts, links, oben oder unten auf dem Bildschirm, beispielsweise bei Inhalten im Seitenverhältnis 4:3 oder 21:9.

Wichtige Informationen zur Verhinderung von temporären Nachbildern

- Vermeiden Sie die längere Wiedergabe von Videos, die zu den oben erwähnten Situationen führen können.
- Stellen Sie Ihr Fernsehgerät bei längerer Wiedergabe eines Videos mit den oben erwähnten Merkmalen wie nachfolgend angegeben ein:
  - [Bild] → [Einstellungen für den Bildmodus] → [Bildmodus] → [Sparmodus]
  - [Bild] → [Einstellungen für den Bildmodus] → [OLED-LICHT] → Auf niedrigeren Wert einstellen
  - [Bild] → [Zusätzliche Einstellungen] → [Einstellungen für das OLED-Panel] → [Logo-Helligkeit einstellen] → [Hoch]
- Schalten Sie die Menüleisten-Darstellung oder sonstige Standbilder eines externen Gerätes (z.B. eines Digitalreceivers oder einer Set Top Box) ab, um eine längere Wiedergabe des Menüs oder sonstiger Standbilder eines solchen Gerätes zu vermeiden. (Bitte befolgen Sie dazu die Gebrauchsanleitung des jeweiligen externen Gerätes.)
- Ändern Sie bei Wiedergabe eines Videos mit ständigen schwarzen Balken rechts, links, oben oder unten die Einstellungen wie unten angegeben, damit die schwarzen Balken verschwinden:
  - [Bild] → [Einstellungen des Seitenverhältnisses] → [Format] → [Vertikaler Zoom] oder [Zoom in alle Richtungen]

Informationen über Funktionen zur Verbesserung der Bildqualität hinsichtlich temporärer Nachbilder

- LGs OLED TVs bieten eine Funktion namens Pixel Refresher, die der Vorbeugung temporärer Nachbilder dient.
- Wenn Ihr Fernseher kumulativ 2.000 Stunden lang im "Zuhause"-Modus genutzt wurde (das entspricht mehr als 5 Stunden täglich über ein Jahr hinweg), wird der Pixel Refresher automatisch aktiviert, sobald der Fernseher abgeschaltet wird. Sobald Sie Ihren Fernseher abschalten, erscheint eine Mitteilung auf dem Bildschirm, die Sie über die Aktivierung des Pixel Refreshers unterrichtet. Diese Funktion läuft für 1,5 Stunden, nachdem Sie Ihren Fernseher in den Standby Modus geschaltet haben. Es kann sein, dass eine horizontale Linie oben oder unten am Bildschirm erscheint, wenn der Vorgang fast abgeschlossen ist.
- Sie können den Pixel-Refresher auch manuell über das Fernsehmenü aktivieren: ⚙ → ⋮(⚙) → [Bild] → [Zusätzliche Einstellungen] → [Einstellungen für das OLED-Panel] → [Pixel-Refresher].
- Wenn Sie länger als vier Stunden fernsehen, wird der Pixel Refresher automatisch für einige Minuten aktiviert, sobald Sie Ihren Fernseher über die Fernbedienung ausschalten und in den Standby-Modus versetzen. (Hinweis: Der Pixel Refresher wird nicht aktiviert, wenn das Netzkabel Ihres Fernsehers nicht eingesteckt ist oder wenn die Netzspannung abgeschaltet ist (z.B. bei einer schaltbaren Steckdose). Um die optimale Bildqualität ihres hochwertigen OLED TVs auch langfristig aufrechtzuerhalten, sollten Sie das Gerät daher beim Abschalten im Standby belassen und nicht komplett vom Stromnetz trennen. Eine physische Trennung vom Stromnetz sollten Sie nur dann vornehmen, wenn Sie das Gerät längere Zeit nicht nutzen werden (z.B. im Urlaub oder bei sonstiger längerer Abwesenheit), es transportieren oder während eines heftigen Gewitters in unmittelbarer Nähe.)

LG SIGNATURE

Informationen zu Modellnamen und Seriennummer Ihres TV-Gerätes finden Sie auf der Rückseite oder auf einer Seite des Fernsehers. Bitte notieren Sie diese Nummern für den Fall eines Garantieanspruchs.

MODELLNAME _____

SERIENNUMMER _____