LG
Life's Good

MFL71856603 2203REV00

www.lg.com

OLED48C2*

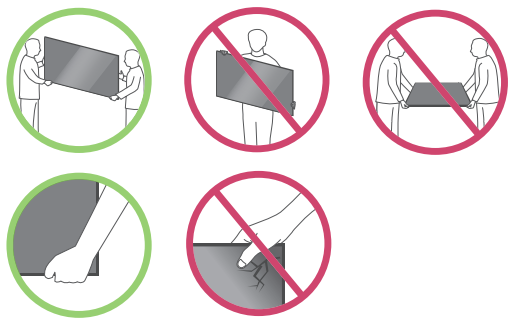

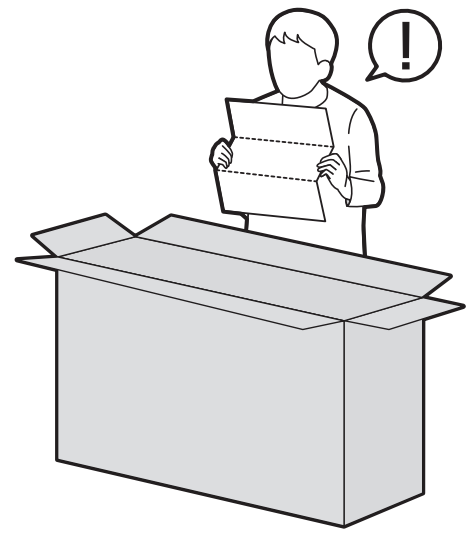

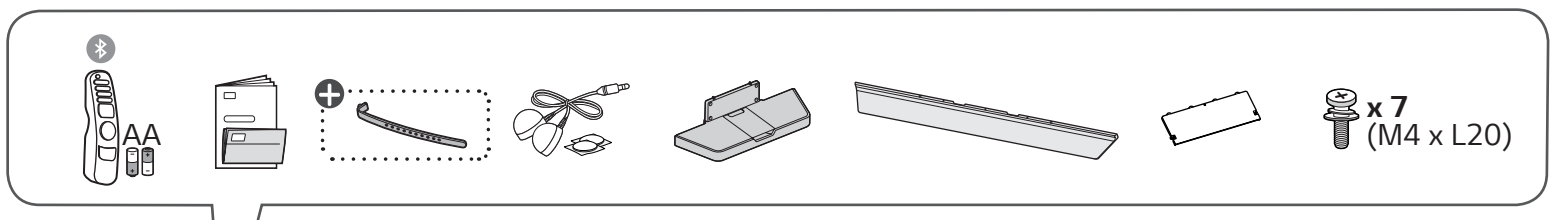

1

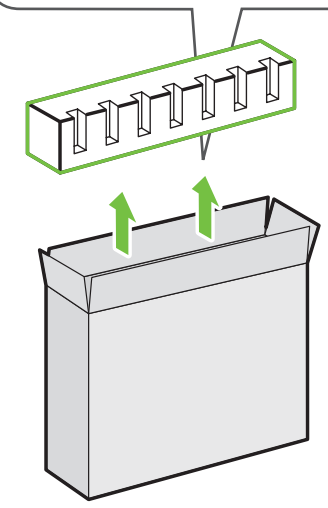

2

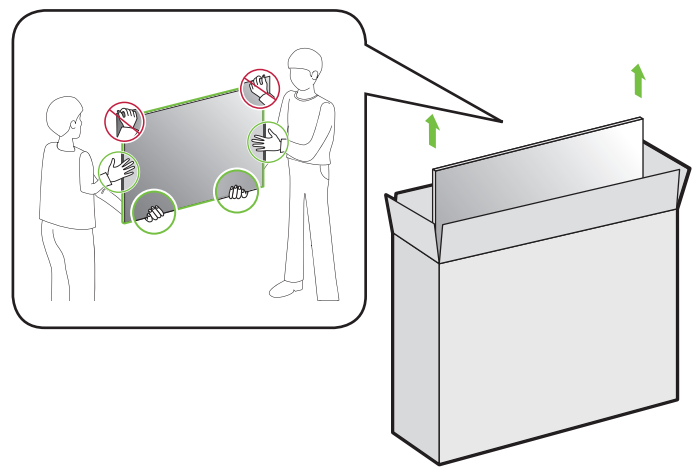

3

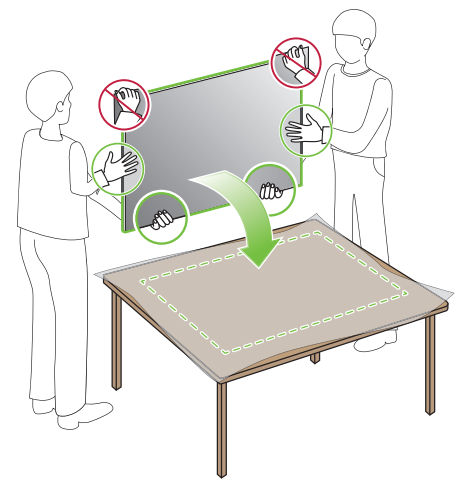

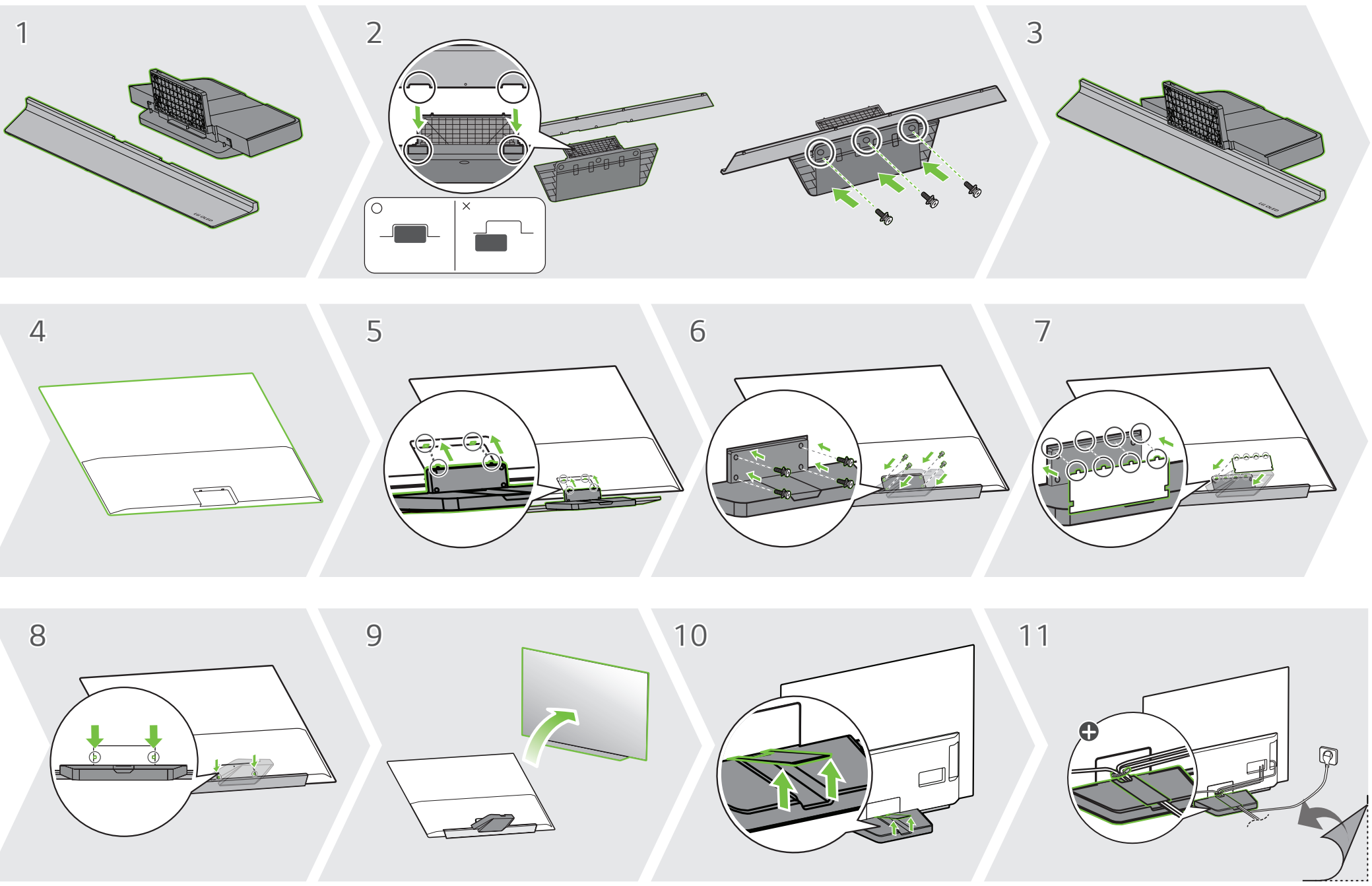

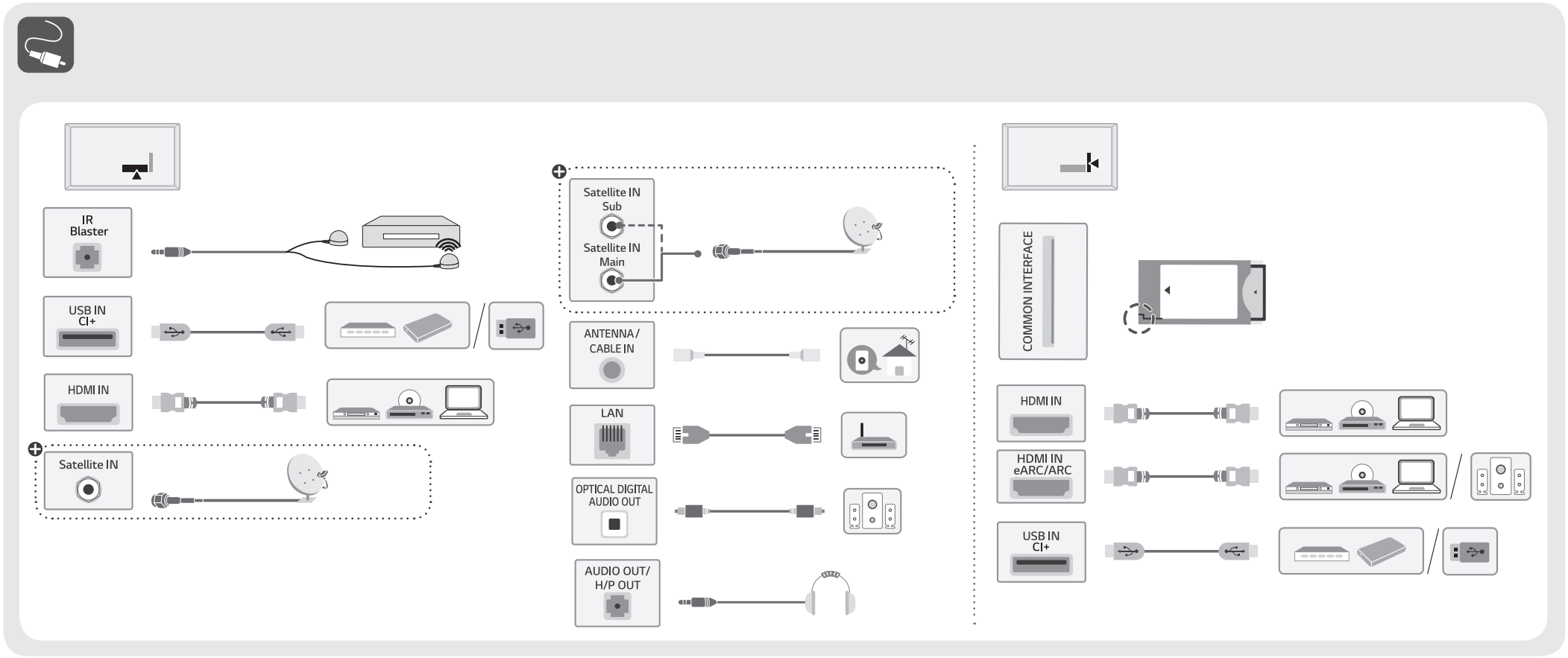

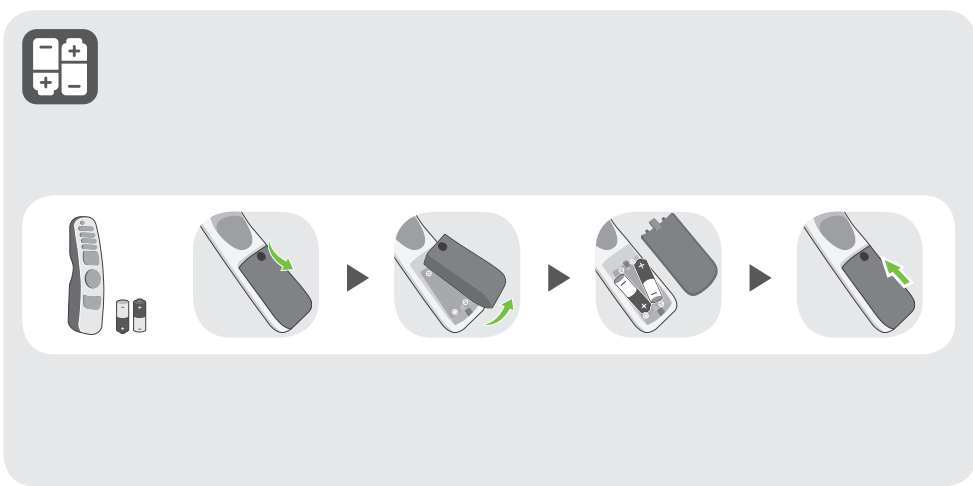

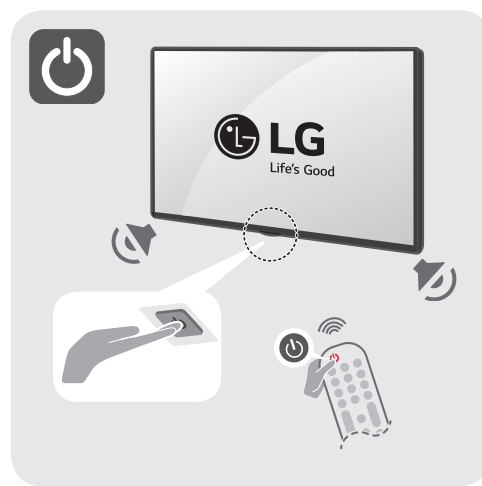

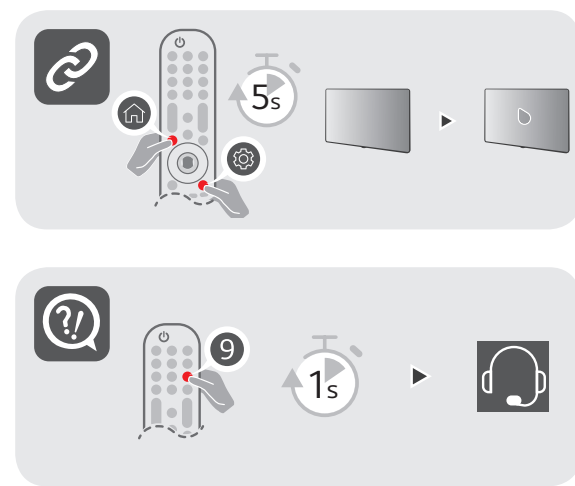

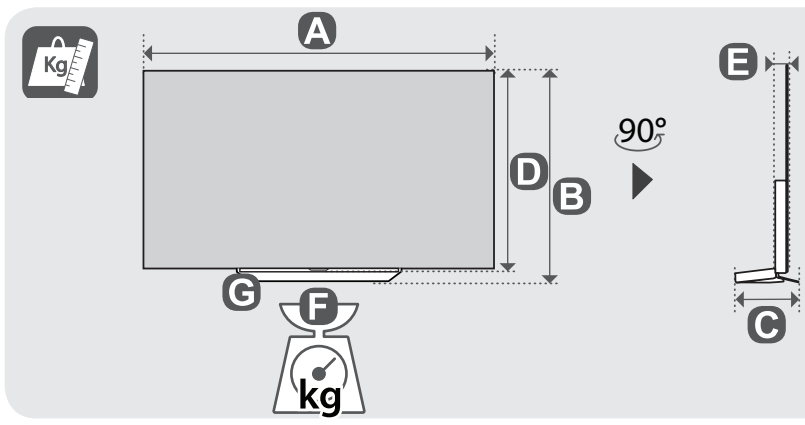

	A	B	C	D	E	F	F - G
	(mm)					(kg)	
OLED48C21LA OLED48C22LB OLED48C24LA OLED48C25LB OLED48C26LB OLED48C27LA OLED48C28LB OLED48C29LB OLED48C2RLA	1071	650	251	618	46.9	18.0	14.9
Power requirement / Güç gereksinimi / Alimentation / متطلبات الطاقة				AC 100-240 V~ 50/60 Hz			

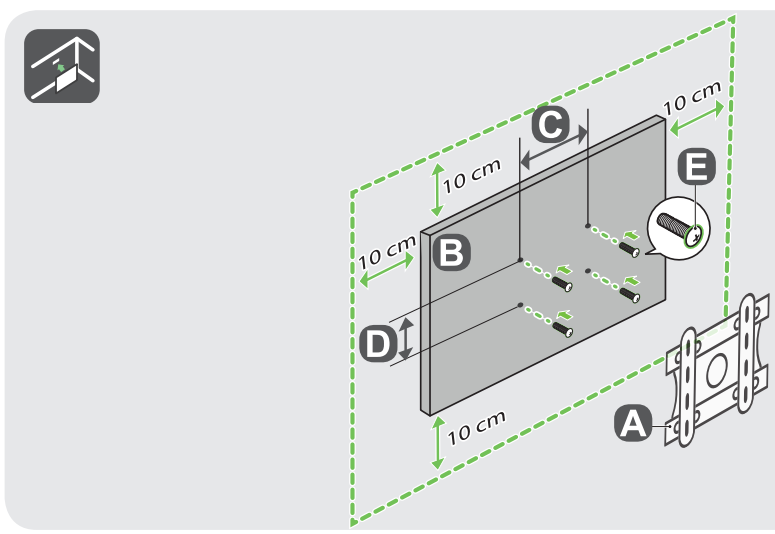

A	B	C x D(mm)	E
OLW480B	OLED48C2*	300 x 200	M6

English ·Read **Safety and Reference**.

Türkçe ·**Güvenlik ve Referans** bölümünü okuyun.

Français ·Lire le document **Sécurité et référence**.

العربية • قراءة **الأمان والمرجع**.

⊕ : Depending on model / Modele bağlı olarak değişkenlik gösterebilir / Selon le modèle / حسب الطراز