LG
Life's Good

MANUAL SIMPLE

Audio de alta fidelidad, mini

ESPAÑOL

Lea este manual detenidamente antes de utilizar su equipo y guárdelo para futuras consultas.
Para ver las instrucciones de las características avanzadas, visite http://www.lg.com y descargue el Manual del propietario. Ciertos contenidos de este manual pueden no coincidir con los de su unidad.

MODELO
OK99

MFL70341832

www.lg.com

Copyright © 2018 LG Electronics Inc. Reservados todos los derechos.

1807_Rev02

Panel superior

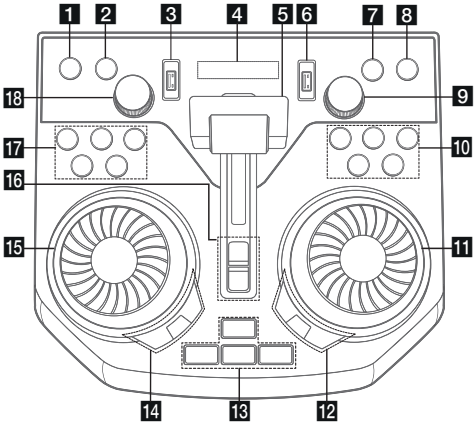

1 ⏻ (Espera)
Enciende o apaga la alimentación.

2 USB REC / DEMO
- Graba en un dispositivo USB.
- Para detener la grabación, pulse y mantenga presionado durante 3 segundos
- Con la alimentación apagada, si pulsa **USB REC / DEMO**, se muestra el modo DEMO.

3 Puerto USB 1
Puede reproducir archivos de música conectando un dispositivo USB.

4 Ventana de pantalla

5 Palanca **PARTY ACCELERATOR**
Deslice la palanca para crear un ambiente de fiesta.

6 Puerto USB 2
Puede reproducir archivos de música conectando un dispositivo USB.

7 **F** (Función)
Selecciona la función y la fuente de entrada.

8 **WIRELESS LINK**
- Selecciona MAIN u OTHER en el modo WIRELESS PARTY LINK.
- Habilita o deshabilita el modo WIRELESS PARTY LINK .

9 **MASTER VOL.** (Volumen) **-/+**
Ajusta el volumen del altavoz.

10 ⏮ (Saltar/Buscar)
- Salta hacia adelante.
- Busca una sección dentro de un archivo o pista.
- Selecciona las emisoras de radio.

⏯ (Reproducir/Pausa)
- Inicia o pausa la reproducción.
- Selecciona estéreo/mono.

⏭ (Saltar/Buscar)
- Salta hacia atrás.
- Busca una sección dentro de un archivo o pista.
- Selecciona las emisoras de radio.

□ (Parar) / **RDS**
- Detiene la reproducción o cancela la función DELETE.
- Radio Data System

⏏ (Abrir/Cerrar)
Abre y cierra la bandeja de discos.

11 **DJ SCRATCH / SEARCH & MULTI**
- Gire a la izquierda o a la derecha para realizar un sonido de scratch.
- Busca una carpeta o archivo

12 **SPECIAL EQ / BASS BLAST** (o **BASS BLAST+**)
- Escoge un ecualizador especial.
- Pulse y mantenga presionado para seleccionar el efecto BASS (o BASS+) directamente.

SEARCH
Se mueve a una carpeta o archivo en modo selección.

OK
Selecciona una carpeta al buscar un archivo.

13 **PARTY STARTER**
- Con la alimentación apagada, esta función enciende la unidad con sonido Party Kick Starter.
- Con la alimentación encendida, esta función mezcla la música con sonido Party Kick Starter.

CLUB, DRUM, USER (DJ PAD)
Selecciona los efectos de sonido CLUB, DRUM o USER para mezclarlos.
(Si desea utilizar USER,tiene que registrar una fuente con la aplicación"Music Flow Bluetooth".)

1, 2, 3 (DJ PAD)
Pulse una almohadilla de sonido deseada.

14 **DJ EFFECT**
Pulse un efecto de DJ deseado.

USER EQ
Selecciona el ecualizador creado por usted.

LIGHTING
Selecciona el modo iluminación.

15 **DJ SCRATCH / LEVEL CONTROL**
- Gire a la izquierda o a la derecha para realizar un sonido de scratch.
- Gire a la derecha o a la izquierda para controlar el nivel de USER EQ.
- Ajusta el nivel de DJ EFFECT.
- Selecciona los efectos vocales.
- Selecciona los efectos de iluminación.

16 **PARTY ACCELERATOR MODE**
Selecciona el modo PARTY ACCELERATOR MODE.

DJ LOOP
Selecciona el modo DJ LOOP.
(el modo DJ LOOP se puede utilizar durante la reproducción CD/USB.)

17 KEY CHANGER (♭ / #)
Cambia las claves para adaptarse al rango vocal.

VOICE CANCELLER
Puede reducir los tonos vocales durante la reproducción de música desde varias fuentes de entrada.

VOCAL EFFECTS
Selecciona el modo VOCAL EFFECTS.

MIC ECHO
Selecciona el modo ECHO.

18 MIC VOL. (Volumen del micrófono) **-/+**
Ajusta el volumen del micrófono.

Panel frontal/Panel trasero

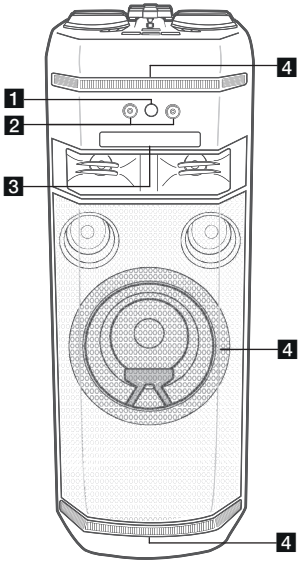

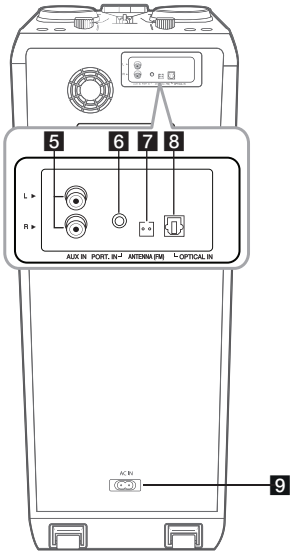

1 (Sensor remoto)
2 Toma **MIC** (Micrófono) **1/2**
3 Bandeja de disco
4 Iluminación

5 **AUX IN** (L/R) : Conecte un dispositivo auxiliar.
6 **PORT.**(Portátil) **IN** : Conecte un dispositivo portátil.
7 **ANTENNA** (FM)
8 **OPTICAL IN** : Conecte un dispositivo óptico.
9 Toma de entrada **AC IN**

Aplicación del controlador

Descargue la aplicación **Music Flow Bluetooth** a su dispositivo. (Solo Android)

LG Sound Sync

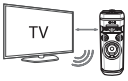

Para más información, descargue el manual del propietario. **http://www.lg.com**

Especificaciones

Requisitos de alimentación eléctrica	Consulte la etiqueta principal de la unidad.
Consumo de energía	Consulte la etiqueta principal de la unidad.
	Reposo conectado en red: 0,5 W (Si están activados todos los puertos de red.)
Dimensiones (An x Al x F)	Aprox. 430,0 mm x 1.054,0 mm x 400,0 mm
USB (Bus Power Supply)	5 V ⎓ 500 mA
Amplificador (Potencia de salida RMS total)	1.800 W RMS

El diseño y las especificaciones están sujetos a cambios sin previo aviso.

Precaución

- Conecte el cable de alimentación a la toma de pared directamente si es posible. O cuando utilice una alargadera, se recomienda encarecidamente que sea de 110 V / 15 A o 230 V / 15 A, de lo contrario, la unidad puede no funcionar adecuadamente debido a la falta alimentación eléctrica
- No sobrecargue la alargadera con una carga eléctrica excesiva.

Nota

- No mire directamente a la parte emisora de luz cuando la función de iluminación LIGHTING está encendida.
- Si la iluminación resulta molesta, encienda las luces de la habitación o desactive la función de LIGHTING en la unidad.

Modo de desconexión de la conexión de red inalámbrica o el dispositivo inalámbrico

Apague la unidad pulsando el botón de encendido/apagado durante más de 5 segundos.

Sustitución de la pila

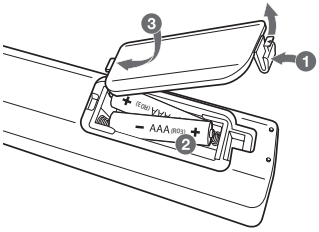

Declaración de Conformidad

Por la presente, LG Electronics declara que el equipo de radio tipo MINI AUDIO DE ALTA FIDELIDAD cumple con la Directiva 2014/53/EU. El texto completo de la declaración de conformidad EU está disponible en la siguiente dirección de Internet:

http://www.lg.com/global/support/cedoc/cedoc#

Para consideración del usuario, este equipo debe instalarse y operarse con una distancia mínima de 20 cm entre el equipo y el cuerpo.

Rango de frecuencia	Potencia de salida (Max.)
2402 a 2480 MHz	10 dBm