LG
Life's Good

MFL70901942
(1901-REV00)
Printed in Korea

www.lg.com

65SM9500PUA

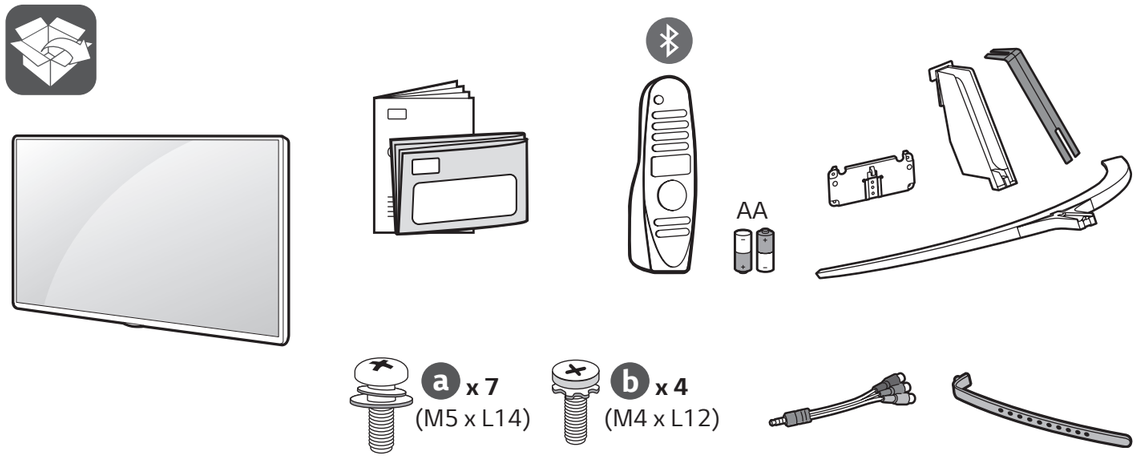

ENGLISH Read **Safety and Reference**.
ESPAÑOL Leer **Seguridad y Consultas**.
FRANÇAIS Lisez **Sécurité et références**.

ENGLISH
Easy Setup Guide
Please read this manual carefully before operating your set and retain it for future reference.
ESPAÑOL
Guía Rápida de Configuración
Lea atentamente este manual antes de poner en marcha el equipo y consérvelo para futuras consultas.
FRANÇAIS
Guide de configuration rapide
Avant d'utiliser l'appareil, veuillez lire attentivement ce manuel et le conserver pour pouvoir vous y reporter ultérieurement.

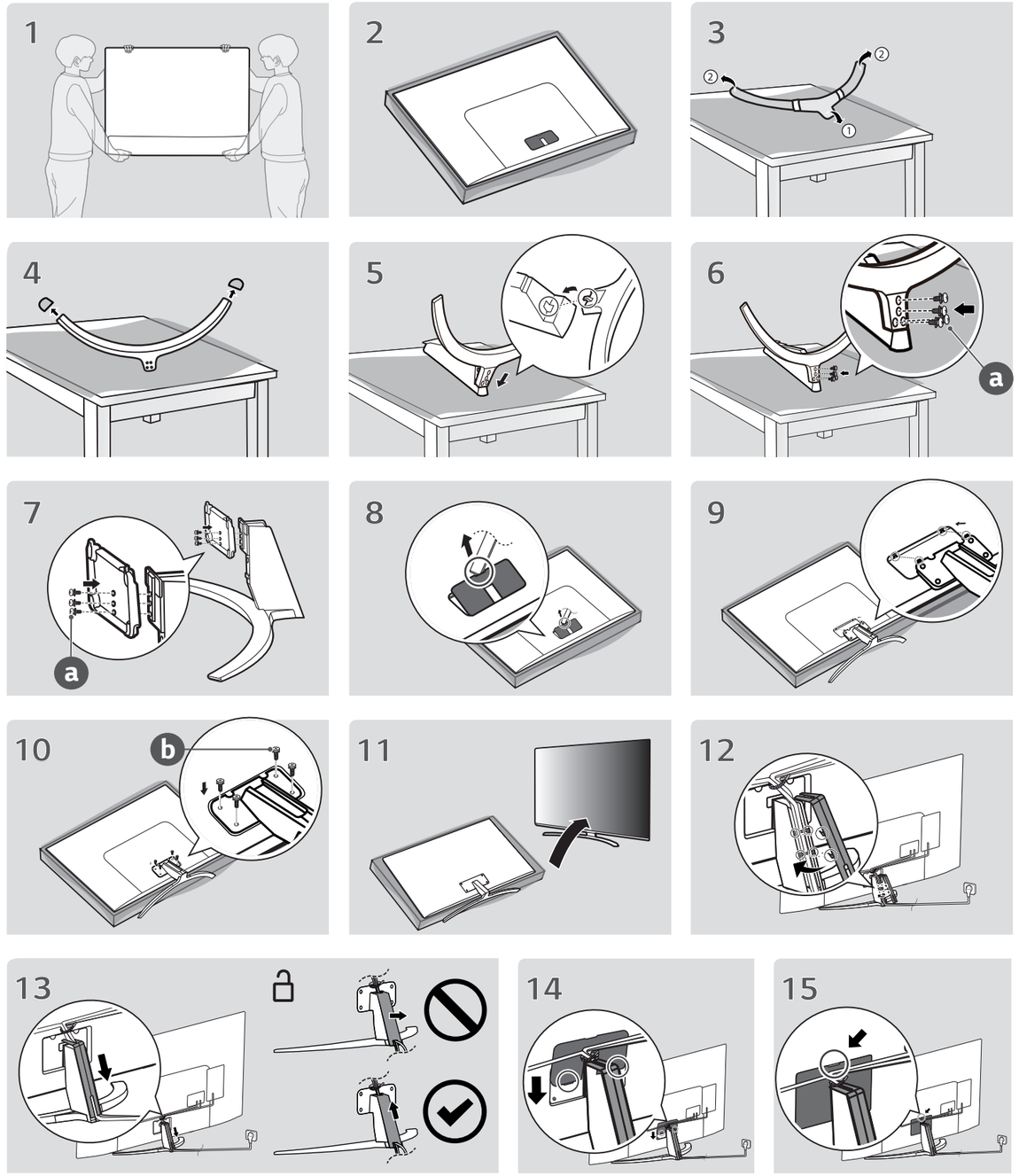

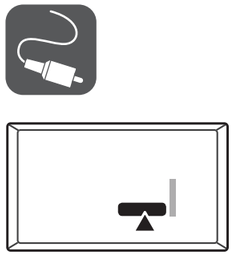

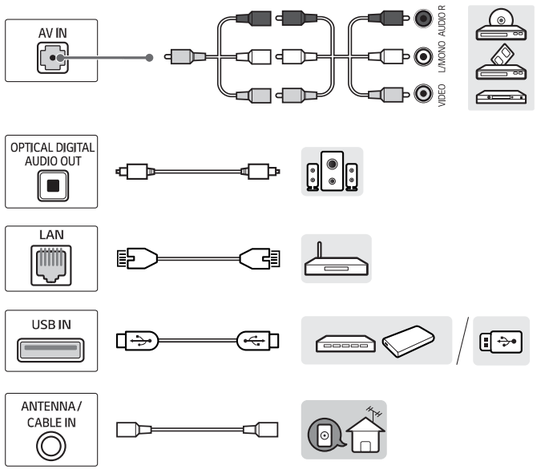

www.lg.com/us/support

ENGLISH
Easy TV Connect Guide (Animation)
ESPAÑOL
Guía Rápida de Conexión del televisor
(Sólo en Inglés)
FRANÇAIS
Guide simplifié pour la connexion du téléviseur
(Offert en anglais seulement)

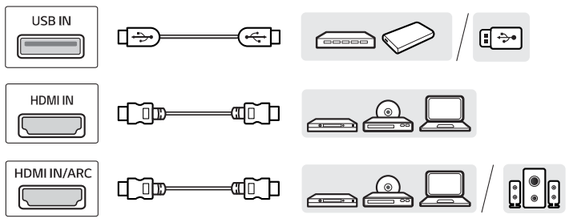

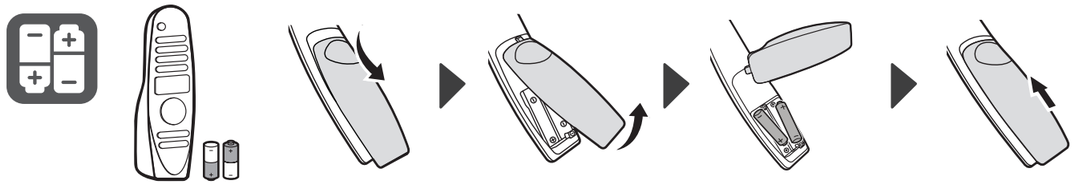

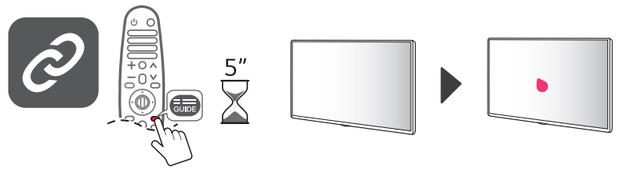

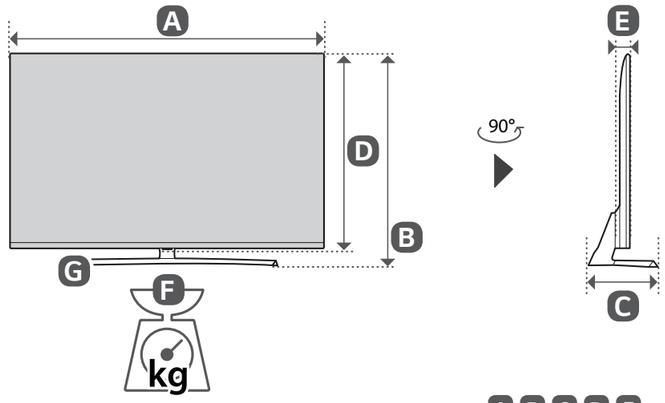

A, B, C, D, E : mm (inches / pulgadas / po)
F, G : kg (lbs / libras / lb)

MODELS / MODELOS / MODÈLES	A		B		C		D		E		F		F - G		Power consumption / Consumo de potencia / Consommation électrique
65SM9500PUA	1,452 (57.1)	1 452 (57,1)	906 (35.6)	906 (35,6)	315 (12.4)	315 (12,4)	833 (32.7)	833 (32,7)	62.5 (2.4)	62,5 (2,4)	28.8 (63.4)	28,8 (63,4)	27 (59.5)	27 (59,5)	290 W
Power requirement / Alimentación requerida / Alimentation									AC 120 V ~ 50/60 Hz						