คู่มือการใช้งาน

มินิไฮไฟออดิโอ

โปรดอ่านคู่มือการใช้งานฉบับนี้อย่างละเอียดก่อนการตั้งค่าการใช้งานของคุณและเก็บไว้เพื่อใช้อ้างอิงในอนาคต

รุ่น

ON7

MFL71690517

2004_Rev02

www.lg.com

ลิขสิทธิ์ © 2020-2021 LG Electronics Inc. ขอสงวนลิขสิทธิ์

ข้อมูลด้านความปลอดภัย

ข้อควรระวัง

ห้ามเปิด มิฉะนั้นอาจเกิดไฟฟ้าช็อตได้

ข้อควรระวัง: เพื่อลดความเสี่ยงต่อการเกิดไฟฟ้าช็อต ห้ามเปิดฝาครอบ (หรือฝาปิดด้านหลัง) ภายในไม่มีชิ้นส่วนที่ผู้ใช้สามารถตรวจซ่อมหรือซ่อมแซมได้ด้วยตนเอง ให้ช่างผู้ชำนาญงานเป็นผู้ทำการตรวจซ่อม

สัญลักษณ์แฟลชฟ้าผ่าที่มีหัวลูกศรภายในสามเหลี่ยมด้านเท่านี้ มีวัตถุประสงค์เพื่อแจ้งเตือนให้ผู้ใช้ได้ทราบถึงแรงดันอันตรายภายในตัวของผลิตภัณฑ์ที่ไม่ได้ทำการหุ้มฉนวนไว้และอาจมีความแรงมากพอที่จะทำให้เกิดความเสี่ยงของการถูกไฟฟ้าดูดได้

เครื่องหมายตกใจภายในสามเหลี่ยมด้านเท่า มีวัตถุประสงค์เพื่อเตือนผู้ใช้ได้ทราบถึงความสำคัญของคำแนะนำในการใช้งานและการบำรุงรักษา (บริการ) ที่มีอยู่ในคู่มือที่มาพร้อมกับผลิตภัณฑ์

คำเตือน: เพื่อป้องกันอันตรายจากไฟไหม้หรือไฟฟ้าช็อต ห้ามวางผลิตภัณฑ์นี้ไว้ในบริเวณที่ผลิตภัณฑ์อาจตากฝนหรือสัมผัสกับความชื้น

ข้อควรระวัง: ไม่ควรวางชุดอุปกรณ์ในบริเวณที่อาจจะสัมผัสกับน้ำ (หยดน้ำหรือน้ำกระเด็นใส่) และไม่ควรวางภาชนะบรรจุของเหลว เช่น แจกัน ไว้บนชุดอุปกรณ์

คำเตือน: ห้ามติดตั้งผลิตภัณฑ์นี้ไว้ในพื้นที่ที่จำกัด เช่น บนชั้นวางหนังสือหรือบริเวณอื่นๆ ที่คล้ายคลึงกัน

ข้อควรระวัง: ห้ามใช้ผลิตภัณฑ์ไฟฟ้าแรงสูงรอบๆ ตัวผลิตภัณฑ์นี้ (ตัวอย่างเช่น ไม้ตีแมลงไฟฟ้า) ผลิตภัณฑ์นี้อาจทำงานบกพร่องเนื่องจากไฟฟ้าช็อต

CLASS 1 LASER PRODUCT
KLASSE 1 LASER PRODUKT
LUOKAN 1 LASER LAITE
KLASS 1 LASER APPARAT
CLASSE 1 PRODUIT LASER
KELAS 1 PRODUK LASER
URZADZENIA LASEROWE KLASY 1
ЛАЗЕРНОЕ ИЗДЕЛИЕ КЛАССА I
CLASS I LAZER MAHSULOTI

ข้อควรระวัง: ผลิตภัณฑ์นี้มีการใช้งานระบบเลเซอร์ เพื่อให้แน่ใจว่าท่านใช้ผลิตภัณฑ์นี้อย่างถูกต้อง โปรดอ่านคู่มือการใช้งานนี้อย่างละเอียด และเก็บคู่มือนี้ไว้เพื่อใช้อ้างอิงในอนาคต ตัวเครื่องจะต้องดูแลรักษาให้อยู่ในสภาพปกติ กรุณาติดต่อศูนย์ที่ให้บริการที่ได้รับอนุญาต
ใช้ในการควบคุม ปรับเปลี่ยนหรือประสิทธิภาพของขั้นตอนอื่นๆ นอกเหนือจากที่ได้ระบุไว้ในเอกสารฉบับนี้ อาจจะส่งผลให้ได้รับรังสีที่เป็นอันตราย เพื่อป้องกันการสัมผัสแสงเลเซอร์โดยตรง อย่าพยายามเปิดตัวเครื่อง

ข้อควรระวัง: ห้ามปิดกั้นช่องระบายอากาศ ทำการติดตั้งโดยปฏิบัติตามคำแนะนำของผู้ผลิต
ช่องเปิดต่างๆ ในตัวอุปกรณ์นั้นมีไว้สำหรับการระบายอากาศ ทำขึ้นเพื่อรับรองว่าผลิตภัณฑ์ทำงานอย่างมีเสถียรภาพและเพื่อปกป้องไม่ให้อุปกรณ์มีความร้อนสูงเกินไป ห้ามปิดกั้นช่องเปิดโดยการวางผลิตภัณฑ์บนเตียง โซฟา พรมหรือพื้นผิวอื่นๆ ที่คล้ายคลึงกัน ไม่ควรวางผลิตภัณฑ์นี้ในเฟอร์นิเจอร์ที่สร้างแบบบิวต์อิน เช่น ชั้นวางหนังสือหรือชั้นวางของ เว้นแต่จะมีการระบายอากาศที่เหมาะสม หรือปฏิบัติตามคำแนะนำของผู้ผลิต

คำเตือน: สำหรับข้อมูลความปลอดภัย ซึ่งรวมถึงลักษณะของผลิตภัณฑ์และพลังงานไฟฟ้าที่ใช้ กรุณาดูที่ฉลากหลักที่ด้านใต้หรือพื้นผิวอีกด้านของผลิตภัณฑ์

ข้อควรระวังเกี่ยวกับสายไฟ

เพาเวอร์ปลั๊กเป็นอุปกรณ์ตัดการเชื่อมต่อ ในกรณีฉุกเฉิน ต้องพร้อมที่จะเข้าถึงเพาเวอร์ปลั๊กได้

ตรวจสอบหน้าข้อมูลจำเพาะของคู่มือการใช้งานฉบับนี้เพื่อให้แน่ใจถึงข้อกำหนดในปัจจุบัน

ห้ามใช้กระแสไฟเกินกว่าที่เต้าเสียบผนังจะรับได้ เต้าเสียบผนังที่มีใช้กระแสไฟเกิน เต้าเสียบหรือสายไฟต่อพ่วงที่หลุดหลวมหรือเสียหาย สายไฟต่อพ่วง สายไฟที่หลุดลุ่ย หรือฉนวนหุ้มสายไฟที่เสียหายหรือแตกหัก ถือว่าอันตรายอย่างยิ่ง สภาวะใดๆ เหล่านี้สามารถทำให้เกิดไฟฟ้าช็อตหรือไฟไหม้ได้ ให้ตรวจสอบสายไฟของเครื่องใช้ไฟฟ้าของท่านเป็นระยะๆ และหากพบความเสียหายหรือการเสื่อมสภาพ ให้ถอดปลั๊ก หยุดใช้งานเครื่องใช้ไฟฟ้านั้น และให้ศูนย์ให้บริการที่ได้รับการรับรองเปลี่ยนสายไฟให้ใหม่โดยใช้อะไหล่สำหรับเปลี่ยนของแท้ที่เหมือนกันเท่านั้น ป้องกันสายไฟจากการใช้งานทางกายภาพและทางกลที่ผิด เช่น บิด งอ ถูกบีบ ถูกประตูหนีบ หรือเดินเหยียบ ใส่ใจเป็นพิเศษกับปลั๊ก เต้าเสียบผนัง และจุดที่สายไฟออกจากเครื่องใช้ไฟฟ้า

ข้อควรระวัง: โปรดระวังอย่าให้เด็กๆ สอดนิ้วหรือวัตถุใดๆ ลงไปใน *ช่องบนลำโพง

* ช่องบนลำโพง : สำหรับซับเสียงเบสในตู้ลำโพง (แบบปิด)

ข้อควรระวัง: ห้ามวางวัตถุที่เป็นแหล่งกำเนิดเปลวไฟ เช่น เทียนไขที่จุดไฟ ไว้บนเครื่องเล่น

สัญลักษณ์

~	ดูที่กระแสไฟฟ้าสลับ (AC)
⎓	ดูที่กระแสไฟฟ้าตรง (DC)
⧈	ดูที่อุปกรณ์ประเภท II
⏻	ดูที่สแตนด์บาย
!	ดูที่ “ON” (เพาเวอร์)
ϟ	ดูที่แรงดันไฟฟ้าอันตราย

สารบัญ

1 เริ่มต้นการใช้งาน

2 ข้อมูลด้านความปลอดภัย
6 คุณลักษณะเฉพาะ
7 ข้อกำหนดของไฟล์ที่เล่นได้
7 – ความต้องการเกี่ยวกับไฟล์เพลง
7 – อุปกรณ์ USB ที่ใช้งานร่วมกันได้
7 – ความต้องการของอุปกรณ์ USB
8 รีโมทคอนโทรล
10 ฝาด้านบน
12 แผงด้านหน้า / แผงด้านหลัง

2 การเชื่อมต่อ

14 เชื่อมต่อสายไฟฟ้ากระแสสลับ
14 การเชื่อมต่ออุปกรณ์เสริม
14 – การเชื่อมต่ออุปกรณ์ USB
15 – การเชื่อมต่อเสาอากาศ
16 – การเชื่อมต่อ OPTICAL IN
17 LG Sound Sync

3 การใช้งาน

18 การทำงานขั้นพื้นฐาน
18 – การทำงานของ CD/USB
18 – เล่นอัตโนมัติ
19 – เลือกโฟลเดอร์และไฟล์ MP3/WMA
20 – การลบไฟล์/โฟลเดอร์ หรือรูปแบบ
21 การเล่นเสียงเอฟเฟค
21 – ออโต้ DJ
21 – DJ PAD
22 การใช้เทคโนโลยี BLUETOOTH® ไร้สาย
22 – ฟังเพลงที่จัดเก็บไว้ในอุปกรณ์ Bluetooth
25 การใช้แอพ LG XBOOM
25 – เกี่ยวกับแอพ “LG XBOOM”
25 – ติดตั้งแอพ “LG XBOOM” ในอุปกรณ์ Bluetooth ของคุณ
26 – ใช้งาน Bluetooth ร่วมกับแอพ “LG XBOOM”
27 การทำงานของวิทยุ
27 – ฟังวิทยุ
27 – การปรับปรุงการรับสัญญาณ FM ที่ไม่ดี
27 – การตั้งสถานีวิทยุล่วงหน้า
27 – การลบทุกสถานีที่ถูกบันทึกไว้
28 ปรับเสียง
28 – การตั้งค่าโหมดเสียง
28 – การตั้งค่า USER EQ
29 การใช้งานขั้นสูง
29 – บันทึกไปยัง USB

31 – การเล่น JUKEBOX
32 การใช้งานอื่นๆ
32 – การปิดเสียงชั่วคราว
32 – DRC (ควบคุมช่วงไดนามิก)
32 – โหมด CHILDSAFE
33 – DEMO
33 – หยุดเริ่มต้นใหม่
33 – การใช้รีโมทคอนโทรลของโทรทัศน์ของคุณ
34 – การใช้กีตาร์
34 – การใช้ไมโครโฟน
37 – LIGHTING (แสงสว่าง)
37 – การตั้งค่า Sleep Timer
37 – Dimmer (ลดความสว่างหน้าจอ)
38 – การเปิดใช้งาน AUTO POWER
39 – เปลี่ยนฟังก์ชันโดยอัตโนมัติ
40 การตั้งนาฬิกา
40 – ตั้งค่าเวลาผ่านแอพ “LG XBOOM”
40 – การใช้เครื่องเล่นของท่านเป็นนาฬิกาปลุก
41 การเชื่อมต่อ WIRELESS PARTY LINK

4 การแก้ไขปัญหา

43 การแก้ไขปัญหา
43 – ข้อมูลทั่วไป
44 – หมายเหตุเพื่อที่จะปล่อยโหมดเดโม

5 ภาคผนวก

45 ข้อกำหนดทั่วไป
46 เครื่องหมายการค้าและใบอนุญาต
47 การบำรุงรักษา
47 – หมายเหตุเกี่ยวกับแผ่นดิสก์
47 – การจัดการกับเครื่อง

คุณลักษณะเฉพาะ

BLUETOOTH®

ฟังเพลงที่จัดเก็บไว้ในอุปกรณ์ **Bluetooth** ของคุณ

Optical In

ฟังเพลงจากอุปกรณ์ออฟติคอลของท่าน

การเล่นเสียงเอฟเฟค

ฟังเพลงด้วยเสียงต่างๆ และการเล่นเสียงเอฟเฟค

การบันทึกลงอุปกรณ์ USB โดยตรง

บันทึกเพลงลงในอุปกรณ์ USB ของท่าน

LG XBOOM

LG XBOOM เป็นแอพที่ออกแบบมาเพื่อช่วยให้คุณควบคุมอุปกรณ์เสียงรุ่นล่าสุดบางรุ่นของ LG (หน้า 25-26)

LG Sound Sync

ควบคุมระดับเสียงของชุดอุปกรณ์นี้ด้วยรีโมทคอนโทรลของโทรทัศน์ LG ที่สามารถใช้ร่วมกับ LG Sound Sync ได้

ข้อกำหนดของไฟล์ที่เล่นได้

ความต้องการเกี่ยวกับไฟล์เพลง

ไฟล์ MP3/WMA ที่สามารถเล่นได้กับเครื่องเล่นนี้จะมีข้อจำกัดดังนี้

- การสุ่มตัวอย่างความถี่ : อยู่ในช่วง 32 ถึง 48 กิโลเฮิรตซ์ (MP3), อยู่ในช่วง 32 ถึง 48 กิโลเฮิรตซ์ (WMA)
- อัตราบิต: อยู่ในช่วง 32 ถึง 320 กิโลบิตต่อวินาที (MP3), 40 ถึง 192 กิโลบิตต่อวินาที (WMA)
- ไฟล์ใหญ่สุด: ข้อมูล CD : 999 / USB : 2,000
- โฟลเดอร์ใหญ่สุด: ข้อมูล CD : 99 / USB : 200
- นามสกุลไฟล์: “.mp3”/ “.wma”
- MP3/WMA บางไฟล์อาจจะไม่สามารถเล่นได้ ขึ้นอยู่กับชนิดหรือรูปแบบของไฟล์
- รูปแบบไฟล์ CD-ROM: ISO 9660/ JOLIET
- เราขอแนะนำให้ท่านใช้ Easy-CD Creator ซึ่งจะสร้างระบบไฟล์ ISO 9660
- เครื่องนี้ไม่สามารถเล่นไฟล์ที่ได้รับการป้องกันจาก DRM (การจัดการสิทธิ์ด้านดิจิตอล) ได้
- ไม่รองรับแผ่นดิสก์ DTS

เมื่อฟอร์แมตแผ่นดิสก์ที่เขียนข้อมูลทับได้ ท่านต้องตั้งค่าตัวเลือกฟอร์แมตแผ่นดิสก์เป็น [Mastered] เพื่อให้สามารถใช้แผ่นดิสก์กับเครื่องเล่น LG เมื่อตั้งค่าตัวเลือกเป็น Live File System ท่านไม่สามารถใช้แผ่นดิสก์กับเครื่องเล่น LG

(Mastered/Live File System: ระบบฟอร์แมทแผ่นดิสก์สำหรับ Windows Vista)

อุปกรณ์ USB ที่ใช้งานร่วมกันได้

- เครื่องเล่น MP3 : เครื่องเล่น MP3 ชนิดแฟลช
- แฟลชไดร์ฟ USB :
  อุปกรณ์ที่รองรับ USB2.0 หรือ USB1.1
- ฟังก์ชัน USB ของอุปกรณ์นี้ไม่ได้รองรับอุปกรณ์ USB ทุกชนิด

ความต้องการของอุปกรณ์ USB

- สำหรับอุปกรณ์ที่ต้องติดตั้งโปรแกรมเพิ่มเติม เมื่อท่านเชื่อมต่อกับคอมพิวเตอร์อุปกรณ์จะไม่รองรับการทำงาน
- ห้ามถอดอุปกรณ์ USB ออกระหว่างการใช้งาน
- สำหรับอุปกรณ์ USB ที่มีความจุสูง อาจใช้เวลาในการค้นหาข้อมูลนานกว่าสองสามนาที
- เพื่อป้องกันข้อมูลสูญหาย ให้ทำการสำรองข้อมูลไว้ทั้งหมด
- ถ้าท่านใช้สายเคเบิลต่อ USB หรือ USB hub เครื่องอาจไม่รู้จักอุปกรณ์ USB
- ไม่รองรับระบบไฟล์ NTFS (รองรับเฉพาะระบบไฟล์ FAT(16/ 32) เท่านั้น)
- เครื่องนี้จะจดจำมากถึง 2,000 ไฟล์
- ไม่รองรับ HDD สำหรับต่อภายนอก อุปกรณ์อ่านการ์ด อุปกรณ์ที่ถูกล็อก หรืออุปกรณ์ USB ชนิดฮาร์ดไทป์
- ไม่สามารถเชื่อมต่อพอร์ต USB ของอุปกรณ์นี้กับ PC ได้ เครื่องนี้ไม่สามารถใช้เป็นอุปกรณ์จัดเก็บข้อมูล
- USB บางตัวอาจจะไม่ทำงานกับเครื่องนี้

รีโมทคอนโทรล

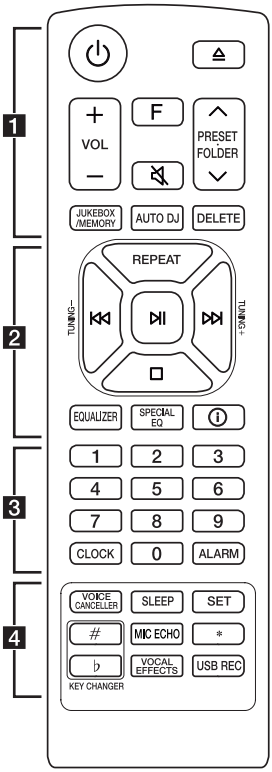

การเปลี่ยนแบตเตอรี่

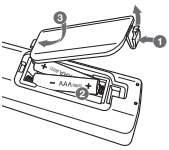

ถอดฝาครอบแบตเตอรี่ที่ด้านหลังของรีโมทคอนโทรล และใส่แบตเตอรี่โดยให้สัญลักษณ์ ⊕ และ ⊖ ตรงกัน

หากเปลี่ยนแบตเตอรี่ชนิดที่ไม่ถูกต้อง จะทำให้เกิดความเสี่ยงจากไฟไหม้หรือการระเบิดได้

1

⏻ (สแตนด์บาย) : เปิดหรือปิดเครื่อง

⏏ (เปิด/ปิด) : เปิดและปิดถาดใส่แผ่นดิสก์

VOL (ระดับเสียง) **+/–** : ปรับระดับเสียงของลำโพง

F (ฟังก์ชัน) : เลือกฟังก์ชันและแหล่งสัญญาณนำเข้า

อินพุตซอร์ส / ฟังก์ชัน	แสดงผล
แผ่นดิสก์	CD
USB	USB1 / USB2
ออพติคอล	OPTICAL
LG Sound Sync (ออพติคอล)	LG OPT
Bluetooth	BT
LG Sound Sync (แบบไร้สาย)	LG TV
วิทยุ	FM

🔇 (ปิดเสียง):

- ปิดเสียง
- ควบคุมเครื่องนี้โดยใช้รีโมทโทรทัศน์ (หน้า 33)

PRESET·FOLDER ∧/∨ :

- เลือกหมายเลขที่ตั้งไว้ล่วงหน้าสำหรับสถานีวิทยุ (หน้า 27)
- ค้นหาโฟลเดอร์ไฟล์ MP3/WMA เมื่อต้องการเล่นแผ่น CD/USB ที่มีไฟล์ MP3/WMA บันทึกไว้ในหลายๆ โฟลเดอร์ ให้กด **PRESET·FOLDER** ∧/∨ เพื่อเลือกโฟลเดอร์ที่ท่านต้องการเล่น

JUKEBOX/MEMORY :

- จัดเก็บสถานีวิทยุ (หน้า 27)
- เลือกโหมด JUKEBOX (หน้า 31)
- ทำรายการ JUKEBOX

AUTO DJ : เลือกโหมด AUTO DJ (หน้า 21)

DELETE :

- ลบไฟล์ MP3/WMA (เฉพาะ USB เท่านั้น) (หน้า 20)
- ลบเพลงบนรายการ JUKEBOX
- ลบสถานีที่บันทึกไว้ทั้งหมด

2

REPEAT : ฟังแทร็ก/ไฟล์ซ้ำหรือแบบสุ่มของคุณ

TUNING–/+ : เลือกสถานีวิทยุ

⏮/⏭ (ข้าม/ค้นหา) :

- ข้ามย้อนกลับหรือไปข้างหน้า
- ค้นหาส่วนภายใน แทร็ก/ไฟล์

⏯ (เล่น/หยุดเล่นชั่วคราว) :

- เริ่มเล่นหรือหยุดเล่นชั่วคราว
- เลือก สเตอริโอ/โมโน
- ล็อคการเชื่อมต่อ **Bluetooth** (BT LOCK): เลือกฟังก์ชัน **Bluetooth** โดยการกด **F** ซ้ำๆ และให้กด ⏯ นานๆ เพื่อจำกัดการเชื่อมต่อเฉพาะ **Bluetooth** ไปยัง BTและ LG TV เท่านั้น

☐ (หยุด) :

- หยุดเล่นเพลง
- ยกเลิกฟังก์ชัน DELETE

EQUALIZER : เลือกเสียงที่ประทับใจ

SPECIAL EQ : เลือกอีควอไลเซอร์พิเศษ

ⓘ (ข้อมูล) :

- ดูข้อมูลเกี่ยวกับเพลงของคุณ ไฟล์ MP3 มักมีแท็ก ID3 แท็กให้ชื่อเรื่อง ศิลปิน อัลบั้ม หรือรายละเอียดเกี่ยวกับเวลา
- เลือกข้อมูลแหล่งออฟติคอลในโหมด OPTICAL
- ดูชื่ออุปกรณ์ของเครื่อง **Bluetooth** ใน BT READY
- ดูชื่อของอุปกรณ์ **Bluetooth** ทั้งหมดที่เชื่อมต่อในโหมด **Bluetooth**
- เมื่อเครื่องเหล่านี้เชื่อมต่อกันและกันสำเร็จในโหมด WIRELESS PARTY LINK ชื่ออุปกรณ์ที่เชื่อมต่อกันในแต่ละตัวจะปรากฏขึ้นในแต่ละเครื่อง

3

ปุ่มตัวเลข **0** ถึง **9 :** เลือกแทร็ก ไฟล์ที่มีตัวเลขกำกับ หรือกำหนดตัวเลขใหม่

CLOCK : ตั้งค่านาฬิกาและตรวจเช็คเวลา

ALARM : ด้วยฟังก์ชัน ALARM คุณสามารถเปิดเล่น CD, USB และจูนสัญญาณได้ตามเวลาที่คุณต้องการ

4

VOICE CANCELLER : คุณสามารถลดโทนเสียงระหว่างการเล่นเพลงได้จากหลายๆ อินพุตซอร์ส

SLEEP : ตั้งค่าระบบให้ปิดโดยอัตโนมัติตามเวลาที่กำหนดไว้ (หรี่แสง: หน้าต่างแสดงผลจะมืดลงครึ่งหนึ่ง)

SET : ยืนยันการตั้งค่า

KEY CHANGER (#/♭) : เปลี่ยนคีย์เพื่อให้เหมาะกับช่วงเสียงของคุณ

MIC (ไมโครโฟน) **ECHO :** เลือกโหมด ECHO

✱ **:** ปุ่มนี้ไม่สามารถใช้งานได้

VOCAL EFFECTS : เลือกโหมดเอฟเฟคเสียงต่างๆ

USB REC :

- บันทึกลงใน USB
- หยุดการบันทึก

ฝาด้านบน

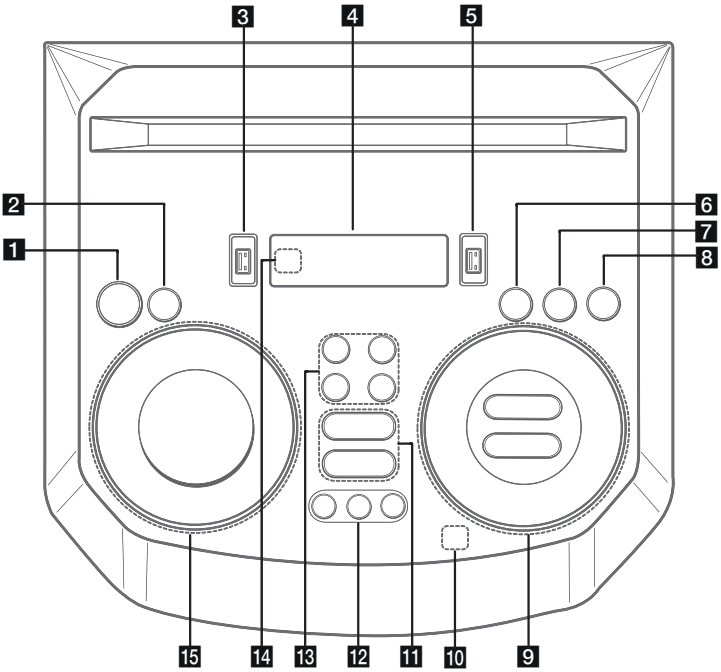

1 ⏻ (สแตนด์บาย)
เปิดหรือปิดไฟ

2 **USB REC / DEMO**
- บันทึกลงใน USB
- หยุดการบันทึก
- ในสถานะปิดเครื่อง หากคุณกด **USB REC / DEMO** โหมด demo จะแสดง

3 พอร์ต USB 1
คุณสามารถเล่นไฟล์เสียงโดยการเชื่อมต่ออุปกรณ์ USB

4 หน้าต่างแสดงผล

5 พอร์ต USB 2
คุณสามารถเล่นไฟล์เสียงโดยการเชื่อมต่ออุปกรณ์ USB

6 **F** (ฟังก์ชัน)
เลือกฟังก์ชันและแหล่งสัญญาณเข้า

อินพุตซอร์ส / ฟังก์ชัน	แสดงผล
แผ่นดิสก์	CD
USB	USB1 / USB2
ออพติคอล	OPTICAL
LG Sound Sync (ออพติคอล)	LG OPT
Bluetooth	BT
LG Sound Sync (แบบไร้สาย)	LG TV
วิทยุ	FM

7 **LIGHTING**
เลือกโหมดแสง

8 ⊕**TWIN**
เชื่อมต่อลำโพงสองตัวสำหรับโหมด TWIN ของ WIRELESS PARTY LINK

9 ⏮/⏭ (ข้าม/ค้นหา)
- ข้ามย้อนกลับหรือไปข้างหน้า
- ค้นหาส่วนภายใน แทร็ก/ไฟล์
- เลือกสถานีวิทยุ

⏯ (เล่น/หยุดชั่วคราว)
- เริ่มเล่นหรือหยุดเล่นชั่วคราว
- เลือก สเตอริโอ/โมโน
- ล็อคการเชื่อมต่อ **Bluetooth** (BT LOCK): เลือกฟังก์ชัน **Bluetooth** โดยการกด **F** ซ้ำๆ และให้กด ⏯ นานๆ เพื่อจำกัดการเชื่อมต่อเฉพาะ **Bluetooth** ไปยัง BTและ LG TV เท่านั้น

☐ (หยุด)
หยุดการเล่นหรือยกเลิกฟังก์ชัน DELETE

VOL (ระดับเสียง) **–/+**
ปรับระดับเสียงลำโพง

MIC (ไมโครโฟน) / **GUITAR –/+**
ปรับระดับเสียงไมโครโฟนหรือระดับเสียงกีตาร์

10 (เล่นเพลงโดยอัตโนมัติ)
เล่นเสียงที่กำลังเล่นอยู่โดยติดแท็กมือถือ (ด้วยแอพ “LG XBOOM”) ไปยังเครื่องนี้ (เฉพาะ Android เท่านั้น)

11 **VOICE CANCELLER**
คุณสามารถลดโทนเสียงระหว่างการเล่นเพลงได้จากหลายๆ แหล่งสัญญาณเข้า

⏏ (เปิด/ปิด)
เปิดหรือปิดถาดใส่แผ่นดิสก์

12 **CLUB, DRUM, USER** (DJ PAD)
เลือก CLUB, DRUM หรือเสียงเอฟเฟค USER เพื่อผสมเสียง (หากคุณต้องการใช้ USER คุณจะต้องลงทะเบียนกับแหล่งสัญญาณแอพ “LG XBOOM” (เฉพาะ Android เท่านั้น))

1, 2, 3 (DJ PAD)
กดแพดเสียงตามที่ต้องการ

13 **MIC** (ไมโครโฟน) **ECHO**
เลือกโหมด ECHO

VOCAL EFFECTS
เลือกโหมดเอฟเฟคเสียงหลาย ๆ แบบ

KEY CHANGER (♭/#)
เปลี่ยนคีย์เพื่อให้เหมาะกับช่วงเสียงของคุณ

14 รีโมทเซนเซอร์

15 **SPECIAL EQ / BASS BLAST** (หรือ **BASS BLAST+**)
- เลือกอีควอไลเซอร์พิเศษ
- กดค้างไว้เพื่อเลือกเอฟเฟค BASS (หรือ BASS+) โดยตรง

SEARCH
ย้ายไปโฟลเดอร์หรือไฟล์ในโหมดการเลือก

OK
เลือกโฟลเดอร์เมื่อค้นหาไฟล์

USER EQ
เลือกอีควอไลเซอร์ที่สร้างขึ้นเอง

Multi jog
- ค้นหาโฟลเดอร์หรือไฟล์
- หมุนตามเข็มนาฬิกาหรือทวนเข็มนาฬิกาเพื่อควบคุมระดับเสียง USER EQ
- เลือกอีควอไลเซอร์พิเศษ

แผงด้านหน้า / แผงด้านหลัง

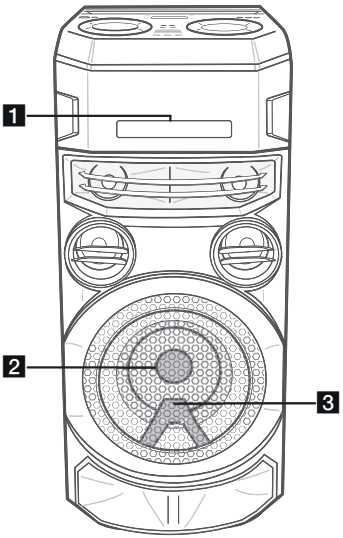

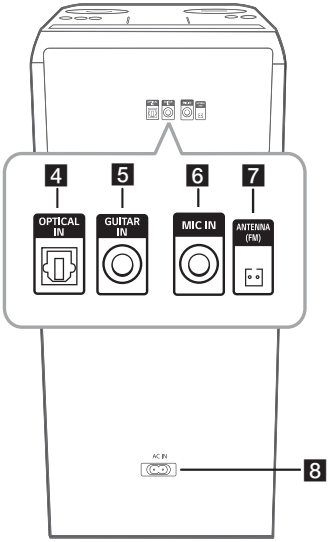

1 ถาดใส่แผ่นดิสก์

2 แสง

3 เซ็นเซอร์รีโมท

ข้อควรระวัง

วางลำโพงไว้ตรงระยะที่ปลอดภัยให้พ้นจากมือเด็ก มิเช่นนั้นจะส่งผลให้ลำโพงล้มลงและก่อให้เกิดการบาดเจ็บส่วนบุคคลและ/หรือความเสียต่อทรัพย์สินได้

4 **OPTICAL IN:** เชื่อมต่ออุปกรณ์ออปติคอล

5 **GUITAR IN:** เชื่อมต่อกีตาร์

6 **MIC** (ไมโครโฟน) **IN:** เชื่อมต่อไมโครโฟน

7 **ANTENNA** (FM)

8 เต้ารับ **AC IN**

ข้อควรระวัง

- เชื่อมต่อสายไฟไปยังผนังโดยตรงหากเป็นไปได้ หรือเมื่อท่านใช้สายไฟฟ้าพ่วง ขอแนะนำให้ใช้สายไฟฟ้าพ่วงขนาด 110 โวลต์ / 15 แอมป์ หรือ 230 โวลต์ / 15 แอมป์ มิเช่นนั้นเครื่องอาจทำงานไม่เหมาะสมเนื่องจากขาดกำลังไฟฟ้า
- อย่าใช้งานอุปกรณ์ไฟฟ้าเกินกำลังของสายไฟฟ้าพ่วง

ฟังก์ชันที่เป็นประโยชน์สำหรับการใช้เครื่อง

ฟังก์ชัน	คำอธิบาย	ทำ	ทำสิ่งนี้
เปิด/ปิด รีโมทโทรทัศน์ (หน้า 33)	ช่วยให้คุณสามารถควบคุมระดับเสียงของเครื่องนี้ด้วยรีโมทคอนโทรลของโทรทัศน์ของคุณได้จากผลิตภัณฑ์ของบริษัทอื่นๆ การตั้งค่าเริ่มต้นของฟังก์ชันนี้ถูกตั้งค่าเป็นเปิด	เปิด	กด 🔇 รีโมทคอนโทรลค้างไว้เป็นเวลา 3 วินาทีในฟังกชันออฟติคอล
		ปิด	กด 🔇 รีโมทคอนโทรลค้างไว้เป็นเวลา 3 วินาทีในฟังกชันออฟติคอล
เปิด/ปิด ล็อค BT (หน้า 24)	ให้คุณสามารถเชื่อมต่อกับอุปกรณ์ **Bluetooth** เฉพาะในฟังก์ชัน BT(**Bluetooth**) และ LG TV เท่านั้น การตั้งค่าเริ่มต้นของฟังก์ชันนี้ถูกตั้งค่าเป็นปิด	เปิด	กด ⏯ ค้างไว้เป็นเวลา 5 วินาทีในฟังก์ชัน BT (**Bluetooth**)
		ปิด	กด ⏯ ค้างไว้เป็นเวลา 5 วินาทีในฟังก์ชัน BT (**Bluetooth**)
เปิดเครื่องอัตโนมัติ (หน้า 38)	ทำให้เครื่องเปิดขึ้นโดยอัตโนมัติโดยสัญญาณอินพุต: ออพติคอล, โทรทัศน์ของ LG หรือ BT (**Bluetooth**)	เปิด	ปิดเครื่องโดยการกด ⏻ ที่ตัวเครื่องเป็นเวลา 5 วินาที
		ปิด	ปิดเครื่องโดยการกด ⏻ ที่ตัวเครื่องเป็นเวลา 5 วินาที

เชื่อมต่อสายไฟฟ้ากระแสสลับ

1. เชื่อมต่อสายไฟฟ้ากระแสสลับด้านหนึ่ง (รวม) เข้ากับเต้ารับไฟฟ้า **AC IN**

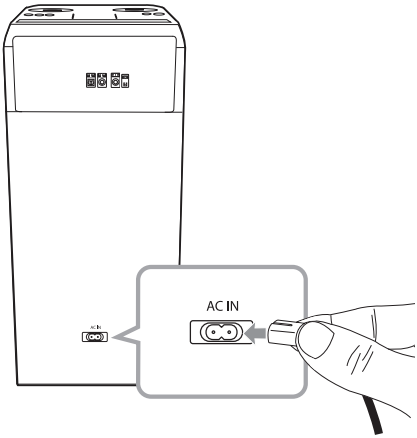

2. เสียบปลั๊กอีกด้านหนึ่งเข้ากับเต้ารับ

หมายเหตุ

ถอดปลั๊กสายไฟฟ้ากระแสสลับออกจากเต้ารับหากคุณไม่ได้ใช้เป็นเวลานาน

การเชื่อมต่ออุปกรณ์เสริม

การเชื่อมต่ออุปกรณ์ USB

เชื่อมต่ออุปกรณ์ USB (หรือเครื่องเล่น MP3 ฯลฯ) เข้ากับพอร์ต USB ของลำโพง

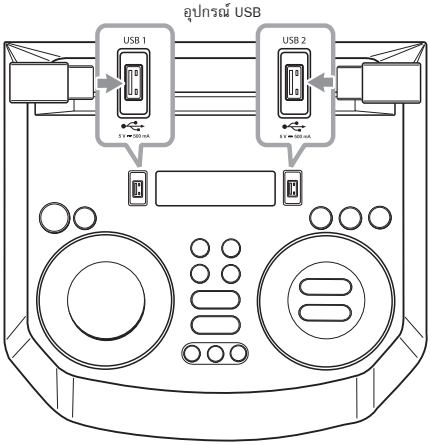

หมายเหตุ

ถอดอุปกรณ์ USB ออกจากตัวเครื่อง :

1. เลือกฟังก์ชันที่ต่างกัน/โหมดอื่นหรือกด ☐ สองครั้งติดต่อกัน
2. ถอดอุปกรณ์ USB ออกจากตัวเครื่อง

การเชื่อมต่อเสาอากาศ

ให้เชื่อมต่อเสาอากาศ FM ที่ให้มาเพื่อสำหรับฟังวิทยุ

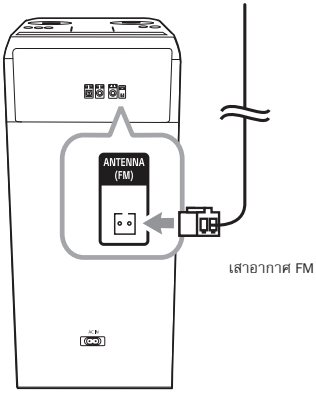

หมายเหตุ

ให้แน่ใจว่าได้ยึดสายอากาศ FM แล้ว

การเชื่อมต่อ OPTICAL IN

1. เชื่อมต่อขั้วต่อสายสัญญาณออฟติคอลเอ้าท์พุตของอุปกรณ์ภายนอกไปยังขั้วต่อ OPTICAL IN

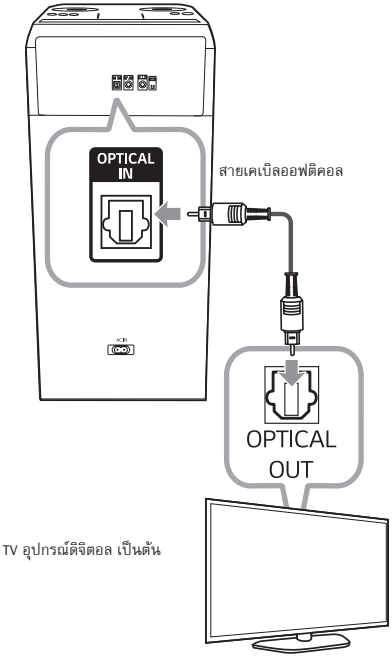

2. กด **F** จนกระทั่งฟังก์ชัน OPTICAL ได้ถูกเลือก

หมายเหตุ

- ก่อนที่จะเชื่อมต่อสายเคเบิลออฟติคอล โปรดแน่ใจว่าได้ถอดฝาป้องกันปลั๊กออก หากสายเคเบิลของคุณมีฝาครอบ
- ท่านสามารถเพลิดเพลินไปกับเสียงโทรทัศน์ผ่านทางลำโพงของชุดอุปกรณ์นี้ สำหรับโทรทัศน์บางรุ่น คุณต้องเลือกตัวเลือกลำโพงภายนอกจากเมนูโทรทัศน์ (สำหรับรายละเอียด ให้ดูในคู่มือการใช้งานโทรทัศน์ของท่าน)

ข้อควรระวัง

หากสายเคเบิลออปติคอลไม่ได้เชื่อมต่อในทิศทางที่ถูกต้อง อาจจะทำให้เกิดความเสียหายกับแจ็คสายออปติคอลได้

แจ็คสายออปติคอล สายเคเบิลออปติคอล แจ็คสายออปติคอล สายเคเบิลออปติคอล

<O> <X>

LG Sound Sync

Sound Sync Wireless

ท่านสามารถควบคุมฟังก์ชันการทำงานบางอย่างของชุดอุปกรณ์นี้ได้โดยใช้รีโมทคอนโทรลของโทรทัศน์ของท่านผ่านทาง LG Sound Sync เข้ากันได้กับ LG TV ที่รองรับ LG Sound Sync ให้แน่ใจว่าทีวีของคุณมีโลโก้ LG Sound Sync

ฟังก์ชันที่สามารถควบคุมได้โดยรีโมทคอนโทรลของโทรทัศน์ LG : เพิ่ม/ลดระดับเสียง, ปิดเสียง

การเชื่อมต่อ LG Sound Sync ด้วยสาย

1. เชื่อมต่อโทรทัศน์ LG ของท่านเข้ากับชุดอุปกรณ์โดยใช้สายเคเบิลออฟติคอล
2. ตั้งค่าเอาท์พุตเสียงของโทรทัศน์ เพื่อฟังเสียงผ่านเครื่องนี้:
   (ดูรายละเอียดเกี่ยวกับ LG Sound Sync ในคู่มือการใช้งานของโทรทัศน์)
3. เปิด เครื่องหลักโดยการกด ⏻
4. กด **F** จนกระทั่งฟังก์ชัน OPTICAL ได้ถูกเลือก

   หากการเชื่อมต่อระหว่างชุดอุปกรณ์นี้กับโทรทัศน์ของท่านเป็นปกติ คุณจะเห็นข้อความ “LG OPT” ปรากฏขึ้นบนหน้าจอแสดงผล

การเชื่อมต่อ LG Sound Sync แบบไร้สาย

1. เปิด เครื่อง โดยการกด ⏻
2. กด **F** จนกระทั่งฟังก์ชัน LG TV ได้ถูกเลือก
3. ตั้งค่าเอาท์พุตเสียงของโทรทัศน์เพื่อฟังเสียงผ่านเครื่องนี้ :
   จะปรากฏ “PAIRED” ที่บนหน้าจอแสดงผลเป็นเวลา 3 วินาที แล้วคุณจะเห็น “LG TV” ปรากฏขึ้นบนหน้าจอแสดงผล หากโทรทัศน์และเครื่องนี้เชื่อมต่อปกติอยู่
   (ดูรายละเอียดเกี่ยวกับ LG Sound Sync ในคู่มือการใช้งานของโทรทัศน์)

หมายเหตุ

- นอกจากนี้คุณยังสามารถใช้รีโมทคอนโทรลของเครื่องนี้ในขณะใช้ LG Sound Sync ได้ หากคุณใช้รีโมทคอนโทรลของโทรทัศน์อีกครั้ง เครื่องจะซิงค์กับโทรทัศน์ (ตามข้อกำหนดของโทรทัศน์ ระดับเสียงและการปิดเสียงเครื่องนี้จะซิงโครไนซ์กับโทรทัศน์)
- หากไม่สามารถเชื่อมต่อได้ ให้ตรวจสอบสภาพของชุดอุปกรณ์นี้และโทรทัศน์ของท่าน: การจ่ายไฟ ฟังก์ชัน
- ต้องแน่ใจว่าเครื่องนี้อยู่ในสภาพดีและการเชื่อมต่อต่อไปนี้ เมื่อใช้ระบบ LG Sound Sync
  - เครื่องนี้ปิด
  - การเปลี่ยนเป็นฟังก์ชันที่ต่างกัน
  - ปิดการเชื่อมต่อไร้สายเนื่องจากการขัดขวางหรือระยะทาง
  - การตัดการเชื่อมต่อสายเคเบิลออฟติคอล
- หากคุณลองเปลี่ยนฟังก์ชันโดยใช้ฟังก์ชัน LG TV ระดับเสียงจะเปลี่ยนไปตามระดับเสียงของ LG TV
- หากท่านปิดเครื่องโดยตรงโดยการกดปุ่ม ⏻, LG Sound Sync จะถูกตัดการเชื่อมต่อ
  หากใช้ฟังก์ชันนี้อีกครั้ง คุณควรเชื่อมต่อโทรทัศน์และตัวเครื่องใหม่อีกครั้ง
- ระดับเสียงอาจจะเพิ่มขึ้นในขณะที่ TV และเครื่องนี้ทำการเชื่อมต่อโดย LG Sound Sync ให้ลดระดับเสียง TV แล้วให้เชื่อมต่อเข้ากับเครื่องนี้
- เมื่อคุณเปิดการเชื่อมต่อบน LG TV ของคุณ โดย LG Sound Sync หรือเข้าฟังก์ชัน LG TV เครื่องนี้จะเปลี่ยนฟังก์ชันเป็น LG TV โดยอัตโนมัติ
- คุณควรตั้งค่าเสียงเอาต์พุตโทรทัศน์ด้วยตนเอง ทั้งนี้ขึ้นอยู่กับรุ่นของโทรทัศน์
- เมื่อคุณควบคุมระดับเสียง TV เมื่อเครื่องนี้และ TV ถูกเชื่อมต่อโดย LG Sound Sync เครื่องนี้อาจจะมีระดับเสียงดังขึ้นเนื่องจากซิงโครไนซ์กับระดับเสียงของโทรทัศน์

การทำงานขั้นพื้นฐาน

การทำงานของ CD/USB

1. ใส่แผ่นดิสก์โดยกด ⏏
   หรือให้เชื่อมต่ออุปกรณ์ USB ไปยังพอร์ต USB
2. เลือกฟังก์ชัน CD หรือ USB โดยการกด **F**

โดย	ทำสิ่งนี้
หยุด	กด ☐
เล่น	กด ▷II
หยุดชั่วคราว	กดปุ่ม ▷II ระหว่างการเปิดเพลง
การค้นหาส่วนภายในแทร็ก/ไฟล์	กดปุ่ม ⏮/⏭ ค้างไว้ระหว่างเล่นและปล่อยปุ่มในตำแหน่งที่ท่านอยากฟัง
เลือกแทร็ก/ไฟล์โดยตรง	กดปุ่มตัวเลข **0** ถึง **9** ที่รีโมทคอนโทรลเพื่อเลือกไฟล์หรือแทร็กที่ต้องการโดยตรง
ข้ามไปยังแทร็ก/ไฟล์ถัดไป/ก่อนหน้านี้	- ในสถานะหยุด กด ⏮/⏭ ไปยังแทร็ก/ไฟล์ถัดไป/ก่อนหน้านี้ - ขณะที่เล่น (1) โดยใช้ปุ่ม ⏮/⏭ : กด ⏭ ไปยังแทร็ก/ไฟล์ถัดไป เล่นน้อยกว่า 3 วินาที ให้กดปุ่ม ⏮ ไปที่แทร็ก/ไฟล์ก่อนหน้านี้ หากเล่นไฟล์เกิน 3 วินาทีแล้ว การกด ⏮ จะเป็นการไปยังจุดเริ่มต้นของแทร็ก/ไฟล์ (2) โดยการใช้ **SEARCH** : หมุน Multi jog หรือ ⏮/⏭ และให้กด ▷II เพื่อเล่นแทร็ก/ไฟล์
การเล่นซ้ำ หรือเล่นแบบสุ่ม	กด **REPEAT** ที่บนรีโมทคอนโทรลซ้ำๆ โปรดดูรายละเอียดเกี่ยวกับการเปลี่ยนแปลงการแสดงผลที่บันทึก

หมายเหตุ

- การเล่นแบบ ซ้ำ/สับเปลี่ยน ทำงานดังต่อไปนี้

ในหน้าจอ	คำอธิบาย
OFF	เล่นเพลงตามคำสั่ง และหยุดเล่น
ONE	เล่นเพลงเดิมซ้ำๆ
FOLDER	เล่นเพลงในโฟลเดอร์เดิมซ้ำๆ (ยกเว้น AUDIO CD)
ALL	เล่นทุกเพลงซ้ำๆ
SHUFFLE	เล่นเพลงทั้งหมดในครั้งเดียวแบบสุ่ม และหยุดเล่น

- เมื่อคุณเล่นรายการ JUKEBOX จะมีเฉพาะตัวเลือก ONE และ ALL เท่านั้น
- แม้หลังจากที่เปิดเครื่องใหม่ หรือสลับฟังก์ชันหนึ่งไปยังอีกฟังก์ชันหนึ่งก็ตาม คุณสามารถฟังเพลงต่อจากจุดที่เล่นครั้งล่าสุดเท่านั้น
- หากท่านเปิดถาดใส่แผ่นดิสก์ทิ้งไว้เป็นเวลา 5 นาที มันจะปิดเองโดยอัตโนมัติ

เล่นอัตโนมัติ

- AUDIO/MP3/WMA CD จะเล่นโดยอัตโนมัติหลังจากที่ถาดแผ่นดิสก์ได้เปิดออกและปิดลง
- สลับโดยอัตโนมัติเป็นฟังก์ชัน CD หากถาดใส่แผ่นดิสก์เปิดออก แล้วก็ปิดลงเมื่อไม่มีแผ่นดิสก์ในถาดใส่แผ่นดิสก์

เลือกโฟลเดอร์และไฟล์ MP3/WMA

บนลำโพง

1. กด **SEARCH** และหมุน Multi Jog หรือ ⏮/⏭ จนกระทั่งไฟล์ที่ต้องการปรากฏขึ้น คุณยังสามารถค้นหาโฟลเดอร์ได้อีกหากคุณกด **SEARCH** อีกครั้ง
2. กด **OK** หรือ ⏯ เพื่อเล่นไฟล์ที่เลือกไว้ ในขณะที่คุณค้นหาโฟลเดอร์อยู่ ให้กด **OK** เพื่อเลือกไฟล์ในโฟลเดอร์ แล้วกด **OK** หรือกด ⏯ อีกครั้ง ไฟล์ที่ถูกเลือกก็จะเล่น

บนรีโมทคอนโทรล

1. กด **PRESET·FOLDER** ∧/∨ ซ้ำๆ จนกระทั่งโฟลเดอร์ที่ต้องการปรากฏ
2. เลือกไฟล์ที่คุณต้องการ โดยการใช้ ⏮/⏭
3. กด ⏯ เพื่อเล่น

หมายเหตุ

- CD/USB โฟลเดอร์/ไฟล์ ที่รู้จักตามที่แสดงไว้ด้านล่าง

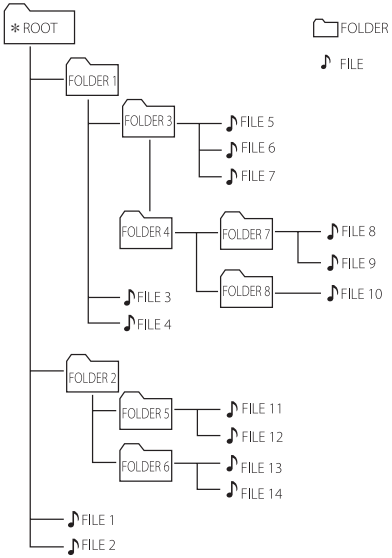

- ถ้าหากไม่มีไฟล์ในโฟลเดอร์ โฟลเดอร์จะไม่ปรากฏ
- โฟลเดอร์จะเรียงตามลำดับต่อไปนี้
  ROOT → FOLDER 1 → FOLDER 3 →
  FOLDER 7 → FOLDER 8 → FOLDER 5 → FOLDER 6
- ไฟล์จะเริ่มเล่นจากไฟล์ ♪ หมายเลข 1 ถึงไฟล์ ♪ หมายเลข 14 ทีละไฟล์
- ไฟล์และโฟลเดอร์จะแสดงตามลำดับที่บันทึก และอาจจะแสดงต่างออกไปตามสภาพแวดล้อมการบันทึก

*ROOT: หน้าจอแรกที่คุณสามารถเห็นเมื่อคอมพิวเตอร์จดจำ CD/USB คือ “ROOT”

การลบไฟล์/โฟลเดอร์ หรือรูปแบบ

คุณสามารถลบไฟล์ โฟลเดอร์ บน USB หรือรูปแบบ USB ของคุณ

1. เลือกฟังก์ชัน USB โดยการกด **F**
2. กด **DELETE** บนรีโมทคอนโทรลซ้ำๆ หน้าจอจะแสดงการเปลี่ยนไปตามลำดับต่อไปนี้

   DEL FILE → DEL DIR → FORMAT

ในหน้าจอ	คำอธิบาย
DEL FILE	เลือกไฟล์ที่ท่านต้องการลบ
DEL DIR	เลือกโฟลเดอร์ที่ท่านต้องการลบ
FORMAT	เลือกรูปแบบอุปกรณ์ USB

   หากคุณต้องการออกจากโหมดปัจจุบัน ให้กด ☐

3. การลบไฟล์/โฟลเดอร์ หรือรูปแบบ ให้กด **DELETE** บนรีโมทคอนโทรลค้างไว้

ข้อควรระวัง

- อย่าดึงอุปกรณ์ USB ออกในระหว่างที่ใช้งานอยู่ (เล่น, ลบ ฯลฯ)
- ขอแนะนำให้ทำการสำรองข้อมูลปกติเพื่อป้องกันข้อมูลสูญหาย
- ฟังก์ชันลบอาจใช้ไม่ได้ขึ้นอยู่กับสถานะของ USB (ล็อค ฯลฯ)

การเล่นเสียงเอฟเฟค

เครื่องจะรองรับเอฟเฟคเสียงและการเล่นต่างๆ : AUTO DJ, DJ PAD.

ออโต้ DJ

การใช้ DJ อัตโนมัติจะเป็นการผสานตอนท้ายของเพลงหนึ่งเข้ากับตอนเริ่มต้นของอีกเพลงเพื่อการเล่นที่ต่อเนื่องไม่ขาดตอน ฟังก์ชันจะปรับระดับเสียงของแทร็ก/ไฟล์เพื่อการเล่นที่ต่อเนื่องไม่ขาดตอน

กด **AUTO DJ** บนรีโมทคอนโทรลซ้ำๆ หน้าจอจะเปลี่ยนไปตามลำดับต่อไปนี้

SHUFFLE → SEQUENTIAL → OFF

ในหน้าจอ	คำอธิบาย
OFF	-
SHUFFLE	ในโหมดนี้ เพลงจะเล่นในแบบสุ่ม
SEQUENTIAL	ในโหมดนี้ เพลงจะเล่นซ้ำๆ

หมายเหตุ

- โหมด AUTO DJ จะไม่รองรับการค้นหาสำหรับส่วนภายในแทร็ก/ไฟล์ หรือทำการเล่นซ้ำๆ หรือทำการสุ่ม
- หากคุณย้ายไปฟังก์ชันอื่นหรือหยุดเสียงเพลงโดยใช้ ☐ ที่ในโหมด AUTO DJ โหมด AUTO DJ จะปิดการทำงาน
- AUTO DJ ไม่รองรับในไฟล์เพลงที่มีความยาวน้อยกว่า 60 วินาที
- เฉพาะ SEQUENTIAL เท่านั้นที่จะเลือกเล่นรายการ JUKEBOX

DJ PAD

ให้คุณผลสมเสียงเอฟเฟค CLUB, DRUM หรือ USER แต่ละโหมดมีเสียงเอฟเฟคถึง 3 เสียง

1. กด **DJ PAD (CLUB, DRUM หรือ USER)** ที่บนตัวเครื่องค้างไว้ เพื่อเลือกเสียงเอฟเฟค DJ PAD ตามที่คุณต้องการ
2. กด **DJ PAD (1, 2, 3)** ของเสียงที่ตัวเครื่องตามที่คุณต้องการ

หมายเหตุ

- หากคุณต้องการใช้ USER คุณต้องลงทะเบียนแหล่งที่มากับแอพ “LG XBOOM” (เฉพาะ Android เท่านั้น) หากไม่ได้ลงทะเบียนแหล่งที่มากับ USER, “EMPTY” หรือ “NO SOUND” จะปรากฏบนหน้าจอแสดงผล
- โหมดเริ่มต้น DJ PAD เป็นซาวด์เอฟเฟก CLUB
- โหมด DJ PAD จะปรากฏขึ้นเป็นเวลา 3 วินาทีขณะที่คุณกด **DJ PAD (CLUB, DRUM หรือ USER)** ที่บนตัวเครื่อง
- เสียง DJ PRO จะผสมเมื่อคุณกด **DJ PAD (1, 2, 3)** ที่ตัวเครื่อง
- เสียง DJ PAD ที่กำลังเล่นอยู่ปัจจุบันจะหยุดและ DJ PAD ที่ถูกเลือกเสียงจะออก หากคุณกด **DJ PAD (1, 2, 3)** ที่ตัวเครื่องที่แตกต่างกันในขณะที่เสียง DJ PAD กำลังเล่นอยู่

การใช้เทคโนโลยี BLUETOOTH® ไร้สาย

เกี่ยวกับ Bluetooth

Bluetooth คือเทคโนโลยีการสื่อสารไร้สายสำหรับการเชื่อมต่อระยะใกล้

เสียงอาจขาดหายเมื่อถูกรบกวนโดยคลื่นอิเล็กทรอนิกส์อื่นๆ หรือเมื่อคุณเชื่อมต่อ **Bluetooth** ในห้องอื่น

ไม่มีการเรียกเก็บค่าบริการในการเชื่อมต่ออุปกรณ์แต่ละตัวผ่านเทคโนโลยีไร้สาย **Bluetooth**
โทรศัพท์มือถือที่มีเทคโนโลยีไร้สาย **Bluetooth** สามารถทำงานผ่าน Cascade ถ้าการเชื่อมต่อทำโดยใช้เทคโนโลยีไร้สาย **Bluetooth**

- อุปกรณ์ที่ใช้งานได้ : สมาร์ทโฟน, MP3, โน๊ตบุ๊ค เป็นต้น
- เวอร์ชั่น : 4.0
- ตัวเข้ารหัส: SBC, AAC

โปรไฟล์ Bluetooth

ในการใช้งานเทคโนโลยีไร้สาย **Bluetooth** อุปกรณ์ต้องสามารถแปลความหมายโปรไฟล์บางอย่างได้
ลำโพงนี้สามารถใช้งานได้กับโปรไฟล์ต่อไปนี้

A2DP (คือโปรไฟล์ชนิดหนึ่งของเทคโนโลยีบลูทูธที่พัฒนาและออกแบบมาเพื่อส่งผ่านข้อมูลเสียงในแบบสเตอริโอ)

ฟังเพลงที่จัดเก็บไว้ในอุปกรณ์ Bluetooth

จับคู่เครื่องของท่านและอุปกรณ์ Bluetooth

ก่อนเริ่มขั้นตอนการจับคู่ โปรดตรวจสอบว่าได้เปิดคุณสมบัติ **Bluetooth** ในอุปกรณ์ **Bluetooth** ของคุณแล้ว ดูที่คู่มือการใช้งานของอุปกรณ์ **Bluetooth** device's user guide. เมื่อจับคู่แล้ว จะไม่จำเป็นต้องซ้ำอีก

1. เปิดตัวเครื่อง

หมายเหตุ

เมื่อล็อคการเชื่อมต่อ Bluetooth คุณสามารถค้นหาอุปกรณ์ **Bluetooth** ในฟังก์ชัน BT ได้

2. ใช้งานอุปกรณ์ **Bluetooth** และทำการจับคู่อุปกรณ์ ขณะค้นหาเครื่องนี้กับอุปกรณ์ **Bluetooth** รายชื่ออุปกรณ์ที่พบอาจปรากฏในหน้าจออุปกรณ์ **Bluetooth** ขึ้นอยู่กับประเภทของอุปกรณ์ **Bluetooth** เครื่องของคุณจะปรากฏ "LG ON7 (XX)"

หมายเหตุ

- XX หมายถึง หมายเลขสองหลักสุดท้ายของตัวเลข **Bluetooth** ยกตัวอย่างเช่น หากเครื่องของคุณมีตัวเลข **Bluetooth** เป็น 9C:02:98:4A:F7:08 คุณจะเห็นเป็น "LG ON7 (08)" บนอุปกรณ์ **Bluetooth** ของคุณ
- ขึ้นอยู่กับชนิดของอุปกรณ์ **Bluetooth** อุปกรณ์บางตัวมีวิธีการจับคู่ที่แตกต่างกันออกไป สำหรับรายละเอียดเกี่ยวกับการจับคู่ **Bluetooth** โปรดดูที่คู่มือการใช้งานของอุปกรณ์ Bluetooth ของคุณ
- คุณสามารถเชื่อมต่อเครื่อง **Bluetooth** เครื่องนี้ได้ถึง 3 เครื่องพร้อมกันโดยใช้วิธีการเดียวกับที่ได้อธิบายไว้ข้างต้น เฉพาะในฟังก์ชัน **Bluetooth**
- การเชื่อมต่อการจับคู่แบบหลายเครื่อง รองรับเฉพาะอุปกรณ์ระบบปฏิบัติการ Android เท่านั้น (การเชื่อมต่อโทรศัพท์หลายเครื่องอาจจะไม่รองรับขึ้นอยู่กับข้อกำหนดของอุปกรณ์ที่เชื่อมต่อ)
- อุปกรณ์ **Bluetooth** แบบถอดออกได้/ปลดได้ (เช่น: ดองเกิล ฯลฯ) จะไม่รองรับการเชื่อมต่อโทรศัพท์โดยการจับคู่แบบหลายรายการ

3. เมื่อชุดอุปกรณ์นี้เชื่อมต่อกับอุปกรณ์ **Bluetooth** ของท่านสำเร็จ ข้อความ “PAIRED” จะปรากฏขึ้นบนหน้าต่างของจอแสดงผล และจะเปลี่ยนเป็นชื่อของอุปกรณ์ **Bluetooth** ในเวลาไม่นาน แล้ว “BT” จะปรากฏขึ้นบนหน้าจอแสดงผล

หมายเหตุ

- ข้อความ “PAIRED” จะปรากฏขึ้นบนหน้าจอแสดงผลครู่หนึ่งเมื่อคุณเชื่อมต่ออุปกรณ์อื่นสำหรับการจับคู่โทรศัพท์หลายเครื่อง
- หากชื่ออุปกรณ์ไม่พร้อมใช้งาน “_” จะถูกแสดงผลขึ้น

4. ฟังเพลง
ในการเล่นเพลงที่เก็บในอุปกรณ์ **Bluetooth** ของคุณ โปรดดูที่คู่มือการใช้งานของอุปกรณ์ **Bluetooth** ของคุณ

หมายเหตุ

- เมื่อใช้เทคโนโลยี **Bluetooth** ท่านต้องทำการเชื่อมต่อชุดอุปกรณ์เข้ากับอุปกรณ์ **Bluetooth** โดยให้อยู่ใกล้กันที่สุดเท่าที่จะเป็นไปได้ และรักษาระยะห่างนั้นไว้
แต่อย่างไรก็ตาม อาจจะทำงานได้ไม่ดีในบางสถานการณ์ตามที่ได้อธิบายไว้ด้านล่างนี้ :
  - มีสิ่งกีดขวางระหว่างตัวเครื่องและอุปกรณ์ **Bluetooth**
  - มีอุปกรณ์ที่ใช้คลื่นความถี่เดียวกันกับเทคโนโลยี **Bluetooth** เช่น อุปกรณ์ทางการแพทย์ ไมโครเวฟ หรืออุปกรณ์ LAN แบบไร้สาย
- หากการเชื่อมต่อ **Bluetooth** ทำงานได้ไม่ดี ให้ลองจับคู่ใหม่อีกครั้ง
- แม้ว่าเครื่องนี้ถูกเชื่อมต่อเข้ากับอุปกรณ์ **Bluetooth** ในโหมด **Bluetooth** ได้สูงสุด 3 เครื่องก็ตาม คุณสามารถเล่นและควบคุมเพลงได้โดยการใช้อุปกรณ์ที่ถูกเชื่อมต่อได้เพียงเครื่องเดียวเท่านั้น

หมายเหตุ

- เสียงอาจจะหยุดชะงักขณะที่การเชื่อมต่อมีสัญญาณรบกวนจากอุปกรณ์อิเล็กทรอนิกส์อื่นๆ
- ท่านอาจจะไม่สามารถใช้ฟังก์ชัน **Bluetooth** ได้ขึ้นอยู่กับประเภทของอุปกรณ์
- คุณสามารถเพลิดเพลินกับการใช้ระบบไร้สายกับโทรศัพท์ MP3 โน้ตบุ๊ก ฯลฯ
- ระยะห่างระหว่างชุดอุปกรณ์และอุปกรณ์ **Bluetooth** ยิ่งมาก คุณภาพเสียงก็จะยิ่งต่ำลง
- การเชื่อมต่อผ่านทาง **Bluetooth** จะตัดการเชื่อมต่อเมื่อปิดชุดอุปกรณ์ หรืออุปกรณ์ **Bluetooth** อยู่ห่างจากชุดอุปกรณ์มากเกินไป
- เมื่อตัดการเชื่อมต่อ **Bluetooth** ให้เชื่อมต่ออุปกรณ์ **Bluetooth** เข้ากับตัวเครื่องอีกครั้ง
- เมื่ออุปกรณ์ **Bluetooth** ไม่ได้เชื่อมต่อ “BT READY” จะปรากฏบนหน้าจอแสดงผล
- เมื่อคุณใช้ฟังก์ชัน **Bluetooth** ปรับระดับเสียงให้อยู่ในระดับที่เหมาะสมกับอุปกรณ์ **Bluetooth**
- เมื่อคุณเชื่อมต่ออุปกรณ์ **Bluetooth** (อุปกรณ์ iOS เป็นต้น) ไปยังเครื่องนี้ หรือการทำงานของอุปกรณ์ ระดับเสียงสามารถจะประสานซึ่งกันและกันได้
- การเชื่อมต่อ **Bluetooth** จะตัดการเชื่อมต่อเมื่อคุณเปลี่ยนฟังก์ชัน **Bluetooth** เป็นอย่างอื่น การเชื่อมต่อแอพใน “LG XBOOM” จะมีอุปกรณ์เพียงตัวเดียวเท่านั้นที่เชื่อมต่อ **Bluetooth** ที่เล่นอยู่ คุณสามารถควบคุมอุปกรณ์ **Bluetooth** ด้วยเครื่องนี้ แต่คุณไม่สามารถใช้ใช้เสียงเอ้าท์พุตได้
- เมื่อเข้าสู่ฟังก์ชัน **Bluetooth** เครื่องนี้จะเชื่อมต่อโดยอัตโนมัติไปยังอุปกรณ์ **Bluetooth** ซึ่งเชื่อมต่อหรือเล่นครั้งล่าสุด (อาจไม่รองรับการเชื่อมต่อแบบอัตโนมัติ ทั้งนี้ขึ้นอยู่กับข้อกำหนดรายละเอียดของอุปกรณ์ที่เชื่อมต่ออยู่)

ควบคุมการเชื่อมต่ออุปกรณ์ Bluetooth

คุณสามารถควบคุมการเชื่อมต่ออุปกรณ์ Bluetooth ได้ที่ตัวเครื่อง การเล่น หยุดชั่วคราว หยุด ข้าม

หมายเหตุ

- เฉพาะ Android OS และ iOS เท่านั้นที่สามารถใช้ฟังก์ชันนี้ได้
- อาจจะไม่รองรับฟังก์ชันนี้ ขึ้นอยู่กับอุปกรณ์ **Bluetooth** หรืออาจจะทำงานที่แตกต่างกัน

ล็อคการเชื่อมต่อ Bluetooth (ล็อค BT)

คุณสามารถจำกัดการเชื่อมต่อ **Bluetooth** ไปยัง BT (**Bluetooth**) ได้เท่านั้น และฟังก์ชัน LG TV ทำการป้องกันการเชื่อมต่อ **Bluetooth** โดยไม่ตั้งใจ

เพื่อเปิดฟังก์ชันนี้ ให้กด ▷II ที่ตัวเครื่องค้างไว้เป็นเวลาประมาณ 5 วินาที ในฟังก์ชัน BT (**Bluetooth**)
"ON-BT LOCK" ปรากฏขึ้น และคุณสามารถจำกัดการเชื่อมต่อ **Bluetooth** ได้

เพื่อปิดฟังก์ชันนี้ ให้กด ▷II ที่ตัวเครื่องค้างไว้เป็นเวลาประมาณ 5 วินาที ในฟังก์ชัน BT (**Bluetooth**)
"OFF-BT LOCK" ปรากฏขึ้น

หมายเหตุ

- แม้ว่าคุณจะตั้งค่าเปิดการล็อคการเชื่อมต่อ **Bluetooth** เอาไว้ เครื่องนี้จะเปิดโดยฟังก์ชัน Auto Power ปิดฟังก์ชัน Auto Power เพื่อป้องกันไม่ให้ทำงาน (หน้า 38)
- เมื่อคุณเปิดหรือปิดล็อคการเชื่อมต่อ **Bluetooth** แล้ว ให้ทำการค้นหาและเชื่อมต่ออีกครั้งโดยให้ใช้ **Bluetooth** หลังจากที่ลบรายการที่จับคู่ของอุปกรณ์ **Bluetooth** ของคุณ
- เมื่อคุณเปิดล็อคการเชื่อมต่อ **Bluetooth** แล้ว ไม่รองรับการจับคู่โทรศัพท์หลายคู่

การใช้แอพ LG XBOOM

หมายเหตุ

แนะนำให้ใช้แอพเวอร์ชั่นล่าสุด

เกี่ยวกับแอพ “LG XBOOM”

แอพ “LG XBOOM” นำคุณลักษณะใหม่ที่เหมาะสมมาสู่อุปกรณ์นี้

เพื่อเพลิดเพลินไปกับคุณลักษณะเพิ่มเติม แนะนำให้ท่านดาวน์โหลดและติดตั้งแอพ “LG XBOOM” ได้ฟรี

ติดตั้งแอพ “LG XBOOM” ในอุปกรณ์ Bluetooth ของคุณ

มีอยู่สองวิธีที่จะติดตั้งแอพ “LG XBOOM” ลงบนอุปกรณ์ Bluetooth ของคุณ

ติดตั้งแอพ “LG XBOOM” ผ่านรหัส QR

1. ติดตั้งแอพ “LG XBOOM” ผ่านรหัส QR ใช้ซอฟต์แวร์สแกนเพื่อสแกนรหัส QR

<Android> <iOS>

2. แตะที่ไอคอนเพื่อทำการติดตั้ง

หมายเหตุ

- ตรวจสอบให้แน่ใจว่าอุปกรณ์ **Bluetooth** ของคุณได้เชื่อมต่อกับอินเทอร์เน็ตแล้ว
- ตรวจสอบให้แน่ใจว่าอุปกรณ์ **Bluetooth** ของคุณมีแอพพพลิเคชันซอฟต์แวร์การสแกน หากท่านไม่มีแอพพลิเคชั่น สามารถดาวน์โหลดได้จาก “Google Android Market (Google Play Store)” หรือ “Apple App Store”
- อาจไม่สามารถใช้รหัส QR ได้ ทั้งนี้ขึ้นอยู่กับแต่ละพื้นที่

ติดตั้งแอพ “LG XBOOM” ผ่าน “Google Android Market (Google Play Store)” หรือ “Apple App Store”

1. แตะที่ไอคอน “Google Android Market (Google Play Store)” หรือ “Apple App Store”
2. ในแถบค้นหา ให้พิมพ์ “LG XBOOM” และทำการค้นหา
3. ในรายการของผลลัพธ์การค้นหา ให้หา “LG XBOOM” แล้วแตะเพื่อเริ่มการดาวน์โหลดแอพ **Bluetooth**

หมายเหตุ

- ตรวจสอบให้แน่ใจว่าอุปกรณ์ **Bluetooth** ของคุณได้เชื่อมต่อกับอินเทอร์เน็ตแล้ว
- ตรวจสอบให้แน่ใจว่าอุปกรณ์ **Bluetooth** ของคุณมี “Google Android Market (Google Play Store)” หรือ “Apple App Store” หรือไม่

ใช้งาน Bluetooth ร่วมกับแอพ “LG XBOOM”

แอพ “LG XBOOM” ช่วยในการเชื่อมต่ออุปกรณ์ **Bluetooth** ของคุณเข้ากับเครื่องนี้

แตะไอคอนแอพ “LG XBOOM” บนหน้าจอหลักเพื่อเปิดแอพ “LG XBOOM” และให้ไปที่เมนูหลัก

หมายเหตุ

- แอพ “LG XBOOM” จะสามารถใช้ได้กับซอฟต์แวร์ในเวอร์ชั่นดังต่อไปนี้
  - Android O/S: เวอร์ชั่น 5.0 (หรือที่สูงกว่า)
  - iOS O/S: iOS10 (หรือที่สูงกว่า)
- ถ้าคุณใช้แอพ “LG XBOOM” สำหรับการทำงาน จะมีความแตกต่างกันระหว่างแอพ “LG XBOOM” และรีโมทคอนโทรลที่ให้มา ใช้รีโมทคอนโทรลที่ถูกจัดหาให้ถ้าจำเป็น
- แอพ “LG XBOOM” อาจจะไม่ทำงาน ขึ้นอยู่กับอุปกรณ์ **Bluetooth**
- หลังจากที่ได้เชื่อมต่อแอพ “LG XBOOM” แล้ว เพลงอาจจะส่งออกมาจากอุปกรณ์ของคุณได้ ในกรณีนี้ ลองเชื่อมต่อตามขั้นตอนใหม่อีกครั้ง
- ถ้าคุณใช้แอพลิเคชันอื่นๆ หรือเปลี่ยนการตั้งค่าในอุปกรณ์ **Bluetooth** ของคุณในขณะที่ใช้แอพ “LG XBOOM” แอพ “LG XBOOM” อาจจะทำงานผิดปกติ
- เมื่อแอพ “LG XBOOM” ทำงานไม่ปกติ ให้ตรวจสอบอุปกรณ์ **Bluetooth** ของคุณ และการเชื่อมต่อกับแอพ “LG XBOOM” แล้วลองเชื่อมต่อใหม่อีกครั้ง
- การทำงานของ “LG XBOOM” อาจแตกต่างกันขึ้นอยู่กับระบบปฏิบัติการของสมาร์ทโฟนที่คุณใช้อยู่
- หากการเชื่อมต่อแอพ “LG XBOOM” ทำงานได้ไม่ดี ให้ทำการตรวจสอบการตั้งค่า **Bluetooth** ในอุปกรณ์ **Bluetooth** ของคุณ

การทำงานของวิทยุ

ตรวจสอบให้แน่ใจว่าได้เชื่อมต่อเสาอากาศ FM แล้ว (หน้า 15)

ฟังวิทยุ

1. กด **F** จนกระทั่ง FM ปรากฏขึ้นในจอแสดงผล
   สถานีที่ได้รับล่าสุดจะถูกเปิด
2. การจูนอัตโนมัติ :
   ให้กด **TUNING –/+** บนรีโมทคอนโทรลค้างไว้ หรือกด ⏮/⏭ ที่ตัวเครื่องจนกระทั่งตัวระบุความถี่เริ่มเปลี่ยน จากนั้นให้ปล่อยนิ้วมือ การสแกนจะหยุดลงเมื่อเครื่องทำการจูนสถานีได้แล้ว

   หรือ

   การจูนด้วยตนเอง :
   กดปุ่ม **TUNING–/+** บนรีโมทคอนโทรล หรือ ⏮/⏭ บนชุดอุปกรณ์ซ้ำๆ
3. ปรับระดับเสียงโดยกด **VOL +/–** ซ้ำๆ

การปรับปรุงการรับสัญญาณ FM ที่ไม่ดี

กด ⏯ สิ่งนี้จะเปลี่ยนการจูนจากสเตอริโอไปเป็นโมโน และโดยปกติแล้วจะปรับปรุงการรับสัญญาณ

การตั้งสถานีวิทยุล่วงหน้า

คุณสามารถตั้งได้ 50 สถานีไว้ล่วงหน้าสำหรับ FM

ก่อนการจูน โปรดแน่ใจว่าได้ลดระดับเสียงลงแล้ว

1. กด **F** จนกระทั่ง FM ปรากฏขึ้นในจอแสดงผล
2. เลือกคลื่นความถี่ที่ต้องการ โดยการกด **TUNING –/+** ที่รีโมทคอนโทรล หรือกด ⏮/⏭ ที่ตัวเครื่อง
3. กด **JUKEBOX/MEMORY** ที่บนรีโมทคอนโทรล หมายเลขที่ตั้งไว้ล่วงหน้าจะกระพริบในหน้าจอแสดงผล
4. กด **PRESET·FOLDER** ∧/∨ บนรีโมทคอนโทรลเพื่อเลือกหมายเลขสถานีที่ตั้งไว้ล่วงหน้าที่ท่านต้องการ
5. กด **JUKEBOX/MEMORY** ที่บนรีโมทคอนโทรล ได้ถูกจัดเก็บสถานีไว้
6. ทำซ้ำขั้นตอนที่ 2 ถึง 5 เพื่อจัดเก็บสถานีต่างๆ
7. ฟังสถานีที่ตั้งไว้ล่วงหน้า ให้กด **PRESET·FOLDER** ∧/∨ หรือปุ่มตัวเลข **0** ถึง **9** บนรีโมทคอนโทรล

การลบทุกสถานีที่ถูกบันทึกไว้

1. กด **DELETE** ที่บนรีโมทคอนโทรล
   ข้อความ “DEL ALL” จะกระพริบบนหน้าจอแสดงผล
2. ให้กด **DELETE** บนรีโมทคอนโทรลเพื่อลบสถานีวิทยุที่บันทึกไว้ทั้งหมด
   “DELETED ALL” จะเลื่อนบนหน้าต่างแสดงผล

ปรับเสียง

การตั้งค่าโหมดเสียง

ระบบนี้มีอีควอไลเซอร์ที่ตั้งเอาไว้ล่วงหน้าหลายแบบ อีควอไลเซอร์ที่แสดงผลบนหน้าจออาจจะแตกต่างกันขึ้นอยู่กับแหล่งกำเนิดเสียงและเอฟเฟค

ท่านสามารถเลือกโหมดเสียงที่ต้องการได้โดยใช้ **EQUALIZER** บนรีโมทคอนโทรล

ในหน้าจอ	คำอธิบาย
BASS (BASS BLAST) หรือ BASS+ (BASS BLAST+)	บังคับใช้เบสและเสียงทรงพลัง
POP CLASSIC ROCK JAZZ	โปรแกรมนี้จะให้บรรยากาศที่ครึกครื้นกระปรี้กระเปร่ากับเสียงซึ่งทำให้ท่านรู้สึกเหมือนกับว่าท่านอยู่ในคอนเสิร์ต เพลงร็อก เพลงป็อบ เพลงแจ๊ส หรือเพลงคลาสสิคจริงๆ
FOOTBALL	คุณสามารถเพลิดเพลินไปกับอีควอไลเซอร์ FOOTBALL STADIUM ได้
STANDARD	คุณสามารถเพลิดเพลินไปกับเสียงที่เหมาะที่สุดได้

คุณสามารถเลือกโหมดเสียงได้ตามที่ต้องการโดยใช้ **SPECIAL EQ** ที่บนรีโมทคอนโทรล หรือ **SPECIAL EQ** / **BASS BLAST** (หรือ **BASS BLAST+**) ที่ตัวเครื่อง

ในหน้าจอ	ภูมิภาค	คำอธิบาย
FUNK, REGUETON, SAMBA, MERENGUE, AXE, SALSA, SERTANEJ, FORRO	ลาตินอเมริกา	เพิ่มประสิทธิภาพอีควอไลเซอร์ที่เหมาะสมสำหรับแนวเพลงที่ชื่นชอบในแต่ละภูมิภาค
ARABIC	ตะวันออกกลาง	
DANGDUT	อินโดนีเซีย	
AFRO	แอฟริกา	
INDIA	อินเดีย	

หมายเหตุ

โดยกด **SPECIAL EQ** / **BASS BLAST** (หรือ **BASS BLAST+**) บนตัวเครื่องค้างไว้เป็นเวลา 3 วินาทีแล้วคุณจะสามารถเลือกเอฟเฟค BASS (BASS BLAST) หรือ BASS+ (BASS BLAST+) ได้โดยตรง

การตั้งค่า USER EQ

คุณสามารถปรับระดับเสียงของ เสียงทุ้ม เสียงกลางและเสียงแหลมได้ตามความชอบของคุณ

1. ให้กด **USER EQ** บนตัวเครื่อง ข้อความ “USER EQ” จะปรากฏขึ้น
2. กด **USER EQ** ซ้ำๆ ที่บนตัวเครื่องจนกระทั่งตั้งค่าได้ตามที่ต้องการปรากฏในหน้าจอแสดงผล
3. หมุน Multi Jog ที่บนตัวเครื่องเพื่อปรับค่า

การใช้งานขั้นสูง

บันทึกไปยัง USB

คุณสามารถบันทึกแหล่งเสียงที่ต่างกันไปยัง USB (CD, USB 1, FM)

1. เชื่อมต่ออุปกรณ์ USB เข้ากับตัวเครื่อง
2. กด **F** เพื่อเลือกฟังก์ชันที่คุณต้องการบันทึก
3. เริ่มต้นบันทึกโดยการกด **USB REC** ที่รีโมทคอนโทรลหรือ **USB REC / DEMO** ที่บนตัวเครื่อง

ฟังก์ชัน	สถานะ	ผลลัพธ์
CD, USB 1	เล่น/หยุดชั่วคราว	บันทึกไว้จนกว่าจะหยุด
	หยุดการทำงาน (หน้า 33)	บันทึกเพลงใหม่ล่าสุดได้อย่างรวดเร็ว
	การหยุดโดยสิ้นเชิง	บันทึกเพลงทั้งหมดได้อย่างรวดเร็ว ในกรณีด้านล่าง ขอบเขตจะถูกจำกัด - หลังจากค้นหาไฟล์ (หน้า 19) บันทึกการจัดทำดัชนีเพลงอย่างรวดเร็ว - เฉพาะในขณะที่ชื่อโฟลเดอร์ปรากฏบนหน้าจอแสดงผลเท่านั้น การบันทึกเพลงทั้งหมดในโฟลเดอร์อย่างรวดเร็ว (โหมดการค้นหาโฟลเดอร์จะถูกปล่อยเมื่อไม่มีปุ่มการป้อนข้อมูลเป็นเวลาสองสามนาทีหลังจากเข้าสู่โหมดค้นหาโฟลเดอร์) (หน้า 19) - หลังจากเปิด JUKEBOX (หน้า 31) บันทึกทุกเพลงอย่างรวดเร็วของ JUKEBOX
FM	-	บันทึกไว้จนกว่าจะหยุด

- หากคุณเชื่อมต่อทั้ง USB1 และ USB2 ให้กด **USB REC** ที่รีโมทคอนโทรล หรือกด **USB REC / DEMO** ที่ตัวเครื่อง เมื่อ USB1 หรือ USB2 ตัวไหนที่คุณต้องบันทึกกระพริบในหน้าต่างแสดงผล

การหยุดการบันทึก

ในการหยุดการบันทึก ให้กด **USB REC** ที่รีโมทคอนโทรลหรือกด **USB REC / DEMO** ที่บนตัวเครื่อง

ใช้สำหรับเลือกอัตราบิตการบันทึก

คุณสามารถเลือกอัตราการบันทึกบิต (CD, USB 1, FM)

1. ให้กด **USB REC** บนรีโมทคอนโทรลค้างไว้ หรือกด **USB REC / DEMO** ที่ตัวเครื่องเป็นเวลา 3 วินาที
2. กด ⏮/⏭ เพื่อเลือกอัตราบิต
3. ให้กด **USB REC** บนรีโมทคอนโทรล หรือกด **USB REC / DEMO** ที่ตัวเครื่องเพื่อเสร็จสิ้นการตั้งค่า

การทำการคัดลอกวัสดุที่มีการป้องกันการคัดลอกโดยไม่ได้รับอนุญาต ซึ่งรวมถึงโปรแกรมคอมพิวเตอร์ ไฟล์ การออกอากาศ และเสียงที่บันทึก อาจจะเป็นการละเมิดลิขสิทธิ์และมีความผิดทางอาญา อุปกรณ์นี้ไม่ควรถูกใช้กับการกระทำที่มีวัตถุประสงค์ดังกล่าว

มีความรับผิดชอบ

เคารพลิขสิทธิ์

หมายเหตุ

- เพื่อให้การบันทึกเสียงมีเสถียรภาพ ระดับเสียงที่บันทึกจะลดลงโดยอัตโนมัติเมื่อท่านบันทึกเพลงจาก CD หรือ USB
- ท่านสามารถเปลี่ยนระดับเสียงระหว่าง MIN และ 30 ในขณะทำการบันทึกเท่านั้น (เฉพาะฟังก์ชัน CD เท่านั้น)
- เมื่อคุณหยุดการบันทึก ไฟล์ที่ได้รับการบันทึกในเวลานั้นจะถูกเก็บไว้ (ยกเว้นเมื่อบันทึกไฟล์ MP3/ WMA อยู่ในสถานะหยุด)
- ห้ามถอดอุปกรณ์ USB ออก หรือปิดการทำงานของชุดอุปกรณ์ในขณะที่กำลังบันทึกข้อมูลลงอุปกรณ์ USB มิฉะนั้น ไฟล์อาจไม่สมบูรณ์และจะไม่สามารถลบไฟล์ดังกล่าวบนเครื่องคอมพิวเตอร์ได้
- หากการบันทึกข้อมูลลงอุปกรณ์ USB ไม่ทำงาน ข้อความ เช่น “NO USB”, “ERROR”, “USB FULL, “NOT SUPPORT” หรือ “FILE MAX” จะปรากฏขึ้นบนหน้าจอแสดงผล
- อุปกรณ์อ่านบัตรหลายชนิดหรือฮาร์ดดิสก์ภายนอกไม่สามารถใช้สำหรับการบันทึก USB
- เมื่อคุณบันทึกเป็นเวลานาน ไฟล์แต่ละไฟล์จะถูกบันทึกในขนาด 512 เมกะไบต์

หมายเหตุ

- คุณสามารถบันทึกเสียงได้หลากหลาย โดยใช้ DJ PAD, MIC หรือ GUITAR
  (ยกเว้นขณะทำการบันทึก USB/ CD ที่อยู่ในสถานะหยุด)
- เสียงไมโครโฟนและกีตาร์จะถูกบันทึกไว้ตามระดับเสียงคงที่ แม้ว่าคุณจะควบคุมระดับเสียงไมโครโฟนและกีตาร์ก็ตาม
- ท่านอาจไม่สามารถจัดเก็บได้เกินกว่า 2,000 ไฟล์
- ในกรณีที่ไม่รองรับไฟล์ MP3/WMA อาจจะหยุดการบันทึกไฟล์
- เมื่อคุณเล่นในช่วงระหว่างทำการบันทึก เสียงที่เล่นในขณะนี้คือเอ้าท์พุต
- VOICE CANCELLER หรือ KEY CHANGER จะตั้งค่าใหม่ หากท่านใช้ฟังก์ชันการบันทึกในระหว่างทำงาน VOICE CANCELLER หรือ KEY CHANGER
- VOICE CANCELLER หรือ KEY CHANGER ไม่สามารถทำได้ในขณะทำการบันทึก
- จะถูกเก็บไว้ดังต่อไปนี้

AUDIO CD	MP3/WMA
สถานะเล่นหรือหยุดเล่นชั่วคราว CD_REC ├ AUDIO_0001 ├ AUDIO_0002 ├ :	สถานะเล่นหรือหยุดเล่นชั่วคราว FILE_REC ├ AUDIO_0001 ├ AUDIO_0002 ├ :
สถานะอื่นๆ CD_REC ├ TRACK_0001 ├ TRACK_0002 ├ :	สถานะอื่นๆ FILE_REC ├ ABC(File name) ├ DEF(File name) ├ :
จูนเนอร์	
TUNER_REC ├ AUDIO_0001_107-7FM ├ : ├ :	

จูนเนอร์ : ความถี่ที่กำลังบันทึกจะปรากฏขึ้น

การเล่น JUKEBOX

ฟังก์ชัน JUKEBOX จะช่วยให้คุณสร้างเพลย์ลิสต์ของแทร็ก/ไฟล์โปรดของคุณจากแผ่นดิสก์หรืออุปกรณ์ USB ได้
เพลย์ลิสต์สามารถป้อนแทร็ก/ไฟล์ได้มากถึง 100 เพลง

ทำรายการ JUKEBOX

1. กด **JUKEBOX/MEMORY** ที่บนรีโมทคอนโทรลค้างไว้เพื่อเข้าสู่โหมดการแก้ไข
   (การเล่นจะหยุดลงเมื่อคุณกด **JUKEBOX/MEMORY** ที่บนรีโมทคอนโทรล)
2. เลือกแทร็ก/ไฟล์โดยการกด ⏮/⏭ ที่บนรีโมทคอนโทรล
3. กด **JUKEBOX/MEMORY** ที่บนรีโมทคอนโทรลเพื่อบันทึกแทร็ก/ไฟล์
4. ทำซ้ำขั้นตอนที่ 2 - 3 เพื่อบันทึกแทร็ก/ไฟล์อื่น
   (คุณสามารถปรับแต่งรายการได้โดยการกด **PRESET·FOLDER** ∧/∨ ที่รีโมทคอนโทรลเพื่อเลือกหมายเลขของโปรแกรม JUKEBOX)
5. กด **JUKEBOX/MEMORY** ที่บนรีโมทคอนโทรลอีกครั้ง

การเล่นรายการ JUKEBOX ให้กด ⏯ ที่บนรีโมทคอนโทรลหลังจากคุณทำรายการแล้ว

หมายเหตุ

เมื่อสร้างหรือแก้ไขรายการที่ JUKEBOX โหมด REPEAT จะปิดการทำงาน

เพลิดเพลินกับ JUKEBOX

กด **JUKEBOX/MEMORY** ที่บนรีโมทคอนโทรลครั้งหนึ่ง "ON-JUKEBOX" จะปรากฏบนจอแสดงผล

เพื่อเล่นรายการ JUKEBOX ให้กด ⏯ บนรีโมทคอนโทรล

ในการยกเลิก ให้กด **JUKEBOX/MEMORY** ที่บนรีโมทคอนโทรลอีกครั้ง "OFF-JUKEBOX" จะปรากฏบนจอแสดงผล

การแก้ไข JUKEBOX

1. กด **JUKEBOX/MEMORY** on the unit to enter the edit mode.
   (การเล่นจะหยุดลงเมื่อคุณกด **JUKEBOX/MEMORY** ที่บนรีโมทคอนโทรล)
2. ให้กด **PRESET·FOLDER** ∧/∨ ที่รีโมทคอนโทรลเพื่อเลือกแก้ไขแทร็ก/ไฟล์
3. กด ⏮/⏭ ที่บนรีโมทคอนโทรล
4. กด **JUKEBOX/MEMORY** ที่บนรีโมทคอนโทรล
5. ทำขั้นตอนที่ 2 ถึง 4 ซ้ำอีกครั้งเพื่อจัดเก็บแทร็ก/ไฟล์อื่นๆ
6. กด **JUKEBOX/MEMORY** ที่บนรีโมทคอนโทรลอีกครั้ง

การเล่นรายการ JUKEBOX ให้กด ⏯ ที่บนรีโมทคอนโทรลหลังจากคุณแก้ไขรายการแล้ว

ลบรายการ JUKEBOX

ฟังก์ชันการลบจะทำงานในโหมดแก้ไขเท่านั้น

1. ให้กด **JUKEBOX/MEMORY** ที่รีโมทคอนโทรลค้างไว้เพื่อเข้าโหมดแก้ไข

   หรือ

   กด **DELETE** บนรีโมทคอนโทรลขณะที่ JUKEBOX เล่นอยู่เพื่อเข้าสู่โหมดแก้ไข
2. เลือกเพลงโดยการกด **PRESET·FOLDER** ∧/∨ ที่รีโมทคอนโทรลซ้ำๆ
3. กด **DELETE** ที่รีโมทคอนโทรลขณะที่เพลงถูกเลือก

หมายเหตุ

- หากไม่มีรายการ JUKEBOX "NO PROG" จะปรากฏบนหน้าจอแสดงผลเมื่อท่านกด **JUKEBOX/MEMORY** ที่บนรีโมทคอนโทรล
- JUKEBOX จะปิดลงในกรณีที่ด้านล่าง
  - การเปลี่ยนเป็นฟังก์ชันที่ต่างกัน
  - ปิดแล้วเปิดชุดอุปกรณ์
  - ปุ่มตัวเลขทำงานบนรีโมทคอลโทรล
  - เล่นไฟล์โดยการใช้ **SEARCH** และ Multi jog ที่บนตัวเครื่อง
- รายการ JUKEBOX ล้างข้อมูลในกรณีด้านล่าง
  - นำเอาแผ่นดิสก์หรืออุปกรณ์ USB ออก
  - ลบหรือบันทึกไฟล์เพลงในอุปกรณ์ USB

การใช้งานอื่น ๆ

การปิดเสียงชั่วคราว

กด 🔇 บนรีโมทคอนโทรลเพื่อปิดเสียงของคุณ

คุณสามารถปิดเสียงของลำโพงของคุณได้ เช่น หากต้องการรับโทรศัพท์ ข้อความ “MUTE” จะปรากฏขึ้นบนหน้าจอแสดงผล

เพื่อทำการยกเลิก ให้กดปุ่ม 🔇 ที่บนรีโมทคอนโทรลอีกครั้ง หรือเปลี่ยนระดับเสียง

DRC (ควบคุมช่วงไดนามิก)

การทำให้เสียงชัดเมื่อลดระดับเสียงลง และป้องกันไม่ให้เสียงเพิ่มอย่างฉับพลัน (ระบบเสียง Dolby Digital เท่านั้น)

กด ⏯ ในฟังก์ชัน OPTICAL เพื่อเปิดหรือปิดฟังก์ชัน

ในหน้าจอ	คำอธิบาย
ON-DRC	เปิดฟังก์ชั่น DRC แล้ว
OFF-DRC	ปิดฟังก์ชั่น DRC แล้ว

หมายเหตุ

ฟังก์ชันนี้ทำงานเฉพาะในฟังก์ชัน OPTICAL เท่านั้น

โหมด CHILDSAFE

ฟังก์ชันนี้จะช่วยป้องกันท่านจากการความประหลาดใจขณะที่ท่านเปิดตัวเครื่องในกรณีที่ระดับเสียงของเครื่องได้ตั้งเอาไว้ที่ระดับสูง

การเปิดโหมด CHILDSAFE ให้กด **OK** บนตัวเครื่องค้างไว้ขณะที่ระดับเสียงของเครื่องเป็น “MIN”

ในโหมด CHILDSAFE ระดับเสียงค่อยๆ เพิ่มขึ้นเรื่อยๆ

การปิดโหมด CHILDSAFE ให้กด **OK** บนตัวเครื่องค้างไว้ขณะที่ระดับเสียงของตัวเครื่องเป็น “MIN” และในโหมดนี้ได้เปิดขึ้น

หมายเหตุ

ในกรณีของฟังก์ชัน CD, USB หรือ BT (**Bluetooth**) โหมด CHILDSAFE ไม่ทำงานหลังจากนั้นประมาณ 2 นาที จากที่เปิดเครื่อง แม้ว่าโหมดนี้ได้เปิดใช้งานก็ตาม

DEMO

ในสถานะปิดเครื่อง ให้กด **USB REC / DEMO** ที่บนตัวเครื่องหนึ่งครั้ง เครื่องจะเปิดและแสดงฟังก์ชันแต่ละอย่าง เพื่อทำการยกเลิกฟังก์ชัน DEMO ให้กด **USB REC / DEMO** บนตัวเครื่องหนึ่งครั้ง

หยุดเริ่มต้นใหม่

เครื่องจะบันทึกจุดที่คุณกด ☐ ทั้งนี้ขึ้นกับว่าเป็นแผ่นดิสก์หรือ USB

หากคุณกด ☐ สองครั้ง เครื่องจะล้างจุดหยุด

การใช้รีโมทคอนโทรลของโทรทัศน์ของคุณ

คุณสามารถควบคุมฟังก์ชันบางอย่างของชุดอุปกรณ์นี้ได้ด้วยรีโมทคอนโทรลของโทรทัศน์ของคุณ แม้ว่าจะเป็นผลิตภัณฑ์ของบริษัทอื่นก็ตาม

ฟังก์ชั่นที่สามารถควบคุมได้คือเพิ่ม/ลดระดับเสียงและปิดเสียง

กดปุ่ม 🔇 ที่รีโมทคอลโทรลค้างไว้ เป็นเวลา 3 วินาทีในฟังก์ชัน OPTICAL เพื่อเปิดหรือปิดฟังก์ชันนี้

ในหน้าจอ	คำอธิบาย
ON-TV REMOTE	เปิดฟังก์ชัน TV REMOTE แล้ว
OFF-TV REMOTE	ปิดฟังก์ชัน TV REMOTE แล้ว

หมายเหตุ

- ยี่ห้อโทรทัศน์ที่รองรับ

LG	Panasonic	Philips
Samsung	Toshiba	Vizio

- ตรวจสอบให้แน่ใจว่าตั้งค่าเอาท์พุตเสียงจากโทรทัศน์ของท่านเป็น [External speaker]
- ฟังก์ชันนี้อาจจะไม่สามารถทำงานได้ดีนัก ทั้งนี้ขึ้นอยู่กับรีโมทคอนโทรลที่ใช้
- ฟังก์ชันนี้ไม่ได้ทำงานในเมจิกรีโมทคอนโทรลของโทรทัศน์ LG
- ฟังก์ชันนี้ทำงานเฉพาะในฟังก์ชัน OPTICAL เท่านั้น

การใช้กีตาร์

1. เชื่อมต่อกีตาร์ของคุณเข้ากับแจ็ค **GUITAR IN**
2. เล่นเพลงที่คุณต้องการ
3. เล่นกีตาร์ของคุณพร้อมด้วยเสียงคลอ ให้ปรับระดับเสียงกีตาร์โดยการกด **MIC/GUITAR –/+** ที่บนตัวเครื่อง

หมายเหตุ

- เมื่อไม่ได้ใช้กีตาร์ ให้ตั้งค่าระดับเสียง GUITAR ไปที่ระดับต่ำที่สุด และให้ย้ายกีตาร์ออกจากแจ็ค **GUITAR IN**
- หากกีตาร์อยู่ใกล้กับลำโพงมากเกินไป อาจจะเกิดเสียงหอนขึ้นได้ ในกรณีเช่นนี้ ให้ย้ายกีตาร์ออกห่างจากลำโพงหรือให้ลดระดับเสียงโดยการใช้ **MIC/GUITAR –/+** ที่บนตัวเครื่อง
- หากเสียงผ่านกีตาร์ดังมากเกินไป เสียงอาจผิดเพี้ยนได้ ในกรณีนี้ ให้กด **MIC/GUITAR –/+** ที่บนตัวเครื่อง
- อย่าเชื่อมต่อไมโครโฟนเข้ากับแจ็ค **GUITAR IN**

การใช้ไมโครโฟน

1. เชื่อมต่อไมโครโฟนของท่านเข้ากับขั้วต่อ **MIC IN**
2. เล่นเพลงที่คุณต้องการ
3. ร้องเพลงคลอไปพร้อมๆ กับเล่นเพลง ปรับระดับเสียงของไมโครโฟนโดยการกด **MIC/GUITAR –/+** ที่ตัวเครื่อง

หมายเหตุ

- เมื่อไม่ใช้งานไมโครโฟน ให้ตั้งค่าระดับเสียง MIC ไปที่ต่ำสุดหรือปิด MIC และถอดไมโครโฟนออกจากขั้วต่อ **MIC IN**
- หากไมโครโฟนอยู่ใกล้กับลำโพงมากเกินไป อาจจะเกิดเสียงหอนขึ้นได้ ในกรณีนี้ ให้ย้ายไมโครโฟนให้ออกห่างจากลำโพง หรือลดระดับเสียงโดยใช้ **MIC/GUITAR –/+** ที่ตัวเครื่อง
- หากเสียงผ่านไมโครโฟนดังมากเกินไป เสียงอาจผิดเพี้ยนได้ ในกรณีนี้ ให้กด **MIC/GUITAR –/+** ที่บนตัวเครื่อง
- คุณสามารถให้เอฟเฟคเสียงสะท้อนไปยังเสียงจากไมโครโฟนได้โดยการกด **MIC ECHO**
- อย่าเชื่อมต่อกีตาร์เข้ากับแจ็ค **MIC IN**

การยกเลิกเสียง

คุณสามารถลดโทนเสียงระหว่างการเล่นเพลงได้จากหลายๆ แหล่งสัญญาณอินพุต

ให้กด **VOICE CANCELLER** และ “ON-VOICE CANCELLER” จะปรากฏขึ้นในหน้าจอแสดงผล

ในการยกเลิก ให้กด **VOICE CANCELLER** อีกครั้ง

คุณภาพของ VOICE CANCELLER อาจจะแตกต่างกันออกไป ขึ้นอยู่กับสภาวะของการบันทึกไฟล์เพลง

หมายเหตุ

- ฟังก์ชันนี้มีในฟังก์ชัน CD, USB หรือ BT (**Bluetooth**)
- หากฟังก์ชันไม่พร้อมใช้งาน “NOT SUPPORT” จะปรากฏขึ้นในหน้าจอแสดงผล
- ฟังก์ชันนี้มีให้ใช้เฉพาะเมื่อมีการเชื่อมต่อกับไมโครโฟนเท่านั้น
- หากไม่ได้เชื่อมต่อไมโครโฟน “INSERT MIC” จะปรากฏขึ้นในหน้าจอแสดงผล
- ไม่สามารถใช้ได้กับแหล่งสัญญาณเสียงแบบโมโน
- การเริ่มต้น ให้เปลี่ยนฟังก์ชันหรือตัดการเชื่อมต่อไมโครโฟน
- ฟังก์ชันนี้ไม่สามารถเริ่มต้นได้ขึ้นอยู่กับสถานะของอุปกรณ์ที่เชื่อมต่อ

การเปลี่ยนแปลงคีย์

ท่านสามารถปรับคีย์เป็น 9 สเต็บ (สูงกว่า 4 สเต็บ ต่ำกว่า 4 สเต็บ และคีย์ดั้งเดิม)

- การชาร์ป (sharp) ทีละคีย์ ให้กด **KEY CHANGER**(♯) ซ้ำๆ ในขณะที่เล่น
- การทำให้เสียงเรียบ (flatten) ทีละคีย์ ให้กด **KEY CHANGER**(♭) ซ้ำๆ ในขณะที่เล่น

หมายเหตุ

- ฟังก์ชันนี้มีในฟังก์ชัน CD, USB หรือ BT (**Bluetooth**)
- การเริ่มต้นให้เปลี่ยนฟังก์ชันหรือตัดการเชื่อมต่อไมโครโฟน หรือให้เปลี่ยนเพลง
- ฟังก์ชันนี้ไม่สามารถเริ่มต้นได้ขึ้นอยู่กับสถานะของอุปกรณ์ที่เชื่อมต่อ
- หากฟังก์ชันไม่พร้อมใช้งาน “NOT SUPPORT” จะปรากฏขึ้นในหน้าจอแสดงผล
- หากไม่ได้เชื่อมต่อไมโครโฟน “INSERT MIC” จะปรากฏขึ้นในหน้าจอแสดงผล

เอฟเฟคเสียง

เมื่อคุณเชื่อมต่อไมโครโฟนของคุณไปยังขั้วต่อ MIC คุณสามารถเพลิดเพลินฟังก์ชันคาราโอเกะโดยการเปลี่ยนเสียงในแหล่งเสียงหลายๆ แบบ

ในการเลือกโหมดเอฟเฟคเสียงต่างๆ ให้กด **VOCAL EFFECTS** ซ้ำๆ เมื่อโหมดเอฟเฟคเสียงปรากฏขึ้นในหน้าจอแสดงผล

BASS → SOPRANO → HELIUM → ROBOT → DUET MAN → DUET WOMAN → BASS ECHO1 → SOPRANO ECHO1 → HELIUM ECHO1 → ROBOT ECHO1 → DUET MAN1 → DUET WOMAN1 → BASS ECHO2 → SOPRANO ECHO2 → HELIUM ECHO2 → ROBOT ECHO2 → DUET MAN2 → DUET WOMAN2 → OFF

หมายเหตุ

- หากไม่ได้เชื่อมต่อไมโครโฟน “INSERT MIC” จะปรากฏขึ้นในหน้าจอแสดงผล
- ถ้าคุณกด **KEY CHANGER** หรือ **MIC ECHO** ในโหมด VOCAL EFFECTS หลังจากสำรองข้อมูล VOCAL EFFECTS ปัจจุบันแล้ว ปิดโหมด VOCAL EFFECTS แล้วสั่งงาน KEY CHANGER หรือโหมด ECHO
- ในการปิดโหมด VOCAL EFFECTS ให้กด **VOCAL EFFECTS** ค้างไว้

ECHO

เมื่อคุณเชื่อมต่อไมโครโฟนของคุณไปยังช่องเสียบ MIC คุณสามารถให้เอฟเฟคเสียงสะท้อนไปยังเสียงจากไมโครโฟน โดยการกด **MIC ECHO**

ECHO 1 → ECHO 2 → OFF

หมายเหตุ

- หากไม่ได้เชื่อมต่อไมโครโฟน “INSERT MIC” จะปรากฏขึ้นในหน้าจอแสดงผล
- หากคุณกดปุ่ม **VOCAL EFFECTS** ในโหมด ECHO หลังจากได้สำรอง ECHO ปัจจุบัน ให้ปิดโหมด ECHO และการใช้งานโหมด VOCAL EFFECTS
  กด **MIC ECHO** อีกครั้งหลังจากที่ได้สำรอง VOCAL EFFECTS ปัจจุบัน ทำงานโหมด ECHO

LIGHTING (แสงสว่าง)

ฟังก์ชันนี้ให้บรรยากาศงานปาร์ตี้โดยไฟทำงานที่ตัวเครื่อง

กด **LIGHTING** ที่บนตัวเครื่องซ้ำๆ

PARTY → WATER → FOREST → (MY STYLE) → OFF

หมายเหตุ

- ฟังก์ชันไฟ ใช้ได้กับในทุกฟังก์ชัน
- ขณะที่คุณกด **LIGHTING** ในครั้งแรกที่บนตัวเครื่อง ก่อนหน้านี้โหมดไฟยังคงมีอยู่ ให้กดอีกครั้งเพื่อเปลี่ยนโหมด
- หากคุณต้องการใช้ MY STYLE คุณจะต้องทำการลงทะเบียนแหล่งกับแอพ “LG XBOOM”
- อย่ามองตรงที่ส่วนของไฟที่เปล่งแสงขณะที่ทำการเปิด LIGHTING
- การใช้งานอาจแตกต่างกันไป ขึ้นอยู่กับเพลงที่เล่น การเชื่อมต่ออุปกรณ์หรือการตั้งค่าสถานะ
- หากความสว่างของไฟนั้นสว่างจ้า ให้เปิดไฟในห้องหรือให้ทำการปิด LIGHTING ที่บนตัวเครื่อง
- นอกจากนี้คุณยังสามารถปิดไฟได้โดยการกดปุ่ม **LIGHTING** ที่ตัวเครื่องค้างไว้

การตั้งค่า Sleep Timer

กด **SLEEP** บนรีโมทคอนโทรลซ้ำๆ เพื่อเลือกการหน่วงเวลาระหว่าง 10 และ 180 นาที
หลังจากหน่วงเวลา ตัวเครื่องก็จะปิดลง

เพื่อยกเลิกฟังก์ชันการพัก ให้กด **SLEEP** ที่รีโมทคอนโทรลซ้ำๆ จนกระทั่ง “OFF” ปรากฏขึ้น

หมายเหตุ

- คุณสามารถตรวจสอบเวลาที่เหลืออยู่ก่อนที่ลำโพงจะปิดการทำงานได้ กด **SLEEP** ที่รีโมทคอนโทรลเพื่อตรวจสอบหรือเปลี่ยนเวลาที่เหลือ
- คุณสามารแก้ไขเวลาที่เหลือในขณะที่แสดงเวลาที่เหลือ หรือ “DIMMER”

Dimmer (ลดความสว่างหน้าจอ)

กด **SLEEP** ที่บนรีโมทคอนโทรลครั้งหนึ่ง
หน้าต่างแสดงผลจะลดความสว่างลงครึ่งหนึ่ง

เพื่อยกเลิก ให้กด **SLEEP** ที่รีโมทคอนโทรลซ้ำๆ จนกระทั่ง “OFF” ปรากฏขึ้น

หมายเหตุ

ไฟจะปิดลงทั้งหมดเมื่อตัวหรี่ไฟเริ่มทำงาน

การเปิดใช้งาน AUTO POWER

เครื่องนี้จะเปิดขึ้นโดยอัตโนมัติโดยคำสั่งจากแหล่งสัญญาณขาเข้า : โทรทัศน์ LG, **Bluetooth** หรือออฟติคอล

เมื่อคุณเปิดการเชื่อมต่อทีวีเข้ากับตัวเครื่องของคุณ เครื่องนี้จะก็จะจดจำแหล่งสัญญาณเข้าแล้วเลือกฟังก์ชั่นที่เหมาะสมให้เอง คุณสามารถฟังเสียงจากอุปกรณ์ได้

หากท่านพยายามเชื่อมต่ออุปกรณ์ **Bluetooth** ของท่าน เครื่องนี้จะเปิดใช้งานและเชื่อมต่อกับอุปกรณ์ **Bluetooth** ของท่าน
ท่านสามารถเล่นเพลงของท่านได้

เมื่อคุณปิดเครื่องนี้โดยการกด ⏻ ที่ตัวเครื่องเป็นเวลา 5 วินาที คุณสามารถเปิดหรือปิดฟังก์ชัน AUTO POWER

ในหน้าจอ	คำอธิบาย
ON-AUTO POWER	เปิดฟังก์ชัน AUTO POWER แล้ว
OFF-AUTO POWER	ปิดฟังก์ชัน AUTO POWER แล้ว

หมายเหตุ

- ฟังก์ชันนี้อาจไม่สามารถใช้งานได้ ทั้งนี้ขึ้นอยู่กับอุปกรณ์ที่เชื่อมต่อ
- เครื่องอาจเปิดใช้งาน แต่ฟังก์ชัน **Bluetooth** อาจจะไม่เชื่อมต่อ ทั้งนี้ขึ้นอยู่กับอุปกรณ์ที่เชื่อมต่อไว้
- หากท่านตัดการเชื่อมต่อ **Bluetooth** โดยสั่งงานจากเครื่องนี้ อุปกรณ์ **Bluetooth** บางอย่างจะพยายามเชื่อมต่อกับลำโพงอย่างต่อเนื่อง ดังนั้น ขอแนะนำให้ตัดการเชื่อมต่อก่อนที่จะปิดการทำงานของลำโพง
- หากคุณลองเชื่อมต่อแอพ “LG XBOOM” ฟังก์ชัน **Bluetooth** ของเครื่องนี้จะเปิด (เฉพาะ Android เท่านั้น)
- หากท่านเปิดใช้งานเครื่องโดยใช้ LG TV หรือฟังก์ชัน **Bluetooth** ฟังก์ชันที่เหมาะสมของลำโพงจะเปิดใช้งาน
- หากคุณจับคู่เครื่องนี้แล้ว เครื่องนี้จะสามารถเปิดได้โดยอัตโนมัติโดยแหล่งนำเข้าเมื่อเครื่องนี้ถูกปิด
- หากท่านปิดชุดอุปกรณ์นี้โดยตรง จะไม่สามารถใช้ฟังก์ชัน AUTO POWER เพื่อเปิดเครื่องโดยอัตโนมัติได้ อย่างไรก็ตาม เครื่องจะสามารถเปิดใช้งานชุดอุปกรณ์นี้ได้โดยใช้ฟังก์ชัน AUTO POWER เมื่อได้รับสัญญาณออพติคอลหลังจากผ่านช่วงไม่มีสัญญาณไปแล้ว 5 วินาที

เปลี่ยนฟังก์ชันโดยอัตโนมัติ

เครื่องนี้จะจดจำสัญญาณเข้า เช่น ออฟติคอล **Bluetooth** และโทรทัศน์ LG แล้วก็เปลี่ยนไปเป็นฟังก์ชันที่เหมาะสมโดยอัตโนมัติ

เมื่อคุณลองเชื่อมต่ออุปกรณ์ Bluetooth

เมื่อท่านลองเชื่อมต่ออุปกรณ์ **Bluetooth** ไปยังเครื่องนี้ของท่านแล้ว ฟังก์ชัน **Bluetooth** จะถูกเลือก เล่นเพลงบนอุปกรณ์ **Bluetooth** ของคุณ

เมื่อได้รับสัญญาณออฟติคอลเข้ามา

เมื่อคุณเปิดอุปกรณ์ภายนอกที่เชื่อมต่อกับชุดอุปกรณ์นี้โดยสายเคเบิลออฟติคอล เครื่องนี้จะเปลี่ยนฟังก์ชันไปเป็นออฟติคอล ท่านจะได้ยินเสียงจากอุปกรณ์ของท่านได้

เมื่อได้รับสัญญาณโทรทัศน์ LG เข้ามา

เมื่อคุณเปิดโทรทัศน์ LG ของคุณที่เชื่อมต่อโดย LG Sound Sync (การเชื่อมต่อแบบไร้สาย) เครื่องนี้จะเปลี่ยนฟังก์ชันไปเป็นโทรทัศน์ LG คุณจะได้ยินเสียงจากทีวีของคุณ

หมายเหตุ

- ฟังก์ชันนี้ไม่สามารถใช้ได้ในระหว่างทำการบันทึกหรือการลบ
- หากได้ตั้งค่าฟังก์ชันล็อคการเชื่อมต่อ **Bluetooth** การเชื่อมต่อ **Bluetooth** และ LG TV จะสามารถใช้ได้ใน **Bluetooth** และฟังก์ชัน LG TV ได้เท่านั้น
- LG Sound Sync (ออฟติคอล) เปลี่ยนเหมือนฟังก์ชัน OPTICAL

การตั้งนาฬิกา

1. เปิดใช้งานชุดอุปกรณ์
2. กด **CLOCK** ที่บนรีโมทคอนโทรลค้างไว้
3. ให้เลือกโหมดเวลา โดยการกด ⏮ / ⏭ ที่บนรีโมทคอนโทรล
   - AM 12:00 (สำหรับการแสดงผลแบบ AM และ PM) หรือ 0:00 (สำหรับการแสดงผลแบบ 24 ชั่วโมง)
4. กด **SET** ที่บนรีโมทคอนโทรลเพื่อยืนยันการเลือกของคุณ
5. เลือกชั่วโมงโดยการกด ⏮ / ⏭ บนรีโมทคอนโทรล
6. กด **SET** ที่บนรีโมทคอนโทรล
7. เลือกนาทีโดยการกด ⏮ / ⏭ บนรีโมทคอนโทรล
8. กด **SET** ที่บนรีโมทคอนโทรล

ตั้งค่าเวลาผ่านแอพ “LG XBOOM”

ติดตั้งแอพ “LG XBOOM” ที่บนอุปกรณ์ Android หรือ iOS ของคุณ (หน้า 25-26)

นาฬิกาชุดอุปกรณ์ของท่านจะซิงค์อัตโนมัติกับอุปกรณ์ของท่านที่ใช้งาน **Bluetooth** โดยการเชื่อมต่อผ่านแอพ “LG XBOOM”

การใช้เครื่องเล่นของท่านเป็นนาฬิกาปลุก

1. เปิดใช้งานชุดอุปกรณ์
2. กด **ALARM** ที่บนรีโมทคอนโทรลค้างไว้
3. กด ⏮ / ⏭ ที่บนรีโมทคอนโทรลเพื่อเปลี่ยนชั่วโมงและนาที และกด **SET** ที่บนรีโมทคอนโทรลเพื่อบันทึก
4. กด ⏮ / ⏭ ที่บนรีโมทคอนโทรลเพื่อเลือกฟังก์ชันและให้กด **SET** ที่บนรีโมทคอนโทรลเพื่อบันทึก
   - กด ⏮ / ⏭ ที่บนรีโมทคอนโทรลเพื่อเลือกหมายเลขที่ตั้งไว้ล่วงหน้าเมื่อคุณเลือกการจูนแล้วให้กด **SET** ที่บนรีโมทคอนโทรล หากไม่มีจำนวนหน่วยความจำ ให้ข้ามในขั้นตอนนี้ไป
5. กด ⏮ / ⏭ ที่บนรีโมทคอนโทรลเพื่อเปลี่ยนระดับเสียง และกด **SET** ที่บนรีโมทคอนโทรลเพื่อบันทึก

หมายเหตุ

- หากคุณตั้งเวลานาฬิกา คุณสามารถตรวจสอบเวลาได้โดยการกดปุ่ม **CLOCK** ที่บนรีโมทคอนโทรลแม้ว่าจะปิดการทำงานเครื่องเล่นอยู่ก็ตาม
- ท่านสามารถตั้งค่าเสียงนาฬิกาปลุกหลังจากที่ท่านตั้งค่าเวลาแล้ว
- หากคุณตั้งเวลานาฬิกาและนาฬิกาปลุก คุณจะสามารถตรวจสอบการตั้งค่านาฬิกาปลุกได้โดยกดปุ่ม **ALARM** ที่บนรีโมทคอนโทรลแม้ว่าเครื่องเล่นจะปิดอยู่ก็ตาม
- คุณสามารถเลือกโหมด ALARM ON/OFF ได้โดยการกด **ALARM** ที่บนรีโมทคอนโทรล

การเชื่อมต่อ WIRELESS PARTY LINK

คุณสามารถเพลิดเพลินไปกับเสียงได้ด้วยการใช้ลำโพงสองตัว เพื่อความเพลิดเพลิน WIRELESS PARTY LINK คุณต้องซื้อลำโพงตัวอื่น

เข้ากันได้กับตัวเครื่องที่รองรับ WIRELESS PARTY LINK

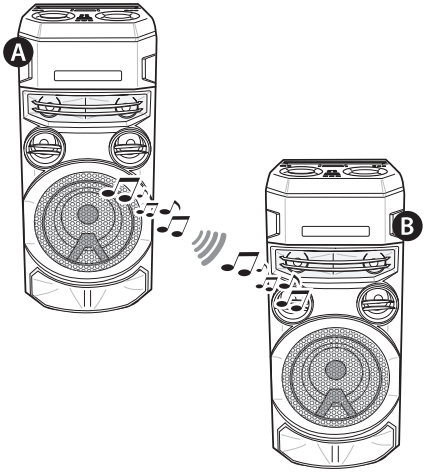

1. กด **TWIN** ที่ตัวเครื่อง
   ROLE SELECT จะปรากฏบนหน้าจอแสดงผล
2. กด **TWIN** ที่บนตัวเครื่องเพื่อเลือก MAIN หรือ OTHER
   - A ตัวเครื่อง : เลือก MAIN
   - B ตัวเครื่อง: เลือก OTHER

   สองเครื่องพยายามเชื่อมต่อหากัน
3. เมื่อเครื่องเหล่านี้เชื่อมต่อกันและกันสำเร็จ ชื่ออุปกรณ์ที่เชื่อมต่อกันในแต่ละตัวจะปรากฏขึ้นในแต่ละเครื่อง

หมายเหตุ

- หากคุณ ใช้ การเชื่อมต่อ LG Sound Sync หรือ OPTICAL ฟังก์ชันนี้ จะไม่สามารถใช้งานได้
  - หากคุณ ลองเชื่อมต่อ WIRELESS PARTY LINK ขณะที่กำลังใช้ฟังก์ชัน LG Sound Sync หรือฟังก์ชัน OPTICAL, “NOT SUPPORT” จะปรากฏที่หน้าจอแสดงผล
  - หากคุณเปลี่ยนฟังก์ชันจากตัวอื่นไปเป็น OPTICAL หรือ LG Sound Sync /OPTICAL ถูกเชื่อมต่อขณะกำลังใช้งาน WIRELESS PARTY LINK, WIRELESS PARTY LINK จะถูกปล่อย
- ท่านสามารถใช้ไมโครโฟนหรือกีตาร์ในหน่วย OTHER เท่านั้น ในกรณีของหน่วย OTHER บางฟังก์ชันรองรับได้เพียงอย่างเดียวเท่านั้น
- เมื่อตัดการเชื่อมต่อ WIRELESS PARTY LINK หน่วย OTHER จะเปลี่ยนไปเป็นฟังก์ชัน BT (**Bluetooth**)
- หากการเชื่อมต่อล้มเหลว จะปรากฏ “FAILED” ในหน้าต่างแสดงผล
- ฟังก์ชันปิดเสียงซิงค์หากัน
- การเชื่อมต่อ WIRELESS PARTY LINK จะถูกตัดการเชื่อมต่อเมื่อคุณปิดตัวเครื่อง หรือให้กด **TWIN** ที่ตัวเครื่อง
- เสียงของหน่วย MAIN และหน่วย OTHER อาจจะแตกต่างกันขึ้นอยู่กับสถานะหรือแหล่งการเล่น

หมายเหตุ

- ตรวจสอบข้อมูลดังต่อไปนี้เมื่อทำการเชื่อมต่อ **Bluetooth**
  - ท่านสามารถเชื่อมต่ออุปกรณ์ **Bluetooth** ได้หนึ่งตัวในหน่วย MAIN เท่านั้น ท่านไม่สามารถเชื่อมต่ออุปกรณ์ **Bluetooth** ไปยังหน่วย OTHER ได้
  - การเชื่อมต่อ WIRELESS PARTY LINK รองรับเฉพาะอุปกรณ์ Android เท่านั้น (การเชื่อมต่อ WIRELESS PARTY LINK อาจจะไม่รองรับ ขึ้นอยู่กับข้อกำหนดของอุปกรณ์ที่เชื่อมต่อ หรือ OS)
  - อุปกรณ์ **Bluetooth** ถอดออกได้/ปลดได้ (เช่น: ดองเกิล ฯลฯ) จะไม่รองรับการเชื่อมต่อ WIRELESS PARTY LINK
  - ขณะที่ WIRELESS PARTY LINK ถูกเชื่อมต่อ การเชื่อมต่อ **Bluetooth** จะไม่สามารถทำได้ในสถานะของการบันทึกหรือการลบ
  - หากคุณเชื่อมต่อ WIRELESS PARTY LINK ขณะที่คุณกำลังเปิดเล่นอุปกรณ์ **Bluetooth** ที่เชื่อมต่ออยู่ อาจมีการเชื่อมต่ออีกครั้ง ทั้งนี้ขึ้นกับข้อกำหนดของโทรศัพท์

การแก้ไขปัญหา

ข้อมูลทั่วไป

ปัญหา	สาเหตุและแนวทางแก้ไขปัญหา
อุปกรณ์นี้ไม่ได้ทำงานอย่างถูกต้อง	• ปิดไฟของเครื่องนี้และให้เชื่อมต่ออุปกรณ์ภายนอก (โทรทัศน์, วูฟเฟอร์, เครื่องเล่น DVD, เครื่องขยายเสียง เป็นต้น) และให้เปิดอีกครั้ง • ถอดปลั๊กไฟออกจากเครื่องนี้และอุปกรณ์ภายนอกที่ต่อเชื่อมอยู่ (โทรทัศน์, วูฟเฟอร์, เครื่องเล่น DVD, เครื่องขยายเสียง เป็นต้น) และลองเสียบปลั๊กใหม่อีกครั้ง • การตั้งค่าก่อนหน้านี้อาจไม่ได้รับการบันทึกเมื่อปิดเครื่องอุปกรณ์
ไม่มีกระแสไฟ	• ไม่ได้เสียบปลั๊ก ให้เสียบปลั๊กไฟ • ให้ตรวจสอบดูว่าไฟฟ้าดับหรือไม่ ตรวจสอบสภาพของอุปกรณ์โดยใช้งานอุปกรณ์อิเล็กทรอนิกส์อื่นๆ
ไม่มีเสียง	• ตรวจสอบดูว่าคุณได้เลือกฟังก์ชันที่ถูกต้องแล้วหรือไม่ กดปุ่มฟังก์ชันและตรวจสอบฟังก์ชันที่เลือก
เครื่องเล่นไม่เริ่มเล่น	• ใส่แผ่นดิสก์ที่เล่นไม่ได้ ตรวจสอบแผ่นดิสก์ที่สามารถเล่นได้ • ไม่ได้ใส่แผ่นดิสก์ ใส่แผ่นดิสก์ • แผ่นดิสก์สกปรก ทำความสะอาดแผ่นดิสก์ (หน้า 47) • ใส่แผ่นดิสก์กลับด้าน วางแผ่นดิสก์โดยให้ด้านที่มีฉลากหรือด้านที่มีการพิมพ์หงายขึ้น
จูนสถานีวิทยุไม่ถูกต้อง	• เสาอากาศอยู่ในตำแหน่งหรือเชื่อมต่อไม่ดี เชื่อมต่อสายอากาศอย่างปลอดภัย • ความแรงของสัญญาณของสถานีวิทยุนั้นอ่อนกำลังเกินไป จูนหาคลื่นของสถานีด้วยตนเอง • ไม่มีสถานีที่ตั้งค่าไว้ล่วงหน้า หรือสถานีที่ตั้งค่าไว้ล่วงหน้าถูกล้างไปแล้ว (เมื่อทำการจูนโดยการสแกนหาช่องสัญญาณที่ตั้งค่าไว้ล่วงหน้า) การตั้งค่าสถานีวิทยุล่วงหน้าบางสถานี สำหรับรายละเอียด ให้ดูหน้า 27

ปัญหา	สาเหตุและแนวทางแก้ไขปัญหา
รีโมทคอนโทรลทำงานไม่ปกติ	• รีโมทคอนโทรลอยู่ห่างจากชุดอุปกรณ์มากเกินไป ใช้งานรีโมทคอนโทรลภายในระยะประมาณ 7 ม. (23 ฟุต) • มีสิ่งกีดขวางในเส้นทางระหว่างรีโมทคอนโทรลและตัวเครื่อง นำสิ่งกีดขวางออก • แบตเตอรี่รีโมทคอลโทรลถูกใช้จนหมด เปลี่ยนแบตเตอรี่ชุดใหม่
ลำโพงไม่มีไฟ	• ตรวจสอบเอฟเฟคไฟโดยการกด **LIGHTING** (หน้า 37)
LG Sound Sync ไม่ทำงาน	• ตรวจสอบว่าโทรทัศน์ LG ของท่านรองรับ LG Sound Sync หรือไม่ • ตรวจสอบการเชื่อมต่อของ LG Sound Sync • ตรวจสอบการตั้งค่าเสียงของโทรทัศน์และเครื่องเล่นนี้ของท่าน
ฟังก์ชั่น AUTO POWER ON ไม่ทำงาน	• ตรวจสอบการเชื่อมต่อของอุปกรณ์ภายนอก เช่น TV หรืออุปกรณ์ Bluetooth • ฟังก์ชันนี้อาจไม่สามารถใช้งานได้ ทั้งนี้ขึ้นอยู่กับอุปกรณ์ที่เชื่อมต่อ
ไม่รู้จัก USB นี้	• การทำฟอร์แมทอุปกรณ์ USB และทำการเชื่อมต่ออีกครั้ง เมื่อทำการฟอร์แมทอุปกรณ์ USB ให้เลือกระบบไฟล์ที่มีอยู่ (หน้าที่ 7)

หมายเหตุเพื่อที่จะปล่อยโหมดเดโม

ปัญหา	สาเหตุและแนวทางแก้ไขปัญหา
ไม่สามารถเปลี่ยนแหล่งอินพุตด้วยปุ่ม **'F'** เช่น BT(**Bluetooth**) USB เป็นต้น และมีโหมด DEMO เท่านั้นที่แสดงในหน้าจอแสดงผล	• กดปุ่ม **'DEMO'** ที่บนตัวเครื่องเป็นเวลา 15 วินาที
รีโมทคอนโทรลทำงานไม่ปกติ	

ข้อกำหนดทั่วไป

ข้อมูลทั่วไป	
ข้อกำหนดในการใช้พลังงาน	อ้างอิงถึงป้ายหลักบนตัวเครื่อง
การใช้พลังงาน	อ้างอิงถึงป้ายหลักบนตัวเครื่อง
ขนาด (กว้าง x สูง x ลึก)	ประมาณ 330.0 มม. x 785.0มม. x 344.0 มม.
อุณหภูมิในการทำงาน	5 °C ถึง 35 °C
ความชื้นขณะทำงาน	5 % ถึง 60 % RH

อินพุต	
เสียงในระบบดิจิตอล (OPTICAL IN)	3.3 โวลต์ (p-p), ขั้วต่อออฟติคอล x 1
ไมโครโฟน (MIC IN)	ความไว 20 mV (1 กิโลเฮิร์ตซ์) , ขั้วต่อ 1 ตัว ขนาด 6.3 มม.
กีตาร์ (GUITAR IN)	ความไว 190 mV (1 กิโลเฮิร์ตซ์) , ขั้วต่อ 1 ตัว ขนาด 6.3 มม.

จูนเนอร์	
ระยะการจูนสัญญาณ FM	87.5 ถึง 108.0 เมกะเฮิรตซ์ หรือ 87.50 ถึง 108.00 เมกะเฮิรตซ์

ระบบ	
การตอบสนองความถี่	250 ถึง 20,000 เฮิรตซ์
อัตราส่วนสัญญาณต่อสัญญาณรบกวน	สูงกว่า 80 เดซิเบล
ช่วงไดนามิก	สูงกว่า 80 เดซิเบล
สายบัสสำหรับจ่ายไฟ (USB)	5 โวลต์ ⎓ 500 มิลลิแอมป์
ความถี่ในการสุ่มตัวอย่างเสียงอินพุตแบบดิจิตอลที่ใช้งานได้	32 กิโลเฮิร์ตซ์, 44.1 กิโลเฮิร์ตซ์, 48 กิโลเฮิร์ตซ์, 88.2 กิโลเฮิร์ตซ์, 96 กิโลเฮิร์ตซ์
มีในรูปแบบสัญญาณดิจิตอลเสียงเข้า	Dolby Audio, PCM

- การออกแบบและรูปแบบอาจเปลี่ยนแปลงได้โดยไม่ต้องแจ้งให้ทราบล่วงหน้า

เครื่องหมายการค้าและใบอนุญาต

เครื่องหมายการค้าอื่นๆ ทั้งหมดเป็นเครื่องหมายการค้าของเจ้าของแต่ละราย

DOLBY AUDIO™

การผลิตอยู่ภายใต้ลิขสิทธิ์ของ Dolby Laboratories โดยที่ Dolby, Dolby Audio และ double-D คือเครื่องหมายการค้าของ Dolby Laboratories

Bluetooth®

เครื่องหมายและโลโก้ **Bluetooth®** เป็นเครื่องหมายการค้าที่จดทะเบียนเป็นเจ้าของโดย Bluetooth SIG, Inc. และการใช้เครื่องหมายใดๆ ดังกล่าวโดย LG Electronics อยู่ภายใต้การอนุญาต

เครื่องหมายการค้าและชื่อทางการค้าอื่นเป็นของเจ้าของที่เกี่ยวข้อง

Made for iPhone | iPod

"Made for iPhone" และ "Made for iPod" หมายความว่าอุปกรณ์เสริมอิเล็กทรอนิกส์ได้รับการออกแบบให้เชื่อมต่อกับ iPhone หรือ iPod เป็นพิเศษโดยเฉพาะตามลำดับ และได้รับการรับรองจากผู้พัฒนาเพื่อให้เป็นไปตามมาตรฐานประสิทธิภาพของ Apple
Apple จะไม่รับผิดชอบต่อการทำงานของอุปกรณ์นี้หรือการปฏิบัติตามมาตรฐานความปลอดภัยและข้อบังคับ
โปรดทราบว่าการใช้อุปกรณ์เสริมกับ iPhone หรือ iPod อาจจะส่งผลต่อประสิทธิภาพของระบบไร้สายได้

iPhone/iPod ที่สามารถใช้งานร่วมกันได้

- เครื่องนี้รองรับรุ่นอุปกรณ์ดังต่อไปนี้ ;

- iPhone XS Max
- iPhone XS
- iPhone XR
- iPhone X
- iPhone 8 Plus
- iPhone 8
- iPhone 7 Plus
- iPhone 7
- iPhone SE
- iPhone 6s Plus
- iPhone 6s
- iPhone 6 Plus
- iPhone 6
- iPhone 5s
- iPod touch (รุ่นที่ 6)

ระบบเข้ากันได้กับ iOS รุ่นล่าสุด
ท่านอาจจะไม่สามารถควบคุม iPhone/iPod' ของท่านจากอุปกรณ์ได้เนื่องจากเวอร์ชันซอฟต์แวร์ของ iPhone/iPod ของคุณ

การบำรุงรักษา

หมายเหตุเกี่ยวกับแผ่นดิสก์

การจัดการกับแผ่นดิสก์

ห้ามติดกระดาษหรือเทปลงบนแผ่นดิสก์

การจัดเก็บแผ่นดิสก์

หลังจากเล่น ให้เก็บแผ่นดิสก์ในกล่องของแผ่นดิสก์นั้น ห้ามวางแผ่นดิสก์ไว้ในที่ถูกแสงแดดโดยตรงหรือใกล้กับแหล่งความร้อน และห้ามวางทิ้งไว้ในรถที่จอดตากแดดโดยตรง

การทำความสะอาดแผ่นดิสก์

รอยนิ้วมือและฝุ่นบนแผ่นดิสก์สามารถทำให้ภาพมีคุณภาพไม่ดีและเสียงผิดเพี้ยนได้ ก่อนที่จะเล่น ให้ใช้ผ้าสะอาดเช็ดทำความสะอาดแผ่นดิสก์ เช็ดแผ่นดิสก์จากตรงกลางแผ่นออกมาด้านนอก

ห้ามใช้สารละลายที่มีฤทธิ์รุนแรง เช่น แอลกอฮอล์ เบนซิน ทินเนอร์ น้ำยาทำความสะอาดที่มีขายตามท้องตลาด หรือสเปรย์ขจัดไฟฟ้าสถิตที่ใช้สำหรับเทปบันทึกโวนิลแบบเก่า

การจัดการกับเครื่อง

การจัดส่งอุปกรณ์

โปรดเก็บบรรจุภัณฑ์และวัสดุที่ใช้ในการบรรจุหีบห่อที่ใช้ในการจัดส่งเดิมเอาไว้ ถ้าท่านต้องจัดส่งตัวเครื่อง ให้บรรจุกลับลงหีบห่อเดิมตามที่บรรจุมาจากโรงงาน เพื่อการปกป้องสูงสุด

รักษาพื้นผิวภายนอกให้สะอาดเสมอ

ห้ามใช้สารระเหย เช่น ยาฆ่าแมลงในบริเวณใกล้กับตัวเครื่อง การเช็ดแรงๆ อาจทำให้พื้นผิวเสียหายได้ ห้ามให้ผลิตภัณฑ์ที่ทำจากยางหรือพลาสติกสัมผัสกับลำโพงเป็นเวลานาน

การทำความสะอาดเครื่อง

ในการทำความสะอาดเครื่องเล่น ให้ใช้ผ้าแห้งเนื้อนุ่มเช็ดทำความสะอาด ถ้าพื้นผิวสกปรกมาก ให้เช็ดด้วยผ้านุ่มจุ่มน้ำยาทำความสะอาดอ่อนๆ ห้ามใช้สารละลายที่รุนแรง เช่น แอลกอฮอล์ เบนซิน หรือทินเนอร์ เนื่องจากอาจจะทำให้พื้นผิวลำโพงเสียหาย

การบำรุงรักษาเครื่อง

ชุดอุปกรณ์นี้เป็นอุปกรณ์ไฮเทคที่มีความแม่นยำ หากเลนส์หัวอ่านแบบออฟติคอลและชิ้นส่วนของแผ่นดิสก์ไดร์ฟสกปรกหรือสึกหรอ คุณภาพของภาพอาจลดลง หากต้องการทราบรายละเอียด โปรดติดต่อศูนย์บริการที่ได้รับการรับรองใกล้บ้านท่าน

LG

Life's Good