POLSKI

INSTRUKCJA OBSŁUGI

Urządzenie digital signage firmy LG

(MONITOR)

Przed rozpoczęciem korzystania z urządzenia należy uważnie przeczytać instrukcję obsługi i zachować ją do dalszego wykorzystania.

55TR3DK-B	55TR3DK-I
65TR3DK-B	65TR3DK-I
75TR3DK-B	75TR3DK-I
86TR3DK-B	86TR3DK-I
98TR3DK-B	98TR3DK-I

www.lg.com

Copyright © 2023 LG Electronics Inc. Wszelkie prawa zastrzeżone.

Spis treści

Zapoznanie z produktem 3

Sprawdzanie komponentów 3

Sprawdzanie komponentów opcjonalnych 5

Montaż produktu 6

Instalacja na ścianie 6

Sprawdzanie parametrów technicznych wspornika uchwytu ściennego 6

Montaż produktu 7

Podłączanie do zasilania 8

Bliższe zaznajomienie z produktem 9

Nazwy poszczególnych części 9

Przód 9

Tył 10

Bok 11

Sprawdzanie złączy wejściowych/wyjściowych . . 12

Przednie gniazda kabli 12

Boczne gniazdo kabla 13

Dolne gniazdo kabla 14

Korzystanie z rysika do ekranów dotykowych. . . . 15

Zapoznanie z funkcjami rysika do ekranów dotykowych 15

Przechowywanie rysika 16

Wymiana końcówki do rysika 16

Korzystanie z modułu Wi-Fi 17

Proces instalacji 17

Funkcja 17

Środki ostrożności podczas korzystania z produktu 18

Pęknięcie szkła 18

Kurz 18

Zjawisko powidoku 18

Zalecane warunki eksploatacji 19

Dane techniczne produktu 20

Ekran dotykowy 20

Głośnik. 20

Dane techniczne wg modelu 21

Rozdzielczość 22

Obsługa w trybach VGA (PC) 22

Obsługa w trybach USB Type-C 23

Obsługa w trybach HDMI / OPS 25

Dane techniczne bezprzewodowego modułu 27

Licencja 28

OSTRZEŻENIE - Ten produkt jest zgodny z klasą A normy CISPR 32. W warunkach mieszkalnych produkt może powodować zakłócenia radiowe.

Zapoznanie z produktem

Sprawdzanie komponentów

Tablica elektroniczna jest produktem do wyświetlania, którego można używać poprzez dotykanie ekranu.
W zestawie z produktem dołączone są rysik do ekranów dotykowych, pilot zdalnego sterowania i inne akcesoria. Jeśli brakuje któregokolwiek z wymienionych komponentów, należy skontaktować się z obsługą klienta. Firma LG Electronics ma również w ofercie komponenty opcjonalne, które mogą pomóc w efektywniejszym użytkowaniu produktu i są dostępne do nabycia osobno.

Dane techniczne lub komponenty produktu mogą ulec zmianie bez uprzedniego powiadomienia stosownie do poprawek jakości bądź aktualizacji funkcji.

PRZESTROGA

- Aby zapewnić bezpieczeństwo użytkownika i zadbać o trwałość produktu, nie wolno używać produktów podrobionych. Jeśli produkt ulegnie uszkodzeniu na skutek użytkowania podróbek, gwarancja nie obowiązuje. W takich sytuacjach użytkownik nie ma prawa do odszkodowania nawet wtedy, gdy dozna obrażeń.
- Jeśli produkt jest użytkowany w środowisku, w którym występuje nadmierne zakurzenie, gwarancja nie obowiązuje.

Uwaga

- Przed podłączeniem produktu do zasilania usunąć wszystkie kawałki taśmy przyklejone z przodu.
- Kable do podłączania urządzeń zewnętrznych trzeba nabyć osobno.
- Zachować opakowanie produktu i nie wyrzucać go. Można go użyć podczas przenoszenia produktu.

Sprawdzanie komponentów

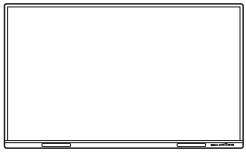

Tablica elektroniczna

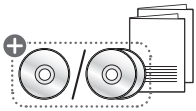

Instrukcja obsługi i gwarancja

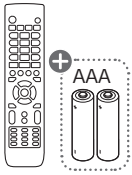

Pilot zdalnego sterowania i baterie (AAA, 2 sztuki)

Kabel HDMI

Kabel zasilający

Kabel TOUCH

Kabel USB Type-C

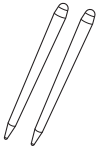

Rysiki do ekranów dotykowych i końcówki rysika (2 sztuki każde)

Moduł Wi-Fi

Uwaga

- ⊕: W zależności od kraju
- Komponenty znajdujące się w opakowaniu mogą różnić się zależnie od regionu i modelu.
- Ilustracje komponentów przedstawione w instrukcji obsługi mają dla użytkownika wyłącznie charakter informacyjny, a wygląd rzeczywistych egzemplarzy może się od nich różnić.

Sprawdzanie komponentów opcjonalnych

Komponenty opcjonalne mogą zmienić się bez uprzedniego powiadomienia w celu poprawy wydajności produktu. Mogą zostać dodane nowe komponenty.

Uwaga

- Wszystkie komponenty opcjonalne są dostępne do nabycia osobno. Aby dokonać ich zakupu, należy skontaktować się z LG Electronics.
- Ilustracje komponentów przedstawione w instrukcji obsługi mają dla użytkownika wyłącznie charakter informacyjny, a wygląd rzeczywistych egzemplarzy może się od nich różnić.

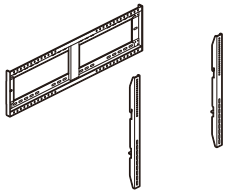

Uchwyt ścienny (WM-L000S)	Stojak podłogowy (ST-000F)	Stojak uniwersalny (ST-860F)

Montaż produktu

Instalacja na ścianie

Tablicy elektronicznej można używać na ścianie po uprzednim zamocowaniu. W celu instalacji na ścianie należy najpierw zamocować wspornik uchwytu ściennego (wyposażenie opcjonalne) z tyłu korpusu produktu.

Wspornik uchwytu ściennego jest produktem dostępnym do nabycia osobno, który można kupić u pobliskiego sprzedawcy. Aby uzyskać więcej informacji o montażu wspornika uchwytu ściennego, zapoznaj się z instrukcją instalacji dołączoną do zakupionego wspornika uchwytu ściennego.

Sprawdzanie parametrów technicznych wspornika uchwytu ściennego

Do instalacji wspornika uchwytu ściennego należy użyć śrub i wsporników spełniających wymagania normy VESA (Video Electronics Standards Association).

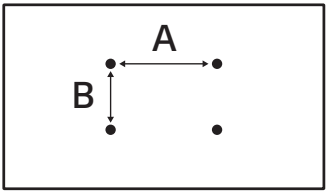

Nazwa modelu	Wymiary w standardzie VESA (A x B) (mm)	Specyfikacja wkrętów	Długość maksymalna (mm)	Liczba
55TR3DK-B 55TR3DK-I	400 x 200	M8	25	4
65TR3DK-B 65TR3DK-I	600 x 400	M8	25	4
75TR3DK-B 75TR3DK-I	800 x 400	M8	25	4
86TR3DK-B 86TR3DK-I 98TR3DK-B 98TR3DK-I	800 x 600	M8	25	4

PRZESTROGA

- Przed przeniesieniem lub montażem produktu należy najpierw odłączyć kabel zasilający. Istnieje ryzyko porażenia prądem elektrycznym.
- Nie wolno instalować produktu na suficie albo pochyłej ścianie. Stwarza to ryzyko upadku albo obrażeń.
- Jeśli śruby zostaną zbyt mocno dokręcone i spowoduje to uszkodzenie produktu, gwarancja może nie obowiązywać.
- Do montażu do ściany należy używać śrub i uchwytów zgodnych z wymaganiami normy VESA. Gwarancja nie obowiązuje, jeśli do uszkodzenia bądź obrażeń doszło na skutek użycia niewłaściwych komponentów.
- Użycie śrub dłuższych niż przewidują wymagania normy VESA podczas instalacji wspornika uchwytu ściennego może uszkodzić powierzchnie wewnętrzne produktu. W takich sytuacjach nie przyjmujemy odpowiedzialności za jakiekolwiek uszkodzenia produktu lub problemy z nim związane.

Montaż produktu

Należy pozostawić odstęp od ściany wynoszący przynajmniej 10 cm w celu zapewnienia wentylacji i zachować ostrożność podczas instalacji produktu, aby zapobiec jego upadkowi. Do kupowanego wspornika uchwytu ściennego dołączone są instrukcja instalacji i wszystkie niezbędne części. Wspornik uchwytu ściennego można kupić osobno u pobliskiego sprzedawcy.

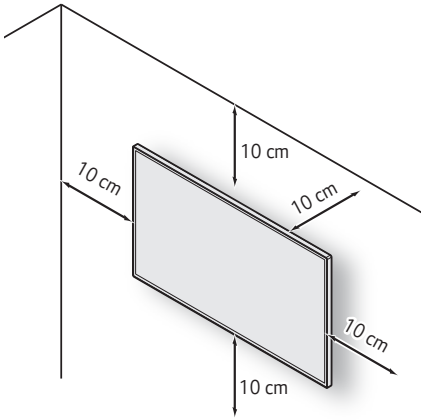

Podłączanie do zasilania

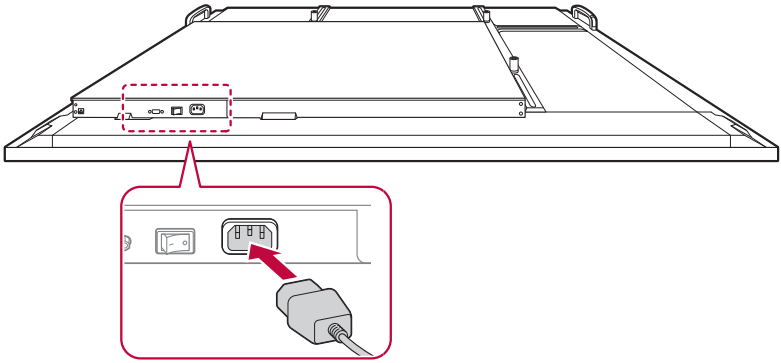

1 Podłącz kabel zasilający z zastawu do gniazda zasilania znajdującego się u dołu produktu.

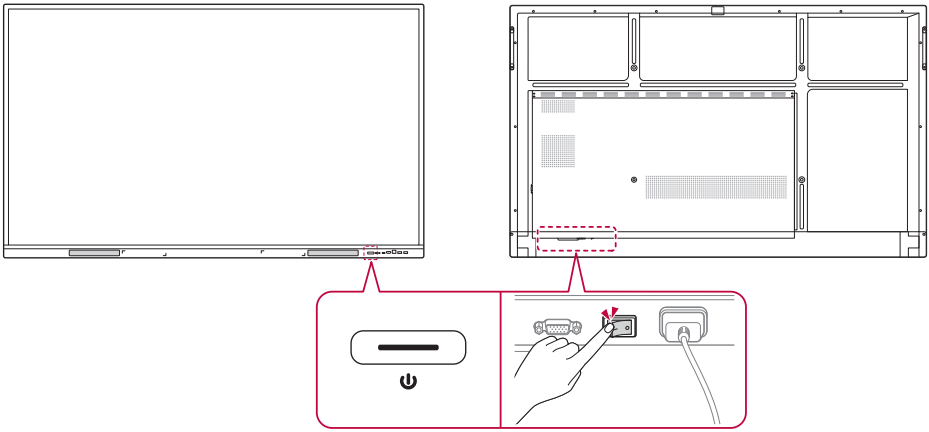

2 Naciśnij wyłącznik zasilania znajdujący się z przodu produktu lub obok gniazda zasilania, aby włączyć produkt.

UWAGA

- Ekran może migać, jeśli produkt będzie zimny w momencie włączenia. Jest to normalne zjawisko, więc nie ma powodu do niepokoju.

Bliższe zaznajomienie z produktem

Nazwy poszczególnych części

Przód

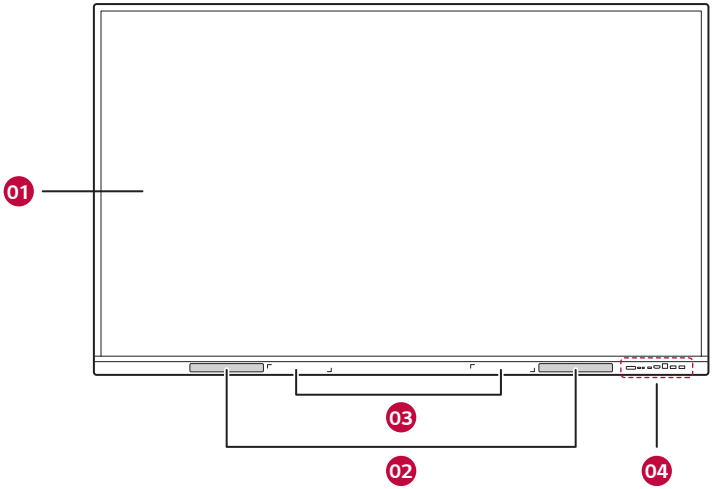

Nr	Nazwa	Wyjaśnienie
01	**Ekran dotykowy**	Ekran, na którym wyświetlana jest zawartość tablicy elektronicznej. Można go obsługiwać poprzez dotknięcie dłonią bądź rysikiem do ekranów dotykowych.
02	**Głośnik**	Generuje dźwięk.
03	**Uchwyt na rysik do ekranów dotykowych**	Służy do przechowywania rysika do ekranów dotykowych, który jest mocowany magnetycznie.
04	**Przednie gniazda kabli**	Są to gniazda, do których można podłączyć urządzenia zewnętrzne wyposażone w wymienione niżej złącza. • USB Type-C • HDMI 3 • TOUCH 2 • USB 3.0

Tył

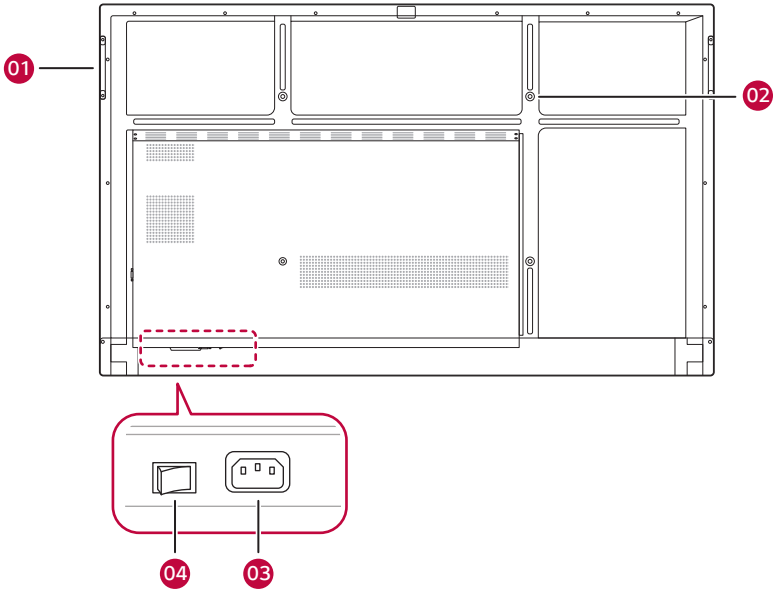

Nr	Nazwa	Wyjaśnienie
01	**Uchwyt do przenoszenia**	Służy do przenoszenia tablicy elektronicznej.
02	**Otwór na wkręt**	Służą do mocowania tablicy elektronicznej na statywie bądź mocowania jej do ściany przy użyciu uchwytu ściennego.
03	**Gniazdo kabla zasilającego**	Służy do podłączenia kabla zasilającego.
04	**Zasilanie**	Włączanie i wyłączanie zasilania.

Bok

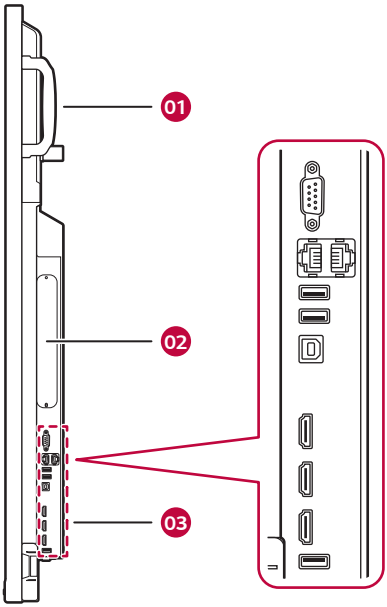

Nr	Nazwa	Wyjaśnienie
01	**Uchwyt do przenoszenia**	Służy do przenoszenia tablicy elektronicznej.
02	**Gniazdo wbudowanego komputera (OPS)**	Służy do podłączenia wbudowanego komputera (OPS).
03	**Boczne gniazdo kabla**	Są to gniazda, do których można podłączyć urządzenia zewnętrzne wyposażone w wymienione niżej złącza. • RS232C • LAN • USB 3.0 • TOUCH 1 • HDMI 1 • HDMI 2 • HDMI OUT • USB 2.0

Sprawdzanie złączy wejściowych/wyjściowych

Należy sprawdzić rozmieszczenie i funkcję złączy wejściowych/wyjściowych służących do podłączania urządzeń zewnętrznych do tablicy elektronicznej.

Przednie gniazda kabli

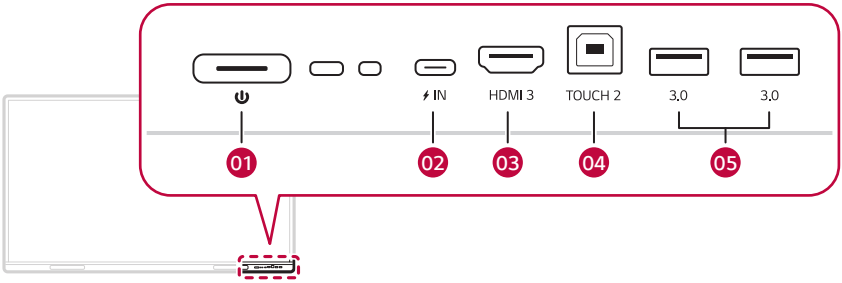

Nr	Nazwa	Wyjaśnienie
01	**Zasilanie**	Włączanie i wyłączanie zasilania.
02	**USB Type-C**	Służy do podłączenia urządzeń zewnętrznych za pomocą kabla USB Type-C.
03	**HDMI 3**	Służy do podłączania urządzeń zewnętrznych za pomocą kabla HDMI.
04	**TOUCH 2**	Służy do obsługi sygnałów dotykowych wprowadzanych za pomocą ekranu komputerowego i złącza HDMI 3. Do użycia w przypadku podłączania kabla TOUCH do złącza TOUCH 2 tablicy elektronicznej i komputera.
05	**USB 3.0**	Służy do przesyłania danych lub podłączania urządzeń USB, takich jak mysz albo klawiatura z kablem USB.

Boczne gniazdo kabla

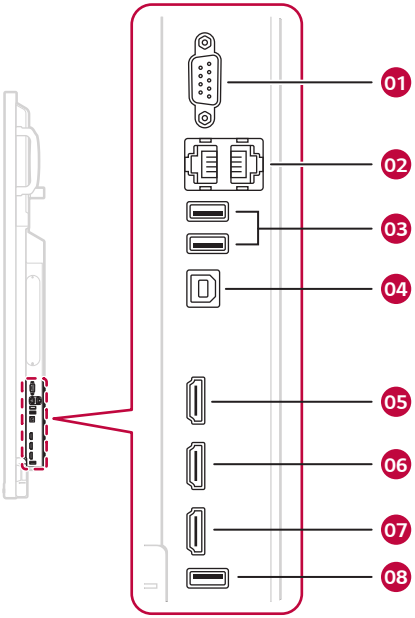

Nr	Nazwa	Wyjaśnienie
01	RS232C	Służy do podłączania kabla RS232C.
02	LAN	Służy do obsługi przewodowego połączenia internetowego.
03	USB 3.0	Służy do przesyłania danych lub podłączania urządzeń USB, takich jak mysz albo klawiatura z kablem USB.
04	TOUCH 1	Służy do obsługi sygnałów dotykowych wprowadzanych za pomocą ekranu komputerowego i złącza HDMI 1. Do użycia w przypadku podłączania kabla TOUCH do złącza TOUCH 1 i komputera.
05	HDMI 1	Służy do podłączania urządzeń zewnętrznych za pomocą kabla HDMI.
06	HDMI 2	
07	HDMI OUT	Służy do eksportowania zawartości ekranu do urządzenia zewnętrznego za pomocą kabla HDMI.
08	USB 2.0	Służy do przesyłania danych lub podłączania urządzeń USB, takich jak mysz albo klawiatura z kablem USB.

Dolne gniazdo kabla

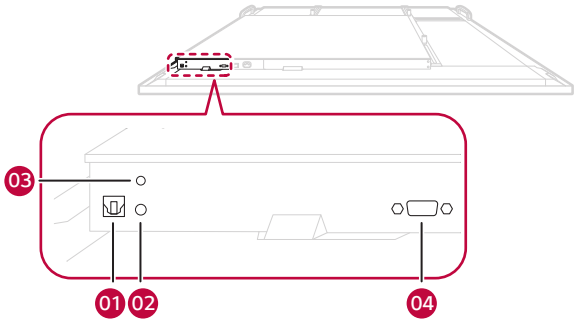

Nr	Nazwa	Wyjaśnienie
01	SPDIF	Służy do wyprowadzania sygnału audio do urządzenia zewnętrznego przy użyciu kabla SPDIF.
02	AUDIO IN	Służy do wprowadzania sygnału audio z urządzenia zewnętrznego.
03	AUDIO OUT	Służy do wyprowadzania sygnału audio do urządzenia zewnętrznego.
04	VGA	Służy do podłączania urządzeń zewnętrznych za pomocą kabla VGA.

Korzystanie z rysika do ekranów dotykowych

Rysik do ekranów dotykowych ma wiele zastosowań, można go użyć np. do dotykania ekranu w celu otwarcia menu albo robienia notatek, dodawania adnotacji i rysowania na widocznej zawartości.

Zapoznanie z funkcjami rysika do ekranów dotykowych

Można używać dwóch rysików jednocześnie do wspólnego pisania i rysowania. Dla każdego z rysików można ustawić inny kolor.

Rysik ma 3-milimetrową i 8-milimetrową końcówkę na przeciwnych końcach, co umożliwia korzystanie z dwóch trybów jednocześnie przy użyciu jednego egzemplarza tego akcesorium.

Uwaga

- Dociśnięcie pióra do ekranu na około 2 sekundy i zwolnienie go po uprzednim otwarciu menu wbudowanego komputera (OPS), przeglądarki PDF albo dokumentu Word powoduje wyświetlenie takiego samego menu podręcznego jak przy kliknięciu prawym przyciskiem myszy.

Przechowywanie rysika

Rysik do ekranów dotykowych można zamocować magnetycznie do uchwytu na rysik do ekranów dotykowych, aby go nie zgubić.

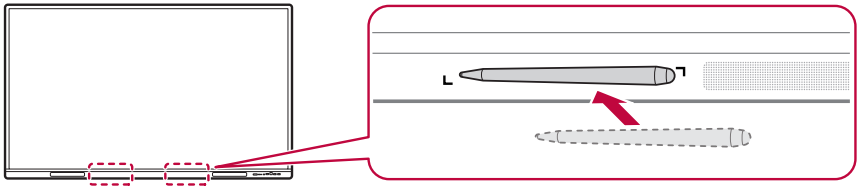

Wymiana końcówki do rysika

Jeśli końcówka rysika jest zużyta albo uszkodzona, trzeba wymienić ją na nową.

1 Usuń starą końcówkę poprzez pociągnięcie za jej koniec przy użyciu narzędzia, takiego jak pęseta.

2 Nasuń nową końcówkę na korpus rysika.

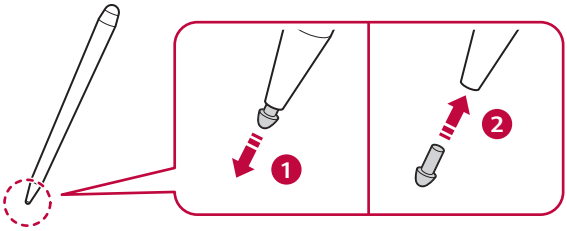

Uwaga

- Aby kupić dodatkowe rysiki do ekranów dotykowych bądź wymienne końcówki, należy skontaktować się z LG Electronics.

Korzystanie z modułu Wi-Fi

Proces instalacji

Przestroga

- Przed instalacją produktu należy upewnić się, że przewód zasilający jest odłączony.

1 Wykręć śruby i zdejmij pokrywę modułu Wi-Fi znajdującą się na spodzie produktu.

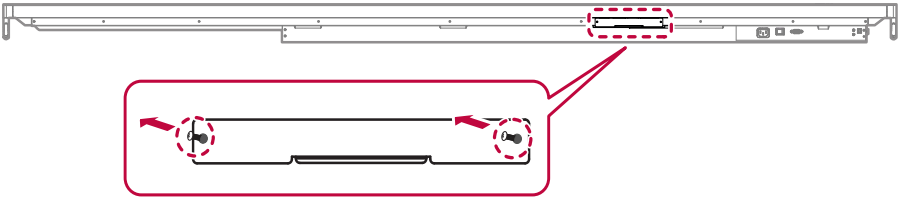

2 Wsuń moduł Wi-Fi całkowicie do gniazda zgodnie z kierunkiem strzałki.

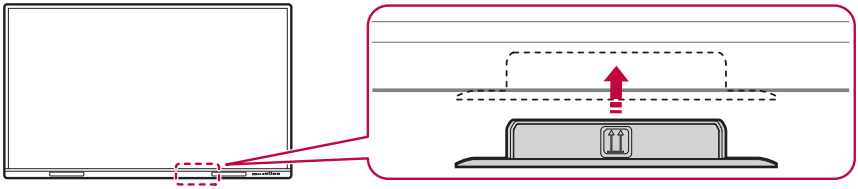

Funkcja

Po zakończeniu instalacji wystarczy włączyć produkt, aby automatycznie aktywować moduł Wi-Fi.

1 Kliknij przycisk [Settings] na ekranie.

2 Kliknięcie przycisku [Wireless & Network] umożliwia włączenie i wyłączenie funkcji [Wi-Fi] i [Hotspot].

Środki ostrożności podczas korzystania z produktu

Pęknięcie szkła

- Mimo że ekran tego produktu jest wykonany ze szkła hartowanego, niewłaściwe uderzenie w niego lub nagłe zmiany temperatury mogą spowodować jego pęknięcie. Bardzo małe zanieczyszczenia lub wady występujące w szkle również mogą doprowadzić do jego samorzutnego pęknięcia podczas pracy. Podczas montażu lub obsługi produktu zawsze używaj sprzętu ochronnego, ponieważ uszkodzenie może spowodować powstanie ostrych fragmentów. W przypadku uszkodzenia podczas użytkowania natychmiast poproś wszystkie osoby w pobliżu o odsunięcie się, aby uniknąć obrażeń spowodowanych latającymi fragmentami.

Kurz

Gwarancja nie obejmuje uszkodzeń spowodowanych użytkowaniem produktu w miejscach o dużym stopniu zapylenia.

Zjawisko powidoku

- Po wyłączeniu na ekranie pozostaje widmo poprzedniego obrazu.
  - Piksele mogą szybko ulec uszkodzeniu, jeśli nieruchomy obraz jest wyświetlany na ekranie przez długi czas. Korzystaj z funkcji wygaszacza ekranu.
  - Przełączanie z ekranu z dużą różnicą jasności (czarno-biały i szary) na ciemniejszy może spowodować pojawienie się powidoku. Jest to zjawisko normalne spowodowane specyfiką wyświetlania produktu.
- Gdy ekran LCD wyświetla obraz nieruchomy przez długi czas, mogą wystąpić niewielkie różnice napięcia pomiędzy elektrodami matrycy ciekłokrystalicznej. Rożnica napięcia pomiędzy elektrodami zwiększa się w miarę upływu czasu i może powodować ułożenie ciekłych kryształów w jednym kierunku. Gdy tak się dzieje, na ekranie pozostaje poprzedni obraz, a to zjawisko nazywa się powidokiem.
- Powidok nie pojawia się, gdy wyświetlane obrazy są często zmieniane, ale występuje, jeśli dany ekran jest wyświetlany niezmiennie przez dłuższy czas. Poniższe działania są zalecane do zmniejszenia częstotliwości pojawiania się powidoków, gdy nieruchomy ekran jest wyświetlany przed dłuższy czas. Maksymalny zalecany czas przełączania ekranu wynosi 12 godzin. Krótsze cykle lepiej zapobiegają pojawianiu się powidoków.

Zalecane warunki eksploatacji

1 Zmiana koloru tła i tekstu w równych odstępach czasu.

- Powidoki pojawiają się rzadziej, gdy zmieniane kolory się uzupełniają.

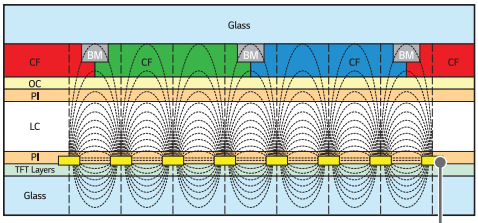

Warstwa pikseli ITO lub MoTi

2 Przełączanie ekranu w równych odstępach czasu.

- Należy zadbać, aby tekst lub obrazy z poprzedniego ekranu po zmianie nie znajdowały w tej samej lokalizacji.

Dane techniczne produktu

Wszystkie informacje i dane techniczne produktu zawarte w niniejszej instrukcji mogą, bez uprzedniego powiadomienia, ulec zmianie w celu usprawnienia jego pracy.

Symbol ~ oznacza prąd zmienny, natomiast symbol ⎓ wskazuje na prąd stały.

Porty wejścia/ wyjścia	HDMI IN 1, HDMI IN 2, HDMI IN 3, VGA IN, USB 3.0 IN, USB 2.0 IN, LAN, AUDIO IN/OUT, RS-232C IN, TOUCH USB, OPS, SPDIF, HDMI OUT, USB 3.1 IN (USB Type-C)	
Wbudowana bateria	Nie dotyczy	
Rozdzielczość	Zalecana rozdzielczość	VGA: 1920 x 1080 @ 60 Hz
	Maks. rozdzielczość	HDMI1 / HDMI2 / HDMI3: 3840 x 2160 @ 60 Hz - Może nie być obsługiwana w przypadku niektórych systemów operacyjnych lub typów kart graficznych.
Zalecane warunki	Temperatura w miejscu eksploatacji	Od 0 °C do 40 °C
	Wilgotność w miejscu eksploatacji	Od 10 % do 90 % (warunki zapobiegające kondensacji)
	Temperatura w miejscu przechowywania	Od -20 °C do 60 °C
	Wilgotność w miejscu przechowywania	Od 10 % do 90 % (warunki zapobiegające kondensacji) * Warunki przechowywania produktu w opakowaniu kartonowym

Ekran dotykowy

System operacyjny	Windows 10 / Windows 8 / Windows 7 / Android / Linux / macOS (Linux / macOS są obsługiwane przy użyciu 1-punktowej funkcji dotykowej.)	40 punkty
	Chrome OS	16 punkty
	Odległość między naciśnięciami: przynajmniej 25 mm	

Głośnik

* Dotyczy to tylko modeli obsługujących głośniki.

Dźwięk	Moc znamionowa RMS dźwięku	55/65/75/86TR3DK-B/I	15 W + 15 W (P + L)
		98TR3DK-B/I	16 W + 16 W (P + L)
	Czułość wejściowa	0,2 ~ 2 Vrms	
	Impedancja głośników	6 Ω	

Dane techniczne wg modelu

55TR3DK-B 55TR3DK-I		
Zasilanie	Napięcie zasilania	100–240 V~ 50/60 Hz 3,5 A
Wymiary (Szerokość x Wysokość x Grubość) / Masa	1271 mm x 774 mm x 87 mm / 26,1 kg	

65TR3DK-B 65TR3DK-I		
Zasilanie	Napięcie zasilania	100–240 V~ 50/60 Hz 4,0 A
Wymiary (Szerokość x Wysokość x Grubość) / Masa	1488 mm x 897 mm x 88 mm / 34,95 kg	

75TR3DK-B 75TR3DK-I		
Zasilanie	Napięcie zasilania	100–240 V~ 50/60 Hz 4,0 A
Wymiary (Szerokość x Wysokość x Grubość) / Masa	1709 mm x 1020 mm x 88 mm / 47,3 kg	

86TR3DK-B 86TR3DK-I		
Zasilanie	Napięcie zasilania	100–240 V~ 50/60 Hz 5,5 A
Wymiary (Szerokość x Wysokość x Grubość) / Masa	1957 mm x 1160 mm x 100 mm / 58,55 kg	

98TR3DK-B 98TR3DK-I		
Zasilanie	Napięcie zasilania	100–240 V~ 50/60 Hz 5,5 A
Wymiary (Szerokość x Wysokość x Grubość) / Masa	2244 mm × 1323 mm × 91 mm / 103,6 kg	

Rozdzielczość

Uwaga

- Częstotliwość pionowa: Urządzenie działa poprzez zmianę obrazu na ekranie kilkanaście razy na sekundę, podobnie jak w przypadku lamp fluorescencyjnych.
  Częstotliwość pionowa lub częstotliwość odświeżania określa, ile razy na sekundę jest wyświetlany nowy obraz. Jednostką jest herc (Hz).
- Częstotliwość pozioma: Interwał poziomy określa, przez jaki czas wyświetlana jest jedna pozioma linia. Wynik dzielenia liczby jeden przez interwał poziomy to liczba linii poziomych wyświetlanych w ciągu sekundy, czyli częstotliwość pozioma. Jednostką jest herc (kHz).

Obsługa w trybach VGA (PC)

Rozdzielczość	Częstotliwość pozioma (kHz)	Częstotliwość pionowa (Hz)
720 x 400 / 70 Hz	31,788	70
640 x 480 / 60 Hz	31,469	59,94
800 x 600 / 56 Hz	35,156	56,25
800 x 600 / 60 Hz	37,879	60,317
1024 x 768 / 60 Hz	48,363	60,004
1280 x 768 / 60 Hz (RB)	47,396	59,995
1280 x 768 / 60 Hz	47,776	59,87
1280 x 800 / 60 Hz	49,702	59,81
1280 x 960 / 60 Hz	60	60
1280 x 1024 / 60 Hz	63,981	60,002
1360 x 768 / 60 Hz	47,712	60,015
1440 x 900 / 60 Hz (RB)	55,469	59,901
1440 x 900 / 60 Hz	55,935	59,887
1680 x 1050 / 60 Hz	65,29	59,954
1920 x 1080 / 60 Hz	67,5	60

Obsługa w trybach USB Type-C

Rozdzielczość	Częstotliwość pozioma (kHz)	Częstotliwość pionowa (Hz)
640 x 480 / 60 Hz	31,469	59,94
800 x 600 / 56 Hz	35,156	56,25
800 x 600 / 60 Hz	37,879	60,317
1024 x 768 / 60 Hz	48,363	60,004
1280 x 768 / 60 Hz (RB)	47,396	59,995
1280 x 768 / 60 Hz	47,776	59,87
1280 x 800 / 60 Hz	49,702	59,81
1280 x 960 / 60 Hz	60	60
1280 x 1024 / 60 Hz	63,981	60,002
1360 x 768 / 60 Hz	47,712	60,015
1440 x 900 / 60 Hz (RB)	55,469	59,901
1440 x 900 / 60 Hz	55,935	59,887
1680 x 1050 / 60 Hz	65,29	59,954
1920 x 1080 / 60 Hz	67,5	60
640 x 480P / 59 Hz 4:3	31,469	59,94
640 x 480P / 60 Hz 4:3	31,5	60
720 x 480P / 60 Hz 4:3	31,5	60
720 x 480P / 60 Hz 16:9	31,5	60
1280 x 720P / 59 Hz 16:9	44,955	59,939
1280 x 720P / 60 Hz 16:9	45	60
1440 x 480P / 60 Hz 4:3	31,5	60
1440 x 480P / 59 Hz 16:9	31,469	59,94
1440 x 480P / 60 Hz 16:9	31,5	60
1920 x 1080P / 59 Hz 16:9	67,432	59,939
1920 x 1080P / 60 Hz 16:9	67,5	60

Rozdzielczość

Rozdzielczość	Częstotliwość pozioma (kHz)	Częstotliwość pionowa (Hz)
720 x 576P / 50 Hz 4:3	31,25	50
720 x 576P / 50 Hz 16:9	31,25	50
1280 x 720P / 50 Hz 16:9	37,5	50
1440 x 576P / 50 Hz 16:9	31,25	50
1920 x 1080P / 50 Hz 16:9	56,25	50
1920 x 1080P / 23 Hz 16:9	26,973	23,976
1920 x 1080P / 24 Hz 16:9	27	24
1920 x 1080P / 25 Hz 16:9	28,125	25
1920 x 1080P / 29 Hz 16:9	33,716	29,97
1920 x 1080P / 30 Hz 16:9	33,75	30
3840 x 2160 / 60 Hz	135	60
3840 x 2160 / 50 Hz	112,5	50
3840 x 2160 / 30 Hz	67,5	29,97
3840 x 2160 / 25 Hz	56,25	25
3840 x 2160 / 24 Hz	54	23,982

Obsługa w trybach HDMI / OPS

Rozdzielczość	Częstotliwość pozioma (kHz)	Częstotliwość pionowa (Hz)
640 x 480 / 60 Hz	31,469	59,94
800 x 600 / 60 Hz	37,879	60,317
1024 x 768 / 60 Hz	48,363	60,004
1280 x 768 / 60 Hz (RB)	47,396	59,995
1280 x 768 / 60 Hz	47,776	59,87
1280 x 800 / 60 Hz	49,702	59,81
1280 x 960 / 60 Hz	60	60
1280 x 1024 / 60 Hz	63,981	60,002
1360 x 768 / 60 Hz	47,712	60,015
1440 x 900 / 60 Hz (RB)	55,469	59,901
1440 x 900 / 60 Hz	55,935	59,887
1680 x 1050 / 60 Hz	65,29	59,954
1920 x 1080 / 60 Hz	67,5	60
720 (1440) x 480i	15,734	59,939
480p / 59 Hz	31,469	59,94
480p / 60 Hz	31,5	60
720 (1440) x 576i	15,625	50
576p / 50 Hz	31,25	50
720p / 60 Hz	45	60
720p / 59 Hz	44,955	59,94
720p / 50 Hz	37,5	50

Rozdzielczość

Rozdzielczość	Częstotliwość pozioma (kHz)	Częstotliwość pionowa (Hz)
1080i / 60 Hz	33,75	60
1080i / 59 Hz	33,716	59,94
1080i / 50 Hz	28,125	50
1080p / 60 Hz	67,5	60
1080p / 50 Hz	56,25	50
1080p / 30 Hz	33,75	30
1080p / 29 Hz	33,716	29,97
1080p / 25 Hz	28,125	25
1080p / 24 Hz	27	24
1080p / 23 Hz	26,973	23,976
3840 x 2160 / 60 Hz	135	60
3840 x 2160 / 50 Hz	112,5	50
3840 x 2160 / 30 Hz	67,5	29,97
3840 x 2160 / 25 Hz	56,25	25
3840 x 2160 / 24 Hz	54	23,982

Dane techniczne bezprzewodowego modułu

Specyfikacja urządzeń bezprzewodowych (SI07B)	
Bezprzewodowa sieć LAN (IEEE 802.11a/b/g/n/ac/ax)	
Zakres częstotliwości (MHz)	**Moc wyjściowa (maks.) (dBm)**
Od 2412 do 2472	19,14
Od 5150 do 5250	18,90
Od 5250 do 5350	15,11
Od 5470 do 5725	17,37
Od 5725 do 5850	13,58
Bluetooth	
Zakres częstotliwości (MHz)	**Moc wyjściowa (maks.) (dBm)**
Od 2402 do 2480	7,29

- Z uwagi na to, że kanały pasma mogą różnić się w zależności od kraju, użytkownik nie może zmienić bądź regulować częstotliwości pracy. Produkt został skonfigurowany zgodnie z tabelą częstotliwości dla danego regionu.
- Podczas montażu lub użytkowania urządzenia nie należy zbliżać się do niego na odległość mniejszą niż 20 cm.

Licencja

Dostępne licencje mogą się różnić w zależności od modelu. Aby uzyskać więcej informacji o licencjach, należy odwiedzić witrynę *www.lg.com*.

HDMI™
HIGH-DEFINITION MULTIMEDIA INTERFACE

Terminy „HDMI" oraz „Multimedialny interfejs wysokiej jakości HDMI", charakterystyczny kształt produktów HDMI (HDMI trade dress) oraz Logo HDMI stanowią znaki towarowe lub zastrzeżone znaki towarowe spółki HDMI Licensing Administrator, Inc.

CRESTRON
CONNECTED

This product qualifies for ENERGY STAR®.
Changing the factory default configuration and settings or enabling certain optional features and functionalities may increase energy consumption beyond the limits required for ENERGY STAR® certification.
Refer to ENERGYSTAR.gov for more information on the ENERGY STAR® program.

Nazwa modelu i numer seryjny urządzenia są umieszczone z tyłu i na jednym z jego boków. Warto zapisać je poniżej na wypadek, gdyby należało oddać urządzenie do naprawy.

MODELE

NUMER SERYJNY

Podczas włączania i wyłączania urządzenie może okresowo emitować dźwięki. To normalne zjawisko.