Pindai kode QR untuk melihat manual.

BUKU PETUNJUK

LEMARI ES PENDINGIN - PEMBEKU

Sebelum mulai memasang, bacalah petunjuk ini dengan cermat. Petunjuk ini akan memudahkan pemasangan dan memastikan produk dipasang dengan benar dan aman. Letakkan petunjuk ini di dekat produk setelah pemasangan untuk digunakan sebagai referensi di waktu mendatang.

BAHASA INDONESIA

GN-B389FLAM / GN-B389FQAM / GN-B389FSAM / GN-B389FVAM / GN-B389FGAM / GN-B389FLDM / GN-B389FQDM / GN-B389FSDM / GN-B389FVDM / GN-B389FGDM / GN-F389FLAM / GN-F389FQAM / GN-F389FSAM / GN-F389FVAM / GN-F389FGAM / GN-F389FLDM / GN-F389FQDM / GN-F389FSDM / GN-F389FVDM / GN-F389FGDM

MFL72119702
Rev.01_101524

www.lg.com

Hak cipta © 2024 LG Electronics. Seluruh hak cipta dilindung undang-undang

DAFTAR ISI

Panduan ini dapat berisi gambar atau isi yang berbeda dari model yang Anda beli.

Buku panduan ini dapat diubah oleh pabrik.

PETUNJUK KESELAMATAN

BACA SELURUH PETUNJUK SEBELUM PENGGUNAAN 4
PERINGATAN 4
PERHATIAN 10

PEMASANGAN

Sebelum Pemasangan 13
Meratakan alat 13
Menyalakan Daya 14
Memindahkan Alat untuk Relokasi 14

PENGOPERASIAN

Sebelum Penggunaan 15
Fitur Produk 18
Panel Kontrol 20
Dispenser Air 21
Pembuat Es Otomatis 25
Pembuat es 26
Laci Lemari Pendingin 27
Keranjang Pintu 28
Rak 28
Laci Pembeku 28

FUNGSI PINTAR

Aplikasi LG ThinQ 30
Smart Diagnosis 31

PEMELIHARAAN

Pembersihan 33
Filter Udara 33

PEMECAHAN MASALAH

Sebelum Menghubungi Layanan 35

APENDIKS

Informasi.....40

PETUNJUK KESELAMATAN

BACA SELURUH PETUNJUK SEBELUM PENGGUNAAN

Panduan keselamatan berikut ditujukan untuk mencegah risiko tak terduga atau kerusakan akibat pengoperasian produk yang salah atau tidak aman. Panduan ini dibagi menjadi ‘PERINGATAN' dan ‘PERHATIAN' seperti yang dijelaskan di bawah.

Pesan Keselamatan

⚠	Simbol yang ditampilkan menunjukkan masalah dan pengoperasian yang berisiko. Baca bagian dengan simbol ini dengan cermat dan ikuti petunjuk guna menghindari risiko.
⚠	**PERINGATAN** Ini menunjukkan bahwa kegagalan mengikuti petunjuk dapat mengakibatkan cedera serius bahkan kematian.
⚠	**PERHATIAN** Ini menunjukkan bahwa kegagalan mengikuti petunjuk dapat mengakibatkan cedera ringan atau kerusakan produk.

PERINGATAN

⚠ PERINGATAN

- Guna mengurangi risiko ledakan, kebakaran, kematian, sengatan listrik, cedera, atau melepuh akibat panas bagi orang yang menggunakan produk ini, ikuti tindakan pencegahan dasar, termasuk yang berikut:

Keselamatan Teknis

- Alat ini tidak ditujukan untuk digunakan oleh orang (termasuk anak-anak) yang memiliki keterbatasan fisik, pancaindra, atau mental, atau

orang yang kurang pengalaman serta pengetahuan, kecuali jika orang tersebut mendapat pengawasan atau petunjuk penggunaan alat dari orang yang bertanggung jawab atas keselamatan mereka. Anak-anak harus diawasi guna memastikan bahwa mereka tidak bermain dengan alat.

- Alat ini ditujukan untuk digunakan di dalam rumah tangga dan fungsi serupa lainnya seperti:
  - area dapur pegawai di pertokoan, perkantoran, dan lingkungan kerja lainnya;
  - rumah pertanian atau peternakan yang digunakan oleh klien hotel, motel, dan lingkungan tempat tinggal lainnya;
  - lingkungan seperti rumah singgah;
  - catering dan fungsi serupa yang lainnya.
- Alat ini tidak ditujukan untuk digunakan pada pemasangan portabel atau bergerak, seperti penggunaan di laut atau RV, yang membuat alat bergerak saat beroperasi.

Simbol berikut memberikan peringatan akan bahan mudah terbakar yang dapat menyala dan menyebabkan kebakaran jika tidak ditangani dengan benar.

- Alat ini mengandung sedikit zat pendingin isobutana (R600a), tetapi gas tersebut juga mudah terbakar. Pengangkutan dan pemasangan alat harus dilakukan dengan hati-hati untuk memastikan tidak ada komponen rangkaian pendingin yang rusak.
- Zat pendingin dan insulation blowing gas yang digunakan pada alat memerlukan prosedur pembuangan khusus. Hubungi agen layanan atau orang dengan keahlian serupa sebelum membuangnya.
- Jangan merusak rangkaian pendingin.
- Jika kabel daya rusak atau lubang pada stopkontak longgar, maka harus diganti. Jangan gunakan kabel daya dan hubungi pusat layanan resmi untuk menghindari bahaya.
- Jangan meletakkan beberapa stopkontak portabel atau catu daya portabel di bagian belakang alat.

- Colokkan steker ke stopkontak setelah benar-benar memastikan tidak ada air dan debu.
- Jangan pernah mencabut alat dari catu daya dengan menarik kabel daya. Selalu pegang steker dengan kuat dan cabut keluar dari stopkontak.
- Jaga lubang ventilasi, pada kerangka alat atau struktur built-in, tetap bebas halangan.
- Jangan menyimpan bahan yang mudah meledak seperti kaleng aerosol dengan bahan pembakar yang mudah menyala dalam alat ini.
- Jangan memiringkan alat untuk menarik atau mendorongnya saat memindahkan.
- Saat memosisikan alat, pastikan kabel listrik tidak terjepit ataupun rusak.
- Jangan menggunakan perangkat mekanik atau cara lainnya untuk mempercepat proses pencairan.
- Jangan menggunakan pengering rambut untuk mengeringkan bagian dalam alat atau menaruh lilin di dalam alat untuk menghilangkan bau.
- Jangan menggunakan peralatan listrik di dalam kompartemen penyimpanan makanan pada alat, kecuali bila peralatan itu adalah jenis yang direkomendasikan oleh produsen.
- Pastikan agar bagian tubuh seperti tangan atau pintu tidak terjepit saat memindahkan alat.
- Cabut steker sebelum membersihkan bagian dalam dan luar alat.
- Jangan menyemprotkan air atau bahan yang mudah terbakar (pasta gigi, alkohol, pengencer, benzena, cairan yang mudah terbakar, ampelas, dsb.) pada bagian dalam atau luar alat untuk membersihkannya.
- Jangan membersihkan alat dengan sikat, kain atau spons dengan permukaan yang kasar atau yang terbuat dari bahan logam.
- Hanya teknisi ahli dari pusat layanan LG Electronics yang boleh membongkar atau memperbaiki alat ini.

Risiko Kebakaran dan Bahan Mudah Terbakar

- Jika terdeteksi ada kebocoran, hindari api terbuka atau potensi sumber api dan udara di ruangan tempat alat berada selama beberapa menit. Untuk menghindari terciptanya campuran gas yang mudah terbakar dan udara jika terjadi kebocoran pada rangkaian pendingin, ukuran ruangan tempat alat berada harus sesuai dengan jumlah zat pendingin yang digunakan. Ruangan harus setidaknya berukuran 1 m^2 untuk setiap 8 g zat pendingin R600a di dalam alat.
- Zat pendingin yang bocor dari pipa dapat memicu atau menyebabkan ledakan.
- Jumlah zat pendingin pada alat Anda ditunjukkan pada pelat identifikasi di dalam alat.

Pemasangan

- Alat ini hanya boleh dipindahkan oleh dua orang atau lebih yang memegang alat dengan aman.
- Pasang alat di lantai yang kuat dan datar.
- Jangan pasang alat di tempat yang lembap dan berdebu. Jangan memasang atau menyimpan alat di luar ruangan, atau di area yang terkena kondisi cuaca seperti sinar matahari langsung, angin, atau hujan atau suhu di bawah titik beku.
- Jangan menaruh alat di bawah sinar matahari langsung atau membiarkannya terkena panas dari peralatan pemanas seperti kompor atau pemanas.
- Berhati-hatilah untuk tidak membuka bagian belakang alat saat memasang.
- Pasang alat di tempat di mana steker alat dapat dicopot dengan mudah.
- Berhati-hatilah untuk tidak membiarkan pintu alat jatuh selama pemasangan atau pembongkaran.
- Berhati-hatilah untuk tidak menjepit, menginjak atau merusak kabel daya selama pemasangan atau pembongkaran pintu alat.
- Hati-hati untuk tidak membengkokkan steker atau membiarkan alat menindih steker.

- Jangan mengubah atau memperpanjang kabel daya.
- Pastikan stopkontak dibumikan dengan benar, dan bahwa pin arde pada kabel daya tidak rusak atau diambil dari steker. Untuk informasi lebih lanjut tentang pembumian, tanyakan ke pusat informasi pelanggan LG Electronics.
- Alat ini dilengkapi kabel daya dengan konduktor arde perlengkapan (equipment-grounding conductor) dan steker berarde. Steker daya harus dicolokkan ke stopkontak yang sesuai yang dipasang dan dibumikan sesuai dengan peraturan dan tata cara setempat.
- Jangan pernah menyalakan alat yang menunjukkan tanda-tanda kerusakan. Jika Anda ragu-ragu, hubungi dealer Anda.
- Buang semua bahan kemasan (seperti tas plastik dan styrofoam) dan jauhkan dari anak-anak. Bahan kemasan dapat menyebabkan tercekik kekurangan udara.
- Jangan mencolokkan alat ke adaptor dengan stopkontak ganda yang tidak memiliki kabel daya (terpasang).
- Alat ini harus disambungkan ke saluran listrik khusus dengan sekring terpisah.
- Jangan menggunakan stopkontak ganda yang tidak dibumikan dengan baik (portabel). Stopkontak harus sesuai dengan spesifikasi teknis alat dan hanya boleh digunakan untuk alat.

Pengoperasian

- Jangan menggunakan alat untuk tujuan apa pun (penyimpanan bahan medis atau eksperimen atau pengiriman) selain digunakan untuk penyimpanan makanan rumah tangga.
- Jika air masuk ke komponen listrik dari alat, cabut steker dan hubungi pusat informasi pelanggan LG Electronics.
- Cabut steker selama badai atau petir yang hebat atau saat tidak digunakan untuk jangka waktu yang lama.
- Jangan menyentuh steker atau kontrol alat dengan tangan yang basah.
- Jangan membengkokkan kabel daya secara berlebihan atau menaruh benda yang berat di atasnya.

- Segera cabut steker dan hubungi pusat informasi pelanggan LG Electronics jika Anda mendeteksi ada bunyi, bau, atau asap yang aneh keluar dari alat.
- Jangan menaruh tangan atau benda logam di dalam area yang mengeluarkan udara dingin, penutup atau kisi yang melepaskan panas di bagian belakang.
- Jangan menggunakan tenaga atau kekuatan yang berlebihan pada penutup belakang alat.
- Berhati-hatilah dengan anak di dekat Anda saat Anda membuka atau menutup pintu alat. Pintu dapat berbenturan dengan si anak dan menyebabkan cedera.
- Hindari bahaya anak terperangkap di dalam alat. Anak yang terperangkap di dalam alat dapat menyebabkan tercekik kekurangan udara.
- Jangan memasukkan binatang, seperti hewan piaraan ke dalam alat.
- Jangan meletakkan benda yang berat atau mudah pecah, wadah yang berisi cairan, bahan yang mudah menyala, barang yang mudah terbakar (seperti lilin, lampu, dsb.), atau alat pemanas (seperti kompor, pemanas, dsb.) pada alat.
- Jangan menaruh peralatan elektronik (seperti pemanas dan ponsel) di dalam alat.
- Jika ada kebocoran gas (isobutana, propana, gas alam, dsb.), jangan sentuh alat atau steker dan segera alirkan udara ke ruangan. Alat ini menggunakan gas zat pendingin (isobutana, R600a). Meski alat hanya menggunakan sedikit gas, tetap itu adalah gas yang mudah terbakar. Kebocoran gas selama pengangkutan, pemasangan atau pengoperasian alat dapat menyebabkan kebakaran, ledakan atau cedera jika timbul percikan api.
- Jangan menggunakan atau menyimpan zat yang mudah menyala atau terbakar (eter, benzena, alkohol, bahan kimia, LPG, semprotan yang mudah terbakar, insektisida, penyegar udara, kosmetik, dsb.) di dekat alat.
- Alat ini dilengkapi sambungan pembumian untuk tujuan fungsional.
- Hanya sambungkan ke suplai air dapat minum.

- Jika tersambung ke suplai air, hanya sambungkan ke suplai air minum.

- Isi dengan air minum saja.
  - Jika menggunakan pembuat es atau tangki air dispenser, pastikan hanya mengisinya dengan air minum.

Pembuangan

- Saat membuang alat, lepaskan gasket pintu sambil meninggalkan rak dan keranjang di tempatnya dan jauhkan anak-anak dari alat.

PERHATIAN

⚠ PERHATIAN

- Guna mengurangi risiko cedera ringan pada pengguna, malfungsi, atau kerusakan pada produk atau properti saat menggunakan produk ini, ikuti tindakan pencegahan dasar, termasuk yang berikut:

Pemasangan

- Setelah membuka kemasan, periksa alat apakah ada kerusakan yang mungkin terjadi selama pengiriman.
- Tunggu setidaknya 3 hingga 4 jam untuk memastikan rangkaian pendingin sepenuhnya efisien.
- Pindahkan alat pada lantai yang sensitif dengan hati-hati untuk menghindari kerusakan pada lantai.

Pengoperasian

- Jangan menyentuh makanan beku atau bagian logam dalam kompartemen pembeku dengan tangan yang basah atau lembap. Itu dapat menyebabkan radang dingin.
- Jangan menaruh wadah kaca, botol, atau kaleng (terutama yang berisi minuman berkarbonasi) di kompartemen pembeku, rak, atau tempat es yang akan terkena suhu di bawah titik beku. Isi dapat

mengembang saat dibekukan sehingga dapat merusak wadah dan menyebabkan cedera.

- Kaca tempered pada sisi depan pintu alat atau rak dapat rusak karena benturan. Jika bagian tersebut rusak, jangan memegangnya dengan tangan.
- Jangan bergantungan pada pintu alat, ruang penyimpanan, rak atau pintu lemari pendingin atau naik di atasnya.
- Jangan menyimpan botol air atau wadah untuk lauk dalam jumlah berlebihan di keranjang pintu.
- Jangan membuka atau menutup pintu alat dengan tenaga yang berlebihan.
- Jika engsel pintu alat rusak atau tidak dioperasikan dengan benar, hentikan penggunaan alat dan hubungi pusat layanan resmi.
- Cegah binatang menggigit kabel daya atau selang air.
- Jangan pernah langsung memakan makanan yang beku setelah dikeluarkan dari kompartemen pembeku. Terdapat risiko pembekuan atau terbentuknya lepuh karena radang dingin. PERTOLONGAN PERTAMA: Segera pegang makanan yang beku di bawah air dingin yang mengalir. Jangan menariknya.
- Pastikan tangan atau kaki tidak terjepit saat membuka atau menutup pintu atau pintu dalam pintu alat.

Pemeliharaan

- Alat ini dilengkapi dengan lampu bagian dalam LED bebas pemeliharaan. Jangan lepaskan penutup atau lampu LED dalam upaya apa pun untuk memperbaiki atau menggantinya. Hubungi pusat informasi pelanggan LG Electronics.
- Jangan membersihkan rak atau penutup kaca yang dingin dengan air hangat. Kaca dapat pecah jika terkena perubahan suhu yang mendadak.
- Jangan memasukkan rak secara terbalik. Rak dapat jatuh.
- Jika ada es yang terbentuk dalam kompartemen pembeku, harap hubungi layanan pelanggan LG Electronics. Jangan menggunakan benda bertepi tajam untuk membuang bunga es atau es yang

terbentuk. Jangan menggunakan semprotan, perangkat pemanas listrik seperti pemanas kipas, pengering rambut, pembersih uap, atau sumber panas lainnya untuk mencairkan bunga es. Bagian plastik dapat berubah bentuk.

- Buang es dalam tempat es pada kompartemen pembeku selama pemadaman listrik untuk waktu yang lama.

PEMASANGAN

Sebelum Pemasangan

Dimensi dan Spasi

Jarak yang terlalu kecil dari barang-barang yang berdekatan dapat mengakibatkan penurunan kemampuan pembekuan dan kenaikan biaya listrik. Beri jarak lebih dari 50mm dari setiap dinding yang berdekatan saat memasang alat.

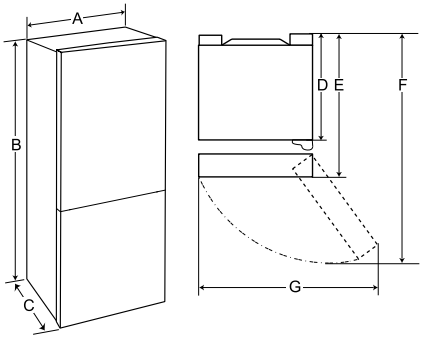

	Ukuran (mm)
A	600
B	1720
C	720
D	632
E	720
F	1262
G	1030

Suhu Sekitar

- Alat didesain untuk beroperasi dalam rentang suhu sekitar tertentu, tergantung pada zona iklim.
- Suhu internal dapat dipengaruhi oleh lokasi alat, suhu sekitar, frekuensi membuka pintu dan sebagainya.
- Kelas iklim dapat ditemukan pada label peringkat.

Kelas Iklim	Rentang Suhu Sekitar °C
SN (Iklim Sedang Panjang)	+10 - +32
N (Iklim Sedang)	+16 - +32
ST (Subtropis)	+16 - +38 / +18 - +38**
T (Tropis)	+10 - +43* / +16 - +43 / +18 - +43**

* Australia, India, Kenya

** Argentina

CATATAN

- Alat bertanda SN sampai T dimaksudkan untuk digunakan pada suhu sekitar antara 10 °C dan 43 °C.

Meratakan alat

Menyesuaikan Kaki Penyeimbang

Jika perangkat tampak tidak stabil, atau pintu-pintunya sulit menutup, atur kemiringan perangkat menggunakan petunjuk di bawah ini.

1 Putar kaki penyeimbang searah jarum jam untuk menaikkan sisi tersebut atau berlawanan arah jarum jam untuk menurunkannya.

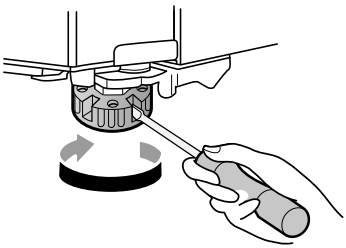

2 Buka pintu dan periksa untuk memastikan pintu-pintunya mudah ditutup.

CATATAN

- Meratakan pintu tidak akan bisa dilakukan ketika lantai tidak diratakan, atau konstruksinya lemah atau buruk.
- Lemari pendingin ini berat dan harus dipasang di permukaan yang keras dan padat.
- Beberapa lantai kayu dapat menyebabkan kesulitan pemerataan jika kayu terlalu lentur.

Menyalakan Daya

Menyambungkan Alat

Untuk menyalakan alat, sambungkan steker ke stopkontak. Jangan digunakan bersamaan dengan peralatan lainnya.

CATATAN

- Setelah mencolokkan kabel daya (atau steker) ke stopkontak, tunggu dengan cukup waktu sebelum Anda memasukkan makanan ke dalam alat. Jika Anda menambahkan makanan sebelum alat dingin sepenuhnya, makanan Anda bisa menjadi basi.
- Untuk mematikan alat, cabut steker dari stopkontak.

Memindahkan Alat untuk Relokasi

Memindahkan Alat

1 Ambil semua makanan dari dalam alat.

2 Pasang steker.

- Model dengan pengait steker:

  Cabut keluar steker, masukkan dan pasang ke pengait steker di bagian belakang atau atas alat.

- Model tanpa pengait steker:

  Cabut keluar steker dan pasang kabel catu daya dengan pita perekat ke sisi alat tempat soket listrik berada di lokasi pemasangan.

3 Rekatkan bagian-bagian seperti rak dan gagang pintu dengan perekat agar tidak jatuh saat memindahkan alat.

4 Pindahkan alat dengan lebih dari dua orang secara hati-hati. Saat mengangkut alat dengan jarak yang jauh, jaga alat tetap dalam posisi tegak.

⚠ PERHATIAN

- Pindahkan alat pada lantai yang sensitif dengan hati-hati untuk menghindari kerusakan pada lantai.
  - Gunakan kardus, alas lantai, atau karpet untuk mencegah goresan pada lantai saat memasang atau memindahkan alat.
  - Jangan memindahkan alat secara zigzag.

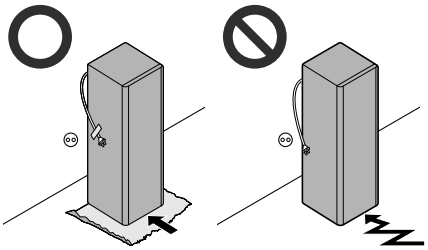

5 Setelah memasang alat, sambungkan steker ke stopkontak listrik untuk menyalakan alat.

PENGOPERASIAN

Sebelum Penggunaan

Catatan untuk pengoperasian

- Sebelum menempatkan makanan ke dalam alat, bersihkan bagian dalam dan luar alat dengan air hangat dan cairan pembersih ringan guna membersihkan sisa produksi.
- Pengguna harus selalu ingat bahwa bunga es dapat terbentuk jika pintu tidak ditutup rapat, jika kelembapan udara tinggi selama musim panas.
- Pastikan ada ruang yang cukup antara makanan yang disimpan pada rak atau keranjang pintu untuk memungkinkan pintu dapat ditutup rapat.
- Membiarkan pintu terbuka dalam waktu lama dapat meningkatkan temperatur secara signifikan di dalam kompartemen pada alat pendingin.
- Jika alat pendingin kosong dalam waktu lama, matikan alat, lakukan pencairan, dan biarkan pintu terbuka untuk mencegah terbentuknya endapan di dalam alat.
- Perhatikan bahwa kenaikan suhu setelah proses pencairan memiliki kisaran yang diperbolehkan di spesifikasi alat. Jika Anda ingin meminimalkan dampaknya pada penyimpanan makanan akibat kenaikan suhu, segel atau bungkus makanan yang disimpan dalam beberapa lapisan.

Alarm Pintu Terbuka

Fitur ini hanya tersedia pada beberapa model.

Alarm akan berbunyi jika pintu dibiarkan terbuka atau tidak tertutup rapat.

CATATAN

- Hubungi pusat informasi pelanggan LG Electronics jika alarm terus berbunyi bahkan setelah menutup semua pintu.

Deteksi Kerusakan

Alat dapat mendeteksi masalah selama pengoperasian secara otomatis.

CATATAN

- Jika terdeteksi ada masalah, alat dapat tidak berfungsi dan kode kesalahan akan ditampilkan bahkan saat tombol apa pun ditekan.
- Saat kode kesalahan ditampilkan, jangan matikan daya. Segera hubungi pusat informasi pelanggan LG Electronics dan laporkan kode kesalahan. Jika Anda mematikan daya, teknisi perbaikan dari pusat informasi pelanggan LG Electronics mungkin akan mengalami kesulitan untuk menemukan masalahnya.

Saran untuk Penghematan Energi

- Agar energi digunakan secara efisien, pasang semua bagian dalam (misalnya pintu wadah, laci dan rak) di lokasi aslinya. Mengubah posisinya dapat mengakibatkan konsumsi energi atau kinerja menjadi kurang efisien.
- Pastikan ada ruang yang cukup di antara makanan yang disimpan. Ini memungkinkan udara dingin untuk disirkulasikan secara merata dan menurunkan tagihan listrik.
- Hanya simpan makanan panas setelah dingin guna mencegah embun atau bunga es.
- Saat menyimpan makanan di kompartemen lemari pembeku, atur suhu lemari pembeku lebih rendah dari suhu yang tertera pada makanan tersebut.
- Jangan mengatur suhu alat lebih rendah dari yang dibutuhkan.
- Jangan menaruh makanan di dekat sensor suhu di kompartemen lemari pendingin. Beri jarak setidaknya 3 cm dari sensor.

Menyimpan Makanan dengan Efektif

- Makan bisa membeku atau terbuang jika disimpan pada suhu yang salah. Atur suhu lemari pendingin dengan benar menurut makanan yang disimpan.
- Simpan makanan beku atau makanan yang didinginkan dalam wadah bersegel.
- Periksa tanggal kedaluwarsa dan label (petunjuk penyimpanan) sebelum menyimpan makanan di dalam alat.
- Jangan menyimpan makanan untuk waktu yang lama jika makanan mudah basi pada suhu yang rendah.
- Jangan menempatkan makanan yang belum beku langsung bersentuhan dengan makanan yang sudah beku. Jangan menyimpan makanan segar dalam jumlah berlebihan.
- Bekukan makanan dengan membagi per porsi agar pembekuan lebih cepat, pencairan dan pemrosesan lebih mudah.
- Segera taruh makanan yang didinginkan atau makanan beku di kompartemen lemari pendingin atau pembeku setelah dibeli.
- Simpan ikan dan daging mentah di dalam wadah yang sesuai di dalam lemari pendingin, agar tidak bercampur atau agar tetesannya tidak mengenai makanan lain.
- Makanan yang telah didinginkan dan makanan jenis lainnya dapat disimpan di atas laci sayuran.
- Hindari membekukan kembali makanan yang sudah dicairkan sepenuhnya. Membekukan kembali makanan yang sudah dicairkan sepenuhnya akan mengurangi rasa dan nutrisinya.
  - Hanya ambil makanan sesuai kebutuhan Anda. Konsumsi makanan yang dicairkan dengan segera. Makanan tersebut hanya bisa dibekukan kembali setelah dimasak.
- Dinginkan makanan panas sebelum menyimpannya. Jika ada terlalu banyak makanan panas yang ditaruh di dalam, suhu internal alat dapat naik dan berdampak negatif pada makanan lainnya yang disimpan dalam alat.
- Jangan mengisi alat sampai terlalu penuh. Udara dingin tidak dapat bersirkulasi dengan baik jika alat terlalu penuh.
- Jika Anda mengatur suhu yang terlalu dingin untuk makanan, makanan dapat menjadi beku. Jangan mengatur suhu lebih rendah dari suhu yang diperlukan untuk menyimpan makanan dengan benar.
- Jika ada kompartemen dingin pada alat, jangan menyimpan sayur dan buah dengan kadar air yang tinggi di kompartemen dingin karena sayur dan buah tersebut dapat menjadi beku akibat suhu yang lebih rendah.
- Ikuti selalu petunjuk produsen makanan tentang durasi penyimpanan makanan beku yang diperbolehkan. Jangan melewati saran waktu penyimpanan makanan.
  - Buat tanda tanggal penyimpanan, lama penyimpanan yang diperbolehkan, dan nama makanan pada kemasan agar batas waktu penyimpanan tidak terlampaui.
- Jika terjadi pemadaman listrik, hubungi perusahaan listrik dan tanyakan itu akan berlangsung selama berapa lama.
  - Anda harus menghindari terbukanya pintu saat listrik mati.
  - Saat aliran listrik normal kembali, periksa kondisi makanan.
  - Jika pemadaman listrik berlangsung lebih lama, khususnya selama bulan-bulan musim panas, harap ikuti panduan berikut:

    - Jangan menempatkan makanan tambahan ke dalam alat saat pemadaman listrik terjadi.

    - Jika pemadaman listrik diumumkan dan diperkirakan berlangsung lebih dari 10 jam, siapkan es lalu masukkan pada wadah di rak paling atas dari lemari pendingin.

    - Seiring meningkatnya suhu alat selama pemadaman listrik atau kegagalan fungsi lainnya, batas waktu simpan makanan akan berkurang dan kualitasnya akan menurun. Jika perlu, olah makanan yang sudah dicairkan lalu bekukan kembali dalam keadaan matang.

Kapasitas Pembekuan Maksimal

- Untuk kapasitas pembekuan maksimum, atur suhu pembeku ke pengaturan suhu terdingin.
- Fungsi **Express Freeze** akan memungkinkan lemari pembeku mencapai kapasitas pembekuan maksimalnya. Proses ini biasanya memerlukan waktu sampai 24 jam dan akan mati secara otomatis.
- **Express Freeze** harus dinyalakan selama 7 jam sebelum produk segar ditempatkan di kompartemen pembeku.
- Untuk membekukan makanan secara cepat, simpan makanan di sisi sebelah kanan laci atas. Makanan akan paling cepat membeku di dalam laci tersebut.
- Untuk mendapatkan sirkulasi udara yang lebih baik, masukkan semua bagian dalam seperti keranjang, laci, dan rak.

Membekukan Makanan dalam Jumlah Besar

Jika akan menyimpan makanan dalam jumlah besar, semua keranjang es harus dikeluarkan dari alat dan makanan harus ditumpuk secara langsung di dalam kompartemen pembeku.

CATATAN

- Sirkulasi udara dan efektivitas terbaik hanya akan diperoleh di dalam kompartemen pembeku apabila semua laci berada pada tempatnya.

Fitur Produk

Penampilan atau komponen alat mungkin berbeda dari model ke model.

Bagian Dalam

*1 Fitur ini hanya tersedia pada beberapa model.

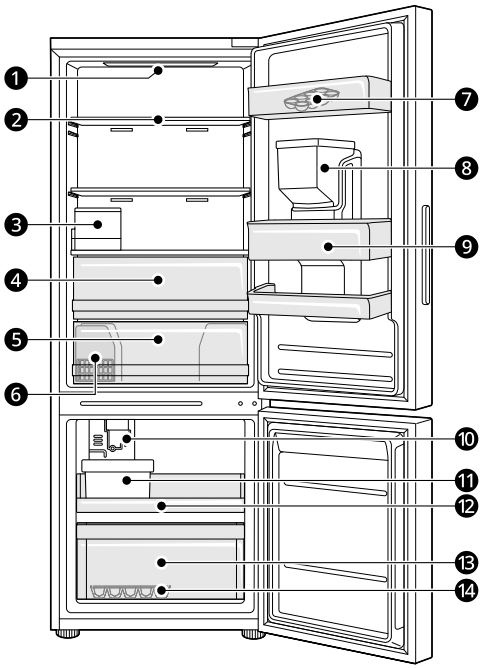

❶ **Lampu LED**

Lampu LED di dalam alat akan menyala saat Anda membuka pintu.

❷ **Rak Lemari Pendingin**

Menyimpan makanan yang didinginkan dan makanan segar.

- Simpan makanan dengan kandungan air yang lebih tinggi di bagian depan rak.
- Ketinggian rak dapat disesuaikan dengan memasukkan rak ke galur lain dengan ketinggian yang berbeda.
- Jumlah rak yang sebenarnya akan berbeda dari model ke model.

❸ **Tangki Air Pembuat Es***1

Menyimpan air untuk disuplai ke pembuat es otomatis. Memerlukan pengisian secara manual.

❹ **Fresh Zone***1

Menjaga kesegaran buah dan sayuran.

- Jumlah laci yang sebenarnya akan berbeda dari model ke model.

❺ **Fresh Converter**

Menyimpan daging, ikan, dan sayuran.

❻ **Filter Udara**[*1]

Mengurangi bau di dalam kompartemen lemari pendingin

❼ **Baki Telur Dapat Dipindahkan**

Menyimpan telur.

- Baki telur dapat dipindahkan ke posisi yang Anda inginkan kecuali pada rak atas atau laci sayuran.

❽ **Tangki Dispenser Air**[*1]

Menyimpan air untuk disuplai ke dispenser. Memerlukan pengisian secara manual.

❾ **Keranjang Pintu Lemari Pendingin**

Tempat untuk menyimpan makanan yang didinginkan dengan kemasan kecil, minuman dan wadah saus.

❿ **Pembuat Es Otomatis**[*1]

Memproduksi es secara otomatis.

⓫ **Keranjang Es**[*1]

Simpan es dari pembuat es.

⓬ **Tarik Keluar Nampan**[*1]

⓭ **Laci Pembeku**

Menyimpan makanan untuk periode waktu yang lebih lama.

⓮ **Baki es**[*1]

Ini adalah tempat di mana es dibuat secara manual.

- Untuk memberi lebih banyak ruang, Anda dapat melepas baki es atau wadah kotak es.

Panel Kontrol

Panel kontrol yang sebenarnya mungkin berbeda dari model ke model.

Panel Kontrol dan Fungsi

*1 Fitur ini hanya tersedia pada beberapa model.

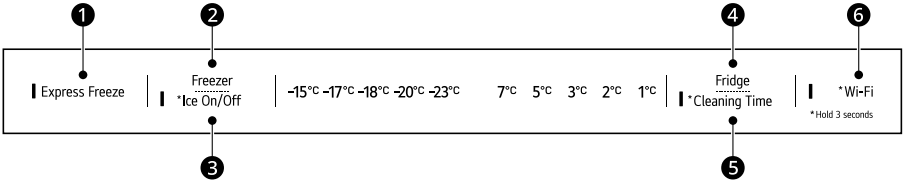

❶ **Express Freeze**

Fungsi ini dapat membekukan es atau makanan beku dalam jumlah besar dengan cepat.

- Fungsi ini akan mati secara otomatis setelah selang waktu tertentu telah berlalu.
- Jika mode ini menyala, suara bising akan timbul dan konsumsi listrik akan meningkat.

❷ **Freezer**

Tekan tombol ini berkali-kali untuk memilih suhu yang diinginkan antara -15 °C dan -23 °C.

- Suhu standar lemari pembeku adalah -18 °C.

❸ **Ice On/Off***1

Tekan tombol **Ice On/Off** selama 3 detik untuk menyalakan/mematikan pembuat es.

❹ **Fridge**

Tekan tombol ini berkali-kali untuk memilih suhu yang diinginkan antara 1 °C dan 7 °C.

- Suhu standar lemari pendingin adalah 3 °C.

❺ **Cleaning Time**

Fungsi ini menghentikan semua operasi pendinginan di kompartemen lemari pendingin dan lemari pembeku, tetapi LED internal berfungsi, sehingga mereka mudah dibersihkan.

- Tekan tombol **Cleaning Time** selama 3 detik untuk menyalakan atau mematikan fungsi.
- Fungsi ini berhenti secara otomatis setelah 15 menit, dan semua fungsi lemari pendingin akan dioperasikan kembali.

⚠ PERHATIAN

- Fungsi ini menghentikan semua operasi pendinginan di kompartemen lemari pendingin dan lemari pembeku selama 15 menit. Berhati-hatilah saat menyimpan es atau makanan yang mudah rusak.

❻ **Wi-Fi**

Tombol ini memungkinkan alat tersambung ke jaringan Wi-Fi rumah. Lihat **SMART FUNCTIONS** untuk informasi tentang pengaturan awal aplikasi **LG ThinQ**.

CATATAN

- Untuk pengawetan makanan yang optimal, disarankan untuk menaikkan atau menurunkan suhu 1 °C atau satu tingkat dari suhu standar untuk setiap kompartemen.
- Panel Kontrol akan mati secara otomatis untuk penghematan energi.
- Jika ada kontak jari atau kulit pada panel kontrol saat membersihkannya, fungsi tombol dapat beroperasi.

Dispenser Air

Fitur ini hanya tersedia pada beberapa model.

Menggunakan Dispenser

Anda dapat mengeluarkan air dari dispenser dengan menekan tuas.

- Tekan tuas ❶ pada dispenser untuk mengeluarkan air dingin.

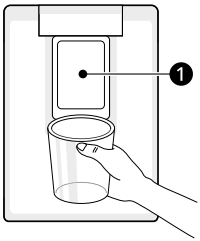

⚠ PERHATIAN

- Jauhkan anak-anak dari dispenser untuk mencegah anak-anak bermain dengannya atau merusak kontrol.

CATATAN

- Jika lingkar gelas berukuran kecil, air dapat menciprat keluar dari gelas atau tidak masuk ke gelas sama sekali.

Membersihkan Dispenser

- Usap seluruh area menggunakan kain basah. Dispenser dapat dengan mudah menjadi basah karena tumpahan air.
- Usap jalan keluar dispenser dengan sering menggunakan kain bersih karena mudah menjadi kotor.

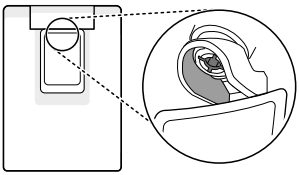

CATATAN

- Serat kain dapat menempel pada jalan keluar.

Mengisi Tangki Air

Tangki air menyediakan air yang akan digunakan oleh dispenser.

<Jenis 1>

1 Pegang Tangki air dengan kedua tangan dan tarik ke atas.

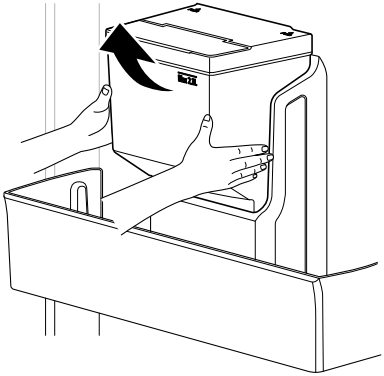

2 Buka penutup pada bagian atas tangki air.

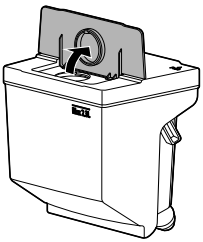

3 Isi tangki dengan air layak minum dan tutup kembali penutupnya.

4 Pasang tangki air dengan urutan terbalik dari langkah-langkah proses melepas.

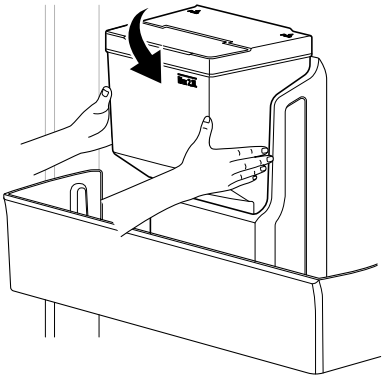

<Jenis 2>

1 Tekan tombol **Push**. Pegang tangki air dengan kedua tangan dan tarik ke atas.

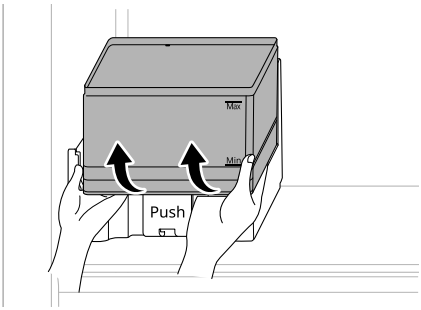

2 Lepaskan penutup tangki air.

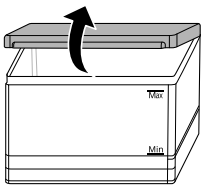

3 Isi tangki dengan air layak minum dan tutup kembali penutupnya.

4 Pasang tangki air dengan urutan terbalik dari langkah-langkah proses melepas.

- Dorong tangki air dengan kuat kembali ke tempatnya hingga terdengar bunyi klik.

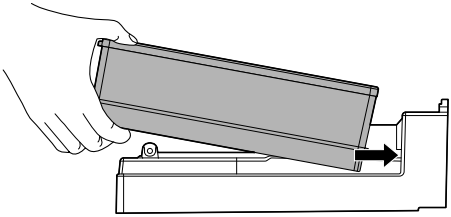

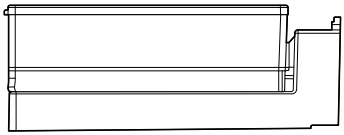

- Pastikan tangki air terpasang dengan benar.

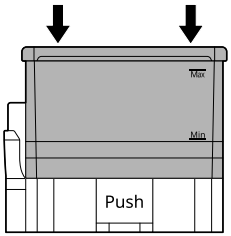

⚠ PERINGATAN

- Hanya isi menggunakan air layak minum. Jangan diisi menggunakan produk minuman atau air panas.
- Jangan biarkan anak-anak berada di dekat tangki air.

⚠ PERHATIAN

- Jangan menggunakan tenaga atau kekuatan yang berlebihan saat melepaskan atau memasang tangki air.
- Jika air tidak keluar, isi tangki air menggunakan air layak minum.

CATATAN

- Tangki air harus dicuci sebelum diisi menggunakan air layak minum.
- Bersihkan tangki air jika tidak digunakan dalam 48 jam.

Membersihkan Tangki Air

Bersihkan tangki air jika tidak digunakan dalam 48 jam.

<Jenis 1>

1 Pegang Tangki air dengan kedua tangan dan tarik ke atas.

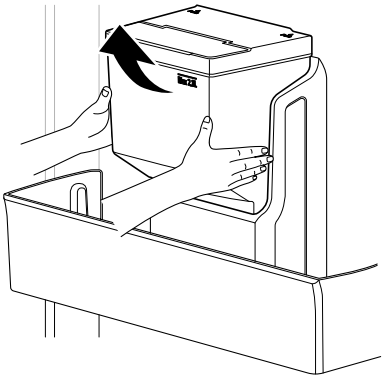

2 Buka penutup pada bagian atas tangki air.

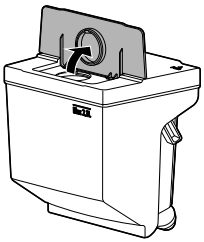

3 Kosongkan tangki air.

4 Lepaskan katup air ❶ di dalam tangki air dengan memutarnya berlawanan arah jarum jam.

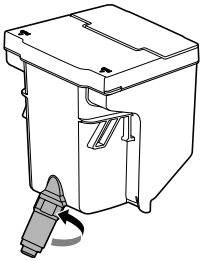

5 Bersihkan tangki air dan katup air pada air mengalir. Usap bagian dalam dan luar tangki air dan pintu lemari pendingin dengan kain bersih.

6 Pasang tangki air dengan urutan terbalik dari langkah-langkah proses melepas.

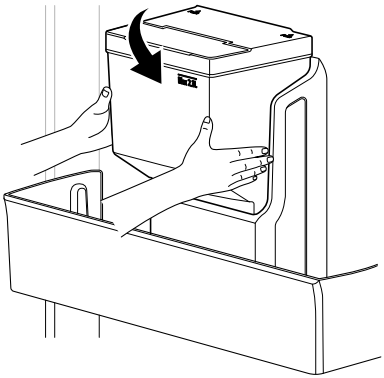

<Jenis 2>

1 Tekan tombol **Push**. Pegang tangki air dengan kedua tangan dan tarik ke atas.

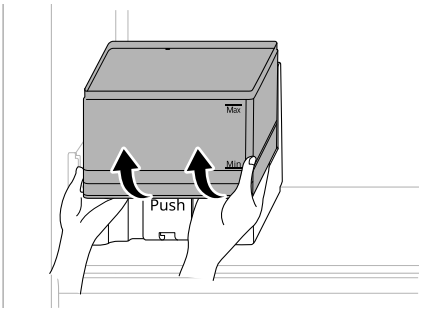

2 Lepaskan penutup tangki air.

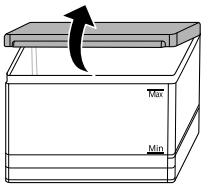

3 Kosongkan tangki air.

4 Usap semua air di dalam tutup dengan kain bersih. Tarik kait pada tutup. Lepaskan tutup dan karet.

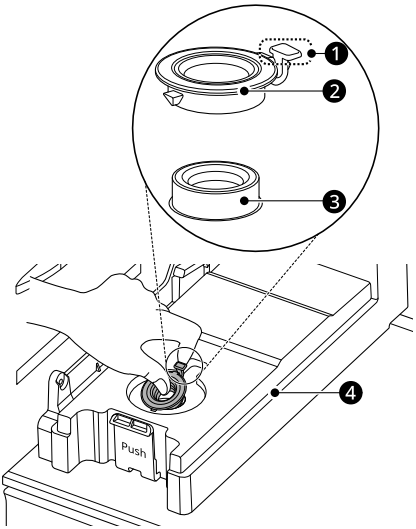

❶ Kait

❷ Tutup

❸ Karet

❹ Baki tangki air

5 Bersihkan tangki air, tutup dan karet pada air mengalir. Usap bagian dalam dan luar tangki air, tutup, karet dan baki tangki air dengan kain bersih.

6 Pasang tangki air dengan urutan terbalik dari langkah-langkah proses melepas.

- Dorong tangki air dengan kuat kembali ke tempatnya hingga terdengar bunyi klik.

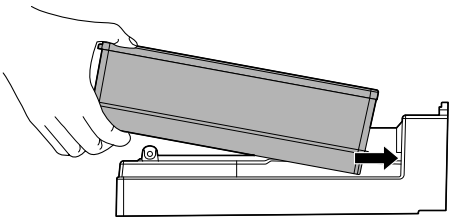

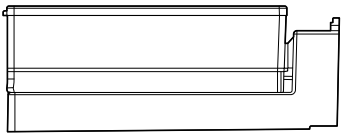

- Pastikan tangki air terpasang dengan benar.

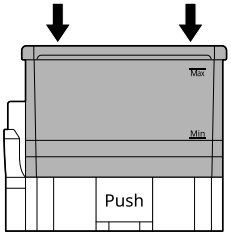

Pembuat Es Otomatis

Fitur ini hanya tersedia pada beberapa model.

Sebelum Menggunakan Pembuat Es Pembeku

⚠ PERHATIAN

- Es dan air yang dikeluarkan pertama kali mungkin disertai partikel atau bau dari saluran pasokan air atau tangki air.
- Jika es yang dikeluarkan dispenser berubah warna, periksa tangki air dan pasokan air untuk kemungkinan penyebabnya. Jika masalah berlanjut, hubungi pusat informasi pelanggan LG Electronics. Jangan menggunakan es atau air sampai masalah dibetulkan.
- Jangan menyentuh pembuat es otomatis menggunakan tangan atau perkakas.
- Buang es dalam keranjang es jika Anda pergi berlibur atau jika terjadi pemadaman listrik untuk waktu yang lama.

CATATAN

- Pembuat es memproduksi es dengan normal ketika sekitar 48 jam telah berlalu setelah alat dipasang.

CATATAN

- Jika keranjang es penuh terisi es, produksi es akan berhenti.
- Suara es jatuh ke keranjang es adalah sesuatu yang normal.
- Jika es batu disimpan dalam keranjang es untuk waktu yang lama, es dapat menjadi bergerombol dan tidak dapat dipisahkan dengan mudah. Dalam kejadian seperti itu, kosongkan keranjang es dan biarkan es baru terbentuk.
- Anda dapat melepas keranjang es agar mendapatkan lebih banyak ruang di dalam kompartemen pembeku jika Anda tidak menggunakannya. Matikan pembuat es sebelum melepas keranjang es.

Pembuat Es Lemari Pembeku

Pembuat es otomatis dapat membuat 6 es batu sekaligus secara otomatis, 30-50 es batu dalam waktu 24 jam jika kondisinya mendukung. Jumlah ini dapat bervariasi sesuai dengan lingkungan (suhu di sekitar alat, frekuensi pintu dibuka, jumlah makanan yang disimpan dalam alat, dsb.).

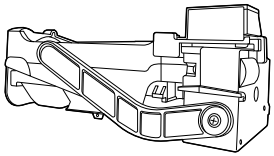

Menyalakan atau Mematikan Pembuat Es Otomatis

Untuk Menyalakan/Mematikan pembuat es otomatis, tekan dan tahan tombol **Ice On/Off** pada panel kontrol selama 3 detik.

⚠ PERHATIAN

- Jangan terus menyalakan daya pembuat es jika jalur air tidak tersambung. Melakukannya dapat merusak pembuat es.

Suara Normal yang Mungkin Anda Dengar

Katup air pada posisi berdengung saat pembuat es terisi air. Jika tombol **Ice On/Off** diatur ke **On**, katup akan berdengung meskipun belum diisi dengan air. Untuk menghentikan dengungan, tekan tombol **Ice On/Off** ke posisi **Off**.

CATATAN

- Anda akan mendengar suara es jatuh ke keranjang es dan air mengalir di pipa saat pembuat es mengisi ulang.

Mempersiapkan Liburan

Jika suhu sekitar turun di bawah suhu beku, minta teknisi berkualifikasi untuk membuang sistem suplai air untuk mencegah kerusakan serius pada properti karena banjir yang diakibatkan oleh sambungan jalur air yang retak.

Atur tombol **Ice On/Off** ke Mati dan tutup suplai air ke alat.

⚠ PERHATIAN

- Tempat es harus dikosongkan setiap kali tombol **Ice On/Off** dipindahkan ke posisi Mati.

Pembuat es

Fitur ini hanya tersedia pada beberapa model.

Menggunakan Baki Es

Ini adalah tempat di mana es dibuat secara manual.

Isi baki es dengan air hingga garis batas pengisian air.

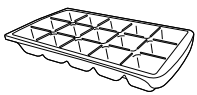

⚠ PERINGATAN

- Isi dengan air minum saja.

⚠ PERHATIAN

- Berhati-hatilah untuk tidak memelintir baki es dengan paksa karena dapat merusaknya.
- Jika Anda sering membuka dan menutup pintu pembeku, air mungkin akan menjadi beku dalam waktu yang lebih lama.

CATATAN

- Jika baki es terisi berlebihan, es batu akan saling menempel dan menjadikannya sulit untuk dilepas.
- Es dapat dilepaskan lebih mudah dengan menyiram baki es dengan air.

Laci Lemari Pendingin

Menggunakan Konverter Kesegaran

Fitur ini hanya tersedia pada beberapa model.

Suhu di dalam **Fresh Converter** dapat dikendalikan dengan menggeser tuas ❶ ke kedua arah, tuas ini terletak di depan kompartemen.

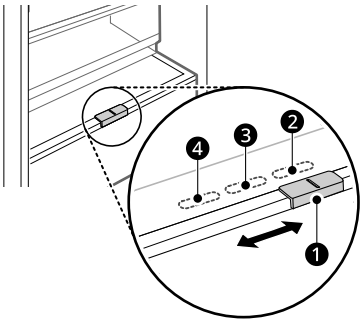

❷ Untuk menyimpan sayuran. (Direkomendasikan)

❸ Untuk menyimpan ikan.

❹ Untuk menyimpan daging

CATATAN

- Jangan menyimpan sayur dan buah dengan mode **Fish** atau **Meat** karena sayur dan buah membeku akibat suhu yang lebih rendah.

Menggunakan Zona Segar

Fitur ini hanya tersedia pada beberapa model.

Tempat untuk menyimpan buah dan sayuran segar. Sesuaikan pengontrol ❶ untuk memenuhi kebutuhan penyimpanan masing-masing.

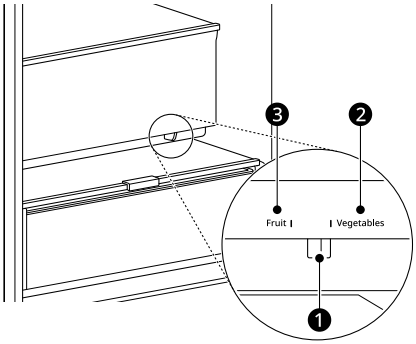

❷ Untuk menyimpan sayuran. (Direkomendasikan)

❸ Untuk menyimpan buah.

Melepas/Memasang Kembali Laci Lemari Pendingin

1 Keluarkan isi laci. Pegang pegangan laci dan tarik keluar sepenuhnya sampai tertahan.

2 Angkat laci ke atas dan lepaskan dengan menariknya keluar.

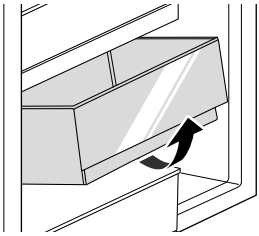

3 Pasang laci dengan urutan terbalik dari langkah-langkah proses melepas.

Keranjang Pintu

Melepas/Memasang Kembali Keranjang Pintu

1 Pegang kedua tepi keranjang dan lepaskan dengan mengangkatnya ke atas.

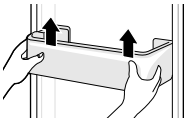

2 Pasang keranjang pintu dengan urutan terbalik dari langkah-langkah proses melepas.

Rak

Melepas/Memasang Kembali Rak

1 Pegang kedua sisi rak. Angkat rak ke atas dan lepaskan sambil menariknya keluar.

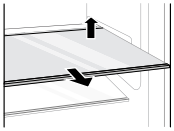

2 Pasang kembali rak dengan menggesernya ke dalam sampai rak masuk ke bingkai.
- Periksa urutannya saat memasang kembali rak.

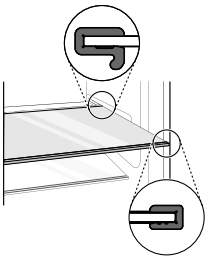

Laci Pembeku

Melepas/Memasang Kembali Laci Lemari Pembeku

1 Keluarkan isi laci. Pegang pegangan laci dan tarik keluar sepenuhnya sampai tertahan.

2 Angkat laci ke atas dan lepaskan dengan menariknya keluar.

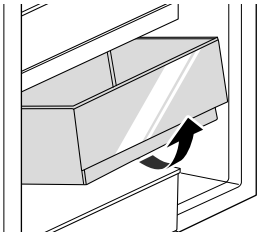

3 Pasang laci dengan urutan terbalik dari langkah-langkah proses melepas.

FUNGSI PINTAR

Aplikasi LG ThinQ

Fitur ini hanya tersedia pada model dengan Wi-Fi.

Aplikasi **LG ThinQ** memungkinkan Anda untuk berkomunikasi dengan perangkat melalui ponsel.

Fitur Aplikasi LG ThinQ

Berkomunikasi dengan alat dari ponsel pintar dengan menggunakan fitur pintar yang mudah digunakan.

Smart Diagnosis

- Jika Anda mengalami masalah saat menggunakan alat, fitur smart diagnosis ini akan membantu Anda mendiagnosis masalahnya.

Pengaturan

- Memungkinkan Anda untuk mengatur berbagai pilihan pada alat dan dalam aplikasi.

CATATAN

- Dalam kasus berikut, sebaiknya perbarui informasi jaringan untuk setiap peralatan di aplikasi **LG ThinQ** di bagian **Kartu Perangkat** ⟶ **Pengaturan** ⟶ **Ubah Jaringan**.
  - router nirkabel diubah
  - kata sandi router nirkabel diubah
  - Penyedia layanan internet diubah
- Aplikasi ini dapat berubah untuk tujuan peningkatan alat tanpa pemberitahuan kepada pengguna.
- Fitur mungkin berbeda tergantung model.

Menginstal Aplikasi LG ThinQ dan Menghubungkan Alat LG

Model dengan Kode QR

Pindai kode QR yang disertakan pada produk menggunakan kamera atau aplikasi pembaca kode QR di ponsel pintar Anda.

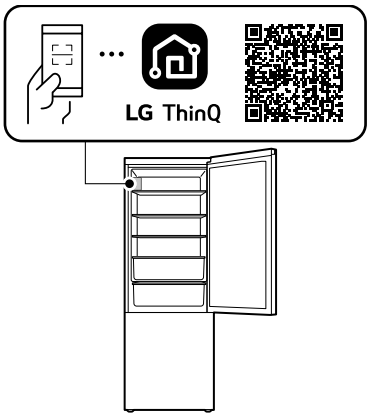

Model tanpa Kode QR

1. Cari aplikasi **LG ThinQ** dari Google Play Store atau Apple App Store pada ponsel pintar.
2. Jalankan aplikasi **LG ThinQ** dan masuk menggunakan akun Anda yang ada atau buat akun LG untuk masuk.
3. Sentuh tombol tambah (+) pada aplikasi **LG ThinQ** untuk menghubungkan alat LG Anda. Ikuti petunjuk di aplikasi untuk menyelesaikan proses.

CATATAN

- Untuk memverifikasi sambungan Wi-Fi, periksa apakah indikator Wi-Fi pada panel kontrol menyala.
- Alat hanya mendukung jaringan Wi-Fi 2,4 GHz. Untuk mengecek frekuensi jaringan Anda,

hubungi penyedia layanan internet Anda atau silakan melihat buku panduan router nirkabel Anda.

- **LG ThinQ** tidak bertanggung jawab untuk setiap masalah sambungan jaringan atau setiap kekeliruan, kerusakan fungsi, atau kesalahan yang disebabkan oleh sambungan jaringan.
- Lingkungan nirkabel di sekitarnya dapat menyebabkan layanan jaringan nirkabel berjalan dengan lambat.
- Jika jarak antara alat dan router nirkabel terlalu jauh, kekuatan sinyal akan menjadi lemah. Koneksi mungkin akan memakan waktu terlalu lama atau pemasangan bisa gagal.
- Jika alat mengalami masalah untuk tersambung ke jaringan Wi-Fi, mungkin lokasi alat terlalu jauh dari router. Belilah repeater Wi-Fi (range extender) untuk meningkatkan kekuatan sinyal Wi-Fi.
- Sambungan jaringan mungkin tidak bekerja dengan baik tergantung pada penyedia layanan internet.
- Sambungan Wi-Fi mungkin tidak tersambung atau dapat terganggu karena lingkungan jaringan rumah.
- Alat tidak dapat dihubungkan karena masalah transmisi sinyal nirkabel. Cabut alat dan tunggu sekitar satu menit sebelum mencoba lagi.
- Jika firewall pada router nirkabel Anda diaktifkan, nonaktifkan firewall atau tambahkan pengecualian untuknya.
- Nama jaringan nirkabel (SSID) harus merupakan kombinasi huruf dan angka. (Jangan menggunakan karakter khusus)
- Antarmuka pengguna (UI) ponsel pintar dapat berbeda-beda tergantung pada sistem operasi seluler (OS) dan produsen.
- Jika protokol keamanan router disetel ke **WEP**, ada kemungkinan Anda tidak berhasil untuk mengatur jaringan. Silakan ganti ke protokol keamanan lainnya (disarankan untuk menggunakan **WPA2**) dan hubungkan produk lagi.
- Untuk menonaktifkan fungsi Wi-Fi, tekan dan tahan tombol **Wi-Fi** selama 3 detik. Indikator Wi-Fi akan dimatikan.
- Untuk menghubungkan kembali alat atau menambahkan pengguna lain, tekan dan tahan tombol **Wi-Fi** selama 3 detik untuk mematikannya sementara waktu. Jalankan aplikasi **LG ThinQ** dan ikuti petunjuk dalam aplikasi untuk menghubungkan alat.

Informasi Pemberitahuan Perangkat Lunak Open Source

Untuk mendapatkan source code di bawah GPL, LGPL, MPL, dan lisensi open source lainnya yang memiliki kewajiban untuk mengungkapkan source code, yang terkandung dalam produk ini, dan untuk mengakses semua persyaratan lisensi yang dimaksud, pernyataan hak cipta, dan dokumen terkait lainnya, silakan kunjungi https://opensource.lge.com.

LG Electronics juga akan memberi Anda kode open source pada CD-ROM dengan harga yang meliputi biaya pelaksanaan distribusi tersebut (seperti biaya media, pengiriman, dan penanganan) berdasarkan permintaan melalui email ke opensource@lge.com.

Penawaran ini berlaku bagi siapa saja yang menerima informasi ini selama periode tiga tahun setelah pengiriman terakhir produk ini.

Smart Diagnosis

Fitur ini hanya tersedia pada beberapa model.

Gunakan fitur ini untuk membantu Anda mendiagnosis dan menyelesaikan masalah pada alat Anda.

CATATAN

- Untuk alasan yang tidak disebabkan dari kelalaian LGE, layanan mungkin tidak beroperasi karena adanya faktor eksternal seperti, tetapi tidak terbatas pada, tidak tersedianya Wi-Fi, pemutusan Wi-Fi, kebijakan toko aplikasi setempat, atau tidak tersedianya aplikasi.
- Fitur ini dapat berubah tanpa pemberitahuan sebelumnya dan mungkin memiliki bentuk yang berbeda tergantung tempat Anda berada.

Menggunakan LG ThinQ untuk Mendiagnosis Masalah

Jika Anda mengalami masalah pada alat Anda yang dilengkapi Wi-Fi, maka alat dapat mengirimkan data pemecahan masalah ke telepon pintar menggunakan aplikasi **LG ThinQ**.

- Luncurkan aplikasi **LG ThinQ** dan pilih fitur **Smart Diagnosis** di menu. Ikuti petunjuk yang disediakan di aplikasi **LG ThinQ**.

Menggunakan Diagnosis yang Terdengar untuk Mendiagnosis Masalah

*1 Panel kontrol ini hanya tersedia pada beberapa model.

Ikuti petunjuk di bawah ini untuk menggunakan metode diagnosis yang terdengar.

- Luncurkan aplikasi **LG ThinQ** dan pilih fitur **Smart Diagnosis** di menu. Ikuti petunjuk untuk diagnosis terdengar yang disediakan di aplikasi **LG ThinQ**.

1 Buka pintu pendingin.

2 Pegang ponsel di dekat logo **ThinQ** pada panel kontrol.

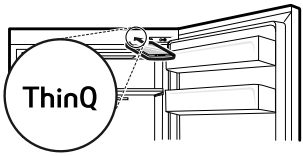

3 Tekan dan tahan tombol **Express Freeze** selama 3 detik atau lebih sambil terus memegang telepon Anda di dekat speaker hingga transfer data selesai.

4 Setelah transfer data selesai, diagnosis akan ditampilkan dalam aplikasi.

CATATAN

- Untuk hasil terbaik, jangan memindahkan ponsel saat nada sedang ditransmisikan.

PEMELIHARAAN

Pembersihan

Petunjuk Umum Pembersihan

- Jalankan proses pencairan secara manual, melakukan pemeliharaan atau pembersihan alat saat masih terdapat makanan disimpan di dalam lemari pembeku dapat menaikkan suhu makanan dan mengurangi masa simpannya.
- Bersihkan semua permukaan yang bisa bersentuhan dengan makanan.
- Saat membersihkan bagian dalam atau luar alat, jangan menyekanya dengan sikat yang kasar, pasta gigi, atau bahan yang mudah terbakar. Jangan gunakan bahan pembersih yang mengandung zat yang mudah terbakar. Ini dapat menyebabkan perubahan warna atau kerusakan pada alat.
  - Zat yang mudah terbakar: alkohol (etanol, metanol, isopropil alkohol, isobutil alkohol, dsb.), tiner, pemutih, benzena, cairan yang mudah terbakar, ampelas, dsb.
- Setelah membersihkan, periksa apakah kabel daya rusak.

Membersihkan Eksterior

- Jika Anda membersihkan ventilasi udara luar alat dengan penyedot debu, maka kabel daya harus dicabut dari stopkontak untuk menghindari listrik statis yang dapat merusak komponen elektronik atau menyebabkan sengatan listrik. Pembersihan secara rutin pada penutup ventilasi bagian belakang dan sisi dianjurkan untuk menjaga keandalan dan operasi ekonomis unit.
- Usahakan agar ventilasi pada bagian luar alat selalu bersih. Ventilasi yang tersumbat dapat menyebabkan kebakaran atau kerusakan alat.
- Untuk sisi luar alat, gunakan spons atau kain lembut yang bersih dengan detergen ringan dan air hangat. Jangan gunakan pembersih yang abrasif atau keras. Keringkan sampai tuntas dengan kain lembut. Jangan gunakan kain yang kotor untuk membersihkan pintu stainless steel. Selalu gunakan kain khusus untuk alat dan gosok ke arah yang sama dengan urat kain. Ini akan membantu mengurangi noda dan bercak pada permukaan.

Membersihkan Bagian Dalam

- Sebelum melepas rak atau laci dari dalam alat, ambil semua makanan yang disimpan dari rak atau laci untuk mencegah cedera atau kerusakan pada alat. Bila tidak, dapat terjadi cedera yang disebabkan oleh berat makanan yang disimpan.
- Lepaskan rak dan laci dan bersihkan dengan air dan deterjen ringan, lalu keringkan, sebelum memasangnya kembali.
- Lap gasket pintu dan segel pintu secara teratur dengan air dan detergen ringan.
- Tumpahan dan noda pada keranjang pintu harus dibersihkan karena itu dapat mengganggu kemampuan penyimpanan keranjang dan bahkan dapat merusaknya.
- Jangan pernah membersihkan rak, keranjang pintu, atau wadah menggunakan mesin cuci piring atau dengan air panas. Bagian-bagiannya dapat berubah bentuk, dan kaca bisa pecah akibat panas.
- Sistem pencairan otomatis pada alat memastikan kompartemen tetap bebas dari bunga es dalam kondisi pengoperasian normal. Pengguna tidak perlu mencairkannya secara manual.

Filter Udara

Penggunaan Ulang Filter Udara

Fitur ini hanya tersedia pada beberapa model.

Anda dapat menghilangkan bau yang diserap Filter Udara dan menggunakannya kembali.

Jika model milik Anda disertai LED pada filter udara, proses yang disebutkan di bawah tidak perlu Anda ikuti. Fitur LED memungkinkan filter dapat digunakan kembali sendiri.

1 Tarik keluar laci lemari pendingin bawah.

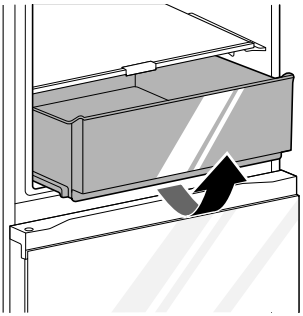

2 Keluarkan Filter Udara.

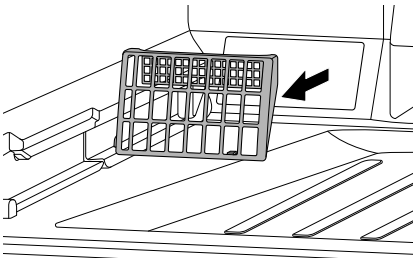

3 Keringkan filter menggunakan pengering rambut atau dengan menjemurnya. Filter dapat digunakan ulang.

- Untuk meningkatkan kemampuan menghilangkan bau, terdapat bahan kayu palem yang terpasang pada filter. Jika ada kotoran yang terjatuh, tidak akan membahayakan dan dapat dibersihkan menggunakan kain atau handuk.

4 Untuk memasangnya, pasang sisi kiri terlebih dahulu, lalu tekan pada sisi kanannya.

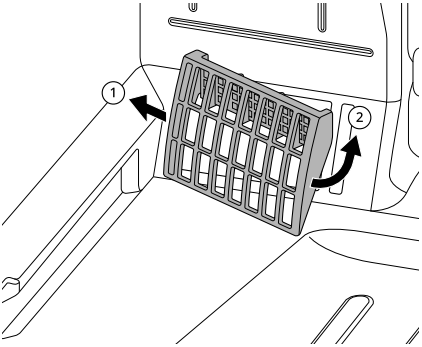

PEMECAHAN MASALAH

Sebelum Menghubungi Layanan

Pendinginan

Gejala	Dugaan Penyebab & Cara Mengatasinya
Tidak ada pendinginan atau pembekuan.	**Apakah ada gangguan listrik?** • Periksa sambungan listrik peralatan lainnya.
	Steker alat tidak terpasang. • Colokkan steker ke stopkontak dengan benar.
	Sekring di rumah Anda mungkin sudah putus atau pemutus arus kondisi mati. Atau alat terhubung ke sambungan GFCI (Rangkaian Pemutus Kesalahan Pentanahan), dan pemutus arus sambungan tersebut dalam kondisi mati. • Periksa kotak sambungan listrik utama dan ganti sekring atau atur kembali pemutus arusnya. Jangan menambah kapasitas sekring. Jika masalahnya karena kelebihan beban listrik, lakukan perbaikan oleh teknisi yang berkuallifikasi. • Lakukan reset pada pemutus arus GFCI. Jika masalah terus muncul, hubungi teknisi listrik.
Pendinginan atau pembekuan jelek.	**Apakah suhu lemari pendingin atau pembeku diatur ke setelan terhangat?** • Atur suhu lemari es atau freezer ke pengaturan yang lebih dingin.
	Apakah alat terkena sinar matahari langsung, atau berada di dekat benda yang menghasilkan panas seperti oven masak atau pemanas? • Periksa daerah pemasangan dan pasang ulang di daerah yang jauh dari benda yang menghasilkan panas.
	Apakah Anda menyimpan makanan panas tanpa mendinginkannya terlebih dulu? • Dinginkan makanan panas terlebih dulu sebelum memasukkannya di kompartemen lemari pendingin atau pembeku.
	Apakah Anda memasukkan terlalu banyak makanan? • Beri ruang yang cukup antara makanan.
	Apakah pintu alat tertutup rapat? • Tutup rapat pintu dan pastikan makanan yang disimpan tidak menghalangi pintu.
	Apakah tidak ada cukup ruang di sekitar alat? • Sesuaikan posisi pemasangan untuk memberikan cukup ruang di sekitar alat.

Gejala	Dugaan Penyebab & Cara Mengatasinya
Alat berisi bau tak sedap.	**Apakah suhu lemari pendingin atau pembeku diatur ke 'Hangat'?** • Atur suhu lemari es atau freezer ke pengaturan yang lebih dingin.
	Apakah Anda memasukkan makanan yang berbau tajam? • Simpan makanan yang berbau tajam di dalam wadah bersegel.
	Mungkin sayuran atau buah di laci telah busuk. • Buang sayuran yang busuk dan bersihkan laci sayuran. Jangan menyimpan sayuran terlalu lama dalam laci sayuran.

Kondensasi dan Bunga Es

Gejala	Dugaan Penyebab & Cara Mengatasinya
Ada pengembunan di dalam alat atau di bagian bawah penutup laci sayuran.	**Apakah Anda menyimpan makanan panas tanpa mendinginkannya terlebih dulu?** • Dinginkan makanan panas terlebih dulu sebelum memasukkannya ke dalam lemari pendingin atau pembeku.
	Apakah Anda membiarkan pintu alat terbuka? • Meski embun akan hilang segera setelah Anda menutup pintu alat, Anda dapat mengelapnya dengan kain kering.
	Apakah Anda terlalu sering membuka pintu alat? • Embun dapat terbentuk karena perbedaan suhu dengan suhu di luar. Lap bagian yang lembap dengan kain kering dan jangan terlalu sering membuka pintu.
	Apakah Anda menaruh makanan yang hangat atau lembap di dalam alat tanpa memasukkannya dalam wadah bersegel? • Simpan makanan dalam wadah tertutup atau bersegel.
Bunga es telah terbentuk di dalam kompartemen pembeku.	**Mungkin pintu tidak tertutup dengan baik.** • Periksa apakah makanan di dalam alat menghalangi pintu dan pastikan pintu tertutup rapat.
	Apakah Anda menyimpan makanan panas tanpa mendinginkannya terlebih dulu? • Dinginkan makanan panas terlebih dulu sebelum memasukkannya di kompartemen lemari pendingin atau pembeku.
	Apakah tempat masuk atau keluar udara dari kompartemen pembeku terhalang? • Pastikan tempat masuk atau keluar udara tidak terhalang sehingga udara dapat bersirkulasi di dalam.
	Apakah kompartemen pembeku terlalu penuh? • Beri ruang yang cukup antara makanan.

Gejala	Dugaan Penyebab & Cara Mengatasinya
Bunga es atau embun telah terbentuk di bagian dalam atau luar alat.	**Apakah Anda sering membuka dan menutup pintu alat atau apakah pintu alat tidak tertutup dengan baik?** • Bunga es atau embun dapat terbentuk jika udara luar masuk ke dalam alat. Jangan terlalu sering membuka pintu.
	Apakah udara di sekitar tempat pemasangan alat itu lembap? • Embun dapat muncul pada bagian luar alat jika daerah pemasangan terlalu lembap atau pada hari yang lembap seperti pada hari-hari hujan. Lap embun dengan kain kering.
Bagian samping atau depan alat hangat.	**Ada pipa anti pengembunan yang dipasang pada area ini dari alat untuk mengurangi pembentukan embun di sekitar area pintu.** • Pipa yang mengeluarkan panas untuk mencegah pengembunan dipasang pada bagian depan dan samping alat. Anda mungkin merasa bagian itu benar-benar panas sesaat setelah alat dipasang atau selama musim panas. Anda tidak perlu khawatir karena ini bukan sebuah masalah dan merupakan sesuatu yang cukup normal.
Ada air di bagian dalam atau luar alat.	**Apakah ada kebocoran air di sekitar alat?** • Periksa apakah air telah bocor dari wastafel atau tempat lain.
	Apakah ada air di bagian bawah alat? • Periksa apakah air berasal dari makanan beku yang mencair atau wadah yang pecah atau jatuh.

Komponen dan Fitur

Gejala	Dugaan Penyebab & Cara Mengatasinya
Pintu alat tidak tertutup dengan rapat.	**Apakah alat miring ke depan?** • Sesuaikan kaki bagian depan untuk menaikkan sedikit sisi depan.
	Apakah rak terpasang dengan benar? • Pasang ulang rak jika diperlukan.
	Apakah Anda menutup pintu dengan tenaga yang berlebihan? • Jika Anda menggunakan terlalu banyak tenaga atau terlalu cepat menutup pintu, pintu dapat terbuka sebentar sebelum menutup. Pastikan Anda tidak membanting pintu. Tutup pintu tanpa kekerasan.
Pintu alat sulit dibuka.	**Apakah Anda membuka pintu sesaat setelah Anda menutupnya?** • Jika Anda mencoba membuka pintu alat dalam satu menit setelah Anda menutupnya, Anda mungkin mengalami kesulitan karena tekanan di dalam alat. Cobalah untuk membuka pintu alat lagi dalam beberapa menit saat tekanan internal sudah stabil.

Gejala	Dugaan Penyebab & Cara Mengatasinya
Lampu di dalam alat tidak menyala.	**Kerusakan lampu** • Tutup pintu dan buka kembali. Jika lampu tidak menyala, silakan hubungi pusat informasi pelanggan LG Electronics. Jangan mencoba melepas lampu.

Kebisingan

Gejala	Dugaan Penyebab & Cara Mengatasinya
Alat berisik dan menghasilkan suara yang tidak normal.	**Apakah alat dipasang pada lantai yang lapuk atau tidak rata?** • Pasang alat di lantai yang kuat dan datar.
	Apakah bagian belakang alat menyentuh dinding? • Sesuaikan posisi pemasangan untuk memberikan cukup ruang di sekitar alat.
	Apakah ada benda yang tersebar di belakang alat? • Singkirkan benda-benda yang tersebar di belakang alat.
	Apakah ada benda di atas alat? • Singkirkan benda di atas alat.
Bunyi klik-klik	**Kontrol proses menghilangkan bekuan es akan berbunyi klik saat siklus menghilangkan bekuan es otomatis dimulai dan berakhir. Kontrol termostat (atau kontrol alat pada beberapa model) juga akan berbunyi klik saat nyala dan mati.** • Operasi Normal
Bunyi gemeretak	**Alat tidak berdiri rata di atas lantai.** • Lantai lapuk atau tidak datar atau kaki penyeimbang perlu disesuaikan.
	Alat dengan kompresor dipindahkan saat beroperasi. • Operasi normal. Jika kompresor tidak berhenti mengeluarkan bunyi gemeretak setelah tiga menit, matikan alat lalu nyalakan kembali.
Bunyi mendesing	**Motor kipas penguap mengedarkan udara melalui kompartemen lemari pendingin dan pembeku.** • Operasi Normal
	Udara sedang dipaksa melewati kondensor oleh kipas kondensor. • Operasi Normal
Bunyi mendeguk	**Alat mengalir melalui sistem pendingin.** • Operasi Normal
Bunyi meletup	**Kontraksi dan ekspansi dinding bagian dalam akibat perubahan suhu.** • Operasi Normal

Gejala	Dugaan Penyebab & Cara Mengatasinya
Bergetar	**Jika bagian samping atau belakang alat menyentuh lemari atau dinding, beberapa getaran normal mungkin membuat suara yang dapat didengar telinga.** • Untuk menghilangkan bunyi, pastikan bagian samping dan belakang tidak bersentuhan dengan dinding atau lemari.

Wi-Fi

Gejala	Dugaan Penyebab & Cara Mengatasinya
Alat dan ponsel pintar Anda tidak tersambung ke jaringan Wi-Fi.	**Kata sandi untuk Wi-Fi yang Anda coba sambungkan salah.** • Cari jaringan Wi-Fi yang tersambung ke ponsel pintar Anda lalu hapus, kemudian daftarkan perangkat Anda di **LG ThinQ**.
	Data mobile untuk ponsel pintar Anda dinyalakan. • Matikan **Data mobile** ponsel pintar Anda dan daftarkan alat dengan menggunakan jaringan Wi-Fi.
	Nama jaringan nirkabel (SSID) salah. • Nama jaringan nirkabel (SSID) harus merupakan kombinasi huruf dan angka. (Jangan menggunakan karakter khusus)
	Frekuensi router bukan 2,4 GHz. • Hanya frekuensi router 2,4 GHz yang didukung. Setel router nirkabel ke 2,4 GHz dan sambungkan alat ke router nirkabel. Untuk memeriksa frekuensi router, cek dengan penyedia layanan Internet atau produsen router Anda.
	Jarak antara alat dan router terlalu jauh. • Jika jarak antara alat dan router terlalu jauh, sinyal mungkin menjadi lemah dan sambungan mungkin tidak terkonfigurasi dengan benar. Pindahkan lokasi router agar lebih dekat dengan alat.

APENDIKS

Informasi

Spesifikasi

MODEL		GN-B389F*AM	GN-B389F*DM	GN-F389F*AM	GN-F389F*DM
VOLUME	GROSS	363 L		360 L	
	NET	335 L		332 L	
BERAT BERSIH		65 kg	61 kg	65 kg	61 kg
DIMENSI (mm) (P x T x L)		600 x 1720 x 720			
ARUS PENGENAL		1,2 A			
MASUKAN DAYA		90 W			
TEGANGAN		220 V ~ 50 Hz			
METODE PELEBURAN BUNGA ES		PENCAIRAN OTOMATIS			
ZAT PENDINGIN (REFRIGERAN)		R600a (60 g)			

Catatan

Catatan

Catatan

Lokasi Pabrik :
Jln Tabri No 1, Desa/Kelurahan Cirarab, Kec. Legok, Kab. Tangerang, Provinsi Banten

PT. LG Electronics Indonesia

Gandaria 8 Office Tower LT.29 BC&31 ABCD, JL.Sultan Iskandar Muda, Desa/Kelurahan Kebayoran Lama Utara, Kec. Kebayoran Lama, Kota Adm. Jakarta Selatan, Provinsi DKI Jakarta, 12240

Layanan Konsumen/Customer Information Center:
1500-140

Tanda Pendaftaran
Petunjuk Penggunaan Manual Dan
Kartu Jaminan/Garansi
Dalam Bahasa Indonesia Bagi Produk Elektronik
Nomor : PMKG.458.06.2024