# LED TV*

## OWNER'S MANUAL

Safety and Reference

* LG LED TV applies LCD screen with LED backlights.

Please read this manual carefully before operating your set and retain it for future reference.

| | | | |
|---|---|---|---|
| 27LB7000PSA | 55NU855BPSA | 55QNED80BSG | 86MRGB86BSA |
| 32LB650BPSA | 65NU855BPSA | 65QNED80BSG | 75MRGB95BSA |
| 43LB6500PSB | 75NU855BPSA | 75QNED80BSG | 86MRGB95BSA |
| 32LB660BPSB | 85NU855BPSA | 85QNED80BSG | 100MRGB96BS |
| 43LB6600PSA | 55QNED65BSA | 55QNED81BSG | 43NU830BPSA |
| 43NU850BPSA | 65QNED65BSA | 65QNED81BSG | 50NU830BPSA |
| 50NU850BPSA | 75QNED65BSA | 75QNED81BSG | 55NU830BPSA |
| 55NU850BPSA | 43QNED70BSA | 85QNED81BSG | 65NU830BPSA |
| 65NU850BPSA | 50QNED70BSA | 55QNED85BSG | 75NU830BPSA |
| 75NU850BPSA | 55QNED70BSA | 65QNED85BSG | 85NU830BPSA |
| 85NU850BPSA | 65QNED70BSA | 75QNED85BSG | 43QNED74BSA |
| 43NU851BPSC | 75QNED70BSA | 86QNED85BSG | 50QNED74BSA |
| 50NU851BPSG | 85QNED70BSA | 100QNED85BS | 55QNED74BSA |
| 55NU851BPSG | 43QNED71BSC | 55MRGB85BSC | 65QNED74BSA |
| 65NU851BPSG | 50QNED71BSC | 65MRGB85BSC | 75QNED74BSA |
| 75NU851BPSG | 55QNED71BSC | 75MRGB85BSC | 85QNED74BSA |
| 85NU851BPSG | 65QNED71BSC | 86MRGB85BSC | |
| 43NU855BPSA | 43QNED80BSG | 65MRGB86BSA | |
| 50NU855BPSA | 50QNED80BSG | 75MRGB86BSA | |

The model and serial number of the product are located on the back and on one side of the product. Record them below in case you ever need service.

Model _____

Serial No. _____

*MFL05814116260 7REV05*

ENGLISH

www.lg.com

Copyright © 2026 LG Electronics Inc.
All Rights Reserved.

# Important Safety Instruction

- Read these instructions.
- Keep these instructions.
- Heed all warnings.
- Follow all instructions.
- Do not use this apparatus near water.
- Clean only with dry cloth.
- Do not block any ventilation openings. Install in accordance with the manufacturer's instructions.
- Do not install near any heat sources such as radiators, heat registers, stoves, or other apparatus (including amplifiers) that produce heat.
- Do not defeat the safety purpose of the polarized or grounding-type plug. A polarized plug has two blades with one wider than the other. A grounding type plug has two blades and a third grounding prong. The wide blade or the third prong are provided for your safety. If the provided plug does not fit into your outlet, consult an electrician for replacement of the obsolete outlet.
- Protect the power cord from being walked on or pinched particularly at plugs, convenience receptacles, and the point where they exit from the apparatus.
- Only use attachments/accessories specified by the manufacturer.
- Use only with the cart, stand, tripod, bracket, or table specified by the manufacturer, or sold with the apparatus. When a cart is used, use caution when moving the cart/apparatus combination to avoid injury from tip-over.

- Unplug this apparatus during lightning storms or when unused for long periods of time.
- Refer all servicing to qualified service personnel. Servicing is required when the apparatus has been damaged in any way, such as power-supply cord or plug is damaged, liquid has been spilled or objects have fallen into the apparatus, the apparatus has been exposed to rain or moisture, does not operate normally, or has been dropped.

# Before reading this manual

- Read this manual thoroughly before operating your TV, and keep it for future reference.
- On the website you can download the manual including installation, using, troubleshooting, specifications, license etc and view its contents on your PC or mobile device.
- **User Guide :** For more information about this TV, read the USER GUIDE embedded in the product. (Depending on model)
  - ⊕ : This icon indicates that application may depend on model in Quick Setup Guide.

## Optional Extras

- Optional extras can be changed or modified for quality improvement without any notification. Contact your dealer for buying these items. These devices work only with certain models.
- The model name or design may be changed due to the manufacturer's circumstances or policies.
- Magic Motion Remote Control :
  Check whether your TV model supports Bluetooth in the Wireless Module Specification to verify whether it can be used with the Magic Motion Remote Control.
- A cable to connect antennas and external devices must be purchased separately.

**Note**

- Product specifications or contents of this manual may be changed without prior notice due to upgrade of product functions.
- The items supplied with your product may vary depending upon the model.
- Image shown may differ from your TV.

# Warning! Safety instructions

| CAUTION |
| --- |
| RISK OF ELECTRIC SHOCK<br>DO NOT OPEN |

CAUTION : TO REDUCE THE RISK OF ELECTRIC SHOCK, DO NOT REMOVE COVER (OR BACK). NO USER-SERVICEABLE PARTS INSIDE. REFER TO QUALIFIED SERVICE PERSONNEL.

This symbol is intended to alert the user to the presence of uninsulated "dangerous voltage" within the product's enclosure that may be of sufficient magnitude to constitute a risk of electric shock to persons.

This symbol is intended to alert the user to the presence of important operating and maintenance (servicing) instructions in the literature accompanying this apparatus.

WARNING : TO REDUCE THE RISK OF FIRE AND ELECTRIC SHOCK, DO NOT EXPOSE THIS PRODUCT TO RAIN OR MOISTURE.

- TO PREVENT THE SPREAD OF FIRE, KEEP CANDLES OR OTHER ITEMS WITH OPEN FLAMES AWAY FROM THIS PRODUCT AT ALL TIMES.
- **Do not place the TV and/or remote control in the following environments:**
  - Keep the product away from direct sunlight.
  - An area with high humidity such as a bathroom.
  - Near any heat source such as stoves and other devices that produce heat.
  - Near kitchen counters or humidifiers where they can easily be exposed to steam or oil.
  - An area exposed to rain or wind.
  - Do not expose to dripping or splashing and do not place objects filled with liquids, such as vases, cups, etc. on or over the apparatus (e.g., on shelves above the unit).
  - Near flammable objects such as gasoline or candles, or expose the TV to direct air conditioning.
  - Do not install in excessively dusty places.

  Otherwise, this may result in fire, electric shock, combustion/explosion, malfunction or product deformation.
- **Ventilation**
  - Install your TV where there is proper ventilation. Do not install in a confined space such as a bookcase.
  - Do not install the product on a carpet or cushion.
  - Do not block or cover the product with cloth or other materials while unit is plugged in.
- Take care not to touch the ventilation openings. When watching the TV for a long period, the ventilation openings may become hot.
- Protect the power cord from physical or mechanical abuse, such as being twisted, kinked, pinched, closed in a door, or walked upon. Pay particular attention to plugs, wall outlets, and the point where the cord exits the device.
- Do not move the TV while the Power cord is plugged in.
- Do not use a damaged or loosely fitting power cord.
- Be sure to grasp the plug when unplugging the power cord. Do not pull on the power cord to unplug the TV.
- Do not connect too many devices to the same AC power outlet as this could result in fire or electric shock.
- **Disconnecting the Device from the Main Power**
  - The power plug is the disconnecting device. In case of an emergency, the power plug must remain readily accessible.
- Do not let your children climb or cling onto the TV. Otherwise, the TV may fall over, which may cause serious injury.
- **Outdoor Antenna Grounding** (Can differ by country):
  - If an outdoor antenna is installed, follow the precautions below.
    An outdoor antenna system should not be located in the vicinity of overhead power lines or other electric light or power circuits, or where it can come in contact with such power lines or circuits as death or serious injury can occur.

    Be sure the antenna system is grounded to provide some protection against voltage surges and built-up static charges.

    Section 810 of the National Electrical Code (NEC) in the U.S.A. provides information with respect to proper grounding of the mast and supporting structure, grounding of the lead-in wire to an antenna discharge unit, size of grounding conductors, location of antenna discharge unit, connection to grounding electrodes and requirements for the grounding electrode.

    Antenna grounding according to the National Electrical Code, ANSI/NFPA 70
- Never touch this apparatus or antenna during a lightning storm. You may be electrocuted.
- Make sure the power cord is connected securely to the TV and wall socket if not secured damage to the Plug and socket may occur and in extreme cases a fire may break out.
- Do not insert metallic or inflammable objects into the product. If a foreign object is dropped into the product, unplug the power cord and contact the customer service.
- Do not touch the end of the power cord while it is plugged in. You may be electrocuted.

- **If any of the following occur, unplug the product immediately and contact your local customer service.**
  - The product has been damaged.
  - If water or another substance enters the product (like an AC adapter, power cord, or TV).
  - If you smell smoke or other odors coming from the TV
  - When lightning storms or when unused for long periods of time.

  Even when the TV is turned off by remote control or button, the unit remains connected to the AC power source if plugged in.
- Do not use high voltage electrical equipment near the TV (e.g., a bug zapper). This may result in product malfunction.
- Do not attempt to modify this product in any way without written authorization from LG Electronics. Accidental fire or electric shock can occur. Contact your local customer service for service or repair. Unauthorized modification could void the user's authority to operate this product.
- Use only an authorized attachments / accessories approved by LG Electronics. Otherwise, this may result in fire, electric shock, malfunction, or product damage.
- Never disassemble the AC adapter or power cord. This may result in fire or electric shock.
- Handle the adapter carefully to avoid dropping or striking it. An impact could damage the adapter.
- To reduce the risk of fire or electrical shock, do not touch the TV with wet hands. If the power cord prongs are wet or covered with dust, dry the power plug completely or wipe dust off.
- **Batteries**
  - Store the accessories (battery, etc.) in a safe location out of the reach of children.
  - Do not short circuit, disassemble, or allow the batteries to overheat. Do not dispose of batteries in a fire. Batteries should not be exposed to excessive heat.
  - Caution: Risk of fire or explosion if the battery is replaced by an incorrect type.
- **Moving**
  - When moving, make sure the product is turned off, unplugged, and all cables have been removed. It may take 2 or more people to carry larger TVs. Do not press or put stress on the front panel of the TV. Otherwise, this may result in product damage, fire hazard or injury.
- Keep the packing anti-moisture material or vinyl packing out of the reach of children.
- Do not allow an impact shock, any objects to fall into the product, and do not drop anything onto the screen.
- Do not press strongly upon the panel with a hand or a sharp object such as a nail, pencil, or pen, or make a scratch on it. It may cause damage to screen.
- **Cleaning**
  - When cleaning, unplug the power cord and wipe gently with a soft/dry cloth. Do not spray water or other liquids directly on the TV. Do not clean your TV with chemicals including glass cleaner, any type of air freshener, insecticide, lubricants, wax (car, industrial), abrasive, thinner, benzene, alcohol etc., which can damage the product and/or its panel. Otherwise, this may result in electric shock or product damage.

# Installation

## Lifting and moving the TV

When moving or lifting the TV, read the following to prevent the TV from being scratched or damaged and for safe transportation regardless of its type and size.

- It is recommended to move the TV in the box or packing material that the TV originally came in.
- Before moving or lifting the TV, disconnect the power cord and all cables.
- When holding the TV, the screen should face away from you to avoid damage.
- Hold the top and bottom of the TV frame firmly. Make sure not to hold the transparent part, speaker, or speaker grille area.
- Use at least two people to move a large TV.
- When transporting the TV, do not expose the TV to jolts or excessive vibration.
- When transporting the TV, keep the TV upright; never turn the TV on its side or tilt towards the left or right.
- When handling the TV, be careful not to damage the protruding buttons.

⚠

- Avoid touching the screen at all times, as this may result in damage to the screen.
- Do not place the product on the floor with its front facing down without padding. Failure to do so may result in damage to the screen.
- When attaching the stand to the TV set, place the screen facing down on a cushioned table or flat surface to protect the screen from scratches.

## Mounting on the Table

1 Lift and tilt the TV into its upright position on a table.
  - Leave a minimum of 10 cm space from the wall for proper ventilation, (Depending upon model).

2 Connect the power cord to a wall outlet.

⚠

- Do not apply foreign substances (oils, lubricants, etc.) to the screw parts when assembling the product. (Doing so may damage the product.)
- Do not use any unapproved items to ensure the safety and lifespan of the product.
- Any damages or injuries by using unapproved items are not covered by the warranty.
- If you install the TV on a stand, you need to take actions to prevent the product from overturning. Otherwise, the product may fall over, which may cause injury.
- When assembling the stand, ensure that all of the provided screws are attached. If the screws are not fully tightened, the product may tilt or tip over, resulting in damage. Tightening the screws with excessive force may cause them to come off due to abrasion of the screw joint.

## Securing TV to the Wall

1 Insert and tighten the eye-bolts or TV brackets and bolts on the back of the TV.
   - If there are bolts inserted at the eye-bolts position, remove the bolts first.

2 Mount the wall brackets with the bolts to the wall. Match the location of the wall bracket and the eye-bolts on the rear of the TV.

3 Connect the eye-bolts and wall brackets tightly with a sturdy rope or cable. Make sure to keep the rope parallel to the flat surface.

- Use a platform or cabinet that is strong and large enough to support the TV securely.
- Brackets, bolts, and ropes are optional. You can obtain additional accessories from your local dealer.

## Mounting to the Wall

An optional wall mount can be used with your LG Television. Consult with your local dealer for a wall mount that supports the VESA standard used by your TV model. Carefully attach the wall mount bracket at the rear of the TV. Install the wall mount bracket on a solid wall perpendicular to the floor. If you are attaching the TV to other building materials, please contact qualified personnel to install the wall mount. Detailed instructions will be included with the wall mount. We recommend that you use an LG brand wall mount (Depending on model). The LG wall mount is easy to adjust or to connect the cables. When you do not use LG's wall mount bracket, use a wall mount bracket where the device is adequately secured to the wall with enough space to allow connectivity to external devices. If you are using a non-adjustable mount, attach the mount to the wall. Attach the cables to the TV first, then attach the TV to the mount.

⚠

- Remove the stand before installing the TV on a wall mount by performing the stand attachment in reverse.
- For more information of screws and wall mount bracket, refer to manual included in the separately purchased wall mount.
- If you intend to mount the product to a wall, attach VESA standard mounting interface (optional parts) to the back of the product. When you install the product to use the wall mounting bracket (optional parts), fix it carefully so as not to drop.
- When mounting a TV on the wall, make sure not to install the TV by hanging the power and signal cables on the back of the TV.
- Do not install this product on a wall if it could be exposed to oil or oil mist. This may damage the product and cause it to fall.
- When installing the wall mounting bracket, it is recommended to cover the stand hole using tape, in order to prevent the influx of dust and insects, (Depending upon model).

# Antenna/Cable

Connect an antenna, cable, or cable box to watch TV while referring to the following. The illustrations may differ from the actual items and an RF cable is optional.

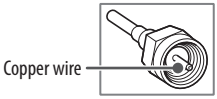


- Make sure not to bend the copper wire of the RF cable.
- Complete all connections between devices, and then connect the power cord to the power outlet to prevent damage to your TV.
- To improve the picture quality in a poor signal area, purchase a signal amplifier.
- Use a signal splitter to use 2 TVs or more.
- If the antenna is not installed properly, contact your dealer for assistance.
- This TV cannot receive Ultra HD (3840 x 2160 pixels) broadcasts directly because the related standards have not been confirmed (Depending upon country).

# Starting TV

## Turning on the TV

You can simply operate the TV functions, using the button.

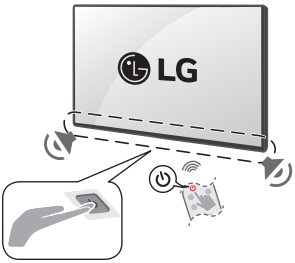

Power On (Press)
Power Off[1] (Press and Hold)
Menu Control (Press[2])
Menu Selection (Press and Hold[3])

1) All running apps will close, and any recording in progress will stop. (Depending upon country)
2) You can access and adjust the menu by pressing the button when TV is on.
3) You can use the function when you access menu control.

**Note**

- When the TV is turned on for the first time after being shipped from the factory, initialization of the TV may take approximately one minute.
- Your TV's OSD (On Screen Display) may differ slightly from that shown in this manual. (Depending upon model)
- The device must be easily accessed to a location outlet near the access. Some devices are not made by turning on / off button, turning off the device and unplugging the power cord. (Depending upon model)

# Connections

You can connect various external devices to the TV. For more information on external device's connection, refer to the manual provided with each device.

## HDMI

- When connecting the HDMI cable, the product and external devices should be turned off and unplugged.

**Note**

- If the device connected to Input Port also supports HDMI Deep Color, your picture may be clearer. However, if the device doesn't support it, it may not work properly. In that case, change the TV's [HDMI Deep Color] setting to off. (Depending upon model)
- Use a certified cable with the HDMI logo attached. If you do not use a certified HDMI cable, the screen may not display or a connection error may occur.
- Recommended HDMI cable types (3 m or less)
  - Ultra High Speed HDMI®/™ cable

## USB

Some USB Hubs may not work. If a USB device connected through a USB Hub is not detected, connect it directly to the USB port on the TV. (Depending upon model)

**Note**

- For an optimal connection, HDMI cables and USB devices should have bezels less than 10 mm thick and 18 mm width. (Depending upon model)
- Use an extension cable that supports USB 2.0 if the USB cable or USB flash drive does not fit into your TV's USB port.

## IR Blaster

Control the set-top box (cable/satellite/IP/OTT), Blu-ray/DVD player, soundbar, game consoles, etc., using the IR Blaster. (Depending upon country) (Depending upon model)

**Note**

- Connect the IR Blaster cable to the TV's IR Blaster port.
- Use universal control settings to control the device.
- Secure the IR Blaster with the 3M tape provided.

## Adapter

- Please be sure to connect the TV to the AC-DC power adapter before connecting the TV's power plug to a wall power outlet. (Depending on model)

## External Devices

Supported external devices are: Blu-ray player, HD receivers, DVD players, VCRs, audio systems, USB storage devices, PC, gaming devices, and other external devices.

**Note**

- The external device connections shown may differ slightly from illustrations in a manual.
- In PC mode, there may be noise associated with the resolution, vertical pattern, contrast or brightness. If noise is present, change the PC output to another resolution, change the refresh rate to another rate or adjust the brightness and contrast on the [Picture] menu until the picture is clear. Depending upon the graphics card, some resolution settings may not allow the image to be positioned on the screen properly.

# Specifications

Product specifications may be changed without prior notice due to upgrade of product functions.

* : 0~9, A~Z

| | | |
|---|---|---|
| **Power requirement** | AC 100-240 V~ 50/60 Hz | |
| | **27LB70*, 32LB65*, 32LB66*** | DC 19 V ⎓ |

(Depending upon country)

| **Broadcasting Specifications** | |
|---|---|
| **Television system** | Terrestrial / Cable / Satellites Digital TV |
| **External antenna impedance** | 75 Ω |

| **AC/DC Adapter** | | |
|---|---|---|
| **27LB70*** | Manufacturer : Honor<br>Model : ADS-45SQ-19-3 19040E,<br>ADS-45FSQ-19 19040EPCU-1 | Input : AC 100-240 V~ 50/60 Hz<br>Output : DC 19 V ⎓ 2.1 A |
| **32LB65*, 32LB66*** | Manufacturer : Honor<br>Model : ADS-48SQ-19-3 19048E,<br>ADS-48FSK-19 19048EPCU-1 | Input : AC 100-240 V~ 50/60 Hz<br>Output : DC 19 V ⎓ 2.53 A |

| **Environment Condition** | | | |
|---|---|---|---|
| Operating Temperature | 0 °C to 40 °C | Storage Temperature | -20 °C to 60 °C |
| Operating Humidity | Less than 80 % | Storage Humidity | Less than 85 % |

| **Conditions for Wall Mount Installation** | |
|---|---|
| Tilt Angle (Depending upon model) | 0° - 15° |

* This specification range applies to TV wall mounts when adjusting for proper viewing angle.

- The energy information provided on the product is shown in accordance with the applicable regulations of each respective country, (Depending upon the country).
  - The Energy consumption was measured in accordance with IEC 62087.
- The actual energy consumption depends on the usage environment, (Example: content watched, TV settings, etc.).
- For information of the power supply and power consumption, refer to the label attached to the product.
  - The typical power consumption is measured in accordance with IEC 62087 or each country's energy regulations.
    - * On some models, the label is inside the external device connection terminal cover.
    - * Depending upon the model or country, the typical power consumption may not be on label.

## Open Source Software Notice Information

To obtain the source code that is contained in this product, under GPL, LGPL, MPL, and other open source licenses that have the obligation to disclose source code, and to access all referred license terms, copyright notices, please visit *https://opensource.lge.com.*

LG Electronics will also provide open source code to you for a charge covering the cost of performing such distribution upon email request to opensource@lge.com.

This offer is valid to anyone in receipt of this information for a period of three years after our last shipment of this product.

## Licenses

HDMI™

HIGH-DEFINITION MULTIMEDIA INTERFACE

QuickSet®

(Magic Remote supported models only)

HEVC Advance™

Covered by patents at patentlist.accessadvance.com

# Troubleshooting

In TV / HDMI input, press the button on the remote control three times to display the model name and serial number on the screen.

| | |
|---|---|
| **Cannot control the TV with the remote control.** | • Check if anything such as tape has been placed over the receiver.<br>• Check if there is any obstacle between the product and the remote control.<br>• Replace the batteries with new fresh ones. |
| **No image display and no sound is produced.** | • Check if the product is turned on.<br>• Check if the power cord is connected to a wall outlet.<br>• Check if there is a problem in the wall outlet by connecting other products. |
| **The TV turns off suddenly.** | • Check the power control settings. The power supply may be interrupted.<br>• Check if the auto-off function is activated on the settings related time.<br>• The auto-off function may have worked. This product is equipped with an auto-off function that automatically turns off the power if the remote control is not used for 15 minutes without an input signal. |
| **Abnormal Display** | • If the product feels cold to the touch, there may be a small "flicker" when it is turned on. This is normal, there is nothing wrong with product.<br>• This panel is an advanced product that contains millions of pixels. You may see tiny black dots and/or brightly colored dots (red, blue or green) at a size of 1 ppm on the panel. This does not indicate a malfunction and does not affect the performance and reliability of the product. This phenomenon also occurs in third-party products and is not subject to exchange or refund.<br>• You may find different brightness and color of the panel depending upon your viewing position(left/right/top/down). This phenomenon occurs due to the characteristic of the panel. It is not related with the product performance, and it is not malfunction.<br>• Avoid touching the screen or holding your finger(s) against it for long periods of time. Doing so may produce some temporary distortion effects on the screen.<br>• Displaying a still image for a prolonged period of time may cause an image sticking. Avoid displaying a fixed image on the TV screen for a extended length of time. |
| **Generated Sound** | • **Cracking noise** A cracking noise that occurs when watching or turning off the TV is generated by plastic thermal contraction due to temperature and humidity. This noise is common for products where thermal deformation is required.<br>• **Electrical circuit humming/panel buzzing** A low level noise is generated from a high-speed switching circuit, which supplies a large amount of current to operate a product. It varies depending upon the product. This generated sound does not affect the performance and reliability of the product. |

⚠

- When cleaning the product, be careful not to allow any liquid or foreign objects to enter the gap between the upper, left or right side of the panel and the guide panel, (Depending upon model).
- Make sure to wring any excess water or cleaner from the cloth.
- Do not spray water or cleaner directly onto the TV screen.
- Make sure to spray just enough of water or cleaner onto a dry cloth to wipe the screen.

# Regulatory

## WARNING! (STABILITY HAZARD)

A television set may fall, causing serious personal injury or death. Many injuries, particularly to children, can be avoided by taking simple precautions such as:

- ALWAYS use cabinets or stands or mounting methods recommended by the manufacturer of the television set.
- ALWAYS use furniture that can safely support the television set.
- ALWAYS ensure the television set is not overhanging the edge of the supporting furniture.
- ALWAYS educate children about the dangers of climbing on furniture to reach the television set or its controls.
- ALWAYS route cords and cables connected to your television so they cannot be tripped over, pulled or grabbed.
- NEVER place a television set in an unstable location.
- NEVER place the television set on tall furniture (for example, cupboards or bookcases) without anchoring both the furniture and the television set to a suitable support.
- NEVER place the television set on cloth or other materials that may be located between the television set and supporting furniture.
- NEVER place items that might tempt children to climb, such as toys and remote controls, on the top of the television or furniture on which the television is placed.

If the existing television set is going to be retained and relocated, the same considerations as above should be applied.

## Symbols

| | | | |
|---|---|---|---|
| ~ | Refers to alternating current (AC). | ⏻ | Refers to stand-by. |
| ⎓ | Refers to direct current (DC). | \| | Refers to "ON" (power). |
| ⧈ | Refers to class II equipment. | ϟ | Refers to dangerous voltage. |

(Dominican Republic only)

**Disposal of your old appliance**

1 This crossed-out wheeled bin symbol indicates that waste electrical and electronic products (WEEE) should be disposed of separately from the municipal waste stream.

2 Old electrical products can contain hazardous substances so correct disposal of your old appliance will help prevent potential negative consequences for the environment and human health. Your old appliance may contain reusable parts that could be used to repair other products, and other valuable materials that can be recycled to conserve limited resources.

3 You can take your appliance to any of the authorized centers for collection, If you want to know an updated list of countries that have this service, visit the page *https://www.lg.com/global/take-back-recycling-global-network-south-america*

(Jamaica only)

(Depending upon model)

This product contains a Type Approved Module by Jamaica: SMA - LGSBWAC02
This product contains a Type Approved Module by Jamaica: SMA - LGSBWAC03
This product contains a Type Approved Module by Jamaica: SMA - LGSBWAC22
This product contains a Type Approved Module by Jamaica: SMA - LGSBWAC23
This product contains a Type Approved Module by Jamaica: SMA - LGSBWAC24
This product contains a Type Approved Module by Jamaica: SMA - LGSBWAC72
This product contains a Type Approved Module by Jamaica: SMA - LGSBWAC92
This product contains a Type Approved Module by Jamaica: SMA - LGSBWAC94
This product contains a Type Approved Module by Jamaica: SMA - LGSBWAC95
This product contains a Type Approved Module by Jamaica: SMA - LGSBWAC97
This product contains a Type Approved Module by Jamaica: SMA - LGSBWAX12
This product contains a Type Approved Module by Jamaica: SMA - LGSWFAC81
This product contains a Type Approved Module by Jamaica: SMA - LGSWNAX61
This product contains a Type Approved Module by Jamaica: SMA - LGSWNAC62
This product contains a Type Approved Module by Jamaica: SMA - LGSWAAC63

(Image shown may differ from your TV.)

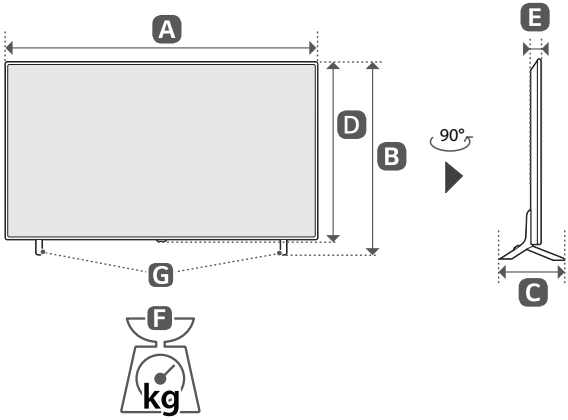


A, B, C, D, E : mm
F, G : kg

| Model | A | B | C | D | E | F | F - G | Power consumption |
|---|---|---|---|---|---|---|---|---|
| **27LB7000PSA** | 612 | 404 | 161 | 361 | 41 | 3.6 | 3.3 | DC 19 V ⎓ 2.0 A |
| **32LB650BPSA** | 719 | 456 | 180 | 430 | 71 | 3.6 | 3.5 | DC 19 V ⎓ 2.0 A |
| **32LB660BPSB** | 719 | 456 | 164 | 430 | 71 | 3.6 | 3.5 | DC 19 V ⎓ 2.0 A |
| **43LB6500PSB** | 955 | 604 | 188 | 561 | 77.9 | 6.0 | 5.9 | 75 W |
| **43LB6600PSA** | 955 | 617 | 200 | 561 | 77.9 | 6.0 | 5.9 | 75 W |
| **43NU830BPSA**<br>**43NU850BPSA**<br>**43NU855BPSA** | 959 | 618 | 200 | 563 | 70.8 | 6.5 | 6.4 | 105 W |
| **43NU851BPSC** | 959 | 607 | 188 | 563 | 70.8 | 6.5 | 6.4 | 105 W |
| **50NU830BPSA**<br>**50NU850BPSA**<br>**50NU855BPSA**<br>**50NU851BPSG** | 1112 | 711 | 230 | 649 | 70.8 | 8.3 | 8.2 | 125 W |
| **55NU830BPSA**<br>**55NU850BPSA**<br>**55NU855BPSA**<br>**55NU851BPSG** | 1228 | 776 | 230 | 715 | 70.8 | 9.6 | 9.5 | 130 W |
| **65NU830BPSA**<br>**65NU850BPSA**<br>**65NU855BPSA**<br>**65NU851BPSG** | 1447 | 901 | 269 | 838 | 70.8 | 14.1 | 13.9 | 165 W |
| **Power requirement** | | | | | AC 100-240 V~ 50/60 Hz | | | |
| | | | | | **27LB70*, 32LB65*, 32LB66*** | | | DC 19 V ⎓ |

| Model | A | B | C | D | E | F | F-G | Power consumption |
|---|---|---|---|---|---|---|---|---|
| 75NU830BPSA<br>75NU850BPSA<br>75NU855BPSA<br>75NU851BPSG | 1669 | 1026 | 361 | 963 | 72.1 | 22.5 | 22.1 | 195 W |
| 85NU830BPSA<br>85NU850BPSA<br>85NU855BPSA<br>85NU851BPSG | 1890 | 1148 | 362 | 1088 | 72.4 | 30.3 | 29.6 | 240 W |
| 55QNED65BSA | 1225 | 771 | 258 | 707 | 79.6 | 8.8 | 8.6 | 110 W |
| 65QNED65BSA | 1444 | 892 | 258 | 830 | 79.6 | 12.1 | 11.9 | 160 W |
| 75QNED65BSA | 1666 | 1021 | 334 | 955 | 79.4 | 17.0 | 16.8 | 180 W |
| 43QNED70BSA<br>43QNED74BSA | 959 | 618 | 200 | 563 | 70.8 | 6.5 | 6.4 | 110 W |
| 50QNED70BSA<br>50QNED74BSA | 1112 | 711 | 230 | 649 | 70.8 | 8.3 | 8.2 | 125 W |
| 55QNED70BSA<br>55QNED74BSA | 1228 | 776 | 230 | 715 | 70.8 | 9.6 | 9.5 | 135 W |
| 65QNED70BSA<br>65QNED74BSA | 1447 | 901 | 269 | 838 | 70.8 | 14.1 | 13.9 | 160 W |
| 75QNED70BSA<br>75QNED74BSA | 1669 | 1026 | 361 | 963 | 72.1 | 22.5 | 22.1 | 190 W |
| 85QNED70BSA<br>85QNED74BSA | 1890 | 1148 | 362 | 1088 | 72.4 | 30.3 | 29.6 | 240 W |
| 43QNED71BSC | 959 | 607 | 188 | 563 | 70.8 | 6.5 | 6.4 | 110 W |
| 50QNED71BSC | 1112 | 705 | 235 | 649 | 70.8 | 8.3 | 8.2 | 125 W |
| 55QNED71BSC | 1228 | 770 | 235 | 715 | 70.8 | 9.6 | 9.5 | 135 W |
| 65QNED71BSC | 1447 | 899 | 255 | 838 | 70.8 | 14.1 | 13.9 | 160 W |
| 43QNED80BSG | 968 | 621 | 200 | 567 | 67.9 | 7.4 | 7.3 | 130 W |
| 50QNED80BSG | 1122 | 718 | 230 | 654 | 67.9 | 9.5 | 9.4 | 145 W |
| 55QNED80BSG | 1236 | 780 | 230 | 718 | 67.9 | 11.6 | 11.5 | 160 W |
| 65QNED80BSG | 1455 | 904 | 269 | 841 | 67.9 | 17.0 | 16.8 | 210 W |
| 75QNED80BSG | 1667 | 1026 | 361 | 962 | 66.8 | 21.6 | 21.2 | 245 W |
| 85QNED80BSG | 1889 | 1149 | 362 | 1087 | 67.0 | 28.6 | 27.9 | 315 W |
| 75MRGB95BSA | 1673 | 1027 | 359 | 963 | 44.9 | 41.2 | 40.2 | 360 W |
| 86MRGB95BSA | 1925 | 1169 | 359 | 1105 | 46.1 | 56.6 | 55.6 | 470 W |
| Power requirement | | | | | AC 100-240 V~ 50/60 Hz | | | |
| | | | | | 27LB70*, 32LB65*, 32LB66* | | DC 19 V ⎓ | |

(Image shown may differ from your TV.)

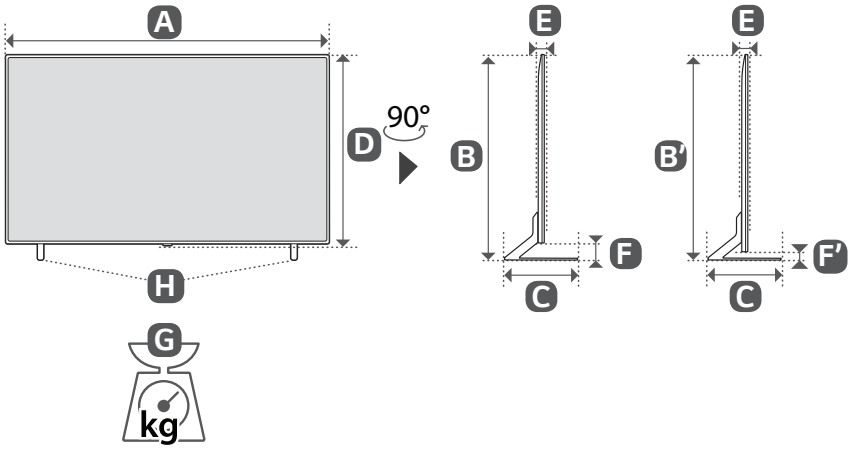


A, B, B', C, D, E, F, F' : mm
G, H : kg

| Model | A | B/B' | C | D | E | F/F' | G | G-H | Power consumption |
|---|---|---|---|---|---|---|---|---|---|
| **55QNED85BSG** | 1236 | 802 / 742 | 280 | 716 | 29.7 | 86 / 26 | 15.3 | 14.5 | 155 W |
| **65QNED85BSG** | 1456 | 925 / 865 | 280 | 840 | 29.7 | 85 / 25 | 22.3 | 21.5 | 190 W |
| **75QNED85BSG** | 1677 | 1055 / 1019 | 370 | 965 | 30.9 | 90 / 54 | 34.5 | 32.5 | 225 W |
| **86QNED85BSG** | 1928 | 1198 / 1162 | 370 | 1108 | 30.9 | 90 / 54 | 51.5 | 49.5 | 295 W |
| **100QNED85BS** | 2230 | 1374 / 1338 | 415 | 1277 | 49.9 | 97 / 61 | 68.1 | 65.9 | 550 W |
| **55MRGB85BSC** | 1236 | 802 / 742 | 280 | 716 | 29.7 | 86 / 26 | 15.3 | 14.5 | 155 W |
| **65MRGB85BSC** | 1456 | 929 / 868 | 280 | 841 | 49.9 | 88 / 27 | 23.6 | 22.8 | 190 W |
| **75MRGB85BSC** | 1677 | 1057 / 1021 | 370 | 966 | 51.6 | 91 / 55 | 33.4 | 31.4 | 235 W |
| **86MRGB85BSC** | 1929 | 1197 / 1161 | 370 | 1108 | 51.9 | 89 / 53 | 47.5 | 45.5 | 315 W |
| **Power requirement** | | | | | AC 100-240 V~ 50/60 Hz | | | | |

(Image shown may differ from your TV.)

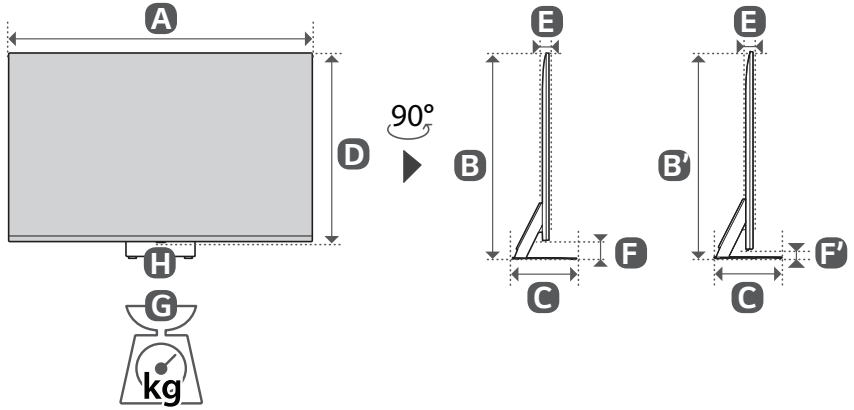


A, B, B', C, D, E, F, F' : mm
G, H : kg

| Model | A | B/B' | C | D | E | F/F' | G | G-H | Power consumption |
|---|---|---|---|---|---|---|---|---|---|
| **55QNED81BSG** | 1236 | 797 / 767 | 302 | 718 | 67.9 | 79 / 49 | 14.9 | 12.8 | 160 W |
| **65QNED81BSG** | 1455 | 919 / 889 | 302 | 841 | 67.9 | 78 / 48 | 19.1 | 17.0 | 210 W |
| **75QNED81BSG** | 1667 | 1059 / 1011 | 390 | 962 | 66.8 | 97 / 49 | 23.7 | 21.3 | 245 W |
| **85QNED81BSG** | 1889 | 1183 / 1135 | 390 | 1087 | 67.0 | 96 / 48 | 30.3 | 27.9 | 315 W |
| **65MRGB86BSA** | 1456 | 928 / 891 | 285 | 841 | 49.9 | 87 / 50 | 27.5 | 22.8 | 190 W |
| **75MRGB86BSA** | 1677 | 1057 / 1009 | 352 | 966 | 51.6 | 91 / 43 | 40.0 | 31.7 | 235 W |
| **86MRGB86BSA** | 1929 | 1200 / 1152 | 370 | 1108 | 51.9 | 92 / 44 | 54.1 | 45.9 | 315 W |
| **100MRGB96BS** | 2230 | 1372 / 1324 | 434 | 1277 | 49.9 | 95 / 47 | 77.0 | 67.3 | 595 W |
| **Power requirement** | | | | | AC 100-240 V~ 50/60 Hz | | | | |

# Using Magic Motion Remote Control

## Short press

### Basic Guide

- **Power**: Turns the TV On or Off.
- Select **Custom Menu**. (Set the key to the user's preference such as Mute/Input/HDMI)
- Displays the **Home Hub**.
- Accesses the **TV Guide**.
- Check for recommended content. (Some recommended services may not be available in some countries.)
- Displays the **Home Menu**.
- Displays more remote control functions.
- ❶ **Press** to select menu and operate device. (play/pause, etc.)
  **Scroll up and down** Scrolls the screen or change channels.
- ❷ **Up, Down, Left, Right** Navigation buttons.
- Move to the **Previous Step**.
- Displays the **Quick Settings Menu**.
- ❸ Various content service buttons.

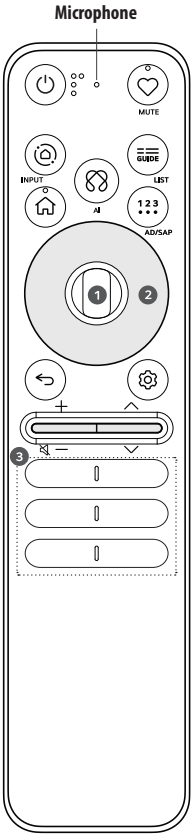


## Long press

### Extension Guide

- Accesses the **Accessibility Shortcuts**.
- Changes the **Input Source**.
- Accesses the saved **Channels List**.
- Speak to the remote control while pressing and holding the button to use the **Voice Recognition** feature.
- To enable the **Screen Zoom**.
- Enables **SAP** (Second Audio Program) Feature.
- The screen displayed on the TV is closed and the **Home Menu** appears.
- Displays the **All Settings Menu**.

+ / — Push up and down to **Adjust the Volume**.

Push down long press to **Mute**.

∧ / ∨ Push up and down to **Change Channels**.

**Note**

- The terms in this manual are used in general terms to help users understand and may not match the terms displayed on the screen.

The descriptions in this manual are based on the buttons on the remote control. Please read this manual carefully and use the TV correctly.

This remote uses infrared light. When in use, it should be pointed in the direction of the TV's remote sensor.

(Some buttons and services may not be provided depending upon models or regions.)

## How to register the Magic Motion Remote Control

To use the Magic Motion Remote Control, first pair it with your TV.

1 Put batteries into the Magic Motion Remote Control and turn the TV on.

2 Point the Magic Motion Remote Control at your TV and press the **Wheel (OK)** on the remote control.

* If the TV fails to register the Magic Motion Remote Control, try again after turning the TV off and back on.

## How to deregister the Magic Motion Remote Control

Press the **(Back)** and **(Home)** buttons at the same time, for five seconds, to unpair the Magic Motion Remote Control with your TV.

* Press and hold the **(Home)** and **(Q. Settings)** buttons for more than 5 seconds to disconnect and re-register the Magic Motion Remote Control at the same time.

⚠

- It is recommended that an Access Point (AP) be located more than 0.2 m away from the TV. If the AP is installed closer than 0.2 m, the Magic Motion Remote Control may not perform as expected due to frequency interference.

## Using Always Ready

(Depending upon model)

You can operate the TV and connect to Bluetooth with direct voice recognition while the power is off.

* Pressing the **(Power)** button while watching TV switches the screen to [Always Ready] that is turned on, and pressing the **(Power)** button once more turns the screen to [Always Ready] that is turned off.

* Press the **(Home)** button or the **(Back)** button to watch TV when the screen is in [Always Ready] that is turned on.

* Press the **Wheel (OK)** button to display the wallpaper when the screen is in [Always Ready] that is turned off, and press the **(Power)** button to watch TV.

**Note**

- Using Always Ready may increase energy consumption.

## Regulatory

### Jamaica

This product has been Type Approved by Jamaica SMA-MR26GA /

This product has been Type Approved by Jamaica SMA-LGMR1

### Paraguay

MR26GA

CONATEL

NR:2025-08-I-0536

LGMR1

CONATEL

NR:2026-06-I-0434

# Using Remote Control

## Short press

### Basic Guide

- **Power**: Turns the TV on or off.
- Changes the **Input Source**.
- Displays the **Home Hub**.
- Recalls your preferred **Subtitle** in digital mode.
- Enables **SAP** (Second Audio Program) Feature.
- Displays the **Quick Settings Menu**.
- Inserts a — between numbers such as 2-1 and 2-2.
- GUIDE Displays the channel event according to time scheduler.
- Displays more remote control functions.
- **Mutes** all sounds.
- **Search**: Check recommended content (Depending upon country) and run search mode.
- You can watch **TV** Channels.
- ❶ Various content service buttons.
- Displays the **Home Menu**.
- ❷ Scrolls through menus or options.
- Move to the **Previous Step**.
- Closes the current app and goes to the **Home Menu**.
- Accesses the saved **Channels List**.
- Shows **User Guide**.
- ❸ Control buttons for media contents.
- ❹ These access special functions in some menus.

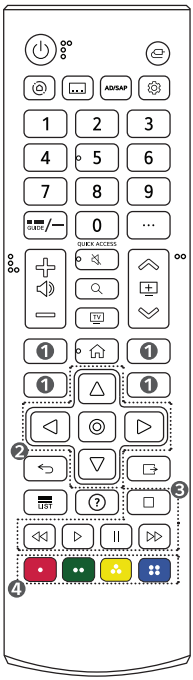


## Long press

### Extension Guide

- Displays the **Home Hub**.
- Changes the **Input Source**.
- Displays the **All Settings Menu**.
- Accesses the **Quick Help**.
- Accesses the **Edit Quick Access**.
- Accesses the saved **Channels List**.
- Enables **SAP** (Second Audio Program) Feature.
- Accesses the **Accessibility Shortcuts**.
- To enable the **Screen Zoom**.
- Closes the current app and goes to the **Home Menu**.
- Accesses the **TV Guide**.
- Runs the record function.

+ / — Adjusts the **Volume Level**.

∧ / ∨ Scrolls through the saved **channels** .

**Note**

- The terms in this manual are used in general terms to help users understand and may not match the terms displayed on the screen.
- The descriptions in this manual are based on the buttons on the remote control. Please read this manual carefully and use the TV correctly. (Some buttons and services may not be provided depending upon model or regions.)

# TELEVISOR LED*

## MANUAL DEL USUARIO

Seguridad y Consultas

* Los televisores con LED de LG tienen pantallas LCD con luces de fondo LED.

Lea atentamente este manual antes de poner en funcionamiento el equipo y consérvelo para usar en futuras consultas.

| | | | |
|---|---|---|---|
| 27LB7000PSA | 55NU855BPSA | 55QNED80BSG | 86MRGB86BSA |
| 32LB650BPSA | 65NU855BPSA | 65QNED80BSG | 75MRGB95BSA |
| 43LB6500PSB | 75NU855BPSA | 75QNED80BSG | 86MRGB95BSA |
| 32LB660BPSB | 85NU855BPSA | 85QNED80BSG | 100MRGB96BS |
| 43LB6600PSA | 55QNED65BSA | 55QNED81BSG | 43NU830BPSA |
| 43NU850BPSA | 65QNED65BSA | 65QNED81BSG | 50NU830BPSA |
| 50NU850BPSA | 75QNED65BSA | 75QNED81BSG | 55NU830BPSA |
| 55NU850BPSA | 43QNED70BSA | 85QNED81BSG | 65NU830BPSA |
| 65NU850BPSA | 50QNED70BSA | 55QNED85BSG | 75NU830BPSA |
| 75NU850BPSA | 55QNED70BSA | 65QNED85BSG | 85NU830BPSA |
| 85NU850BPSA | 65QNED70BSA | 75QNED85BSG | 43QNED74BSA |
| 43NU851BPSC | 75QNED70BSA | 86QNED85BSG | 50QNED74BSA |
| 50NU851BPSG | 85QNED70BSA | 100QNED85BS | 55QNED74BSA |
| 55NU851BPSG | 43QNED71BSC | 55MRGB85BSC | 65QNED74BSA |
| 65NU851BPSG | 50QNED71BSC | 65MRGB85BSC | 75QNED74BSA |
| 75NU851BPSG | 55QNED71BSC | 75MRGB85BSC | 85QNED74BSA |
| 85NU851BPSG | 65QNED71BSC | 86MRGB85BSC | |
| 43NU855BPSA | 43QNED80BSG | 65MRGB86BSA | |
| 50NU855BPSA | 50QNED80BSG | 75MRGB86BSA | |

Los números de modelo y de serie del producto se encuentran ubicados en su parte posterior. Regístrelos en el siguiente espacio por si alguna vez necesita recurrir al servicio técnico.

Modelo _____

N.º de serie _____

ESPAÑOL

www.lg.com

Copyright © 2026 LG Electronics Inc.
Todos los derechos reservados.

# Instrucciones de Seguridad Importantes

- Lea estas instrucciones.
- Conserve estas instrucciones.
- Preste atención a las advertencias.
- Siga todas las instrucciones.
- No use el aparato cerca del agua.
- Limpie únicamente con un paño seco.
- No tape ni bloquee las aberturas de ventilación. Realice la instalación siguiendo las instrucciones del fabricante.
- No instale el producto cerca de fuentes de calor como radiadores, rejillas de calefacción central, estufas u otro tipo de aparatos que emitan calor (incluidos los amplificadores).
- No anule el propósito de seguridad del enchufe polarizado o del enchufe a tierra. Un enchufe polarizado tiene dos clavijas, una más ancha que la otra. Un enchufe a tierra tiene dos clavijas y un tercer terminal de puesta a tierra. La clavija ancha o el terminal de puesta a tierra se proveen para proteger al usuario. Si el enchufe del equipo no entra en la toma, consulte a un electricista para cambiar el tomacorriente.
- Asegúrese de que el cable de alimentación esté protegido para evitar que lo pisen o aplasten, especialmente en los enchufes, los tomacorrientes o el punto de salida desde el aparato.
- Use únicamente los accesorios recomendados por el fabricante.
- Use el producto únicamente en mesas portátiles, pies, trípodes, soportes o mesas indicados por el fabricante o provistos con el aparato. Al emplear una mesa portátil, tenga cuidado al moverla con el aparato encima, para evitar daños por caídas.

- Desenchufe el aparato durante tormentas eléctricas o si no planea usarlo durante un periodo prolongado.
- Consulte todas las cuestiones de servicio de mantenimiento al personal de servicio calificado. El servicio es necesario cuando el aparato sufre algún tipo de daño, por ejemplo, cuando un cable de suministro eléctrico o un conector está dañado, se derrama líquido o se cae un objeto dentro del aparato, el aparato se expone a la lluvia o a la humedad, no funciona en forma normal o sufre una caída.

# Antes de leer este manual

- Lea atentamente este manual antes de poner en funcionamiento el televisor y consérvelo para futuras consultas.
- En el sitio web puede descargar el manual que incluye la instalación, el uso, la resolución de problemas, especificaciones y licencias entre otros, y ver los contenidos desde su PC o en su dispositivo móvil.
- **Guía del usuario :** Para obtener más información sobre este TV, lea la GUÍA DEL USUARIO que se adjunta al producto. (Según el modelo)
  - ⊕ : Esta indicación indica que la aplicación puede depender del modelo en la Guía de configuración rápida.

## Complementos opcionales

- Los complementos opcionales se pueden cambiar o modificar para mejorar la calidad, sin necesidad de aviso previo. Para adquirir estos elementos, comuníquese con su distribuidor. Estos dispositivos solo funcionarán en ciertos modelos.
- Es posible que el nombre o el diseño del modelo hayan cambiado, debido a las circunstancias o políticas del fabricante.
- Control remoto Mágico Motion:

  Verifique que su modelo de televisor admita Bluetooth en las especificaciones de módulo inalámbrico para asegurarse de que puede utilizarse con el Remoto Mágico Motion.
- El cable para conectar las antenas y los dispositivos externos debe comprarse por separado.

**Nota**

- Es posible que cambien las especificaciones del producto o el contenido del manual sin previo aviso, debido a las actualizaciones de las funciones del producto.
- Los artículos suministrados con el producto adquirido pueden variar según el modelo.
- La imagen puede ser diferente a la de su pantalla.

# ¡Advertencia! Instrucciones de seguridad

PRECAUCIÓN

RIESGO DE CHOQUE ELÉCTRICO

NO ABRIR

PRECAUCIÓN: PARA REDUCIR EL RIESGO DE DESCARGAS ELÉCTRICAS, NO QUITE LA CUBIERTA (O LA PARTE POSTERIOR). EL USUARIO NO PUEDE CAMBIAR NI REPARAR LOS COMPONENTES INTERNOS. CONSULTE ÚNICAMENTE AL PERSONAL DE SERVICIO CALIFICADO.

El símbolo tiene como fin alertar al usuario sobre la presencia de voltaje peligroso sin aislamiento dentro del compartimiento del producto que puede tener la potencia suficiente como para representar un riesgo de descargas eléctricas para los usuarios.

Este símbolo tiene como fin alertar al usuario sobre la presencia de instrucciones importantes de funcionamiento y mantenimiento (servicio) en la documentación que se incluye con el aparato.

ADVERTENCIA: PARA REDUCIR EL RIESGO DE INCENDIOS O DESCARGAS ELÉCTRICAS, NO EXPONGA EL PRODUCTO A LA LLUVIA O LA HUMEDAD.

- PARA EVITAR UN INCENDIO, MANTENGA LAS VELAS U OTROS ELEMENTOS CON FUEGO LEJOS DEL PRODUCTO EN TODO MOMENTO.
- **No ubique el TV o el control remoto en ninguno de los siguientes ambientes:**
  - Mantenga el aparato alejado de la luz solar directa.
  - Áreas con alto nivel de humedad, como lo puede ser un baño.
  - Cerca de fuentes de calor como estufas u otros dispositivos que emitan calor.
  - Cerca del mostrador de la cocina o de humidificadores ya que pueden estar expuestos a vapor o aceites.
  - Áreas expuestas a lluvia o viento.
  - No exponga el producto a ningún tipo de goteo ni salpicaduras, y no coloque sobre o por encima de la pantalla (por ejemplo, en estantes que pudieran encontrarse arriba de la unidad) ningún tipo de objeto que contenga líquido, como floreros, tazas, etc.
  - No deje el producto cerca de objetos inflamables, como gasolina o velas, ni exponga el televisor a un sistema de aire acondicionado de forma directa.
  - No lo instale en lugares con demasiado polvo.

  No seguir estas indicaciones podría provocar un incendio, una descarga eléctrica, una combustión o explosión, fallas o deformaciones del producto.
- **Ventilación**
  - Instale el televisor en un lugar con ventilación adecuada. No lo coloque en un lugar cerrado como, por ejemplo, un estante para libros.
  - No instale el producto en alfombras o cojines.
  - No bloquee o cubra el producto con paño u otros materiales mientras esté conectado.
- Procure no tocar las aberturas de ventilación. Si se utiliza el producto por un tiempo prolongado, las aberturas de ventilación pueden calentarse.
- Proteja el cable de alimentación de daños físicos o mecánicos, es decir, que no se tuerza, doble, deforme, que no quede atrapado al cerrar una puerta y que no lo pisen. Preste especial atención a los enchufes, tomacorrientes de la pared y al punto de salida del cable en el aparato.
- No mueva el televisor mientras el cable de alimentación esté conectado.
- No utilice un cable de alimentación que esté dañado o suelto.
- Al desenchufar el cable, asegúrese de hacerlo desde el enchufe. No tire del cable de alimentación para desenchufar el televisor.
- No conecte demasiados dispositivos al mismo tomacorriente de ca dado que podría provocar incendios o descargas eléctricas.
- **Desconexión del dispositivo de la alimentación principal**
  - El conector de alimentación es el dispositivo de desconexión. En caso de emergencia, el conector de alimentación debe ser de fácil acceso.
- No deje que los niños se trepen o se aferren al TV. De lo contrario, el TV puede caerse y provocar lesiones graves.
- **Puesta a tierra con una antena exterior** (puede variar según el país):
  - Si instala una antena exterior, tome las siguientes precauciones.
    El sistema de antena exterior no debe instalarse cerca de las líneas eléctricas de trasmisión aérea, cerca de ningún otro circuito de alimentación o luz eléctrica, ni en ningún lugar donde pudiera entrar en contacto con este tipo de cables eléctricos o circuitos, dado que podría provocar daños graves o incluso la muerte.

    Asegúrese de que el sistema de antena tenga una puesta a tierra como protección contra sobretensiones y acumulaciones de cargas estáticas.

    La Sección 810 del Código Nacional de Electricidad (NEC) de los Estados Unidos establece la forma de realizar una puesta a tierra correcta del mástil, de la estructura de soporte, del cable de bajada a una unidad de descarga de la antena, el tamaño de los conductores de puesta a tierra, la ubicación de la unidad de descarga de la antena, y la conexión y los requisitos de los electrodos de puesta a tierra.

    Puesta a tierra de la antena según el Código Nacional de Electricidad, ANSI/NFPA 70
- Nunca toque el aparato o la antena durante una tormenta eléctrica. Podría electrocutarse.
- Asegúrese de que el cable de alimentación esté conectado de manera segura al televisor y al enchufe de pared. De no ser así, podría dañarse el enchufe y el conector y, en casos extremos, podría producirse un incendio.
- No inserte objetos metálicos o inflamables en el producto. Si un objeto extraño ingresa al producto, desenchufe el cable de alimentación y póngase en contacto con el centro de atención al cliente.
- No toque el extremo del cable de alimentación mientras esté enchufado. Podría electrocutarse.

- **Si ocurre lo siguiente, desenchufe el producto de inmediato y póngase en contacto con el centro de atención al cliente local.**
  - Se dañó el producto.
  - Si el agua u otra sustancia entra al producto (como un adaptador de ca cable de alimentación, o la TV).
  - Si huele humo u otros olores que provienen de la TV
  - Si hay tormentas eléctricas o cuando no se utiliza por un largo período de tiempo.

  Incluso si el televisor se apaga con el control remoto o el botón, la fuente de alimentación de ca permanece conectada a la unidad al menos que se desenchufe.
- No utilice equipo de alto voltaje cerca del televisor (por ejemplo, un eliminador de insectos eléctrico). Esto puede causar que el producto funcione mal.
- No intente modificar este producto de ninguna manera sin autorización previa por escrito de LG Electronics. Puede provocar un incendio o una descarga eléctrica por accidente. Póngase en contacto con el centro de atención al cliente local para obtener servicio técnico o reparaciones. La modificación sin autorización podría anular la autoridad del usuario para operar este producto.
- Utilice solo accesorios/acoplamientos aprobados por LG Electronics. No seguir estas indicaciones podría provocar un incendio, una descarga eléctrica, fallas o daños en el producto.
- Nunca desarme el adaptador de ca o el cable de alimentación. Esto podría provocar un incendio o descargas eléctricas.
- Maneje el adaptador cuidadosamente para evitar dejarlo caer o golpearlo. Un golpe podría dañar el adaptador.
- Para reducir el riesgo de incendio o descarga eléctrica, no toque el televisor con las manos mojadas. Si las clavijas del cable de alimentación están mojadas o cubiertas de polvo, seque el conector de alimentación por completo o retire el polvo.
- **Baterías**
  - Guarde los accesorios (baterías, etc.) en un lugar seguro lejos del alcance de los niños.
  - No provoque un corto circuito, desarme o permita que las baterías se recalienten. No arroje las baterías al fuego. No debe exponer las baterías al calor excesivo.
  - Precaución: Existe riesgo de incendio o explosión si se reemplaza la batería por un tipo incorrecto.
- **Traslados**
  - Cuando lo traslade, asegúrese de que el aparato esté apagado, desenchufado y que no quede ningún cable conectado. Es posible que se necesiten 2 o más personas para trasladar los televisores de gran tamaño. No ejerza presión sobre el panel frontal del televisor. No seguir estas indicaciones podría resultar en un daño al producto, peligro de incendio o lesiones.
- Mantenga el material de embalaje contra la humedad y el embalaje de vinilo fuera del alcance de los niños.
- No permita que se golpee el producto, que algún objeto se caiga dentro de él y no golpee la pantalla con nada.
- No ejerza demasiada presión sobre el panel con la mano o un objeto filoso, como un clavo, un lápiz o una lapicera, ni raye la superficie. Puede causar daños en la pantalla.
- **Limpieza**
  - Cuando lo limpie, desenchufe el cable de alimentación y limpie con cuidado con un paño suave y seco. No rocíe el televisor con agua u otros líquidos directamente. No limpie el televisor con productos químicos como limpiador de cristales, cualquier tipo de ambientador, insecticida, lubricantes, cera (automóvil, industrial), abrasivo, diluyente, benceno, alcohol, etc., que pueden dañar el producto y / o su panel. Podría causar daños al producto o una descarga eléctrica.

# Instalación

## Levantamiento y traslado de su TV

Si desea levantar o trasladar el televisor, lea las instrucciones a continuación para no rayar o dañar el aparato, y para transportarlo de forma segura, independientemente del tamaño o tipo de aparato.

- Se recomienda trasladar el televisor en la caja o el material de empaque en el que lo recibió al comprarlo.
- Antes de mover o levantar el televisor, desconecte el cable de alimentación y el resto de los cables.
- Cuando sostenga la televisión, la pantalla debe estar orientada lejos de usted para evitar algún daño.
- Sostenga con firmeza la parte superior e inferior del marco del televisor. Asegúrese de no sostenerlo por la parte transparente, por la bocina o por el área de rejillas de las bocinas.
- Utilizar al menos dos personas para mover un televisor grande.
- Al transportar el televisor, no lo someta a sacudones o vibración excesiva.
- Al transportar el televisor manténgalo en posición vertical, nunca lo apoye sobre uno de los costados, ni lo incline hacia la derecha o la izquierda.
- Cuando manipule la televisión, tenga cuidado de no dañar los botones salientes.

⚠

- No toque la pantalla. De lo contrario, podría dañarla.
- No coloque el producto en el piso con la parte frontal hacia abajo sin una almohadilla. Al hacerlo puede causar daños a la pantalla.
- Al instalar la base del televisor, ponga la pantalla hacia abajo sobre una mesa acolchada o una superficie plana para evitar rayas.

## Montar sobre una mesa

1 Levante el televisor y déjelo en posición vertical sobre la mesa.
   - Deje un espacio mínimo de 10 cm entre el televisor y la pared para asegurar una ventilación adecuada, (Según el modelo).

2 Conecte el cable de alimentación al tomacorriente de la pared.

⚠

- No aplique sustancias extrañas (aceites, lubricantes, etc.) a las piezas de los tornillos para el montaje del producto. (Se podría dañar el producto.)
- No use ningún producto no autorizado para garantizar la seguridad y la vida útil del producto.
- Ningún daño o lesiones por el uso de elementos no autorizados están cubiertos por la garantía.
- Si instala la televisión en un soporte, debe tomar medidas para evitar que el producto se vuelque. De lo contrario, el producto puede caerse y provocar lesiones.
- Al montar el soporte, asegúrese de que todos los tornillos proporcionados estén colocados. Si los tornillos no están del todo ajustados, el producto puede inclinarse o caerse y producir daños. Ajustar los tornillos con demasiada fuerza puede hacer que se salgan por la abrasión de la junta roscada.

## Sujeción del televisor a la pared

1 Inserte y ajuste los cáncamos del televisor en su parte posterior.
   - En caso de que haya tornillos insertados, primero retírelos.
2 Utilice los tornillos para colocar los soportes correspondientes en la pared. Haga coincidir la ubicación del soporte de pared y los cáncamos de la parte posterior de la televisión.
3 Conecte los cáncamos y los soportes con un cordón fuerte y ajústelos con firmeza. Asegúrese de mantener el cordón en posición horizontal a la superficie plana.

- Utilice una plataforma o un armario que sea lo suficientemente fuerte y grande para sostener el televisor de manera segura.
- Los soportes, los tornillos y los cordones son opcionales. Puede solicitar otros accesorios a través de su distribuidor local.

## Montaje en la pared

Se puede usar un soporte de pared opcional con el televisor LG. Consulte al distribuidor local para adquirir un soporte de pared que cumpla con el estándar VESA que usa su modelo de TV. Cuidadosamente coloque el soporte de pared en la parte posterior del TV. Instale el soporte de pared en una pared sólida, perpendicular al piso. Si va a instalar el TV sobre otros materiales de construcción, póngase en contacto con personal técnico calificado para instalar el soporte de pared. El soporte de pared incluirá instrucciones detalladas. Recomendamos que use un soporte de pared de marca LG (Según el modelo). El soporte de pared LG hace que sea fácil ajustar o conectar los cables. Cuando no utilice el soporte de montaje de pared LG, por favor, utilice un soporte de montaje de pared en el que el dispositivo esté debidamente sujeto a la pared con el espacio suficiente para permitir la conectividad con dispositivos externos. Si utiliza un soporte no ajustable, instale el soporte en la pared. Primero, conecte los cables a la TV, luego instale la TV en el soporte.

⚠

- Antes de montar el televisor en la pared, retire la base, realizando la instalación de ésta en orden inverso.
- Para obtener más información sobre los tornillos y el soporte de pared, consulte el manual incluido en el soporte de pared que compró por separado.
- Si desea montar el producto en una pared, instale la interfaz de soporte estándar VESA (piezas opcionales) en la parte posterior del producto. Cuando instale el producto para usar la interfaz de montaje en pared (piezas opcionales), fíjelo con cuidado para que no se caiga.
- Cuando monte la televisión en la pared, no la instale colgándola por los cables de señal y alimentación que se encuentran en su parte posterior.
- No instale este producto en una pared si podría ser expuesto a aceite o vapor de aceite. Esto podría dañar el producto y hacer que se caiga.
- Al instalar el soporte de pared, se recomienda tapar los orificios del soporte con cinta para evitar que ingresen insectos y polvo, (Según el modelo).

# Antena/cable

Para ver televisión, conecte una antena, un cable o una caja de cable. Las ilustraciones pueden diferir de los elementos reales y el cable RF es opcional.

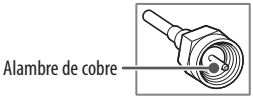


- Asegúrese de no doblar el alambre de cobre del cable de RF.
- Primero conecte todos los dispositivos entre sí y luego conecte el cable de alimentación al tomacorriente, para que el televisor no resulte dañado.
- Para mejorar la calidad de la imagen en una zona con poca señal, compre un amplificador de señal.
- Utilice un divisor de señal para usar 2 televisores o más.
- Si la antena no está instalada correctamente, póngase en contacto con su distribuidor para obtener ayuda.
- Esta televisión no puede recibir transmisiones Ultra HD (3 840 x 2 160 píxeles) directamente, ya que los estándares relacionados no han sido confirmados (Dependiendo del país).

# Inicio del TV

## Encendido del TV

Puede operar la televisión con el botón.

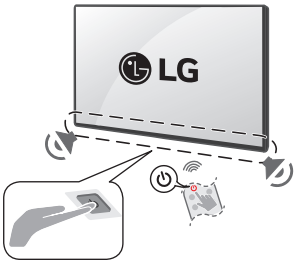

Encendido (Presionar)
Apagado[1] (Mantener presionado)
Control de menú (Presionar[2])
Selección de menú (Mantener presionado[3])

1) Todas las aplicaciones en ejecución se cerrarán y cualquier grabación en curso se detendrá. (Según el país)
2) Si presiona el botón cuando la televisión está encendida, puede acceder al menú y ajustarlo.
3) Puede utilizar la función cuando accede al control de menú.

**Nota**

- Cuando se enciende la TV por primera vez después de ser enviada desde la fábrica, la inicialización de la TV puede tardar aproximadamente un minuto.
- El OSD (On Screen Display, Despliegue En la Pantalla) de su TV puede ser un poco diferente al mostrado en este manual. (Según el modelo)
- El dispositivo debe estar cerca de un tomacorriente. Algunos dispositivos no cuentan con un botón de apagado/encendido, para apagar el dispositivo desconecte el cable de alimentación. (Según el modelo)

# Conexiones

Se pueden conectar dispositivos externos al TV. Para más información acerca de la conexión de dispositivos externos, diríjase al manual que viene con cada dispositivo.

## HDMI

- Cuando conecte el cable HDMI, el producto y los dispositivos externos deben estar apagados y desenchufados.

**Nota**

- Si el dispositivo conectado al puerto de entrada también es compatible con HDMI Deep Color, la imagen se verá más nítida. Sin embargo, si el dispositivo no es compatible, no funcionará de manera correcta. En ese caso, desactive la configuración [Deep Color HDMI] del televisor. (Según el modelo)
- Utilice un cable certificado con el logotipo de HDMI adjunto. Si no utiliza un cable HDMI certificado, es posible que la pantalla no muestre imágenes o que ocurra un error de conexión.
- Tipos de cable HDMI recomendados (3 m o menos)
  - Cable HDMI®/™ de velocidad ultra alta

## USB

Es posible que algunos concentradores USB no funcionen. Si no se detecta un dispositivo USB conectado a través de un concentrador USB, conéctelo directamente al puerto USB de la televisión. (Según el modelo)

**Nota**

- Para que la conexión sea óptima, los cables HDMI y los dispositivos USB tienen que tener biseles que no superen los 10 mm de espesor y 18 mm de ancho. (Según el modelo)
- Utilice un cable de extensión que sea compatible con USB 2.0 en caso de que el cable USB o la tarjeta de memoria USB no encajen en el puerto USB del TV.

## Emisor de IR

Controle el decodificador (cable/satélite/IP/OTT), reproductor Blu-ray/DVD, barra de sonido, consolas de juegos, etc. con el emisor de IR. (Según el país) (Según el modelo)

**Nota**

- Conecte el cable del emisor de IR al puerto del emisor de IR del televisor.
- Utilice la configuración de control remoto universal para manejar el dispositivo.
- Fije el emisor de IR con la cinta 3M provista.

## Adaptador

- Asegúrese de conectar el televisor al adaptador de ca/cc antes de conectar el enchufe de la alimentación del televisor a un tomacorriente de la pared. (Según el modelo)

## Dispositivos externos

Los dispositivos externos compatibles son: Reproductores de Blu-ray, receptores de HD, reproductores de DVD, VCR, sistemas de audio, dispositivos de almacenamiento USB, PC, dispositivos de juegos y otros dispositivos externos.

**Nota**

- Las conexiones de dispositivos externos que se muestran pueden ser levemente diferentes de las ilustraciones en el manual.
- En el modo PC, es posible que haya ruido asociado con la resolución, los patrones verticales, el contraste o el brillo. Si se producen ruidos, cambie la resolución de la salida de la PC, cambie la frecuencia de actualización o ajuste el brillo y el contraste en el menú [Imagen] hasta que la imagen mejore. En función de la tarjeta gráfica, es posible que algunas configuraciones de la resolución no permitan que la imagen se ubique en la pantalla de forma correcta.

# Especificaciones

Las especificaciones del producto pueden cambiar sin previo aviso debido a las actualizaciones de las funciones de los productos.

* : 0~9, A~Z

| | | |
|---|---|---|
| **Alimentación requerida** | | 100-240 V~ 50/60 Hz |
| | **27LB70*, 32LB65*, 32LB66*** | 19 V ⎓ |

(Según el país)

| **Especificaciones de transmisión** | |
|---|---|
| **Sistema de televisión** | TV digital terrestre/por cable/por satélite |
| **Impedancia de la antena externa** | 75 Ω |

| **Adaptador de ca/cc** | | |
|---|---|---|
| **27LB70*** | Fabricante: Honor<br>Modelo : ADS-45SQ-19-3 19040E,<br>ADS-45FSQ-19 19040EPCU-1 | Entrada : 100-240 V~ 50/60 Hz<br>Salida: 19 V ⎓ 2,1 A |
| **32LB65*, 32LB66*** | Fabricante: Honor<br>Modelo : ADS-48SQ-19-3 19048E,<br>ADS-48FSK-19 19048EPCU-1 | Entrada : 100-240 V~ 50/60 Hz<br>Salida: 19 V ⎓ 2,53 A |

| **Condición de ambiente** | | | |
|---|---|---|---|
| Temperatura de funcionamiento | 0 °C a 40 °C | Temperatura de almacenamiento | -20 °C a 60 °C |
| Humedad de funcionamiento | Menos de 80 % | Humedad de almacenamiento | Menos de 85 % |

| **Condiciones para la instalación del soporte de pared** | |
|---|---|
| Ángulo de inclinación (Según el modelo) | 0° a 15° |

* Esta especificación aplica únicamente a los productos que cuenten con un soporte de pared de ángulo regulable.

- La información de energía proporcionada en el producto se muestra de acuerdo con la regulación aplicable en cada respectivo país, (Dependiendo del país).
  - El consumo de energía se midió de acuerdo con la norma IEC 62087.
- El consumo de energía real depende del entorno de uso (ejemplo: El contenido que se visualiza, la configuración del televisor, etc.).
- Para obtener más información sobre la fuente de alimentación y el consumo de energía, consulte la etiqueta adherida al producto.
  - El consumo de energía típico se mide de acuerdo con la norma IEC 62087 o con las regulaciones de energía de cada país.
    - * En algunos modelos, la etiqueta está dentro de la tapa de los terminales de conexión de dispositivos externos.
    - * Según el modelo o el país, es posible que no se muestre el consumo de energía típico en la etiqueta.
    - * Chile: El consumo de energía típico = Potencia Modo activo/ Potencia típica

## Software de código abierto

Para obtener el código fuente bajo GPL, LGPL, MPL y otras licencias de código abierto que tienen la obligación de divulgar el código fuente que está contenido en este producto, y para acceder a todos los términos de la licencia y avisos sobre derechos de autor, favor de visitar *https://opensource.lge.com*.

LG Electronics también le proporcionará el código abierto por un costo que cubra los gastos de dicha distribución una vez realizado el pedido por correo electrónico a la dirección opensource@lge.com.

Esta oferta es válida para cualquier persona que reciba esta información por un período de tres años luego de nuestro último envío de este producto.

## Licencias

HDMI™
HIGH-DEFINITION MULTIMEDIA INTERFACE

QuickSet®
(Únicamente el modelo compatible de Control Remoto Mágico)

HEVC Advance™
Covered by patents at patentlist.accessadvance.com

# Solución de problemas

En la entrada TV/HDMI, presione tres veces el botón ⚙ del control remoto para ver el nombre del modelo y el número de serie en la pantalla.

| | |
|---|---|
| **No se puede controlar el televisor con el control remoto.** | • Compruebe si puso cualquier cosa sobre el receptor, como por ejemplo cinta adhesiva.<br>• Compruebe que no haya ningún obstáculo entre el producto y el control remoto.<br>• Sustituya las baterías por unas nuevas. |
| **No se muestra ninguna imagen ni se emite sonido.** | • Compruebe si el producto está encendido.<br>• Compruebe si el cable de alimentación está conectado a la toma de la pared.<br>• Conecte otros productos para comprobar si hay un problema con la toma de la pared. |
| **El televisor se apaga de repente.** | • Compruebe la configuración del control de energía. Es posible que el suministro eléctrico se interrumpa.<br>• Verifique si la función de apagado automático está activada en la configuración relacionada al tiempo.<br>• Es posible que la función de apagado automático haya funcionado. Este producto tiene una función de apagado automático que lo apaga de forma automática si el control remoto, sin una señal de entrada, no se utiliza por 15 minutos. |
| **Visualización anormal** | • Si siente que el producto está frío al tocarlo, es posible que ocurra un pequeño parpadeo cuando lo prenda. Esto es normal y no significa que el producto esté dañado.<br>• Este panel es un producto avanzado que contiene millones de píxeles. Es posible que vea pequeños puntos negros o puntos de colores brillantes (rojo, azul o verde) de 1 ppm en el panel. Esto no indica un mal funcionamiento y no afecta el rendimiento ni la fiabilidad del producto. Este fenómeno también ocurre en productos de otros fabricantes y no está sujeto a cambios ni reembolsos.<br>• Puede que note diferentes brillos y colores del panel según su posición de visualización (izquierda, derecha, arriba y abajo). Este fenómeno ocurre debido a la característica del panel. No está relacionado con el rendimiento del producto y no se trata de un mal funcionamiento.<br>• No toque la pantalla ni coloque los dedos sobre ella durante mucho tiempo. Esto podría producir algunos efectos de distorsión temporales en la pantalla.<br>• Emitir una imagen durante un período largo puede provocar que la imagen se fije. Evite emitir una imagen fija en la pantalla del televisor durante un período largo. |
| **Reproducción de ruidos** | • **Crujidos** Es posible que se produzcan crujidos cuando esté mirando televisión o al apagar el televisor; se trata de un ruido generado por la contracción térmica del plástico debido a la temperatura y la humedad. Este ruido es común en productos donde se requiere la deformación térmica.<br>• **Zumbidos en el circuito eléctrico o el panel** Se trata de un ruido de bajo nivel, generado por un circuito de conmutación de alta velocidad, que suministra una gran cantidad de corriente para que un producto pueda funcionar. Varía según cada producto. Este ruido no afecta el rendimiento ni la fiabilidad del producto. |

⚠

- Cuando limpie el producto, sea cuidadoso de no permitir que ningún líquido u objeto extraño ingrese en la separación que existe entre el lado superior, izquierdo o derecho del panel, y el panel guía. (Según el modelo).
- Asegúrese de estrujar el exceso de agua o limpiador del paño.
- No rocíe agua o limpiador directamente en la pantalla de la televisión.
- Asegúrese de rociar suficiente agua o limpiador en un paño seco para limpiar la pantalla.

# Regulación

## ¡ADVERTENCIA! (RIESGO DE ESTABILIDAD)

Se puede caer y provocar lesiones graves o la muerte. Puede evitar muchas lesiones, especialmente en niños, con tan solo tomar simples precauciones, como:

- SIEMPRE se deben usar los gabinetes, los soportes o los métodos de montaje que recomienda el fabricante de la televisión.
- SIEMPRE se debe apoyar la televisión sobre muebles que soporten su peso.
- SIEMPRE se debe asegurar que la televisión no sobresalga del borde del mueble que la sostiene.
- SIEMPRE se debe enseñar a los niños acerca de los peligros de escalar el mueble para alcanzar la televisión o los controles.
- SIEMPRE se deben acomodar las cuerdas y los cables conectados al televisor, de forma que no se pueda tropezar con ellos, jalarlos o agarrarlos.
- NUNCA se debe colocar una televisión en un lugar inestable.
- NUNCA se debe colocar la televisión sobre un mueble alto (por ejemplo, despensas o estantes) sin anclar tanto el televisor como el mueble a un soporte adecuado.
- NUNCA se deben colocar telas u otros materiales entre la televisión y el mueble que la sostiene.
- NUNCA se deben colocar elementos, como juguetes o controles remotos, sobre la televisión o el mueble que la sostiene, ya que puedan incitar a los niños a escalar el mueble.

Si se va a conservar y a reubicar la televisión existente, se deben tener en cuenta las mismas consideraciones anteriores.

## Regulación Telecom

La operación de este equipo está sujeta a las siguientes dos condiciones:

1 Es posible que este equipo o dispositivo no cause interferencia perjudicial y

2 Este equipo o dispositivo debe aceptar cualquier interferencia, incluyendo la que pueda causar su operación no deseada.

## Símbolos

| | | | |
|---|---|---|---|
| ~ | Consulte la corriente alterna (ca). | ⏻ | Se refiere al modo de espera. |
| ⎓ | Consulte la corriente continua (cc). | \| | Consulte "ENCENDIDO" (alimentación). |
| ⧈ | Consulte los equipos clase II. | ϟ | Consulte voltaje peligroso. |

(República Dominicana solamente)

**Eliminación de su viejo electrodoméstico**

1 El símbolo del contenedor de basura tachado con un aspa indica que la recogida separada de aparatos eléctricos y electrónicos (AEE) debe realizarse de manera separada.

2 Los aparatos eléctricos antiguos pueden contener sustancias peligrosas de modo que la correcta eliminación del antiguo aparato ayudará a evitar posibles consecuencias negativas para el medio ambiente y para la salud humana. El antiguo aparato puede contener piezas reutilizables que podrían utilizarse para reparar otros productos y otros materiales valiosos que pueden reciclarse para conservar los recursos limitados.

3 Puedes llevar tu aparato a cualquiera de los centros autorizados de recolección de residuos eléctricos y electrónicos. Si deseas conocer una lista actualizada de los países que cuentan con este servicio, visite la página *https://www.lg.com/global/take-back-recycling-global-network-south-america*

(Solo Jamaica)

(Según el modelo)

Este producto contiene un módulo aprobado por Jamaica: SMA - LGSBWAC02
Este producto contiene un módulo aprobado por Jamaica: SMA - LGSBWAC03
Este producto contiene un módulo aprobado por Jamaica: SMA - LGSBWAC22
Este producto contiene un módulo aprobado por Jamaica: SMA - LGSBWAC23
Este producto contiene un módulo aprobado por Jamaica: SMA - LGSBWAC24
Este producto contiene un módulo aprobado por Jamaica: SMA - LGSBWAC72
Este producto contiene un módulo aprobado por Jamaica: SMA - LGSBWAC92
Este producto contiene un módulo aprobado por Jamaica: SMA - LGSBWAC94
Este producto contiene un módulo aprobado por Jamaica: SMA - LGSBWAC95
Este producto contiene un módulo aprobado por Jamaica: SMA - LGSBWAC97
Este producto contiene un módulo aprobado por Jamaica: SMA - LGSBWAX12
Este producto contiene un módulo aprobado por Jamaica: SMA - LGSWFAC81
Este producto contiene un módulo aprobado por Jamaica: SMA - LGSWNAX61
Este producto contiene un módulo aprobado por Jamaica: SMA - LGSWNAC62
Este producto contiene un módulo aprobado por Jamaica: SMA - LGSWAAC63

(La imagen puede ser diferente a la de su pantalla.)

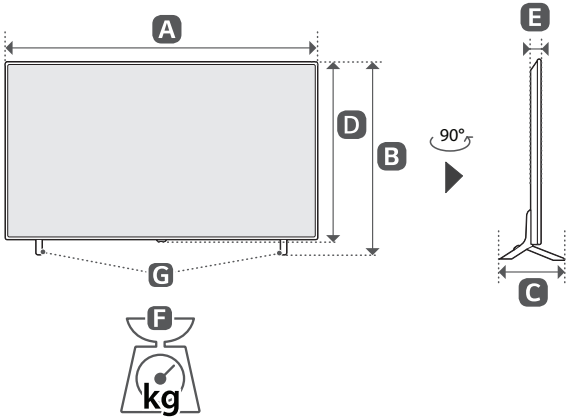


A, B, C, D, E : mm
F, G : kg

| Modelo | A | B | C | D | E | F | F-G | Consumo de energía |
|---|---|---|---|---|---|---|---|---|
| **27LB7000PSA** | 612 | 404 | 161 | 361 | 41 | 3,6 | 3,3 | 2.0 A |
| **32LB650BPSA** | 719 | 456 | 180 | 430 | 71 | 3,6 | 3,5 | 2.0 A |
| **32LB660BPSB** | 719 | 456 | 164 | 430 | 71 | 3,6 | 3,5 | 2.0 A |
| **43LB6500PSB** | 955 | 604 | 188 | 561 | 77,9 | 6,0 | 5,9 | 75 W |
| **43LB6600PSA** | 955 | 617 | 200 | 561 | 77,9 | 6,0 | 5,9 | 75 W |
| **43NU830BPSA**<br>**43NU850BPSA**<br>**43NU855BPSA** | 959 | 618 | 200 | 563 | 70,8 | 6,5 | 6,4 | 105 W |
| **43NU851BPSC** | 959 | 607 | 188 | 563 | 70,8 | 6,5 | 6,4 | 105 W |
| **50NU830BPSA**<br>**50NU850BPSA**<br>**50NU855BPSA**<br>**50NU851BPSG** | 1 112 | 711 | 230 | 649 | 70,8 | 8,3 | 8,2 | 125 W |
| **55NU830BPSA**<br>**55NU850BPSA**<br>**55NU855BPSA**<br>**55NU851BPSG** | 1 228 | 776 | 230 | 715 | 70,8 | 9,6 | 9,5 | 130 W |
| **65NU830BPSA**<br>**65NU850BPSA**<br>**65NU855BPSA**<br>**65NU851BPSG** | 1 447 | 901 | 269 | 838 | 70,8 | 14,1 | 13,9 | 165 W |
| **Alimentación requerida** | | | | | 100-240 V~ 50/60 Hz | | | |
| | | | | | **27LB70*, 32LB65*, 32LB66*** | | 19 V ⎓ | |

| Modelo | A | B | C | D | E | F | F-G | Consumo de energía |
|---|---|---|---|---|---|---|---|---|
| **75NU830BPSA**<br>**75NU850BPSA**<br>**75NU855BPSA**<br>**75NU851BPSG** | 1 669 | 1 026 | 361 | 963 | 72,1 | 22,5 | 22,1 | 195 W |
| **85NU830BPSA**<br>**85NU850BPSA**<br>**85NU855BPSA**<br>**85NU851BPSG** | 1 890 | 1 148 | 362 | 1 088 | 72,4 | 30,3 | 29,6 | 240 W |
| **55QNED65BSA** | 1 225 | 771 | 258 | 707 | 79,6 | 8,8 | 8,6 | 110 W |
| **65QNED65BSA** | 1 444 | 892 | 258 | 830 | 79,6 | 12,1 | 11,9 | 160 W |
| **75QNED65BSA** | 1 666 | 1 021 | 334 | 955 | 79,4 | 17,0 | 16,8 | 180 W |
| **43QNED70BSA**<br>**43QNED74BSA** | 959 | 618 | 200 | 563 | 70,8 | 6,5 | 6,4 | 110 W |
| **50QNED70BSA**<br>**50QNED74BSA** | 1 112 | 711 | 230 | 649 | 70,8 | 8,3 | 8,2 | 125 W |
| **55QNED70BSA**<br>**55QNED74BSA** | 1 228 | 776 | 230 | 715 | 70,8 | 9,6 | 9,5 | 135 W |
| **65QNED70BSA**<br>**65QNED74BSA** | 1 447 | 901 | 269 | 838 | 70,8 | 14,1 | 13,9 | 160 W |
| **75QNED70BSA**<br>**75QNED74BSA** | 1 669 | 1 026 | 361 | 963 | 72,1 | 22,5 | 22,1 | 190 W |
| **85QNED70BSA**<br>**85QNED74BSA** | 1 890 | 1 148 | 362 | 1 088 | 72,4 | 30,3 | 29,6 | 240 W |
| **43QNED71BSC** | 959 | 607 | 188 | 563 | 70,8 | 6,5 | 6,4 | 110 W |
| **50QNED71BSC** | 1 112 | 705 | 235 | 649 | 70,8 | 8,3 | 8,2 | 125 W |
| **55QNED71BSC** | 1 228 | 770 | 235 | 715 | 70,8 | 9,6 | 9,5 | 135 W |
| **65QNED71BSC** | 1 447 | 899 | 255 | 838 | 70,8 | 14,1 | 13,9 | 160 W |
| **43QNED80BSG** | 968 | 621 | 200 | 567 | 67,9 | 7,4 | 7,3 | 130 W |
| **50QNED80BSG** | 1 122 | 718 | 230 | 654 | 67,9 | 9,5 | 9,4 | 145 W |
| **55QNED80BSG** | 1 236 | 780 | 230 | 718 | 67,9 | 11,6 | 11,5 | 160 W |
| **65QNED80BSG** | 1 455 | 904 | 269 | 841 | 67,9 | 17,0 | 16,8 | 210 W |
| **75QNED80BSG** | 1 667 | 1 026 | 361 | 962 | 66,8 | 21,6 | 21,2 | 245 W |
| **85QNED80BSG** | 1 889 | 1 149 | 362 | 1 087 | 67,0 | 28,6 | 27,9 | 315 W |
| **75MRGB95BSA** | 1 673 | 1 027 | 359 | 963 | 44,9 | 41,2 | 40,2 | 360 W |
| **86MRGB95BSA** | 1 925 | 1 169 | 359 | 1 105 | 46,1 | 56,6 | 55,6 | 470 W |
| **Alimentación requerida** | | | | | 100-240 V~ 50/60 Hz | | | |
| | | | | | **27LB70*, 32LB65*, 32LB66*** | | | 19 V ⎓ |

(La imagen puede ser diferente a la de su pantalla.)

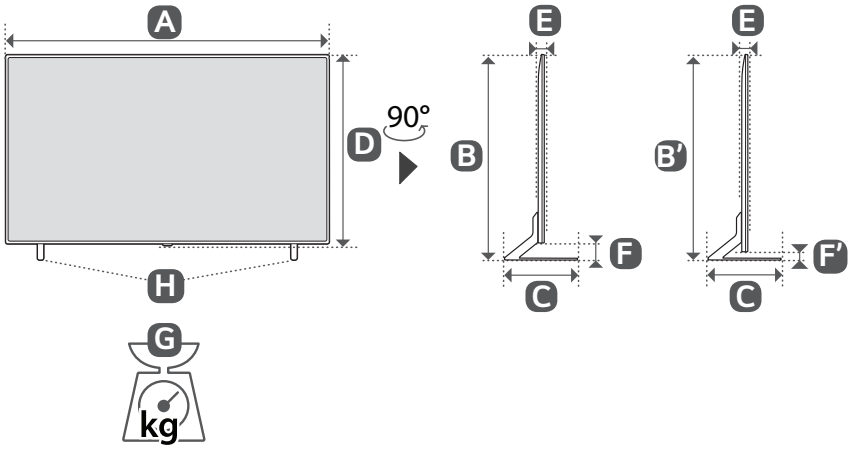


A, B, B', C, D, E, F, F' : mm
G, H : kg

| Modelo | A | B/B' | C | D | E | F/F' | G | G-H | Consumo de energía |
|---|---|---|---|---|---|---|---|---|---|
| **55QNED85BSG** | 1 236 | 802 / 742 | 280 | 716 | 29,7 | 86 / 26 | 15,3 | 14,5 | 155 W |
| **65QNED85BSG** | 1 456 | 925 / 865 | 280 | 840 | 29,7 | 85 / 25 | 22,3 | 21,5 | 190 W |
| **75QNED85BSG** | 1 677 | 1 055 / 1 019 | 370 | 965 | 30,9 | 90 / 54 | 34,5 | 32,5 | 225 W |
| **86QNED85BSG** | 1 928 | 1 198 / 1 162 | 370 | 1 108 | 30,9 | 90 / 54 | 51,5 | 49,5 | 295 W |
| **100QNED85BS** | 2 230 | 1 374 / 1 338 | 415 | 1 277 | 49,9 | 97 / 61 | 68,1 | 65,9 | 550 W |
| **55MRGB85BSC** | 1 236 | 802 / 742 | 280 | 716 | 29,7 | 86 / 26 | 15,3 | 14,5 | 155 W |
| **65MRGB85BSC** | 1 456 | 929 / 868 | 280 | 841 | 49,9 | 88 / 27 | 23,6 | 22,8 | 190 W |
| **75MRGB85BSC** | 1 677 | 1 057 / 1 021 | 370 | 966 | 51,6 | 91 / 55 | 33,4 | 31,4 | 235 W |
| **86MRGB85BSC** | 1 929 | 1 197 / 1 161 | 370 | 1 108 | 51,9 | 89 / 53 | 47,5 | 45,5 | 315 W |
| **Alimentación requerida** | | | | | 100-240 V~ 50/60 Hz | | | | |

(La imagen puede ser diferente a la de su pantalla.)

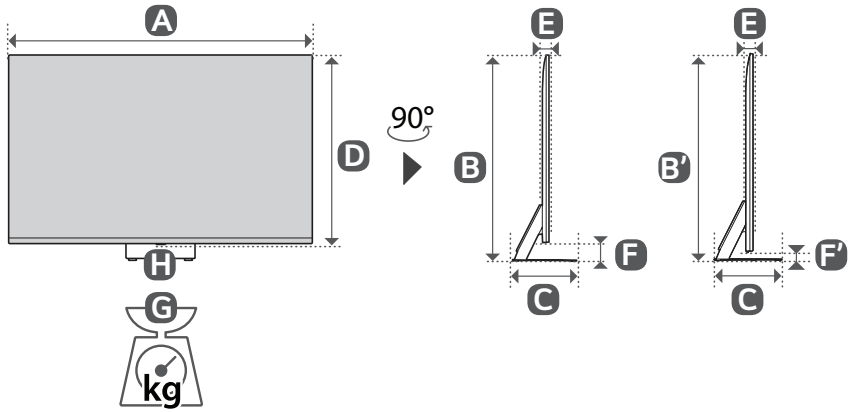


A, B, B', C, D, E, F, F' : mm
G, H : kg

| Modelo | A | B/B' | C | D | E | F/F' | G | G-H | Consumo de energía |
|---|---|---|---|---|---|---|---|---|---|
| **55QNED81BSG** | 1 236 | 797 / 767 | 302 | 718 | 67,9 | 79 / 49 | 14,9 | 12,8 | 160 W |
| **65QNED81BSG** | 1 455 | 919 / 889 | 302 | 841 | 67,9 | 78 / 48 | 19,1 | 17,0 | 210 W |
| **75QNED81BSG** | 1 667 | 1 059 / 1 011 | 390 | 962 | 66,8 | 97 / 49 | 23,7 | 21,3 | 245 W |
| **85QNED81BSG** | 1 889 | 1 183 / 1 135 | 390 | 1 087 | 67,0 | 96 / 48 | 30,3 | 27,9 | 315 W |
| **65MRGB86BSA** | 1 456 | 928 / 891 | 285 | 841 | 49,9 | 87 / 50 | 27,5 | 22,8 | 190 W |
| **75MRGB86BSA** | 1 677 | 1 057 / 1 009 | 352 | 966 | 51,6 | 91 / 43 | 40,0 | 31,7 | 235 W |
| **86MRGB86BSA** | 1 929 | 1 200 / 1 152 | 370 | 1 108 | 51,9 | 92 / 44 | 54,1 | 45,9 | 315 W |
| **100MRGB96BS** | 2 230 | 1 372 / 1 324 | 434 | 1 277 | 49,9 | 95 / 47 | 77,0 | 67,3 | 595 W |
| **Alimentación requerida** | | | | | 100-240 V~ 50/60 Hz | | | | |

# Usando el control remoto Mágico Motion

## Pulsación corta

### Guía básica

| | |
|---|---|
| | **Encendido**: Enciende o apaga la TV. |
| | Seleccione **Menú personalizado**. (Configura la tecla según la preferencia del usuario, como Silencio/Entrada/HDMI) |
| | Mostrar el **Centro de Hogar Inteligente**. |
| | Permite acceder a **Guía de TV**. |
| | Eche un vistazo al contenido recomendado. (algunos servicios recomendados pueden no estar disponibles en algunos países). |
| | Muestra el **Menú de inicio**. |
| | Muestra más funciones del control remoto. |
| ❶ | **Presione** para seleccionar el menú y operar el dispositivo. (reproducir/pausa, etc.)<br>**Desplazarse hacia arriba y hacia abajo**<br>Se desplaza por la pantalla o cambia de canales. |
| ❷ | **Arriba, Abajo, Izquierda, Derecha**<br>Botones de navegación. |
| | Vaya al **Paso anterior**. |
| | Muestra el **Menú de configuración rápida**. |
| ❸ | Varios botones de servicios de contenido. |

Micrófono

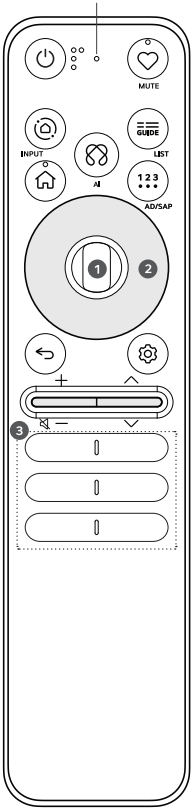


## Pulsación larga

### Guía de extensión

| | |
|---|---|
| | Permite acceder a **Atajos de accesibilidad**. |
| | Accesar a las **Fuentes de entrada**. |
| | Acceder a la **Lista de canales** guardados. |
| | Hable al control remoto mientras mantiene presionado el botón para usar la función **Reconocimiento de voz**. |
| | Para habilitar el **Zoom de pantalla**. |
| | Habilita la función **SAP** (Programa de audio secundario). |
| | Se cierra la pantalla que se muestra en el TV y aparece el **Menú de inicio**. |
| | Muestra el **Menú Todos los ajustes**. |

| | |
|---|---|
| + / — | Empuje hacia arriba y hacia abajo para **Ajustar el volumen**. |
| ∧ / ∨ | Empuje hacia arriba y hacia abajo para **Cambiar canal**. |
| 🔇 — | Mantenga pulsado el botón para **Silenciar**. |

**Nota**

- Los términos de este manual se utilizan en términos generales para ayudar a los usuarios a comprender y pueden no coincidir con los términos que se muestran en la pantalla.

Las descripciones en este manual se basan en los botones en el control remoto. Lea atentamente este manual y siga las instrucciones de uso.

Este control remoto utiliza luz infrarroja. Al usarlo, es necesario apuntarlo en dirección al sensor remoto del TV.

(Algunos botones y servicios pueden no proporcionarse dependiendo de los modelos o regiones.)

## Cómo registrar el Control Remoto Mágico Motion

Para utilizar el Control Remoto Mágico Motion, primero emparéjelo con su TV.

1 Coloque las baterías en el Control Remoto Mágico Motion y encienda la TV.

2 Apunte el Control Remoto Mágico Motion hacia la TV y presione el botón **Rueda (OK)** en el control remoto.

* Si no puede registrar el Control Remoto Mágico Motion, inténtelo nuevamente después de apagar y volver a encender la TV.

## Cómo cancelar el registro del Control Remoto Mágico Motion

Presione los botones **(Atrás)** y **(Home)** al mismo tiempo, durante cinco segundos, para desemparejar el Control Remoto Mágico Motion con su TV.

* Mantenga presionados los botones **(Home)** y **(Configuraciones rápidas)** durante más de 5 segundos para desconectar y volver a registrar el Control Remoto Mágico Motion a la vez.

- Se recomienda ubicar el punto de acceso (AP) a más de 0,2 metros de distancia del televisor. Si el punto de acceso instalado es menor que 0,2 metros, el Control Remoto Mágico Motion no funcionará como se espera debido a la interferencia de frecuencias.
- No mezcle las baterías nuevas con las usadas. Esto podría provocar el recalentamiento y la filtración de las baterías.
- Introducir las baterías sin hacer coincidir su polaridad puede causar filtraciones o quemar la batería, lo que podría provocar un incendio, lesiones en personas o contaminación ambiental.
- Este aparato usa baterías. Puede ser que en su comunidad existan normativas que requieren que deseche estas baterías de forma correcta debido a las consideraciones ambientales. Póngase en contacto con la autoridad local para obtener información acerca del desecho o reciclaje.

## Uso de Siempre listo

(Según el modelo)

Puede manejar el televisor y conectarse a Bluetooth con reconocimiento de voz directo mientras está apagado.

* Si presiona el botón **(Encendido)** mientras mira la televisión, la pantalla encendida cambia a [Siempre listo] y, si presiona el botón **(Encendido)** una vez más, la pantalla cambia a [Siempre listo] estando apagada.
* Presione el botón **(Home)** o el botón **(Atrás)** para mirar televisión cuando la pantalla está en [Siempre listo] estando encendida.
* Presione el botón **Rueda (OK)** para mostrar el fondo de pantalla cuando la pantalla está en [Siempre listo] estando apagada, y presione el botón **(Encendido)** para mirar televisión.

**Nota**

- Usar Siempre listo puede aumentar el consumo de energía.

# Uso del control remoto

## Pulsación corta

### Guía básica

- **Encendido**: Enciende o apaga la TV.
- Accesar a las **Fuentes de entrada**.
- Mostrar el **Centro de Hogar Inteligente**.
- Recuerda el **Subtítulo** preferido en el modo digital.
- Habilita la función **SAP** (Programa de audio secundario).
- Muestra el **Menú de configuración rápida**.
- Inserta un — entre dos números, como 2-1 y 2-2.
- GUIDE Muestra el evento del canal según la hora programada.
- Muestra más funciones del control remoto.
- **Silencia** todos los sonidos.
- **Búsqueda**: Verifique el contenido recomendado (según el país) y ejecute el modo de búsqueda.
- Puedes ver el canal **TV**.
- ❶ Varios botones de servicios de contenido.
- Muestra el **Menú de inicio**.
- ❷ Permiten desplazarse por los menús o las opciones.
- Vaya al **Paso anterior**.
- Cierre la aplicación actual y vaya al **Menú de inicio**.
- Acceder a la **Lista de canales** guardados.
- Muestra **Guía del usuario**.
- ❸ Botones de control para contenido de medios.
- ❹ Permiten acceder a funciones especiales en algunos menús.

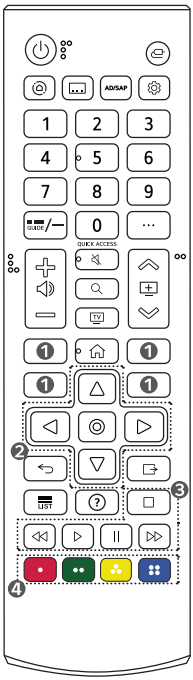


## Pulsación larga

### Guía de extensión

- Mostrar el **Centro de Hogar Inteligente**.
- Accesar a las **Fuentes de entrada**.
- Muestra el **Menú Todos los ajustes**.
- 9 Permite acceder a **Ayuda rápida**.
- 0 Permite acceder a **Editar Acceso Rápido**.
- Acceder a la **Lista de canales** guardados.
- Habilita la función **SAP** (Programa de audio secundario).
- Permite acceder a **Atajos de accesibilidad**.
- Para habilitar el **Zoom de pantalla**.
- Cierre la aplicación actual y vaya al **Menú de inicio**.
- Permite acceder a **Guía de TV**.
- Permite grabar.

+ / — Ajusta el **Nivel del volumen**.

∧ / ∨ Permite desplazarse por los **canales** guardados.

**Nota**

- Los términos de este manual se utilizan en términos generales para ayudar a los usuarios a comprender y pueden no coincidir con los términos que se muestran en la pantalla.
- Las descripciones en este manual se basan en los botones en el control remoto. Lea atentamente este manual y siga las instrucciones de uso. (Algunos botones y servicios pueden no proporcionarse dependiendo de los modelos o regiones.)

(En Argentina)

# CERTIFICADO DE GARANTÍA

**Televisor ( El Producto)**

**Modelo :** Consulte el modelo en la portada del manual.

Este certificado de garantía es válido únicamente para equipos comercializados, distribuidos y/o adquiridos en la República Argentina por LG Electronics Argentina S.A. o por distribuidor autorizado.

Para más información sobre la garantía y atención al cliente, por favor llame o visite nuestro sitio web:
**www.lg.com**

Centro de Atención al Cliente
Tel: **0800-888-5454**
**11-5031-8966**
www.lg.com/ar/soporte/contactenos

Juramento 1775 piso 13
(C1428DNA) Ciudad de Buenos Aires
Argentina

**LG ELECTRONICS ARGENTINA S.A. (DE AHORA EN ADELANTE DENOMINADO "LG ") OTORGA ESTA GARANTÍA CONFORME LOS TÉRMINOS Y CONDICIONES QUE SE ESTABLECEN A CONTINUACION.**

## REQUISITOS DE GARANTÍA

Si durante el período de garantía que se detalla en este certificado de garantía y en condiciones normales de uso el Producto presenta un desperfecto o falla en su funcionamiento derivado de un defecto de fabricación, LG garantiza la reparación del Producto sin cargo a través de los Servicios Técnicos autorizados por LG a tal efecto y, en caso de que la reparación no fuera posible, su reemplazo por otro Producto de las mismas características.Para ello es imprescindible que:
1) Este certificado de garantía no se encuentre alterado de ningún modo, en ninguna de sus partes.
2) El comprador del Producto acredite su calidad de tal exhibiendo la factura de compra original, con la fecha de compra legible.
3) El desperfecto o falla en el funcionamiento del Producto no tenga causa en ninguna de las circunstancias que se detallan bajo el título "QUÉ NO CUBRE ESTA GARANTÍA" de este certificado de garantía.

## IMPORTANTE

1) Las condiciones de uso, instalación y mantenimiento necesarias para el correcto funcionamiento del Producto están indicadas en el Manual (manual de usuario, manual de instalacion), que forma parte de este certificado de garantía y se entrega conjuntamente con él.
2) Este certificado de garantía es válido únicamente si el Producto fue comercializado por LG o sus distribuidores autorizados y adquirido en la República Argentina por el comprador que reclama la garantía.
3) La instalación del Producto deberá realizarse respetando las especificaciones técnicas indicadas en el MANUAL DE INSTALACIÓN o MANUAL DE USUARIO
4) LG prestará la garantía a través de su red de Servicios Técnicos Autorizados. A fin de requerir la cobertura el comprador deberá seguir el procedimiento establecido bajo el título "COMO SOLICITAR LA ASISTENCIA DEL SERVICIO TÉCNICO" de este certificado de garantía.

## ADVERTENCIA

1) LG sólo otorga la garantía que se detalla en este certificado y no se responsabiliza por la/s garantía/s que terceros otorguen respecto del Producto.
2) La falta de presentación, alteración o adulteración de la factura de compra del Producto o de este certificado de garantía o del número de serie que se informa en la etiqueta del Producto invalida la validez de la garantía.
3) El Producto ha sido diseñado para uso doméstico.

## PERÍODO DE GARANTÍA DEL PRODUCTO

Validez de la garantía de acuerdo al producto

| Productos | Periodo de Garantia* |
|---|---|
| Televisor, Monitor, Proyector | 1 Año |

* Computado desde la fecha de compra del Producto

## QUÉ CUBRE ESTA GARANTÍA

LG garantiza la reparación sin cargo del Producto que, dentro del período de garantía, presente desperfectos o fallas en su funcionamiento derivados exclusivamente de defectos o fallas de fabricación.
El reemplazo de todo o parte del producto procederá sólo en caso de que el Servicio Técnico autorizado determine que el producto o cierta parte de él resultan irreparables.

## COMO SOLICITAR LA ASISTENCIA DEL SERVICIO TÉCNICO

En caso de que el Producto presente una falla o desperfecto en su funcionamiento, deberá comunicarse con el Servicio de Atención al Cliente de LG (0800-888-5454 desde CABA y GBA y 0810-555-5454 desde el interior del país), quien le informará los datos del Servicio Técnico autorizado más cercano a su domicilio y/o le asignara un numero de servicio segun corresponda.
Cuando el Servicio Técnico concurra a inspeccionar el Producto, el comprador deberá exhibir la factura de compra original y este certificado de garantía y detallar el motivo de la solicitud de asistencia del Servicio Técnico.

## QUÉ NO CUBRE ESTA GARANTÍA

No están cubiertos por la garantía los desperfectos o fallas en el funcionamiento del Producto derivados de:
a) Uso del Producto impropio o distinto al uso doméstico.
b) Exceso o caída de tensión eléctrica.
c) Intervención del Producto por personal no autorizado por LG.
d) Instalación del Producto sin respetar las especificaciones técnicas informadas en el MANUAL DE INSTALACIÓN
e) Roturas, golpes, ralladuras, caídas o accidentes de cualquier índole.
f) Mojaduras, inundaciones, incendios, terremotos, tormentas eléctricas, catástrofes naturales.
g) Transporte del Producto por terceros ajenos a LG o a los Servicios Técnicos autorizados.
h) Conexión del Producto a redes eléctricas o a otros dispositivos electrónicos no aptos a tal efecto.
i) Conexión de otros artefactos eléctricos al Producto.

| INFORMACIÓN DEL COMPRADOR | |
|---|---|
| NOMBRE DEL COMPRADOR | |
| DOMICILIO | |
| TELEFONO | |
| CORREO ELECTRONICO | |
| CIUDAD | PROVINCIA |
| CÓDIGO POSTAL | |

| INFORMACIÓN DEL PRODUCTO | |
|---|---|
| MODELO | |
| Nº DE SERIE | |
| FECHA DE COMPRA | |
| Nº DE FACTURA | |
| SELLO COMERCIO VENDEDOR | sello del comercio |

| INFORMACIÓN DEL COMERCIO | |
|---|---|
| NOMBRE DEL COMERCIO | |
| DOMICILIO | |
| | |
| CORREO ELECTRONICO | |
| CIUDAD | PROVINCIA |
| CÓDIGO POSTAL | |

LG
Life's Good

OWNER'S MANUAL

# EXTERNAL CONTROL DEVICE SETUP

Please read this manual carefully before operating the set and retain it for future reference.

www.lg.com
P/NO : MFL71445401 (1901-REV00)

ENGLISH

# KEY CODES

- This feature is not available for all models.

| Code (Hexa) | Function | Note | Code (Hexa) | Function | Note |
|---|---|---|---|---|---|
| 00 | CH +, PR + | R/C Button | 53 | List | R/C Button |
| 01 | CH -, PR - | R/C Button | 5B | Exit | R/C Button |
| 02 | Volume + | R/C Button | 60 | PIP(AD) | R/C Button |
| 03 | Volume - | R/C Button | 61 | Blue | R/C Button |
| 06 | > (Arrow Key / Right Key) | R/C Button | 63 | Yellow | R/C Button |
| 07 | < (Arrow Key / Left Key) | R/C Button | 71 | Green | R/C Button |
| 08 | Power | R/C Button | 72 | Red | R/C Button |
| 09 | Mute | R/C Button | 79 | Ratio / Aspect Ratio | R/C Button |
| 0B | Input | R/C Button | 91 | AD (Audio Description) | R/C Button |
| 0E | SLEEP | R/C Button | 9E | LIVE MENU | R/C Button |
| 0F | TV, TV/RAD | R/C Button | 7A | User Guide | R/C Button |
| 10 - 19 | * Number Key 0 - 9 | R/C Button | 7C | Smart / Home | R/C Button |
| 1A | Q.View / Flashback | R/C Button | 7E | SIMPLINK | R/C Button |
| 1E | FAV (Favorite Channel) | R/C Button | 8E | ►► (Forward) | R/C Button |
| 20 | Text (Teletext) | R/C Button | 8F | ◄◄ (Rewind) | R/C Button |
| 21 | T. Opt (Teletext Option) | R/C Button | AA | Info | R/C Button |
| 28 | Return (BACK) | R/C Button | AB | Program Guide | R/C Button |
| 30 | AV (Audio / Video) Mode | R/C Button | B0 | ► (Play) | R/C Button |
| 39 | Caption/Subtitle | R/C Button | B1 | ■ (Stop / File List) | R/C Button |
| 40 | Λ (Arrow Key / Cursor Up) | R/C Button | B5 | RECENT | R/C Button |
| 41 | V (Arrow Key / Cursor Down) | R/C Button | BA | ❚❚ (Freeze / Slow Play / Pause) | R/C Button |
| 42 | My Apps | R/C Button | BB | Soccer | R/C Button |
| 43 | Menu / Settings | R/C Button | BD | ● (REC) | R/C Button |
| 44 | OK / Enter | R/C Button | DC | 3D | R/C Button |
| 45 | Q.Menu | R/C Button | 99 | AutoConfig | R/C Button |
| 4C | List, - | R/C Button | 9F | App / * | R/C Button |
| 4D | PICTURE | R/C Button | 9B | TV / PC | R/C Button |
| 52 | SOUND | R/C Button | | | |

* Key code 4C (0x4C) is available on ATSC/ISDB models which use major/minor channel.
(For South Korea, Japan, North America, Latin America except Colombia models)

# EXTERNAL CONTROL DEVICE SETUP

- Image shown may differ from your TV.

Connect the USB to Serial(RS-232C) converter/RS-232C(Serial) input jack to an external control device (such as a computer or an A/V control system) to control the product's functions externally.

Note: The type of control port on the TV can be different between model series.

* Please be advised that not all models support this type of connectivity.

* Cable is not provided.

## USB to Serial(RS-232C) converter with USB Cable

USB Type

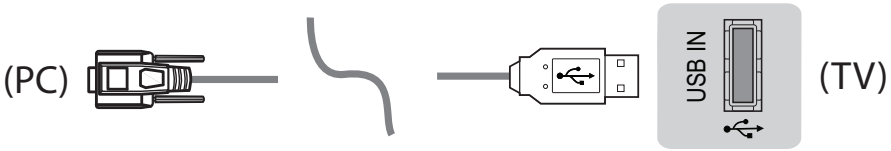


- LGTV supports PL2303 chip-based (Vendor ID : 0x0557, Product ID : 0x2008) USB to serial(RS-232C) converter which is not made nor provided by LG.
- It can be purchased from computer stores that carry accessories for IT support professionals.

## RS-232C(Serial) With RS-232C(Serial) Cable

DE9 (D-Sub 9pin) Type

- You need to purchase the RS-232C (DE9, D-Sub 9pin female-to-female type) to RS-232C(Serial) cable required for the connection between the PC and the TV, which is specified in the manual.

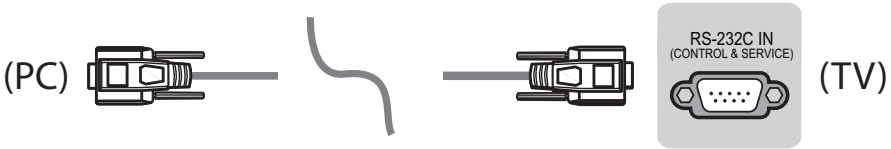


The connection interface may differ from your TV.

Phone jack Type

- You need to purchase the phone-jack to RS-232 cable required for the connection between the PC and the TV, which is specified in the manual.

* For other models, connect to the USB port.

* The connection interface may differ from your TV.

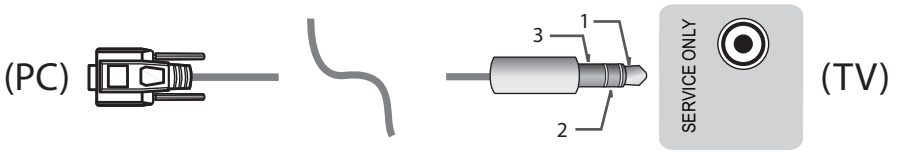


- or

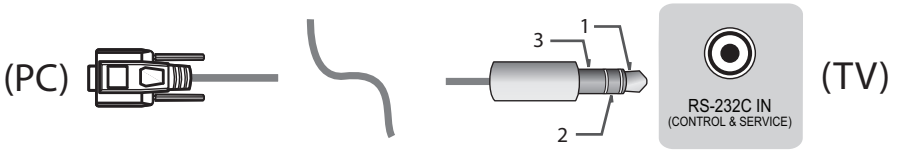


## Customer Computer

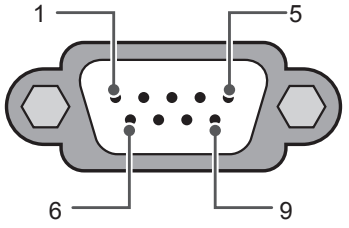


RS-232C
(Serial port)

## RS-232C configurations

3-Wire Configurations(Not standard)

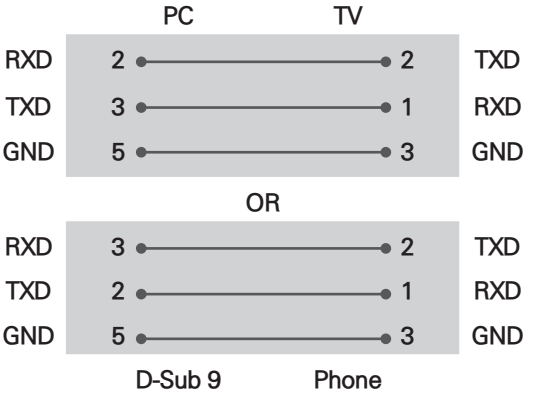


**Set ID**

For Set ID number, see "**Real Data Mapping**" on p.6

1. Press **SETTINGS** to access the main menus.
2. Press the Navigation buttons to scroll to **(*General → About this TV or OPTION)** and press **OK**.
3. Press the Navigation buttons to scroll to **SET ID** and press **OK**.
4. Scroll left or right to select a set ID number and select **CLOSE**. The adjustment range is 1-99.
5. When you are finished, press **EXIT**.
   * (Depending on model)

## Communication Parameters

- Baud rate : 9600 bps (UART)
- Data length : 8 bits
- Parity : None
- Stop bit : 1 bit
- Communication code : ASCII code
- Use a crossed (reverse) cable.

## Command reference list

**(Depending on model)**

| | COMMAND1 | COMMAND2 | DATA (Hexadecimal) | | COMMAND1 | COMMAND2 | DATA (Hexadecimal) |
|---|---|---|---|---|---|---|---|
| 01. Power* | k | a | 00 to 01 | 15. Balance | k | t | 00 to 64 |
| 02. Aspect Ratio | k | c | (p.7) | 16. Color (Colour) Temperature | x | u | 00 to 64 |
| 03. Screen Mute | k | d | (p.7) | 17. ISM Method (Only Plasma TV) | j | p | (p.8) |
| 04. Volume Mute | k | e | 00 to 01 | 18. Equalizer | j | v | (p.9) |
| 05. Volume Control | k | f | 00 to 64 | 19. Energy Saving | j | q | 00 to 05 |
| 06. Contrast | k | g | 00 to 64 | 20. Tune Command | m | a | (p.9) |
| 07. Brightness | k | h | 00 to 64 | 21. Channel (Programme) Add/Del(Skip) | m | b | 00 to 01 |
| 08. Color/ Colour | k | i | 00 to 64 | 22. Key | m | c | Key Codes |
| 09. Tint | k | j | 00 to 64 | 23. Control Backlight, Control Panel Light | m | g | 00 to 64 |
| 10. Sharpness | k | k | 00 to 32 | 24. Input select (Main) | x | b | (p.11) |
| 11. OSD Select | k | l | 00 to 01 | 25. 3D (Only 3D models) | x | t | (p.11) |
| 12. Remote Control Lock Mode | k | m | 00 to 01 | 26. Extended 3D (Only 3D models) | x | v | (p.12) |
| 13. Treble | k | r | 00 to 64 | 27. Auto Configure | j | u | (p.12) |
| 14. Bass | k | s | 00 to 64 | | | | |

* Note: During playing or recording media, all commands except Power (ka) and Key (mc) are not executed and treated as NG.
With RS232C cable, TV can communicate "ka command" in power-on or power-off status. but with USB-to-Serial converter cable, the command works only if TV is on.

# Transmission / Receiving Protocol

## Transmission

[Command1][Command2][ ][Set ID][ ][Data][Cr]

[Command 1] : First command to control the TV. (j, k, m or x)
[Command 2] : Second command to control the TV.
[Set ID] : You can adjust the [Set ID] to choose desired monitor ID number in option menu. Adjustment range in TV is 1 to 99. If [Set ID] value is selected to ‘0’, every connected set can be controlled.
* [Set ID] is indicated as decimal (1 to 99) on menu and as Hexadecimal (0x00 to 0x63) on transmission/receiving protocol.
[DATA] : To transmit command data (hexadecimal). Transmit ‘FF’ data to read status of command.
[Cr] : Carriage Return - ASCII code ‘0x0D’
[ ] : Space – ASCII code ‘0x20’

## OK Acknowledgement

[Command2][ ][Set ID][ ][OK][Data][x]

* The set transmits ACK (acknowledgement) based on this format when receiving normal data. At this time, if the data is data read mode, it indicates present status data. If the data is data write mode, it returns the data of the PC computer.

## Error Acknowledgement

[Command2][ ][Set ID][ ][NG][Data][x]

* The set transmits ACK (acknowledgement) based on this format when receiving abnormal data from non-viable functions or communication errors.

Data 00: Illegal Code

## Real data mapping (Hexadecimal b Decimal)

* When you enter the [data] in hexadecimal, refer to following conversion table.
* Channel Tune (ma) Command uses two-byte hexadecimal value([data]) to select channel number.

| | | |
|---|---|---|
| 00 : Step 0 | 32 : Step 50 (Set ID 50) | FE : Step 254 |
| 01 : Step 1 (Set ID 1) | 33 : Step 51 (Set ID 51) | FF : Step 255 |
| ... | ... | ... |
| 0A : Step 10 (Set ID 10) | 63 : Step 99 (Set ID 99) | 01 00 : Step 256 |
| ... | ... | ... |
| 0F : Step 15 (Set ID 15) | C7 : Step 199 | 27 0E : Step 9998 |
| 10 : Step 16 (Set ID 16) | C8 : Step 200 | 27 0F : Step 9999 |
| ... | ... | ... |

* Commands may work differently depending on model and signal.

01. Power (Command: k a)

► To control Power *On or Off of the set.

Transmission[k][a][ ][Set ID][ ][Data][Cr]

Data 00 : Power Off 01 : *Power On

Ack [a][ ][Set ID][ ][OK/NG][Data][x]

► To Show TV is Power On or *Off

Transmission [k][a][ ][Set ID][ ][FF][Cr]

Ack [a][ ][Set ID][ ][OK][Data][x]

* Similarly, if other functions transmit 'FF' data based on this format, Acknowledgement feedback presents status about each function.

02. Aspect Ratio (Command: k c)
(Main Picture Size)

► To adjust the screen format. (Main picture format)
You can also adjust the screen format using the Aspect Ratio in the Q.MENU. or PICTURE menu.

Transmission [k][c][ ][Set ID][ ][Data][Cr]

Data 01 : Normal screen (4:3)
02 : Wide screen (16:9)
04 : Zoom
05 : Zoom 2 (Latin America except Colombia Only)
06 : Set by Program/ Original
07 : 14:9 (Europe, Colombia, Mid-East, Asia except South Korea and Japan)
09 : * Just Scan
0B : Full Wide (Europe, Colombia, Mid-East, Asia except South Korea and Japan)
10 to 1F : Cinema Zoom 1 to 16
0c : 21:9 (Depending on model)

Ack [c][ ][Set ID][ ][OK/NG][Data][x]

* Using the PC input, you select either 16:9 or 4:3 screen aspect ratio.
* In DTV/HDMI/Component mode (high-definition), Just Scan is available.
* Full wide mode may work differently based on model and is supported for DTV fully, and ATV, AV partially.

03. Screen Mute (Command: k d)

► To select screen mute on/off.

Transmission [k][d][ ][Set ID][ ][Data][Cr]

Data 00 : Screen mute off (Picture on) Video mute off
01 : Screen mute on (Picture off)
10 : Video mute on

Ack [d][ ][Set ID][ ][OK/NG][Data][x]

* In case of video mute on only, TV will display On Screen Display(OSD). But, in case of Screen mute on, TV will not display OSD.

04. Volume Mute (Command: k e)

► To control volume mute on/off.
You can also adjust mute using the MUTE button on remote control.

Transmission [k][e][ ][Set ID][ ][Data][Cr]

Data 00 : Volume mute on (Volume off)
01 : Volume mute off (Volume on)

Ack [e][ ][Set ID][ ][OK/NG][Data][x]

05. Volume Control (Command: k f)

► To adjust volume.
You can also adjust volume with the volume buttons on remote control.

Transmission [k][f][ ][Set ID][ ][Data][Cr]

Data Min : 00 to Max : 64

Ack [f][ ][Set ID][ ][OK/NG][Data][x]

06. Contrast (Command: k g)

► To adjust screen contrast.
You can also adjust contrast in the PICTURE menu.

Transmission [k][g][ ][Set ID][ ][Data][Cr]

Data Min : 00 to Max : 64

Ack [g][ ][Set ID][ ][OK/NG][Data][x]

07. Brightness (Command: k h)

► To adjust screen brightness.
You can also adjust brightness in the PICTURE menu.

Transmission [k][h][ ][Set ID][ ][Data][Cr]

Data Min : 00 to Max : 64

Ack [h][ ][Set ID][ ][OK/NG][Data][x]

08. Color/Colour (Command: k i)

► To adjust the screen Color(Colour).
You can also adjust colour in the PICTURE menu.

Transmission [k][i][ ][Set ID][ ][Data][Cr]

Data Min : 00 to Max : 64

Ack [i][ ][Set ID][ ][OK/NG][Data][x]

09. Tint (Command: k j)

► To adjust the screen tint.
You can also adjust tint in the PICTURE menu.

Transmission [k][j][ ][Set ID][ ][Data][Cr]

Data Red : 00 to Green : 64

Ack [j][ ][Set ID][ ][OK/NG][Data][x]

10. Sharpness (Command: k k)

► To adjust the screen sharpness.
You can also adjust sharpness in the PICTURE menu.

Transmission [k][k][ ][Set ID][ ][Data][Cr]

Data Min : 00 to Max : 32

Ack [k][ ][Set ID][ ][OK/NG][Data][x]

11. OSD Select (Command: k l)

► To select OSD (On Screen Display) on/off when controlling remotely.

Transmission [k][l][ ][Set ID][ ][Data][Cr]

Data 00 : OSD off 01 : OSD on

Ack [l][ ][Set ID][ ][OK/NG][Data][x]

12. Remote control lock mode (Command: k m)

► To lock the front panel controls on the monitor and remote control.

Transmission [k][m][ ][Set ID][ ][Data][Cr]

Data 00 : Lock off 01 : Lock on

Ack [m][ ][Set ID][ ][OK/NG][Data][x]

* If you are not using the remote control, use this mode.
When main power is off & on (plug-off and plug-in, after 20 - 30 seconds), external control lock is released.
* In the standby mode (DC off by off timer or ‘ka’, ‘mc’ command), and if key lock is on, TV will not turn on by power on key of IR & Local Key.

13. Treble (Command: k r)

► To adjust treble.
You can also adjust in the AUDIO menu.

Transmission [k][r][ ][Set ID][ ][Data][Cr]

Data Min : 00 to Max : 64

Ack [r][ ][Set ID][ ][OK/NG][Data][x]

* (Depending on model)

14. Bass (Command: k s)

► To adjust Bass.
You can also adjust in the AUDIO menu.

Transmission [k][s][ ][Set ID][ ][Data][Cr]

Data Min : 00 to Max : 64

Ack [s][ ][Set ID][ ][OK/NG][Data][x]

* (Depending on model)

15. Balance (Command: k t)

► To adjust balance.
You can also adjust balance in the AUDIO menu.

Transmission [k][t][ ][Set ID][ ][Data][Cr]

Data Min : 00 to Max : 64

Ack [t][ ][Set ID][ ][OK/NG][Data][x]

16. Color(Colour) Temperature (Command: x u)

► To adjust colour temperature. You can also adjust Color(Colour) Temperature in the PICTURE menu.

Transmission [x][u][ ][Set ID][ ][Data][Cr]

Data Min : 00 to Max : 64

Ack [u][ ][Set ID][ ][OK/NG][Data][x]

17. ISM Method (Command: j p) (Only Plasma TV)

► To control the ISM method. You can also adjust ISM Method in OPTION menu.

Transmission [j][p][ ][Set ID][ ][Data][Cr]

Data Min : 02: Orbiter
08: Normal
20: Color(Colour) Wash

Ack [p][ ][Set ID][ ][OK/NG][Data][x]

18. Equalizer (Command : j v)

► Adjust EQ of the set.

Transmission [j][v][ ][Set ID][ ][Data][Cr]

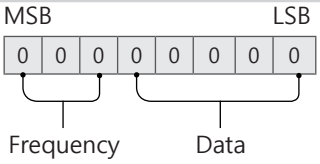


| 7 | 6 | 5 | Frequency | 4 | 3 | 2 | 1 | 0 | Step |
|---|---|---|---|---|---|---|---|---|---|
| 0 | 0 | 0 | 1st Band | 0 | 0 | 0 | 0 | 0 | 0(decimal) |
| 0 | 0 | 1 | 2nd Band | 0 | 0 | 0 | 0 | 1 | 1(decimal) |
| 0 | 1 | 0 | 3rd Band | ... | ... | ... | ... | ... | ... |
| 0 | 1 | 1 | 4th Band | 1 | 0 | 0 | 1 | 1 | 19(decimal) |
| 1 | 0 | 0 | 5th Band | 1 | 0 | 1 | 0 | 1 | 20(decimal) |

Acknowledgement [v][ ][Set ID][ ][OK/NG][Data][x]

* It depends on model, and can adjust when sound mode is EQ adjustable value.

19. Energy Saving (Command: j q)

► To reduce the power consumption of the TV. You can also adjust Energy Saving in PICTURE menu.

Transmission [j][q][ ][Set ID][ ][Data][Cr]

Data
- 00 : Off
- 01 : Minimum
- 02 : Medium
- 03 : Maximum
- 04 : Auto (For LCD TV / LED TV) / Intelligent sensor (For PDP TV)
- 05 : Screen off

* (Depending on model)

Ack [q][ ][Set ID][ ][OK/NG][Data][x]

20. Tune Command (Command: m a)

* This command may work differently depending on model and signal.

• For Europe, Mid-East, Colombia, Asia except South Korea and Japan Model

► Select channel to following physical number.

Transmission [m][a][ ][Set ID][ ][Data 00][ ]
[Data 01][ ][Data 02][Cr]

* Analog Antenna/Cable

[Data 00][Data 01] Channel Data
Data 00 : High byte channel data
Data 01 : Low byte channel data
- 00 00 ~ 00 C7 (Decimal : 0 ~ 199)

Data 02 : Input Source (Analog)
- 00 : Antenna TV (ATV)
- 80 : Cable TV (CATV)

* Digital Antenna/Cable/Satellite

[Data 00][Data 01]: Channel Data
Data 00 : High Channel data
Data 01 : Low Channel data
- 00 00 ~ 27 0F (Decimal: 0 ~ 9999)

Data 02 : Input Source (Digital)
- 10 : Antenna TV (DTV)
- 20 : Antenna Radio (Radio)
- 40 : Satellite TV (SDTV)
- 50 : Satellite Radio (S-Radio)
- 90 : Cable TV (CADTV)
- a0 : Cable Radio (CA-Radio)

* Tune Command Examples:

1. Tune to the Analog antenna (PAL) Channel 10.
   Set ID = All = 00
   Data 00 & 01 = Channel Data is 10 = 00 0a
   Data 02 = Analog Antenna TV = 00
   Result = **ma 00 00 0a 00**

2. Tune to the digital antenna (DVB-T) Channel 01.
   Set ID = All = 00
   Data 00 & 01 = Channel Data is 1 = 00 01
   Data 02 = Digital Antenna TV = 10
   Result = **ma 00 00 01 10**

3. Tune to the satellite (DVB-S) Channel 1000.
   Set ID = All = 00
   Data 00 & 01 = Channel Data is 1000 = 03 E8
   Data 02 = Digital Satellite TV = 40
   Result = **ma 00 03 E8 40**

Ack [a][ ][Set ID][ ][OK][Data 00][Data 01]
[Data 02][x][a][ ][Set ID][ ][NG][Data 00][x]

• For South Korea, North/Latin America except Colombia Model

► To tune channel to following physical/major/minor number.

Transmission [m][a][ ][0][ ][Data00][ ][Data01]
[ ][Data02][ ][Data03][ ][Data04][ ][Data05][Cr]

Digital channels have a Physical, Major, and Minor channel number. The Physical number is the actual digital channel number, the Major is the number that the channel should be mapped to, and the Minor is the sub-channel. Since the ATSC tuner automatically maps the channel from the Major / Minor number, the Physical number is not required when sending a command in Digital.

* Analog Antenna/Cable

Data 00 : Physical Channel Number
- Antenna (ATV) : 02~45 (Decimal: 2 ~ 69)
- Cable (CATV) : 01, 0E~7D (Decimal : 1, 14~125)

[Data 01 ~ 04]: Major/Minor Channel Number
Data 01 & 02: xx (Don't care)
Data 03 & 04: xx (Don't care)
Data 05: Input Source (Analog)
- 00 : Antenna TV (ATV)
- 01 : Cable TV (CATV)

* Digital Antenna/Cable

Data 00 : xx (Don't care)

[Data 01][Data 02]: Major Channel Number
Data 01 : High byte Channel Data
Data 02 : Low byte Channel Data
- 00 01 ~ 27 0F (Decimal: 1 ~ 9999)

[Data 03][Data 04]: Minor Channel Number
Data 03 : High byte Channel Data
Data 04 : Low byte Channel Data

Data 05 : Input Source (Digital)
- 02 : Antenna TV (DTV) – Use Physical Channel Number
- 06 : Cable TV (CADTV) – Use Physical Channel Number
- 22 : Antenna TV (DTV) – Don't Use Physical Channel Number
- 26 : Cable TV (CADTV) - Don't Use Physical Channel Number
- 46 : Cable TV (CADTV) – Use Physical/Major Channel Number Only (One Part Channel)
- 66 : Cable TV (CADTV) – Use Major Channel Number Only (One Part Channel)
- 0b : Cable DTV Plus – Use Physical Channel Number
- 2b : Cable DTV Plus – Don't Use Physical Channel Number
- 4b : Cable DTV Plus – Use Physical/Major Channel Number Only (One Part Channel)
- 6b : Cable DTV Plus – Use Major Channel Number Only (One Part Channel)

Two bytes are available for each major and minor channel data, but usually the low byte is used alone (high byte is 0).

* Tune Command Examples:

1. Tune to the Analog cable (NTSC) channel 35.
   Set ID = All = 00
   Data 00 = Channel Data is 35 = 23
   Data 01 & 02 = No Major = 00 00
   Data 03 & 04 = No Minor = 00 00
   Data 05 = Analog Cable TV = 01
   Total = **ma 00 23 00 00 00 00 01**

2. Tune to the digital antenna (ATSC) channel 30-3.
   Set ID = All = 00
   Data 00 = Don't know Physical = 00
   Data 01 & 02 = Major is 30 = 00 1E
   Data 03 & 04 = Minor is 3 = 00 03
   Data 05 = Digital Antenna TV = 22
   Total = **ma 00 00 00 1E 00 03 22**

Ack [a][ ][Set ID][ ][OK][Data 00][Data 01]
[Data 02][Data 03][Data 04][Data 05]
[x][a][ ][Set ID][ ][NG][Data 00][x]

- For Japan Model

► To tune channel to following physical/major/minor number.

Transmission [m][a][ ][0][ ][Data00][ ][Data01]
[ ][Data02][ ][Data03][ ][Data04][ ][Data05][Cr]

* Digital Antenna/Satellite

Data 00: xx (Don't care)

[Data 01][Data 02]: Major Channel Number
Data 01: High byte Channel Data
Data 02: Low byte Channel Data
- 00 01 ~ 27 0F (Decimal: 1 ~ 9999)

[Data 03][Data 04]: Minor/Branch Channel Number (Don't care in Satellite)
Data 03: High byte Channel Data
Data 04: Low byte Channel Data

Data 05 : Input Source (Digital/Satellite for Japan)
- 02 : Antenna TV (DTV)
- 42 : Antenna TV (DTV) – Use Physical/Major Channel Number Only (One Part Channel)
- 62 : Antenna TV (DTV) – Use Major Channel Number Only (One Part Channel)
- 07 : BS (Broadcasting Satellite)
- 08 : CS1 (Communication Satellite 1)
- 09 : CS2 (Communication Satellite 2)

* Tune Command Examples:

1 Tune to the digital antenna (ISDB-T) channel 17-1.
   Set ID = All = 00
   Data 00 = Don't know Physical = 00
   Data 01 & 02 = Major is 17 = 00 11
   Data 03 & 04 = Minor/Branch is 1 = 00 01
   Data 05 = Digital Antenna TV = 02
   Total = **ma 00 00 00 11 00 01 02**

2. Tune to the BS (ISDB-BS) channel 30.
   Set ID = All = 00
   Data 00 = Don't know Physical = 00
   Data 01 & 02 = Major is 30 = 00 1E
   Data 03 & 04 = Don't Care = 00 00
   Data 05 = Digital BS TV = 07
   Total = **ma 00 00 00 1E 00 00 07**

* This feature is varied based on the model.

Ack [a][ ][Set ID][ ][OK][Data 00][Data 01]
[Data 02][Data 03][Data 04][Data 05]
[x][a][ ][Set ID][ ][NG][Data 00][x]

21. Channel(Programme) Add/Del(Skip) (Command: m b)

► To skip current channel(programme) for next time.

Transmission [m][b][ ][Set ID][ ][Data][Cr]

Data 00 : Del(ATSC,ISDB)/Skip(DVB) 01 : Add

Ack [b][ ][Set ID][ ][OK/NG][Data][x]

* Set the saved channel status to del(ATSC, ISDB)/ skip(DVB) or add.

22. Key (Command: m c)

► To send IR remote key code.

Transmission [m][c][ ][Set ID][ ][Data][Cr]

Data Key code - p.2.

Ack [c][ ][Set ID][ ][OK/NG][Data][x]

23. Control Backlight (Command: m g)

• For LCD TV / LED TV

► To control the backlight.

Transmission [m][g][ ][Set ID][ ][Data][Cr]

Data Min : 00 to Max : 64

Ack [g][ ][Set ID][ ][OK/NG][Data][x]

Control Panel Light (Command: m g)

• For Plasma TV

► To control the panel light.

Transmission [m][g][ ][Set ID][ ][Data][Cr]

Data Min : 00 to Max : 64

Ack [g][ ][Set ID][ ][OK/NG][Data][x]

24. Input select (Command: x b) (Main Picture Input)

► To select input source for main picture.

Transmission [x][b][ ][Set ID][ ][Data][Cr]

Data
00 : DTV 01 : CADTV
02 : Satellite DTV 10 : ATV
ISDB-BS (Japan)
03 : ISDB-CS1 (Japan)
04 : ISDB-CS2 (Japan)
11 : CATV
20 : AV or AV1 21 : AV2
40 : Component1 41 : Component2
60 : RGB
90 : HDMI1 91 : HDMI2
92 : HDMI3 93 : HDMI4

Ack [b][ ][Set ID][ ][OK/NG][Data][x]

* This function depends on model and signal.

25. 3D(Command: x t) (only 3D models) (Depending on model)

► To change 3D mode for TV.

Transmission [x][t][ ][Set ID][ ][Data 00][ ][Data 01]
[ ][Data 02][ ][Data 03][Cr]

* (Depending on model)

Data Structure

[Data 00] 00 : 3D On
01 : 3D Off
02 : 3D to 2D
03 : 2D to 3D

[Data 01] 00 : Top and Bottom
01 : Side by Side
02 : Check Board
03 : Frame Sequential
04 : Column interleaving
05 : Row interleaving

[Data 02] 00 : Right to Left
01 : Left to Right

[Data 03] 3D Effect(3D Depth): Min : 00 - Max : 14
(*transmit by Hexadecimal code)

* [Data 02], [Data 03] functions depend on model and signal.
* If [Data 00] is 00 (3D On), [Data 03] has no meaning.
* If [Data 00] is 01 (3D off) or 02 (3D to 2D), [Data 01], [Data 02] and [Data 03] have no meaning.
* If [Data 00] is 03 (2D to 3D), [Data 01] and [Data 02] have no meaning.
* If [Data 00] is 00 (3D On) or 03 (2D to 3D), [Data 03] works when 3D Mode (Genre) is manual only.
* All 3D pattern options ([Data 01]) may not be available according to broadcasting/video signal.

| [Data 00] | [Data 01] | [Data 02] | [Data 03] |
|---|---|---|---|
| 00 | O | O | O |
| 01 | X | X | X |
| 02 | X | X | X |
| 03 | X | O | O |

X : don't care

Ack [t][ ][Set ID][ ][OK][Data00][Data01][Data02][Data03][x]
[t][ ][Set ID][ ][NG][Data00][x]

26. Extended 3D(Command: x v) (only 3D models) (Depending on model)

► To change 3D option for TV.

Transmission [x][v][ ][Set ID][ ][Data 00][ ][Data 01][Cr]

[Data 00] 3D option
00 : 3D Picture Correction
01 : 3D Depth (3D Mode is Manual Only)
02 : 3D Viewpoint
06 : 3D Color Correction
07 : 3D Sound Zooming
08 : Normal Image View
09 : 3D Mode (Genre)

[Data 01] It has own range for each 3D option determined by [Data 00].

1) When [Data 00] is 00
00 : Right to Left
01 : Left to Right

2) When [Data 00] is 01, 02
Data Min: 0 - Max: 14 (*transmit by Hexadecimal code)
Data value range(0 - 20) converts Viewpoint range (-10 - +10) automatically (Depending on model)
* This option works when 3D Mode (Genre) is manual only.

3) When [Data 00] is 06, 07
00 : Off
01 : On

4) When [Data 00] is 08
00 : Revert to 3D video from 3D-to-2D converted 2D video
01 : Change 3D video to 2D video, except 2D-to-3D video
* If conversion condition doesn't meet, command is treated as NG.

5) When [Data 00] is 09

00 : Standard 01 : Sport
02 : Cinema 03 : Extreme
04 : Manual 05 : Auto

Ack [v][ ][Set ID][ ][OK][Data00][Data01][x]
[v][ ][Set ID][ ][NG][Data00][x]

27. Auto Configure (Command: j u) (Depending on model)

► To adjust picture position and minimize image shaking automatically. It works only in RGB (PC) mode.

Transmission [j][u][ ][Set ID][ ][Data][Cr]

Data 01 : To set Auto Configure

Ack [u][ ][Set ID][ ][OK/NG][Data][x]

LG

Life's Good

LG
Life's Good

MANUAL DEL USUARIO

# CONFIGURACIÓN DE DISPOSITIVOS DE CONTROL EXTERNOS

Lea atentamente este manual antes de poner en funcionamiento el equipo y consérvelo para futuras consultas.

www.lg.com
P/NO : MFL71445404 (1903-REV00)

ESPAÑOL

# CÓDIGOS DE TECLA

- Esta función no está disponible en todos los modelos.

| Código (Hexa) | Función | Nota | Código (Hexa) | Función | Nota |
|---|---|---|---|---|---|
| 00 | CH +, PR + | Botón RC | 53 | Lista | Botón RC |
| 01 | CH -, PR - | Botón RC | 5B | Salir | Botón RC |
| 02 | Volumen + | Botón RC | 60 | PIP(AD) | Botón RC |
| 03 | Volumen - | Botón RC | 61 | Azul | Botón RC |
| 06 | > (Tecla de flecha / Tecla derecha) | Botón RC | 63 | Amarillo | Botón RC |
| 07 | < (Tecla de flecha / Tecla izquierda) | Botón RC | 71 | Verde | Botón RC |
| 08 | Encendido | Botón RC | 72 | Rojo | Botón RC |
| 09 | Silencio | Botón RC | 79 | Relación/Relación de Aspecto | Botón RC |
| 0B | Entrada | Botón RC | 91 | AD (Descripción audio) | Botón RC |
| 0E | SLEEP | Botón RC | 9E | LIVE MENU | Botón RC |
| 0F | TV, TV/RAD | Botón RC | 7A | Guía del usuario | Botón RC |
| 10 - 19 | * Tecla Número 0 - 9 | Botón RC | 7C | Smart / Inicio | Botón RC |
| 1A | Q.View/Flashback | Botón RC | 7E | SIMPLINK | Botón RC |
| 1E | FAV (Canal favorito) | Botón RC | 8E | ►► (Adelantar) | Botón RC |
| 20 | Texto (Teletexto) | Botón RC | 8F | ◄◄ (Retroceder) | Botón RC |
| 21 | T. Opt (Opción teletexto) | Botón RC | AA | Info | Botón RC |
| 28 | Regresar (ATRÁS) | Botón RC | AB | Guía de Programación | Botón RC |
| 30 | Modo AV (Audio/Video) | Botón RC | B0 | ► (Reproducir) | Botón RC |
| 39 | Subtítulo | Botón RC | B1 | ■ (Detener / Lista Archivo) | Botón RC |
| 40 | Λ (Tecla de flecha/Cursor arriba) | Botón RC | B5 | RECENT | Botón RC |
| 41 | V (Tecla de flecha/Cursor arriba) | Botón RC | BA | ❚❚ (Congelar / Reproducción lenta / Pausa) | Botón RC |
| 42 | Mis Apls. | Botón RC | BB | Fútbol | Botón RC |
| 43 | Menú / Configuración | Botón RC | BD | ● (GRABAR) | Botón RC |
| 44 | OK / Aceptar | Botón RC | DC | 3D | Botón RC |
| 45 | Q.Menu (menú rápido) | Botón RC | 99 | Configuración automática | Botón RC |
| 4C | Lista, - | Botón RC | 9F | App / * | Botón RC |
| 4D | IMAGEN | Botón RC | 9B | TV, PC | Botón RC |
| 52 | SONIDO | Botón RC | | | |

* El código de tecla 4C (0x4C) está disponible en los modelos ATSC/ISDB que utilizan un canal mayor/menor. (Para Corea del Sur, Japón, Norte América, Latinoamérica, excepto para modelos de Colombia)

# CONFIGURACIÓN DE DISPOSITIVOS DE CONTROL EXTERNOS

- Es posible que la imagen que se muestra no sea exactamente igual a la de su TV.

Conecte el conector de entrada USB a Serial (RS-232C) / RS-232C (Serial) a un dispositivo de control externo (como una computadora o un sistema de control A / V) para controlar externamente las funciones del producto.

Nota: El tipo de puerto de control de la TV puede variar según la serie de los modelos.

* Tenga en cuenta que no todos los modelos admiten este tipo de conectividad.

* Cable no proporcionado.

## Convertidor de USB a Serial (RS-232C) con cable USB

Tipo de USB

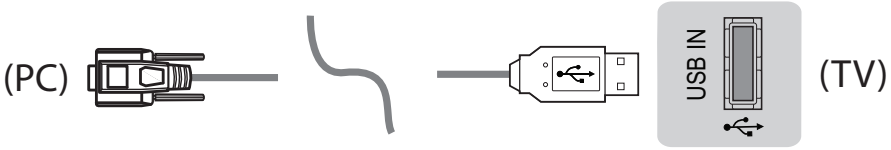


- LGTV es compatible con el chip PL2303 (ID del proveedor: 0x0557, ID del producto: 0x2008) Convertidor de USB a serial (RS-232C) que LG no realiza ni proporciona.
- Puede adquirirse en tiendas de computadoras que venden accesorios para profesionales de soporte de TI.

## RS-232C (Serial) con cable (Serial) RS-232C

Tipo DE9 (D-Sub 9pin)

- Necesita comprar el cable RS-232C (DE9, D-Sub 9pin tipo hembra-hembra) a RS-232C (Serial) necesario para la conexión entre la PC y la TV, el cual se especifica en el manual.

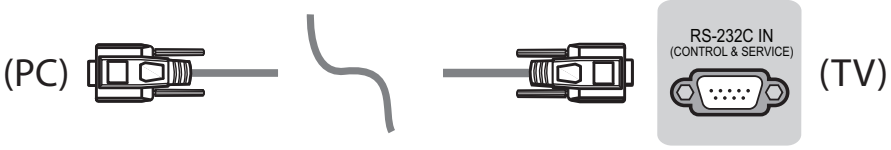


Es posible que la interfaz de conexión no sea exactamente igual a la de su TV.

Tipo de adaptador telefónico

- Para realizar la conexión entre la PC y la TV, que se especifica en el manual, debe comprar el cable de conector telefónico a RS-232.

* Para otros modelos, conecte al puerto USB.

* Es posible que la interfaz de conexión no sea exactamente igual a la de su TV.

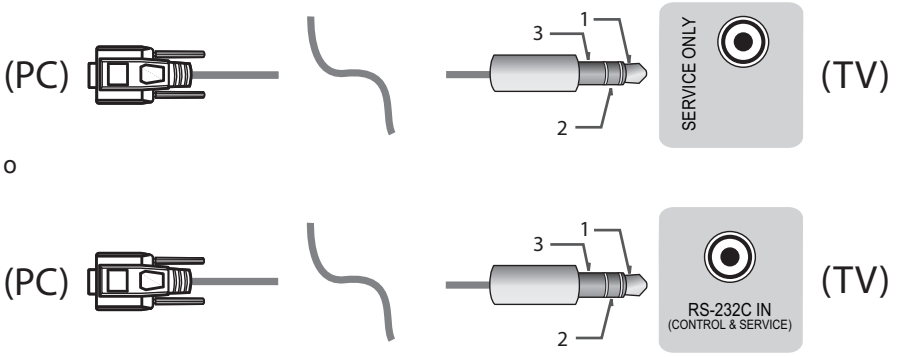


## Computadora del cliente

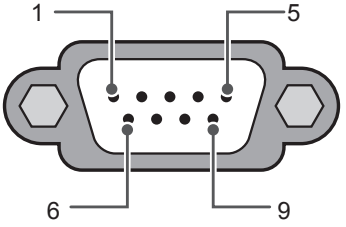


RS-232C
(Puerto serie)

## Configuraciones de RS-232C

Configuraciones de 3 cables (no estándar)

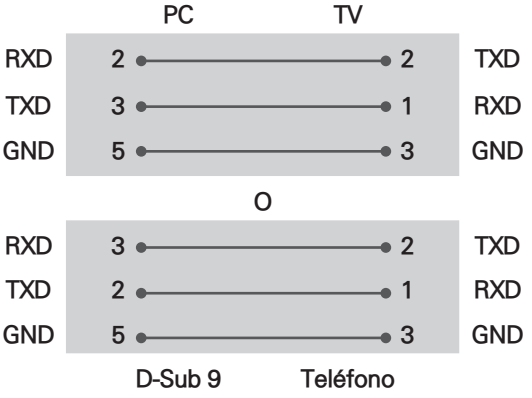


**ID del televisor**

Para establecer el número de ID, consulte "**Asignación de datos reales**" en la página 6

1. Presione **SETTINGS** para acceder a los menús principales.
2. Presione los botones de navegación para desplazarse hasta **(General → Acerca de este TV o OPCIÓN)** y luego presione **OK**.
3. Presione los botones de navegación para desplazarse hasta **ID del televisor** y luego presione **OK**.
4. Desplácese hacia la izquierda o hacia la derecha para establecer un número de ID y seleccione **CERRAR**. El rango de ajuste es de 1 a 99.
5. Al finalizar, presione **EXIT**.
   *(según el modelo)

## Parámetros de comunicación

- Velocidad en baudios : 9600 bps (UART)
- Longitud de datos: 8 bits
- Paridad: Ninguna
- Bit de parada: 1 bit
- Código de comunicación: código ASCII
- Use un cable cruzado (reversa).

## Lista de referencia de comandos

**(según el modelo)**

| | COMANDO 1 | COMANDO 2 | Datos (Hexadecimal) | | COMANDO 1 | COMANDO 2 | Datos (Hexadecimal) |
|---|---|---|---|---|---|---|---|
| 01. Encendido* | k | a | 00 a 01 | 15. Balance | k | t | 00 a 64 |
| 02. Relación de Aspecto | k | c | (página 7) | 16. Temperatura del color | x | u | 00 a 64 |
| 03. Silencio de pantalla | k | d | (página 7) | 17. Método de ISM (Solo TV Plasma) | j | p | (página 9) |
| 04. Silencio de volumen | k | e | 00 a 01 | 18. Ecualizador | j | v | (página 9) |
| 05. Control de Volumen | k | f | 00 a 64 | 19. Ahorro de energía | j | q | 00 a 05 |
| 06. Contraste | k | g | 00 a 64 | 20. Comando Sintonizar | m | a | (página 9) |
| 07. Brillo | k | h | 00 a 64 | 21. Canal (Programa) Agregar/Borrar (Saltar) | m | b | 00 a 01 |
| 08. Color | k | i | 00 a 64 | 22. Tecla | m | c | CÓDIGOS de tecla |
| 09. Tinte | k | j | 00 a 64 | 23. Controlar Luz de fondo, Luz del panel de control | m | g | 00 a 64 |
| 10. Nitidez | k | k | 00 a 32 | 24. Selección de entrada (Ppal.) | x | b | (página 11) |
| 11. Seleccionar OSD | k | l | 00 a 01 | 25. 3D (Solo modelos 3D) | x | t | (página 11) |
| 12. Modo de bloqueo de control remoto | k | m | 00 a 01 | 26. 3D Extendido (Solo modelos 3D) | x | v | (página 12) |
| 13. Agudos | k | r | 00 a 64 | 27. Configuración automática | j | u | (página 12) |
| 14. Graves | k | s | 00 a 64 | | | | |

* Nota: Durante la reproducción o grabación de medios, todos los comandos, excepto Power (Alimentación) (ka) y Key (Tecla) (mc), no se ejecutan y se reconocen como NG.
Con el cable RS232C, la TV puede comunicar el "comando ka" en estado encendido u apagado. pero con el cable conversor de USB a serie, el comando funciona solo si la TV está encendida.

# Protocolo de Transmisión/Recepción

## Transmisión

[Comando1][Comando2][ ][ID del televisor][ ][Dato][Cr]

[Comando 1] : Primer comando para controlar la TV. (j, k, m o x)
[Comando 2] : Segundo comando para controlar la TV.
[ID del televisor]: Puede ajustar [ID del televisor] para elegir el número de ID del monitor que desea en el menú de opciones.
El rango de ajuste en la TV es de 1 a 99. Si el valor [ID del televisor] se selecciona en "0", se puede controlar cada conjunto conectado.
* [ID del televisor] se indica como decimal (1 a 99) en el menú y como hexadecimal (0x00 a 0x63) en el protocolo de transmisión/recepción.
[DATO] : Para transmitir los datos de comando (hexadecimal). Transmite datos "FF" para leer el estado del comando.
[Cr] : Retorno de carro: código ASCII "0x0D"
[ ] : Espacio: código ASCII "0x20"

## Reconocimiento de aceptación

[Comando2][ ][ID del televisor][ ][OK][Dato][x]

* El televisor transmite mensajes de ACK (reconocimiento) sobre la base de este formato cuando recibe datos normales. En este momento, si los datos se encuentran en modo de lectura, indica los datos de estado actuales. Si los datos se encuentran en modo de escritura, devuelve los datos de la PC.

## Reconocimiento de error

[Comando2][ ][ID del televisor][ ][NG][Dato][x]

* El conjunto transmite mensajes de ACK (reconocimiento) sobre la base de este formato cuando recibe datos anormales de unciones no viables o errores de comunicación.

Datos 00: código ilegal

## Asignación de datos reales (Hexadecimal → Decimal)

* Cuando ingresa los [Dato] en hexadecimal, consulte la tabla de conversión a continuación.
* El Comando de sintonización de canales (ma) utiliza un valor hexadecimal de dos bytes ([Dato]) para seleccionar el número de canal.

| | | |
|---|---|---|
| 00: Paso 0 | 32: Paso 50 (ID del televisor 50) | FE: Paso 254 |
| 01: Paso 1 (ID del televisor 1) | 33: Paso 51 (ID del televisor 51) | FF: Paso 255 |
| ... | ... | ... |
| 0A: Paso 10 (ID del televisor 10) | 63: Paso 99 (ID del televisor 99) | 01 00: Paso 256 |
| ... | ... | ... |
| 0F: Paso 15 (ID del televisor 15) | C7: Paso 199 | 27 0E: Paso 9998 |
| 10: Paso 16 (ID del televisor 16) | C8: Paso 200 | 27 0F: Paso 9999 |
| ... | ... | ... |

* Según el modelo y la señal, los comandos podrán funcionar de un modo diferente.

01. Potencia (Comando: k a)

► Para controlar el encendido o apagado del dispositivo.

Transmisión [k][a][ ][ID del televisor][ ][Dato][Cr]

Dato 00: Apagado 01: *Encendido

Ack [a][ ][ID del televisor][ ][OK/NG][Dato][x]

► Para mostrar que la TV está encendida o *apagada

Transmisión [k][a][ ][ID del televisor][ ][Dato][Cr]

Ack [a][ ][ID del televisor][ ][OK][Dato][x]

* De igual manera, si otras funciones transmiten datos "FF" de acuerdo con este formato, la retroalimentación de reconocimiento presenta el estado de cada función.

02. Relación de aspecto (Comando: k c)
(Tamaño de la imagen principal)

► Para ajustar el formato de la pantalla. (Formato de imagen principal)
También puede ajustar el formato de pantalla mediante la opción Relación de aspecto en el Q.MENU. o en el menú IMAGEN.

Transmisión [k][c][ ][ID del televisor][ ][Dato][Cr]

Dato 01: Pantalla normal (4:3)
02: Pantalla amplia (16:9)
04: Zoom
05: Zoom 2 (Solo Latinoamérica, excepto Colombia)
06: Por Programa
07: 14:9 (Europa, Colombia, Oriente Medio, Asia, excepto Corea del Sur y Japón)
09: * Original
0B: Ancho total (Europa, Colombia, Oriente Medio, Asia, excepto Corea del Sur y Japón)
10 a 1F: Zoom cine 1 a 16

Ack [c][ ][ID del televisor][ ][OK/NG][Dato][x]

* Usando la entrada de PC, seleccione la relación de aspecto de la pantalla de 16:9 o 4:3.
* En el modo DTV/HDMI/Componente (alta definición), Sólo búsqueda está disponible.
* El modo ancho completo puede funcionar de modo diferente según el modelo y es totalmente compatible con DTV y parcialmente compatible con ATV y AV.

03. Screen Mute (Silencio de pantalla) (Comando: k d)

► Para seleccionar el silenciador de la pantalla en Encendido o Apagado.

Transmisión [k][d][ ][ID del televisor][ ][Dato][Cr]

Datos 00: Silenciador de pantalla apagado (imagen encendida)
Silenciador de video apagado.
01: Silenciador de pantalla encendido (imagen apagada)
10: Silenciador de video encendido

Ack [d][ ][ID del televisor][ ][OK/NG][Dato][x]

* Solo en caso el caso del silenciador de video activado, la TV mostrará la visualización en pantalla (OSD). Pero si está activado el silencio de la pantalla, el televisor no mostrará dicha visualización (OSD).

04. Silenciador de volumen (Comando: k e)

► Para activar o desactivar el silencio del volumen.
También es posible ajustar el silenciador a través del botón MUTE del control remoto.

Transmisión [k][e][ ][ID del televisor][ ][Dato][Cr]

Datos 00: Silenciador de volumen encendido (Volumen apagado)
01: Silenciador de volumen apagado (Volumen encendido)

Ack [e][ ][ID del televisor][ ][OK/NG][Dato][x]

05. Volume Control (Control de volumen)
(Comando: k f)

► Para ajustar el volumen.
También puede ajustar el volumen con los botones de volumen en el control remoto.

Transmisión [k][f][ ][ID del televisor][ ][Dato][Cr]

Datos Mín. : 00 a Máx.: 64

Ack [f][ ][ID del televisor][ ][OK/NG][Dato][x]

06. Contraste (Comando: k g)

► Para ajustar el contraste de la pantalla.
También puede ajustar el contraste en el menú IMAGEN.

Transmisión [k][g][ ][ID del televisor][ ][Dato][Cr]

Datos Mín. : 00 a Máx.: 64

Ack [g][ ][ID del televisor][ ][OK/NG][Dato][x]

07. Brillo (Comando: k h)

► Para ajustar el brillo de la pantalla.
También puede ajustar el brillo en el menú IMAGEN.

Transmisión [k][h][ ][ID del televisor][ ][Dato][Cr]

Datos Mín. : 00 a Máx.: 64

Ack [h][ ][ID del televisor][ ][OK/NG][Dato][x]

08. Color (Comando: k i)

► Para ajustar el Color de la pantalla.
También puede ajustar el color en el menú IMAGEN.

Transmisión [k][i][ ][ID del televisor][ ][Dato][Cr]

Datos Mín. : 00 a Máx.: 64

Ack [i][ ][ID del televisor][ ][OK/NG][Dato][x]

09. Tinte (Comando: k j)

► Para ajustar el tinte de la pantalla.
También puede ajustar el tinte en el menú IMAGEN.

Transmisión [k][j][ ][ID del televisor][ ][Dato][Cr]

Datos Rojo: 00 a Verde: 64

Ack [j][ ][ID del televisor][ ][OK/NG][Dato][x]

10. Nitidez (Comando: k k)

► Para ajustar la nitidez de la pantalla.
También puede ajustar la nitidez en el menú IMAGEN.

Transmisión [k][k][ ][ID del televisor][ ][Dato][Cr]

Datos Mín. : 00 a Máx.: 32

Ack [k][ ][ID del televisor][ ][OK/NG][Dato][x]

11. OSD Select (Selección de OSD) (Comando: k l)

► Para seleccionar el encendido o apagado del modo de visualización en pantalla (OSD) durante el control remoto.

Transmisión [k][l][ ][ID del televisor][ ][Dato][Cr]

Dato 00: OSD apagado 01: OSD encendido

Ack [l][ ][ID del televisor][ ][OK/NG][Dato][x]

12. Remote control lock mode (Modo de bloqueo del control remoto) (Comando: k m)

► Para bloquear el control remoto y los controles del panel frontal del televisor.

Transmisión [k][m][ ][ID del televisor][ ][Dato][Cr]

Dato 00: Bloqueo desactivado 01: Bloqueo activado

Ack [m][ ][ID del televisor][ ][OK/NG][Dato][x]

* Si no está utilizando el control remoto, use este modo.
Cuando la potencia principal se apaga y enciende (se desconecta y conecta, después de 20 a 30 segundos), se lanza el bloqueo del control externo.
* En modo de espera (CC apagada mediante la hora de apagado o el comando “ka”, “mc”) si está activado el bloqueo de teclas, la TV no se encenderá al presionar la tecla de encendido de IR o la tecla local.

13. Treble (Agudos) (Comando: k r)

► Para ajustar los agudos.
También puede ajustarlos en el menú AUDIO.

Transmisión [k][r][ ][ID del televisor][ ][Dato][Cr]

Datos Mín. : 00 a Máx.: 64

Ack [r][ ][ID del televisor][ ][OK/NG][Dato][x]

* (según el modelo )

14. Graves (Comando: k s)

► Para ajustar los bajos.
También puede ajustarlos en el menú AUDIO.

Transmisión [k][s][ ][ID del televisor][ ][Dato][Cr]

Datos Mín. : 00 a Máx.: 64

Ack [s][ ][ID del televisor][ ][OK/NG][Dato][x]

* (según el modelo )

15. Balance (Comando: k t)

► Para ajustar el balance.
También puede ajustar el balance en el menú AUDIO.

Transmisión [k][t][ ][ID del televisor][ ][Dato][Cr]

Datos Mín. : 00 a Máx.: 64

Ack [t][ ][ID del televisor][ ][OK/NG][Dato][x]

16. Color Temperature (Temperatura de color) (Comando: x u)

► Para ajustar la temperatura de color. También puede ajustar Color Temperature (Temperatura de color) en el menú IMAGEN.

Transmisión [x][u][ ][ID del televisor][ ][Dato] [Cr]

Datos Mín. : 00 a Máx.: 64

Ack [u][ ][ID del televisor][ ][OK/NG][Dato][x]

17. ISM Method (Método de ISM) (Comando: j p) (solo en televisores plasma)

► Para controlar el método de ISM. También puede ajustar el Método de ISM en el menú OPTION.

Transmisión [j][p][ ][ID del televisor][ ][Dato] [Cr]

Datos Mín.: 02: Orbiter (Orbitador)
08: Normal
20: Color Wash (Decolorado)

Ack [p][ ][ID del televisor][ ][OK/NG][Dato][x]

18. Ecualizador (Comando : j v)

► Ajustar el EQ (ecualizador) del conjunto.

Transmisión [j][v][ ][ID del televisor][ ][Dato] [Cr]

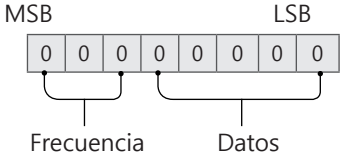


| 7 | 6 | 5 | Frecuencia | 4 | 3 | 2 | 1 | 0 | Paso |
|---|---|---|---|---|---|---|---|---|---|
| 0 | 0 | 0 | 1st. Banda | 0 | 0 | 0 | 0 | 0 | 0 (decimal) |
| 0 | 0 | 1 | 2nd. Banda | 0 | 0 | 0 | 0 | 1 | 1 (decimal) |
| 0 | 1 | 0 | 3rd. Banda | ... | ... | ... | ... | ... | ... |
| 0 | 1 | 1 | 4th. Banda | 1 | 0 | 0 | 1 | 1 | 19 (decimal) |
| 1 | 0 | 0 | 5th. Banda | 1 | 0 | 1 | 0 | 1 | 20 (decimal) |

Acknowledgement [v][ ][ID del televisor][ ] [OK/NG][Dato][x]

* Depende del modelo, y puede ajustarse cuando el modo de sonido es un valor de EQ ajustable.

19. Ahorro de energía (Comando: j q)

► Para reducir el consumo de energía de la TV. También puede ajustar el Ahorro de energía en el menú IMAGEN.

Transmisión [j][q][ ][ID del televisor][ ][Dato] [Cr]

Datos
00: apagado
01: mínimo
02: medio
03: máximo
04: Automático (para TV LCD/TV LED)/ Intelligent sensor (Sensor inteligente) (para PDP TV)
05: apagado de Pantalla

* (según el modelo)

Ack [q][ ][ID del televisor][ ][OK/NG][Dato][x]

20. Tune Comando (Comando de sintonización) (Comando: m a)

* Este comando puede funcionar de un modo diferente según el modelo y de la señal.

• Para los modelos de Europa, Oriente Medio, Colombia, Asia, excepto Corea del Sur y Japón

► Seleccione el canal de los siguientes números físicos.

Transmisión [m][a][ ][ID del televisor][ ][Dato 00][ ]

[Dato 01][ ][Dato 02][Cr]

* Analógica Antena/Cable

[Dato 00][Dato 01] Datos de canales
Datos 00: datos de canal de bytes altos
Datos 01: datos de canal de bytes bajos
- 00 00 ~ 00 C7 (decimal: 0 ~ 199)

Datos 02: fuente de entrada (análogica)
- 00: TV Antena (ATV)
- 80: TV por cable (CATV)

* Digital Antena/Cable/Satélite

[Dato 00][Dato 01]: datos de canales
Datos 00: datos de canal de bytes altos
Datos 01: datos de canal de bytes bajos
- 00 00 ~ 27 0F (decimal: 0 ~ 9999)

Datos 02: fuente de entrada (digital)
- 10: TV Antena (DTV)
- 20: Radio Antena (Radio)
- 40: TV satelital (SDTV)
- 50: Radio satelital (S-Radio)
- 90: TV por cable (CADTV)
- a0: Radio por cable (CA-Radio)

* Ejemplos de comandos de sintonización:

1. Sintonizar el canal Antena analógico (PAL) 10.
ID del televisor = Todo = 00
Datos 00 & 01 = Datos de canal es 10 = 00 0a
Datos 02 = TV Antena analógica = 00
Resultado = **ma 00 00 0a 00**

2. Sintonizar el canal Antena digital (DVB-T) 01.
ID del televisor = Todo = 00
Datos 00 & 01 = Datos de canal es 1 = 00 01
Datos 02 = TV Antena digital = 10
Resultado = **ma 00 00 01 10**

3. Sintonizar el canal satelital (DVB-S) 1000.

ID del televisor = Todo = 00
Datos 00 & 01 = Datos de canal es 1000 = 03 E8
Datos 02 = Satélite de TV digital = 40
Resultado = **ma 00 03 E8 40**

Ack [a][ ][ID del televisor][ ][OK][Dato 00]
[Dato 01][Dato 02][x][a][ ][ID del televisor][ ]
[NG][Dato 00][x]

- Para los modelos de Corea del Sur, América del Norte, América Latina, excepto Colombia.

► Para sintonizar los canales en el siguiente número físico/mayor/menor.

Transmisión [m][a][ ][0][ ][Dato00][ ][Dato01]
[ ][Dato02][ ][Dato03][ ][Dato04][ ][Dato05][Cr]

Los canales digitales poseen un número de canal físico, mayor y menor. El número físico es el número de canal digital real, el mayor es el número al cual el canal se debe asignar y el menor es el subcanal. Como el sintonizador ATSC asigna automáticamente el canal al número mayor/menor, cuando se envía un comando en modo Digital, no es necesario especificar el número físico.

* Analógica Antena/Cable

Datos 00 : número de canal físico
- Antena (ATV): 02~45 (decimal: 2 ~ 69)
- cable (CATV): 01, 0E~7D (decimal: 1, 14~125)

Datos 01 y 04: número de canal mayor/menor
Datos 01 y 02: xx (no importa)
Datos 03 y 04: xx (no importa)
Datos 05: fuente de entrada (analógica)
- 00: TV Antena (ATV)
- 01: TV por cable (CATV)

* Antena digital/Cable

Datos 00: xx (no importa)

[Dato 01][Dato 02]: número de canal mayor
Datos 01: datos de canal de bytes altos
Datos 02: datos de canal de bytes bajos
- 00 01 ~ 27 0F (decimal: 1 ~ 9999)

[Dato 03][Dato 04]: número de canal menor
Datos 03: datos de canal de bytes altos
Datos 04: datos de canal de bytes bajos

Datos 05: fuente de entrada (digital)
- 02: TV Antena (DTV): usar número de canal físico
- 06: Cable de TV (CADTV): usar número de canal físico
- 22: TV Antena (DTV): no usar número de canal físico
- 26: Cable de TV (CADTV): no usar un número de canal físico
- 46: Cable de TV (CADTV): usar solo un Physical/número de canal mayor (canal de una parte)
- 66: Cable de TV (CADTV): usar solo un número de canal mayor (canal de una parte)
- 0b : Cable DTV Plus – usar número de canal físico
- 2b : Cable DTV Plus – no usar número de canal físico
- 4b : Cable DTV Plus – usar solo un número de Canal Físico/Mayor (Canal de una parte)
- 6b : Cable DTV Plus – usar solo un número de canal mayor (canal de una parte)

Hay dos bytes disponibles para cada dato de canal mayor y menor, pero generalmente, solo se usa el byte más bajo (los bytes altos son de 0).

* Ejemplos de comandos de sintonización:

1. Sintonice el canal de cable analógico (NTSC) 35.
   ID del televisor = Todo = 00
   Datos 00 = Datos de canal es 35 = 23
   Datos 01 & 02 = No Mayor = 00 00
   Datos 03 & 04 = No Menor = 00 00
   Datos 05 = Cable de TV analógico = 01
   Total = **ma 00 23 00 00 00 00 01**
2. Sintonice el canal Antena digital (ATSC) 30-3.
   ID del televisor = Todo = 00
   Datos 00 = No conoce Físico = 00
   Datos 01 & 02 = Mayor es 30 = 00 1E
   Datos 03 & 04 = Menor es 3 = 00 03
   Datos 05 = TV Antena digital = 22
   Total = **ma 00 00 00 1E 00 03 22**

Ack [a][ ][ID del televisor][ ][OK][Dato 00]
[Dato 01][Dato 02][Dato 03][Dato 04][Dato 05]
[x][a][ ][ID del televisor][ ][NG][Dato 00][x]

- Para modelos de Japón

► Para sintonizar los canales en el siguiente número físico/mayor/menor.

Transmisión [m][a][ ][0][ ][Dato00][ ][Dato01]
[ ][Dato02][ ][Dato03][ ][Dato04][ ][Dato05][Cr]

* Antena digital/Satélite
Datos 00: xx (no importa)

[Dato 01][Dato 02]: número de canal mayor
Datos 01: datos de canal de bytes altos
Datos 02: datos de canal de byte bajos
- 00 01 ~ 27 0F (decimal: 1 ~ 9999)

[Dato 03][Dato 04]: Número de canal menor/ sucursal
(No importa en satélite)
Datos 03: datos de canal de bytes altos
Datos 04: datos de canal de byte bajos

Datos 05: fuente de entrada (digital/satelital para Japón)
- 02 : TV Antena (DTV)
- 42 : TV Antena (DTV) – usar solo un número de Canal Físico/Mayor (Canal de una parte)
- 62 : TV Antena (DTV) – usar solo un número de canal mayor (canal de una parte)
- 07: BS (satélite de transmisión)
- 08: CS1 (satélite de comunicación 1)

- 09: CS2 (satélite de comunicación 2)

* Ejemplos de comandos de sintonización:

1 Sintonizar el canal Antena digital (ISDB-T) 17-1.
ID del televisor = Todo = 00
Datos 00 = No conoce Físico = 00
Datos 01 & 02 = Mayor es 17 = 00 11
Datos 03 & 04 = Menor/Sucursal es 1 = 00 01
Datos 05 = TV Antena digital = 02
Total = **ma 00 00 00 11 00 01 02**

2. Sintonizar el canal BC (ISDB-BS) 30.
ID del televisor = Todo = 00
Datos 00 = No conoce Físico = 00
Datos 01 & 02 = Mayor es 30 = 00 1E
Datos 03 & 04 = No importa = 00 00
Datos 05 = TV BC Digital = 07
Total = **ma 00 00 00 1E 00 00 07**

* Esta función varía según el modelo.

Ack [a][ ][ID del televisor][ ][OK][Dato 00]
[Dato 01][Dato 02][Dato 03][Dato 04][Dato 05]
[x][a][ ][ID del televisor][ ][NG][Dato 00][x]

21. Canal (Programa) Agregar/Borrar (Saltar) (Comando: m b)

► Para saltar el canal actual (programa) para otra ocasión.

Transmisión [m][b][ ][ID del televisor][ ][Dato] [Cr]

Dato 00: Borrar(ATSC, ISDB)/Saltar 01: Agregar (DVB)

Ack [b][ ][ID del televisor][ ][OK/NG][Dato][x]

* Establecer el estado del canal guardado en borrar (ATSC, ISDB)/saltar (DVB) o agregar.

22. Key (Tecla) (Comando: m c)

► Para enviar el código de tecla del control remoto IR.

Transmisión [m][c][ ][ID del televisor][ ][Dato] [Cr]

Datos Código de tecla - página 2.

Ack [c][ ][ID del televisor][ ][OK/NG][Dato][x]

23. Control BackLight (Control de la luz de fondo) (Comando: m g)

• Para TV LCD/TV LED

► Para controlar luz de pantalla.

Transmisión [m][g][ ][ID del televisor][ ][Dato] [Cr]

Datos Mín. : 00 a Máx.: 64

Ack [g][ ][ID del televisor][ ][OK/NG][Dato][x]

• Para TV plasma

► Para controlar la luz del panel

Transmisión [m][g][ ][ID del televisor][ ][Dato] [Cr]

Datos Mín. : 00 a Máx.: 64

Ack [g][ ][ID del televisor][ ][OK/NG][Dato][x]

24. Input select (Selección de entrada) (Comando: x b)
(Entrada de la imagen principal)

► Para seleccionar la fuente de entrada para la imagen principal.

Transmisión [x][b][ ][ID del televisor][ ][Dato] [Cr]

Datos

| | |
|---|---|
| 00: DTV | 01: CADTV |
| 02 : Satelital DTV ISDB-BS (Japón) | 10: ATV |
| 03: ISDB-CS1 (Japón) | |
| 04: ISDB-CS2 (Japón) | |
| 11: CATV | |
| 20: AV o AV1 | 21: AV2 |
| 40: Componente1 | 41: Componente 2 |
| 60: RGB | |
| 90: HDMI1 | 91: HDMI2 |
| 92: HDMI3 | 93: HDMI4 |

Ack [b][ ][ID del televisor][ ][OK/NG][Dato][x]

* Esta función varía según el modelo y la señal.

25. 3D (Comando: x t) (solo modelos 3D)
(Depende del modelo)

► Para cambiar el modo 3D del TV.

Transmisión [x][t][ ][ID del televisor][ ]
[Dato 00][ ][Dato 01][ ][Dato 02][ ][Dato 03][Cr]

* (según el modelo )

Datos estructura

[Dato 00] 00: 3D encendido
01: 3D apagado
02: 3D a 2D
03: 2D a 3D

[Dato 01] 00: Top and Bottom (Superior e Inferior)
01: Side by Side (Lado a lado)
02: Check Board (Comprobar panel)
03: Frame Sequential (Fotogramas secuenciales)
04: Column interleaving (Intercalado en columna)
05: Row interleaving (Intercalado en fila)

[Dato 02] 00: Derecha a Izquierda
01: Izquierda a Derecha

[Dato 03] Efecto 3D (profundidad 3D): Mín.: 00 - Máx.: 14
(*transmite por código hexadecimal)

* Si [Dato 00] es 00 (3D encendido), [Dato 03] no es relevante.

* Si [Dato 00] es 01 (3D apagado) o 02 (3D a 2D), [Dato 01], [Dato 02] y [Dato 03] no son relevantes.
* Si [Dato 00] es 03 (2D a 3D), [Dato 01] y [Dato 02] no son relevantes.
* Si [Dato 00] es 00 (3D encendido) o 03 (2D a 3D), [Dato 03] funciona solo cuando el modo 3D (género) es manual.
* Es posible que todas las opciones del patrón de 3D ([Datos 01]) no estén disponibles según la transmisión/señal de video.

| [Dato 00] | [Dato 01] | [Dato 02] | [Dato 03] |
|---|---|---|---|
| 00 | O | O | O |
| 01 | X | X | X |
| 02 | X | X | X |
| 03 | X | O | O |

X: no importa

Ack [t][ ][ID del televisor][ ][OK][Dato00]
[Dato01][Dato02][Dato03][x][t][ ]
[ID del televisor][ ][NG][Dato00][x]

26. 3D extendido (Comando: x v) (solo modelos 3D) (Depende del modelo)

► Para cambiar la opción 3D del televisor.

Transmisión [x][v][ ][ID del televisor][ ][Dato 00] [ ][Dato 01][Cr]

[Dato 00] Opción 3D
00: Corrección de imagen 3D
01: Profundidad 3D (Modo 3D es Solo manual)
02: Punto de vista 3D
06 : Corrección de Color 3D
07 : Ampliación de Sonido 3D
08 : Vista de imagen normal
09 : Modo 3D (Tipo)

[Dato 01] Cuenta con su propio rango para cada opción 3D determinada por [Dato 00].

1) Cuando [Dato 00] es 00
00: Derecha a Izquierda
01: Izquierda a Derecha

2) Cuando [Dato 00] es 01, 02
Dato Mín.: 0 - Máx.: 14 (*transmite por código hexadecimal)
El rango de valores de datos (0 - 20) convierte el rango de visión (-10 - +10) de forma automática (según el modelo)
* Esta función funciona cuando el modo 3D (género) es solo manual.

3) Cuando [Dato 00] es 06, 07
00: encendido
01: apagado

4) Cuando [Dato 00] es 08
00: revertir a video 3D de video 2D convertido de 3D a 2D
01: cambiar video 3D a video 2D, excepto video 2D a 3D

* Si la condición de la conversión no se cumple, el comando se trata como NG.

5) Cuando [Dato 00] es 09

00: Estándar 01: Deportes
02: Cine 03: Extremo
04: Manual 05: Automático

Ack [u][ ][ID del televisor][ ][OK/NG][Dato][x]

Ack [v][ ][ID del televisor][ ][OK][Dato00]
[Dato01][x][v][ ][ID del televisor][ ][NG][Dato00] [x]

27. Configuración automática (Comando: j u) (Depende del modelo)

► Para ajustar la ubicación de la imagen y reducir su temblor de manera automática. La configuración automática solo funciona en el modo RGB-PC.

Transmisión [j][u][ ][ID del televisor][ ][Dato][Cr]

Dato 01: Para ajustar el Configuración automática

Ack [u][ ][ID del televisor][ ][OK/NG][Dato][x]

LG

Life's Good