LG
Life's Good

OWNER'S MANUAL
LED LCD TV / LCD TV

Please read this manual carefully before operating your set and retain it for future reference.

LS34**
LM34**
CS46**
CS47**

P/NO : MFL67360813 (1204-REV03)
Printed in Korea

www.lg.com

ENGLISH

TABLE OF CONTENTS

3 LICENSES

3 OPEN SOURCE SOFTWARE NOTICE

4 SAFETY INSTRUCTIONS

10 - Viewing 3D Imaging (Only 3D models)

12 INSTALLATION PROCEDURE

12 ASSEMBLING AND PREPARING

12 Unpacking
15 Separate purchase
16 Parts and buttons
17 Lifting and moving the TV
18 Setting up the TV
18 - Attaching the stand
19 Mounting on a table
21 Mounting on a wall
22 Tidying cables
22 Not using the Desk-Type Stand

23 MAKING CONNECTIONS

23 Antenna connection
24 HDMI connection
24 Component connection
25 Composite connection
25 USB connection
26 Headphone connection

27 REMOTE CONTROL

29 USING THE USER GUIDE

30 MAINTENANCE

30 Cleaning your TV
30 - Screen, frame, cabinet and stand
30 - Power cord

30 TROUBLESHOOTING

31 SPECIFICATIONS

WARNING

- If you ignore the warning message, you may be seriously injured or there is a possibility of accident or death.

CAUTION

- If you ignore the caution message, you may be slightly injured or the product may be damaged.

NOTE

- The note helps you understand and use the product safely. Please read the note carefully before using the product.

LICENSES

Supported licenses may differ by model. For more information about licenses, visit *www.lg.com*.

Manufactured under license from Dolby Laboratories. “Dolby” and the double-D symbol are trademarks of Dolby Laboratories.

HDMI, the HDMI logo and High-Definition Multimedia Interface are trademarks or registered trademarks of HDMI Licensing LLC.

ABOUT DIVX VIDEO: DivX® is a digital video format created by DivX, LLC, a subsidiary of Rovi Corporation. This is an official DivX Certified® device that plays DivX video. Visit *divx.com* for more information and software tools to convert your files into DivX video.

ABOUT DIVX VIDEO-ON-DEMAND: This DivX Certified® device must be registered in order to play purchased DivX Video-on-Demand (VOD) movies. To obtain your registration code, locate the DivX VOD section in your device setup menu. Go to vod.divx.com for more information on how to complete your registration.

“DivX Certified® to play DivX® video up to HD 1080p, including premium content.”

“DivX®, DivX Certified® and associated logos are trademarks of Rovi Corporation or its subsidiaries and are used under license.”

“Covered by one or more of the following U.S. patents :
7,295,673; 7,460,668; 7,515,710; 7,519,274”

OPEN SOURCE SOFTWARE NOTICE

To obtain the source code under GPL, LGPL, MPL and other open source licenses, that is contained in this product, please visit *http://opensource.lge.com* .
In addition to the source code, all referred license terms, warranty disclaimers and copyright notices are available for download.
LG Electronics will also provide open source code to you on CD-ROM for a charge covering the cost of performing such distribution (such as the cost of media, shipping and handling) upon email request to opensource@lge.com. This offer is valid for three (3) years from the date on which you purchased the product.

ENGLISH

SAFETY INSTRUCTIONS

Please read these safety precautions carefully before using the product.

WARNING



- Do not place the TV and remote control in the following environments:
  - A location exposed to direct sunlight
  - An area with high humidity such as a bathroom
  - Near any heat source such as stoves and other devices that produce heat
  - Near kitchen counters or humidifiers where they can easily be exposed to steam or oil
  - An area exposed to rain or wind
  - Near containers of water such as vases

  Otherwise, this may result in fire, electric shock, malfunction or product deformation.



- Do not place the product where it might be exposed to dust.
  This may cause a fire hazard.

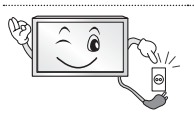

- Mains plug is the disconnecting device. The plug must remain readily operable.



- Do not touch the power plug with wet hands. Additionally, if the cord pin is wet or covered with dust, dry the power plug completely or wipe dust off.
  You may be electrocuted due to excess moisture.



- Make sure to connect the power cable to the grounded current. (Except for devices which are not grounded.)
  You may be electrocuted or injured.

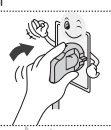

- Fix the power cable completely.
  If the power cable is not fixed completely, a fire can break out.

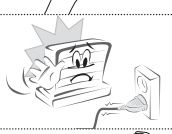

- Ensure the power cord does not come into contact with hot objects such as a heater.
  This may cause a fire or an electric shock hazard.

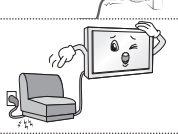

- Do not place a heavy object, or the product itself, on power cables.
  Otherwise, this may result in fire or electric shock.

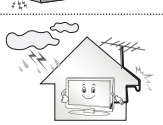

- Bend antenna cable between inside and outside building to prevent rain from flowing in.
  This may cause water damaged inside the Product and could give an electric shock.

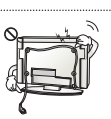

- When mounting a TV it on the wall, make sure not to install TV by hanging power and signal cables on the back of the TV.
  It may cause fire, electric shock.

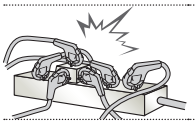

- Do not plug too many electrical devices into a single multiple electrical outlet. Otherwise, this may result in fire due to over-heating.

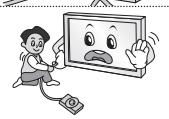

- Do not drop the product or let it fall over when connecting external devices. Otherwise, this may result in injury or damage to the product.



- Keep the packing anti-moisture material or vinyl packing out of the reach of children.
  Anti-moisture material is harmful if swallowed. If swallowed by mistake, force the patient to vomit and visit the nearest hospital. Additionally, vinyl packing can cause suffocation. Keep it out of the reach of children.



- Do not let your children climb or cling onto the TV.
  Otherwise, the TV may fall over, which may cause serious injury.



- Dispose of used batteries carefully to protect a child from eating them.
  Please seek Doctor- Medical Attention immediately if child consumes batteries.

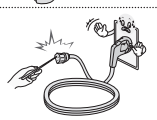

- Do not insert any metal objects/conductors (like a metal chopstick/cutlery/ screwdriver) between power cable plug and input Wall Socket while it is connected to the input terminal on the wall. Additionally, do not touch the power cable right after plugging into the wall input terminal.
  You may be electrocuted.
  (Depending on model)

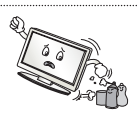

- Do not put or store inflammable substances near the product.
  There is a danger of combustion/explosion or fire due to careless handling of the inflammable substances.

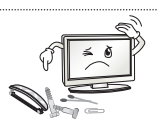

- Do not drop metallic objects such as coins, hair pins, chopsticks or wire into the product, or inflammable objects such as paper and matches. Children must pay particular attention.
  Electrical shock, fire or injury can occur. If a foreign object is dropped into the product, unplug the power cord and contact the service centre.



- Do not spray water on the product or scrub with an inflammable substance (thinner or benzene). Fire or electric shock accident can occur.



- Do not allow a impact shock or any objects to fall into the product, and do not drop onto the screen with something.
  You may be injured or the product can be damaged.



- Never touch this product or antenna during a thunder or lighting storm.
  You may be electrocuted.

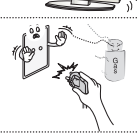

- Never touch the wall outlet when there is leakage of gas, open the windows and ventilate.
  It may cause a fire or a burn by a spark.



- Do not disassemble, repair or modify the product at your own discretion.
  Fire or electric shock accident can occur.
  Contact the service center for check, calibration or repair.



- If any of the following occur, unplug the product immediately and contact your local service centre.
  - The product has been impacted by shock
  - The product has been damaged
  - Foreign objects have entered the product
  - The product produced smoke or a strange smell

  This may result in fire or electric shock.

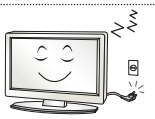

- If you don’t intend to use the product for a long time, unplug the power cable from the product.
  Covering dust can cause a fire, or insulation deterioration can cause electric leakage, electric shock or fire.

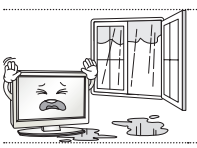

- Apparatus shall not be exposed to dripping or splashing and no objects filled with liquids, such as vases, shall be placed on the apparatus.

⚠ CAUTION

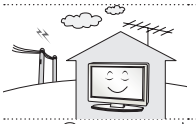

- Install the product where no radio wave occurs.

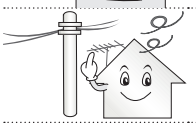

- There should be enough distance between an outside antenna and power lines to keep the former from touching the latter even when the antenna falls.
  This may cause an electric shock.

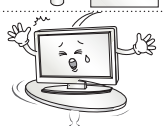

- Do not install the product on places such as unstable shelves or inclined surfaces. Also avoid places where there is vibration or where the product cannot be fully supported.
  Otherwise, the product may fall or flip over, which may cause injury or damage to the product.

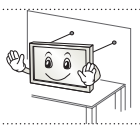

- If you install the TV on a stand, you need to take actions to prevent the product from overturning. Otherwise, the product may fall over, which may cause injury.

- If you intend to mount the product to a wall, attach VESA standard mounting interface (optional parts) to the back of the product. When you install the set to use the wall mounting bracket (optional parts), fix it carefully so as not to drop.
- Only use the attachments / accessories specified by the manufacturer.

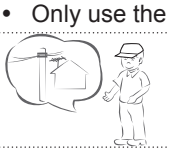

- When installing the antenna, consult a qualified service man.
  This may create a fire hazard or an electric shock hazard.

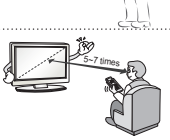

- We recommend that you maintain a distance of at least 5 to 7 times the diagonal screen size when watching TV.
  If you watch TV for a long period of time, this may cause blurred vision.

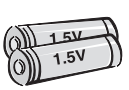

- Only use the specified type of battery.
  This could cause damage to the remote control.

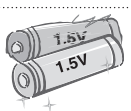

- Do not mix new batteries with old batteries.
  This may cause the batteries to overheat and leak.

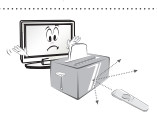

- Make sure there are no objects between the remote control and its sensor.



- Signal from the remote control may be disturbed by sun light or other strong light.
  In this case, darken the room.

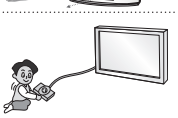

- When connecting external devices such as video game consoles, make sure the connecting cables are long enough.
  Otherwise, the product may fall over, which may cause injury or damage the product.



- Do not turn the product On/Off by plugging-in or unplugging the power plug to the wall outlet. (Do not use the power plug for switch.)
  It may cause mechanical failure or could give an electric shock.

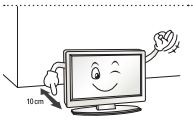

- Please follow the installation instructions below to prevent the product from overheating.
  - The distance between the product and the wall should be more than 10 cm.
  - Do not install the product in a place with no ventilation (e.g., on a bookshelf or in a cupboard).
  - Do not install the product on a carpet or cushion.
  - Make sure the air vent is not blocked by a tablecloth or curtain.

  Otherwise, this may result in fire.

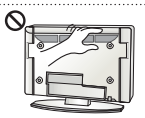

- Take care not to touch the ventilation openings when watching the TV for long periods as the ventilation openings may become hot. This does not affect the operation or performance of the product.

- Periodically examine the cord of your appliance, and if its appearance indicates damage or deterioration, unplug it, discontinue use of the appliance, and have the cord replaced with an exact replacement part by an authorized servicer.

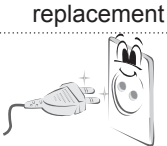

- Prevent dust collecting on the power plug pins or outlet.
  This may cause a fire hazard.

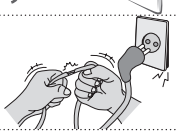

- Protect the power cord from physical or mechanical abuse, such as being twisted, kinked, pinched, closed in a door, or walked upon. Pay particular attention to plugs, wall outlets, and the point where the cord exits the appliance.



- Do not press strongly upon the panel with a hand or sharp object such as nail, pencil or pen, or make a scratch on it.



- Avoid touching the screen or holding your finger(s) against it for long periods of time. Doing so may produce some temporary distortion effects on the screen.



- When cleaning the product and its components, unplug the power first and wipe it with a soft cloth. Applying excessive force may cause scratches or discolouration. Do not spray with water or wipe with a wet cloth. Never use glass cleaner, car or industrial shiner, abrasives or wax, benzene, alcohol etc., which can damage the product and its panel.
  Otherwise, this may result in fire, electric shock or product damage (deformation, corrosion or breakage).

- As long as this unit is connected to the AC wall outlet, it is not disconnected from the AC power source even if you turn off this unit by SWITCH.

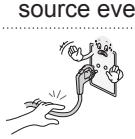

- When unplugging the cable, grab the plug and unplug it.
  If the wires inside the power cable are disconnected, this may cause fire.

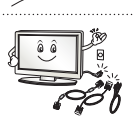

- When moving the product, make sure you turn the power off first. Then, unplug the power cables, antenna cables and all connecting cables.
  The TV set or power cord may be damaged, which may create a fire hazard or cause electric shock.



- When moving or unpacking the product, work in pairs because the product is heavy.
  Otherwise, this may result in injury.



- Contact the service center once a year to clean the internal parts of the product. Accumulated dust can cause mechanical failure.



- Refer all servicing to qualified service personnel. Servicing is required when the apparatus has been damaged in any way, such as power supply cord or plug is damaged, liquid has been spilled or objects have fallen into the apparatus, the apparatus has been exposed to rain or moisture, does not operate normally, or has been dropped.

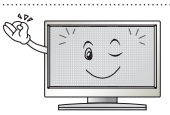

- If the product feels cold to the touch, there may be a small “flicker” when it is turned on. This is normal, there is nothing wrong with product.

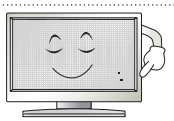

- The panel is a high technology display product with resolution of two million to six million pixels. You may see tiny black dots and/or brightly coloured dots (red, blue or green) at a size of 1 ppm on the panel. This does not indicate a malfunction and does not affect the performance and reliability of the product.
  This phenomenon also occurs in third-party products and is not subject to exchange or refund.



- You may find different brightness and colour of the panel depending on your viewing position(left/right/top/down).
  This phenomenon occurs due to the characteristic of the panel. It is not related with the product performance, and it is not malfunction.

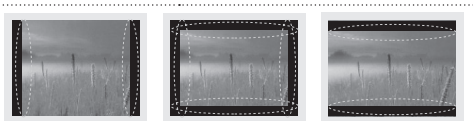

- Displaying a still image (e.g., broadcasting channel logo, on-screen menu, scene from a video game) for a prolonged time may cause damage to the screen, resulting in retention of the image, which is known as image sticking. The warranty does not cover the product for image sticking.
  Avoid displaying a fixed image on your television’s screen for a prolonged period (2 or more hours for LCD, 1 or more hours for Plasma).
  Also, if you watch the TV at a ratio of 4:3 for a long time, image sticking may occur on the borders of the panel.
  This phenomenon also occurs in third-party products and is not subject to exchange or refund.
- **Generated Sound**
  “Cracking” noise: A cracking noise that occurs when watching or turning off the TV is generated by plastic thermal contraction due to tempera-ture and humidity. This noise is common for products where thermal deformation is required. Electrical circuit humming/panel buzzing: A low level noise is generated from a high-speed switching circuit, which supplies a large amount of current to operate a product. It varies depend-ing on the product.
  This generated sound does not affect the performance and reliability of the product.

Viewing 3D Imaging (Only 3D models)

⚠ WARNING

Viewing Environment

- Viewing Time
  - When watching 3D contents, take 5 - 15 minute breaks every hour. Viewing 3D contents for a long period of time may cause headache, dizziness, fatigue or eye strain.

Those that have a photosensitive seizure or chronic illness

- Some users may experience a seizure or other abnormal symptoms when they are exposed to a flashing light or particular pattern from 3D contents.
- Do not watch 3D videos if you feel nausea, are pregnant and/ or have a chronic illness such as epilepsy, cardiac disorder, or blood pressure disease, etc.
- 3D Contents are not recommended to those who suffer from stereo blindness or stereo anomaly. Double images or discomfort in viewing may be experienced.
- If you have strabismus (cross-eyed), amblyopia (weak eyesight) or astigmatism, you may have trouble sensing depth and easily feel fatigue due to double images. It is advised to take frequent breaks than the average adult.
- If your eyesight varies between your right and left eye, revise your eyesight prior to watching 3D contents.

Symptoms which require discontinuation or refraining from watching 3D contents

- Do not watch 3D contents when you feel fatigue from lack of sleep, overwork or drinking.
- When these symptoms are experienced, stop using/watching 3D contents and get enough rest until the symptom subsides.
  - Consult your doctor when the symptoms persist. Symptoms may include headache, eyeball pain, dizziness, nausea, palpitation, blurriness, discomfort, double image, visual inconvenience or fatigue.

⚠ CAUTION

Viewing Environment

- Viewing Distance
  - Maintain a distance of at least twice the screen diagonal length when watching 3D contents. If you feel discomfort in viewing 3D contents, move further away from the TV.

Viewing Age

- Infants/Children
  - Usage/ Viewing 3D contents for children under the age of 5 are prohibited.
  - Children under the age of 10 may overreact and become overly excited because their vision is in development (for example: trying to touch the screen or trying to jump into it. Special monitoring and extra attention is required for children watching 3D contents.
  - Children have greater binocular disparity of 3D presentations than adults because the distance between the eyes is shorter than one of adults. Therefore they will perceive more stereoscopic depth compared to adults for the same 3D image.
- Teenagers
  - Teenagers under the age of 19 may react with sensitivity due to stimulation from light in 3D contents. Advise them to refrain from watching 3D contens for a long time when they are tired.
- Elderly
  - The elderly may perceive less 3D effect compared to the youth. Do not sit closer to the TV than the recommended distance.

Cautions when using the 3D glasses

- Make sure to use LG 3D glasses. Otherwise, you may not be able to view 3D videos properly.
- Do not use 3D glasses instead of your normal glasses, sunglasses or protective goggles.
- Using modified 3D glasses may cause eye strain or image distortion.
- Do not keep your 3D glasses in extremely high or low temperatures. It will cause deformation.
- The 3D glasses are fragile and are easy to be scratched. Always use a soft, clean piece of cloth when wiping the lenses. Do not scratch the lenses of the 3D glasses with sharp objects or clean/wipe them with chemicals.

NOTE

- Image shown may differ from your TV.
- Your TV's OSD (On Screen Display) may differ slightly from that shown in this manual.
- The available menus and options may differ from the input source or product model that you are using.
- New features may be added to this TV in the future.
- The TV can be placed in standby mode in order to reduce the power consumption. And the TV should be turned off if it will not be watched for some time, as this will reduce energy consumption.
- The energy consumed during use can be significantly reduced if the level of brightness of the picture is reduced, and this will reduce the overall running cost.

INSTALLATION PROCEDURE

1 Open the package and make sure all the accessories are included.
2 Attach the stand to the TV set.
3 Connect an external device to the TV set.

ASSEMBLING AND PREPARING

Unpacking

Check your product box for the following items. If there are any missing accessories, contact the local dealer where you purchased your product. The illustrations in this manual may differ from the actual product and item.

CAUTION

- Do not use any unapproved items to ensure the safety and product life span.
- Any damages or injuries by using unapproved items are not covered by the manufacturer's warranty.
- Some models have a thin film attached on to the screen and this must not be removed.

NOTE

- The items supplied with your product may vary depending on the model.
- Product specifications or contents of this manual may be changed without prior notice due to upgrade of product functions.
- For an optimal connection, HDMI cables and USB devices should have bezels less than 10 mm thick and 18 mm width. Use an extension cable that supports USB 2.0 if the USB cable or USB memory stick does not fit into your TV's USB port.

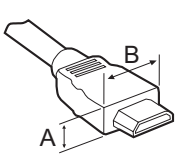

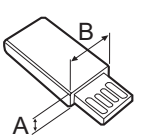

*A ≦ 10 mm
*B ≦ 18 mm

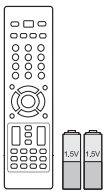

Remote control and batteries (AAA)
(See p. 27, 28)

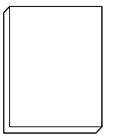

Owner's manual

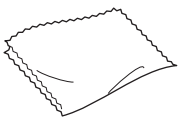

Polishing cloth
(Depending on model)
Use this to remove dust from the cabinet.



Screw for assembly
2EA, P4 x 16
(Only 22CS46**, 22CS47**)
(See p. 18)



Screw for assembly
8EA, M4 x 20
(Only 26/32/42CS46**, 26/32/42CS47**, 32/42LS34**, 32/42LM34**)
(See p. 18, 19)



Screw for fixing
(Only 26/32/42CS46**, 26/32/42CS47**, 32/42LS34**, 32/42LM34**)
(See p. 20)



Power Cord



Protection cover
(Only 26CS46**, 26CS47**)
(See p. 22)

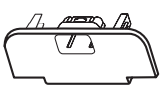

Protection cover
(Only 32CS46**, 32CS47**, 32LS34**, 32LM34**)
(See p. 22)

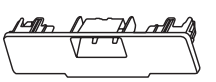

Protection cover
(Only 42CS46**, 42CS47**, 42LS34**, 42LM34**)
(See p. 22)



Cinema 3D Glasses
The number of 3D glasses may differ depending on the model or country.
(Only 32/42LM34**)

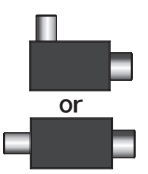

Isolator
(Depending on model)
(See p. 14)

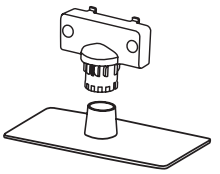

Stand Body / Stand Base
(Only 22CS46**, 22CS47**)
(See p. 18)

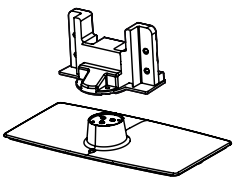

Stand Body / Stand Base
(Only 26CS46**, 26CS47**)
(See p. 18)

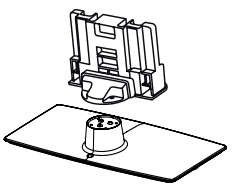

Stand Body / Stand Base
(Only 32/42CS46**, 32/42CS47**, 32/42LS34**, 32/42LM34**)
(See p. 19)

NOTE

- Antenna Isolator Installation Guide
  - Use this to install TV in a place where there is a voltage difference between TV Set and GND of antenna signal.
    - » If there is a voltage difference between TV Set and GND of antenna signal, the antenna contact might be heated and excessive heat might cause an accident.
  - You can improve the safety when watching TV by efficiently removing power voltage from TV antenna. It is recommended to mount the isolator to the wall. If it cannot be mounted to the wall, mount it on the TV. Avoid disconnecting the antenna Isolator after installation.
  - Before starting, be sure that the TV antenna is connected.

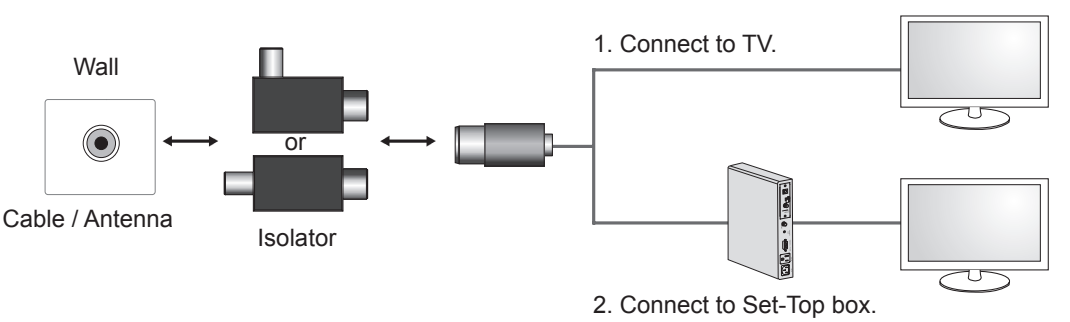

Connect one end of the isolator to cable/antenna jack and the other to TV set or set-top box.

“Equipment connected to the protective earthing of the building installation through the mains connection or through other equipment with a connection to protective earthing - and to a cable distribution system using coaxial cable, may in some circumstances create a fire hazard. Connection to a cable distribution system has therefore to be provided through a device providing electrical isolation below a certain frequency range (galvanic isolator, see EN 60728-11)”

When applying the RF Isolator, a slight loss of signal sensitivity can occur.

Separate purchase

Separate purchase items can be changed or modified for quality improvement without any notification.
Contact your dealer to buying these items.
These devices only work with certain models.



AG-F3**
Cinema 3D Glasses
The model name or design may be changed depending on the upgrade of product functions, manufacturer's circumstances or policies.

Compatibility	32/42/LM34**	32/42LS34**, 22/26/32/42CS46**, 22/26/32/42CS47**
AG-F3** Cinema 3D Glasses	•	

Parts and buttons

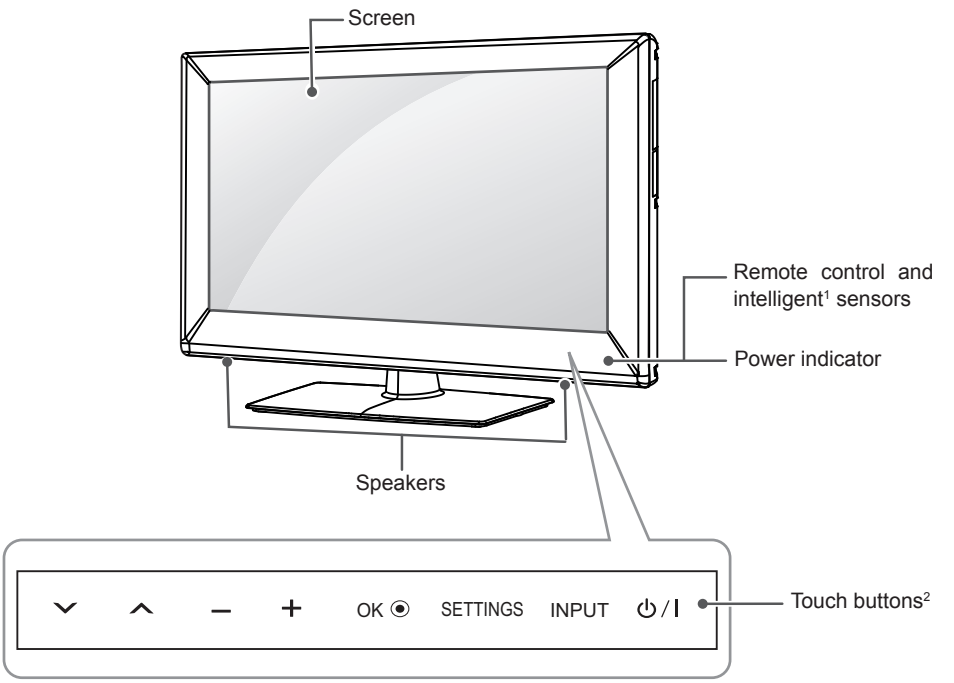

Touch Button	Description
⌄ ⌃	Scrolls through the saved programmes.
– +	Adjusts the volume level.
OK ◉	Selects the highlighted menu option or confirms an input.
SETTINGS	Accesses the main menu, or saves your input and exits the menus.
INPUT	Changes the input source.
⏻ / I	Turns the power on or off.

1 Intelligent sensor - Adjusts the image quality and brightness based on the surrounding environment.
2 All of the buttons are touch sensitive and can be operated through simple touch with your finger.

Lifting and moving the TV

Please note the following advice to prevent the TV from being scratched or damaged and for safe transportation regardless of its type and size.

CAUTION

- Avoid touching the screen at all times, as this may result in damage to the screen.

- It is recommended to move the TV in the box or packing material that the TV originally came in.
- Before moving or lifting the TV, disconnect the power cord and all cables.
- When holding the TV, the screen should face away from you to avoid damage.

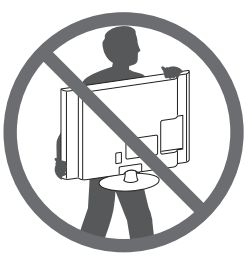

- Hold the top and bottom of the TV frame firmly. Make sure not to hold the transparent part, speaker, or speaker grill area.

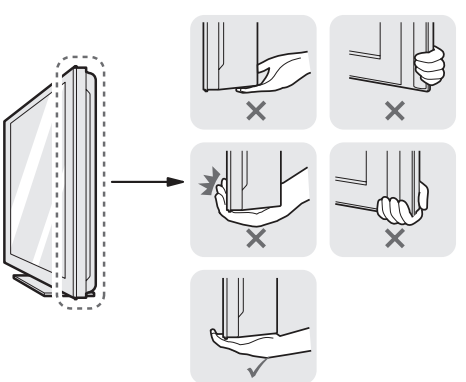

- When transporting a large TV, there should be at least 2 people.
- When transporting the TV by hand, hold the TV as shown in the following illustration.

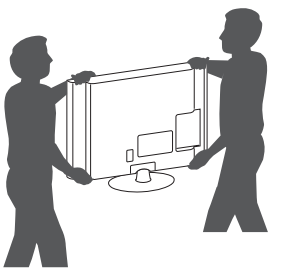

- When transporting the TV, do not expose the TV to jolts or excessive vibration.
- When transporting the TV, keep the TV upright, never turn the TV on its side or tilt towards the left or right.

ENGLISH

Setting up the TV

Attaching the stand

Image shown may differ from your TV.

22CS46**, 22CS47**

1

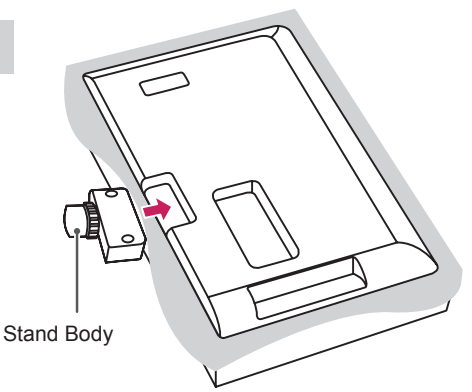

2

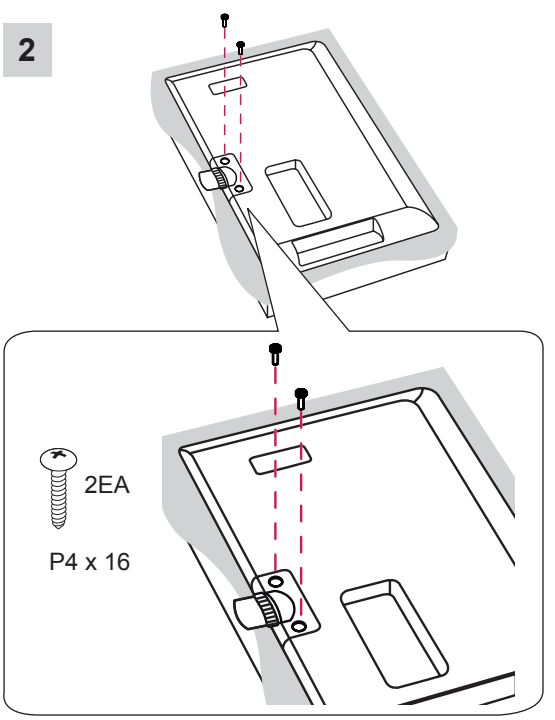

3

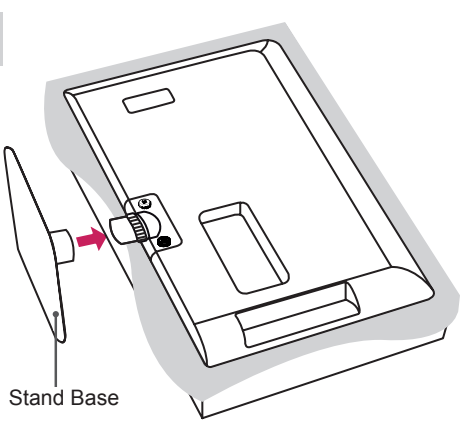

26CS46**, 26CS47**

1

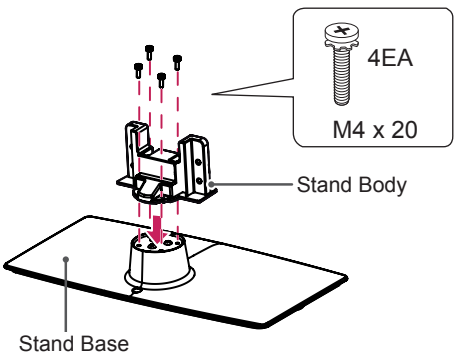

2

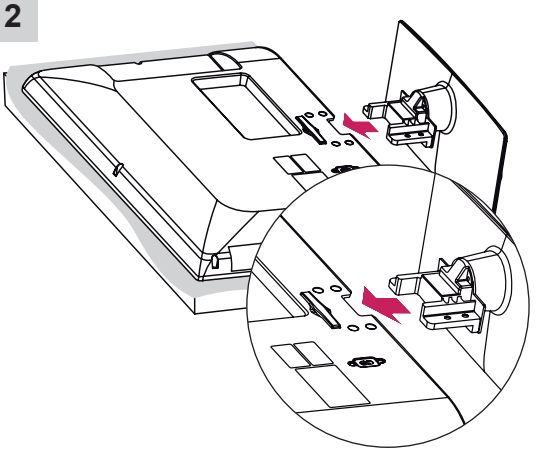

3

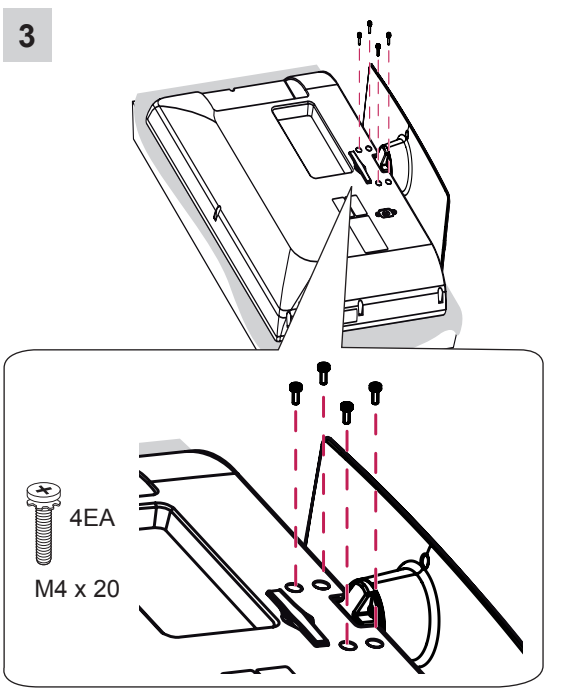

32/42CS46**, 32/42CS47**, 32/42LS34**, 32/42LM34**

1

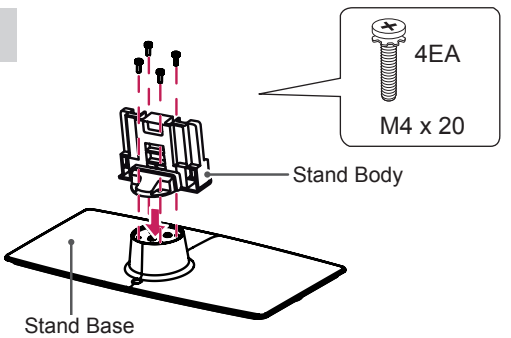

2

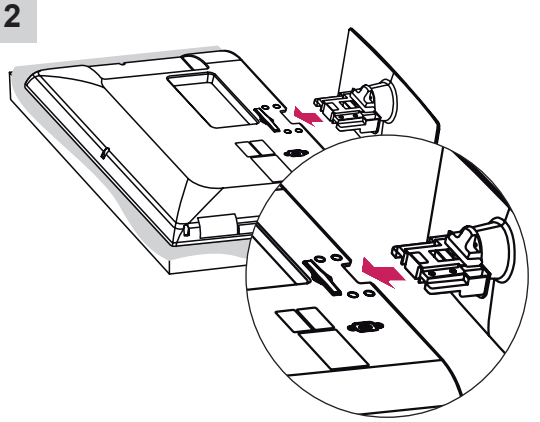

3

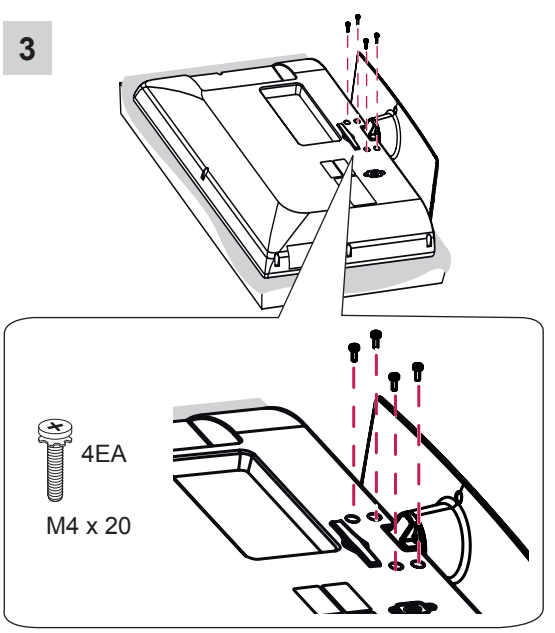

CAUTION

- When attaching the stand to the TV set, place the screen facing down on a cushioned table or flat surface to protect the screen from scratches.
- Make sure that the screws are inserted correctly and fastened securely. (If they are not fastened securely enough, the TV may tilt forward after being installed.)
  Do not use too much force and over tighten the screws; otherwise screw may be damaged and not tighten correctly.

NOTE

Remove the stand before installing the TV on a wall mount by performing the stand attachment in reverse.

Mounting on a table

1 Lift and tilt the TV into its upright position on a table.
- Leave a 10 cm (minimum) space from the wall for proper ventilation.

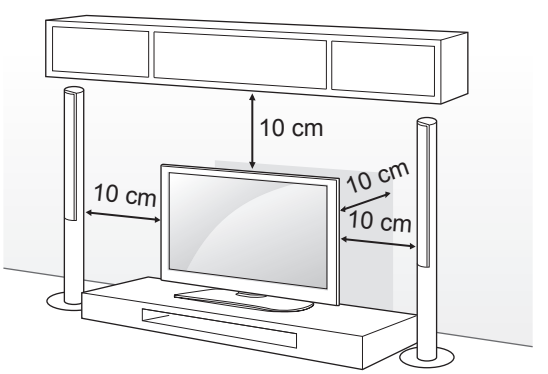

2 Connect the power cord to a wall outlet.

CAUTION

- Do not place the TV near or on sources of heat, as this may result in fire or other damage.

Adjusting the angle of the TV to suit view

(Only 32/42CS46**, 32/42CS47**, 32/42LS34**, 32/42LM34**)
Swivel 20 degrees to the left or right and adjust the angle of the TV to suit your view.

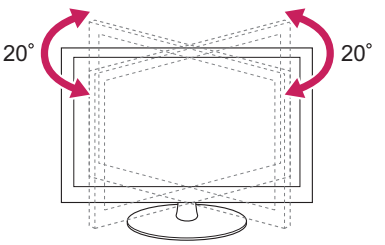

CAUTION

- When adjusting the angle of the product, watch out for your fingers.
  - » Personal injury may occur if hands or fingers are pinched. If the product is tilted too much, it may fall, causing damage or injury.

Securing the TV to a table

(Only 26/32/42CS46**, 26/32/42CS47**, 32/42LS34**, 32/42LM34**)
Fix the TV to a table to prevent from tilting forward, damage, and potential injury.
To secure the TV to a table, insert and tighten the supplied screw on the rear of the stand.

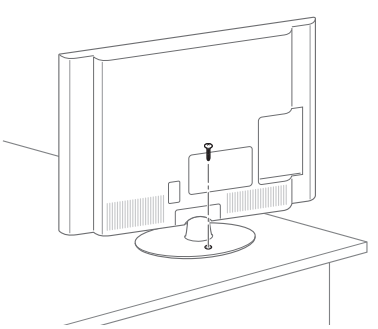

WARNING

- To prevent TV from falling over, the TV should be securely attached to the floor/ wall per installation instructions. Tipping, shaking, or rocking the TV may cause injury.

Securing the TV to a wall

(This feature is not available for all models.)

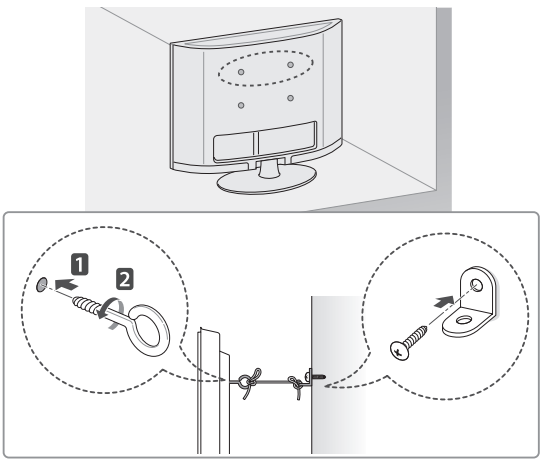

1 Insert and tighten the eye-bolts, or TV brackets and bolts on the back of the TV.
   - If there are bolts inserted at the eye-bolts position, remove the bolts first.
2 Mount the wall brackets with the bolts to the wall.
   Match the location of the wall bracket and the eye-bolts on the rear of the TV.
3 Connect the eye-bolts and wall brackets tightly with a sturdy rope.
   Make sure to keep the rope horizontal with the flat surface.

CAUTION

- Make sure that children do not climb on or hang on the TV.

NOTE

- Use a platform or cabinet that is strong and large enough to support the TV securely.
- Brackets, bolts and ropes are not provided. You can obtain additional accessories from your local dealer.

Using the Kensington security system

(Depending on model)

The Kensington security system connector is located at the rear of the TV. For more information of installation and using, refer to the manual provided with the Kensington security system or visit *http://www.kensington.com.*

Connect the Kensington security system cable between the TV and a table.

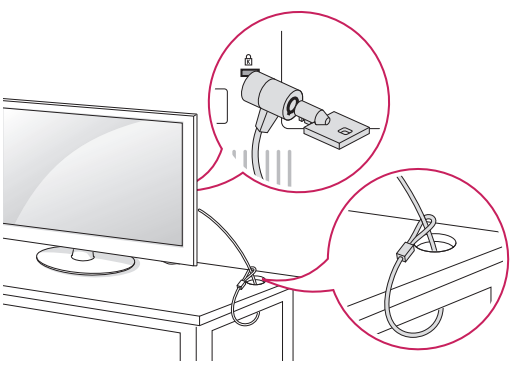

Mounting on a wall

Attach an optional wall mount bracket at the rear of the TV carefully and install the wall mount bracket on a solid wall perpendicular to the floor. When you attach the TV to other building materials, please contact qualified personnel. LG recommends that wall mounting be performed by a qualified professional installer.

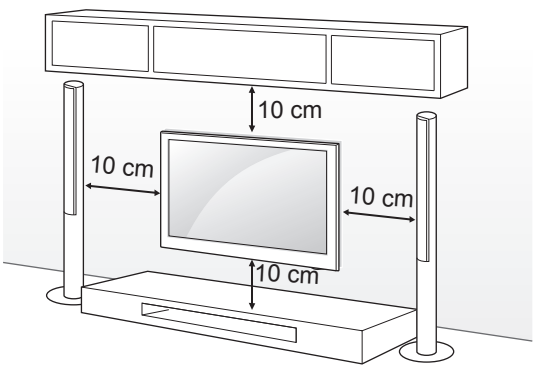

Make sure to use screws and wall mount bracket that meet the VESA standard. Standard dimensions for the wall mount kits are described in the following table.

Separate purchase(Wall Mounting Bracket)

Model	22CS46**, 22CS47**	26/32CS46**, 26/32CS47**, 32LS34**, 32LM34**
VESA (A x B)	100 x 100	200 x 100
Standard screw	M4	M4
Number of screws	4	4
Wall mount bracket	LSW100B 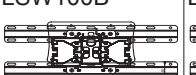	LSW100B 
Model	42CS46**, 42CS47**, 42LS34**, 42LM34**	
VESA (A x B)	200 x 200	
Standard screw	M4	
Number of screws	4	
Wall mount bracket	LSW200BX 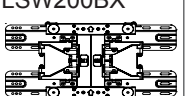	

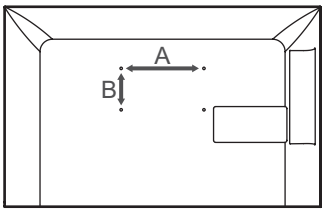

CAUTION

- Disconnect the power first, and then move or install the TV. Otherwise electric shock may occur.
- If you install the TV on a ceiling or slanted wall, it may fall and result in severe injury. Use an authorized LG wall mount and contact the local dealer or qualified personnel.
- Do not over tighten the screws as this may cause damage to the TV and void your warranty.
- Use the screws and wall mounts that meet the VESA standard. Any damages or injuries by misuse or using an improper accessory are not covered by the manufacturer's warranty.

NOTE

- Use the screws that are listed on the VESA standard screw specifications.
- The wall mount kit includes an installation manual and necessary parts.
- The wall mount bracket is not provided. You can obtain additional accessories from your local dealer.
- The length of screws may differ depending on the wall mount. Make sure to use the proper length.
- For more information, refer to the manual supplied with the wall mount.

Tidying cables

Only 26/32/42CS46***, 26/32/42CS47**, 32/42LS34**, 32/42LM34**

1 Gather and bind the cables with the cable management.
2 Fix the cable management firmly to the TV.

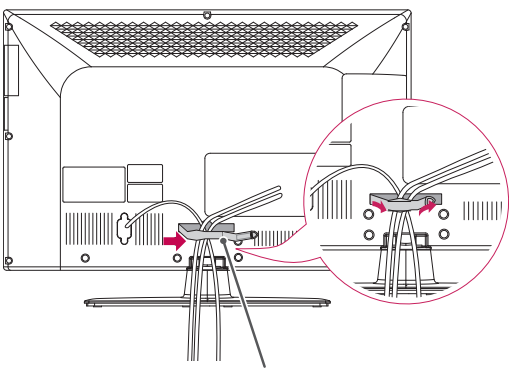

Cable Management

CAUTION

- Do not move the TV by holding the cable management, as the cable management may break, and injurure and damage to the TV may occur.

Not using the Desk-Type Stand

Only 26/32/42CS46**, 26/32/42CS47**, 32/42LS34**, 32/42LM34**

- When installing the wall mounting bracket, use the **Protection cover**. This will protect the opening from accumulating dust and dirt.

Push the supplied protection cover into the opening at the bottom of the TV until it locks in place.

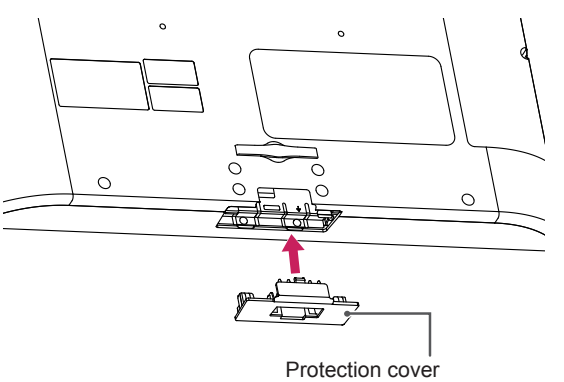

Protection cover

MAKING CONNECTIONS

- This section on MAKING CONNECTIONS mainly uses diagrams for the CS46** models.

Connect various external devices to the TV and switch input modes to select an external device. For more information of external device's connection, refer to the manual provided with each device.
Available external devices are: HD receivers, DVD players, VCRs, audio systems, USB storage devices, PC, gaming devices, and other external devices.

NOTE

- The external device connection may differ from the model.
- Connect external devices to the TV regardless of the order of the TV port.
- If you record a TV program on a DVD recorder or VCR, make sure to connect the TV signal input cable to the TV through a DVD recorder or VCR. For more information of recording, refer to the manual provided with the connected device.
- Refer to the external equipment's manual for operating instructions.
- If you connect a gaming device to the TV, use the cable supplied with the gaming device.
- In PC mode, there may be noise associated with the resolution, vertical pattern, contrast or brightness. If noise is present, change the PC output to another resolution, change the refresh rate to another rate or adjust the brightness and contrast on the PICTURE menu until the picture is clear.
- In PC mode, some resolution settings may not work properly depending on the graphics card.

Antenna connection

Connect the TV to a wall antenna socket with an RF cable (75 Ω).

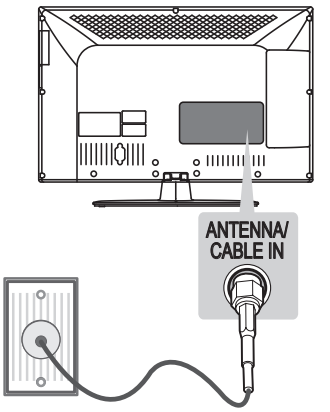

NOTE

- Use a signal splitter to use more than 2 TVs.
- If the image quality is poor, install a signal amplifier properly to improve the image quality.
- If the image quality is poor with an antenna connected, try to realign the antenna in the correct direction.
- An antenna cable and converter are not supplied.

HDMI connection

Transmits the digital video and audio signals from an external device to the TV. Connect the external device and the TV with the HDMI cable as shown.

Choose any HDMI input port to connect. It does not matter which port you use.

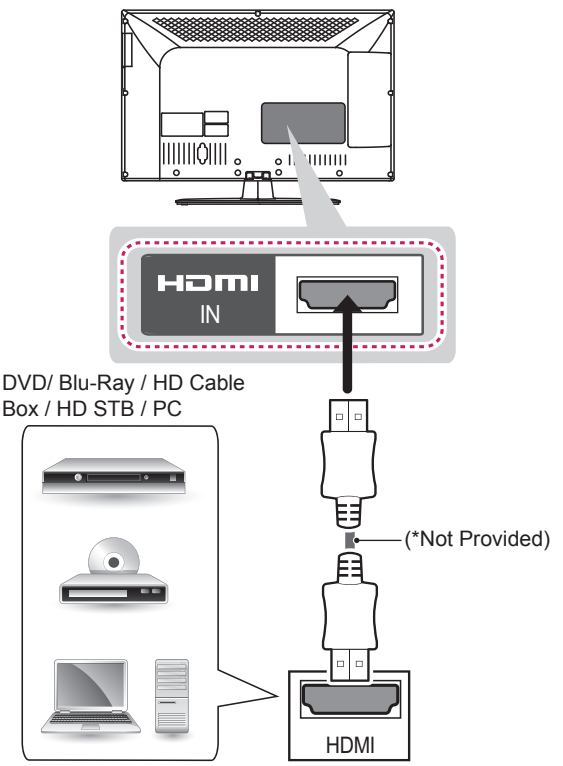

NOTE

- It is recommended to use the TV with the HDMI connection for the best image quality.
- Use the latest High Speed HDMI™ Cable with CEC (Customer Electronics Control) function.
- High Speed HDMI™ Cables are tested to carry an HD signal up to 1080p and higher.
- Supported DTV Audio: MPEG, Dolby Digital, Dolby Digital Plus
- Supported HDMI Audio format : Dolby Digital, PCM (Up to 192 KHz, 32k/44.1k/48k /88k/96k/176k/192k, DTS Not supported.)

Component connection

Transmits analog video and audio signals from an external device to the TV. Connect the external device and the TV with a component cable as shown.

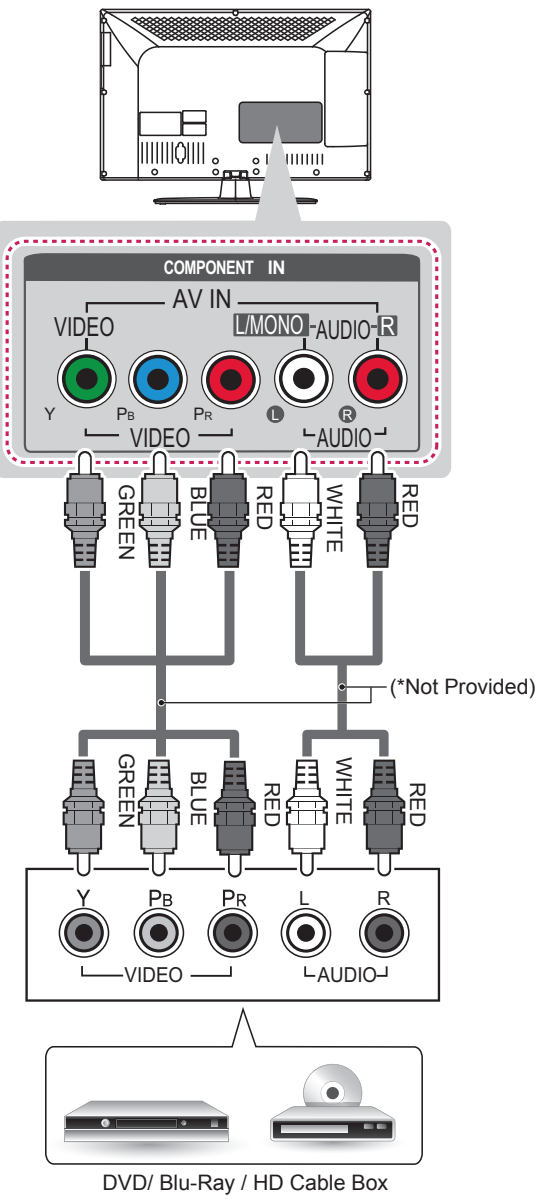

NOTE

- If cables are installed incorrectly, it could case the image to display in black and white or with distorted colour.

Composite connection

Transmits analog video and audio signals from an external device to the TV. Connect the external device and the TV with the composite cable as shown.

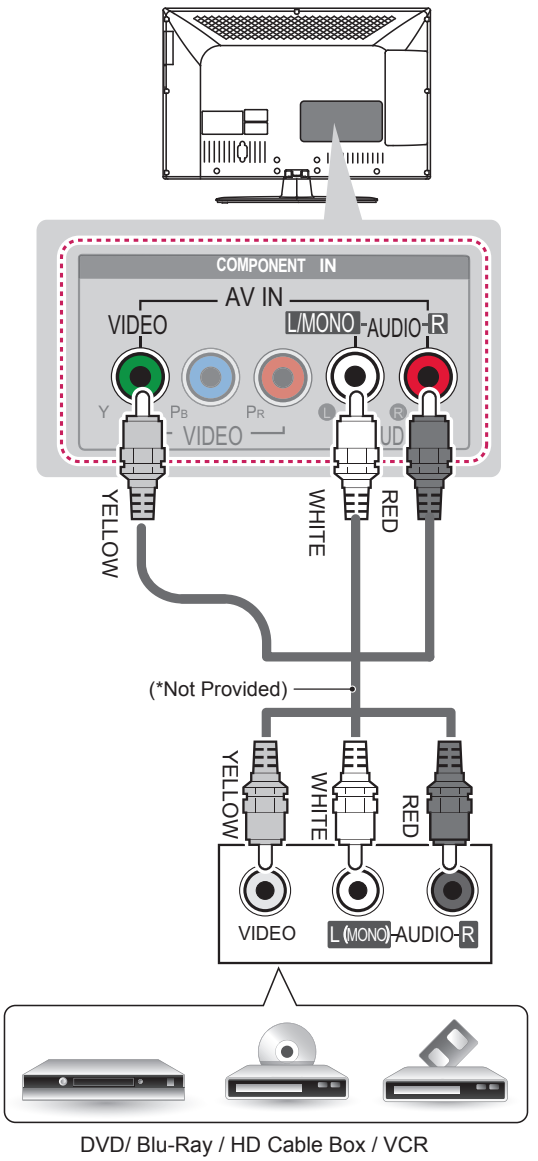

DVD/ Blu-Ray / HD Cable Box / VCR

USB connection

Connect a USB storage device such as a USB flash memory, external hard drive, or a USB memory card reader to the TV and access the My media menu to use various multimedia files.

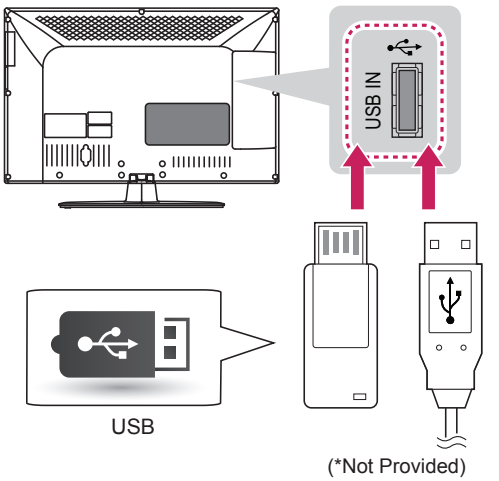

Headphone connection

(Only 22/26/32/42CS47**)
Transmits the headphone signal from the TV to an external device. Connect the external device and the TV with the headphone as shown.

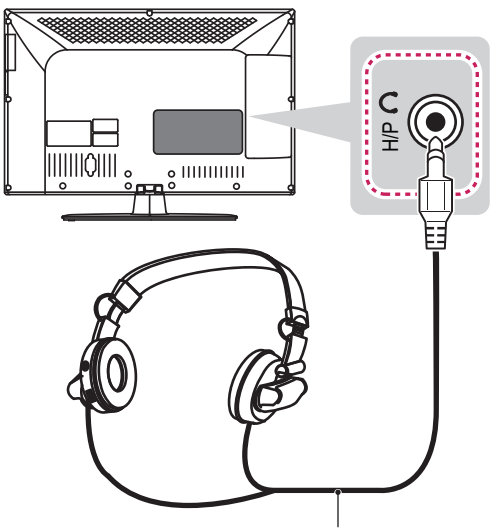

(*Not Provided)

NOTE

- AUDIO menu items are disabled when connecting a headphone.
- Headphone impedance: 16 Ω
- Max audio output of headphone: 9 mW to 15 mW
- Headphone jack size: 0.35 cm

REMOTE CONTROL

The descriptions in this manual are based on the buttons on the remote control.
Please read this manual carefully and use the TV correctly.
To replace batteries, open the battery cover, replace batteries (1.5 V AAA) matching the ⊕ and ⊖ ends to the label inside the compartment, and close the battery cover.
To remove the batteries, perform the installation actions in reverse.

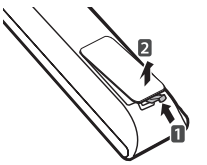

CAUTION

- Do not mix old and new batteries, as this may damage the remote control.
- In Analogue TV and some countries, some remote control buttons may not work.

Make sure to point the remote control toward the remote control sensor on the TV.
(Only 22/26/32/42CS46**, 22/26/32/42CS47**, 32/42LS34**)

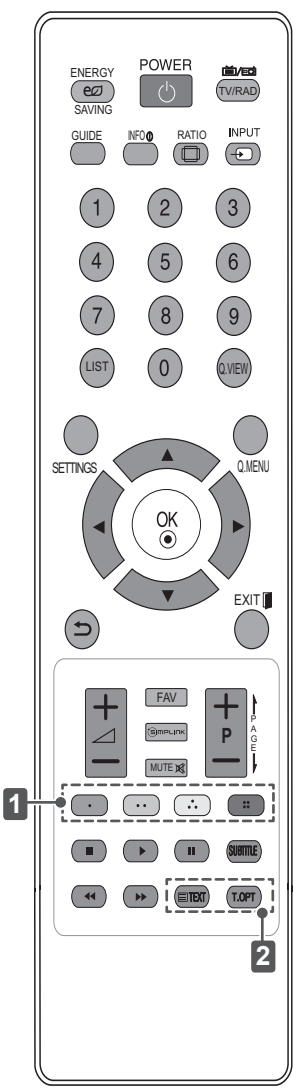

ENERGY SAVING	Adjusts the brightness of the screen to reduce energy consumption.
TV / RAD	Selects Radio, TV and DTV programme.
GUIDE	Shows programme guide.
INFO	Views the information of the current programme and screen.
RATIO	Resizes an image.
INPUT	Changes the input source.
LIST	Accesses the saved programme list.
Q.VIEW	Returns to the previously viewed programme.
SETTINGS	Accesses the main menus.
Q.MENU	Accesses the Quick menus.
Navigation buttons (up/down/left/right)	Scrolls through menus or options.
OK	Moves to the previous or next screen.
	Returns to the previous level.
EXIT	Clears on-screen displays and return to TV viewing.
FAV	Accesses your favourite programme list.
SIMPLINK	Accesses the AV devices connected with the HDMI cable through HDMI-CEC. Opens the SIMPLINK menu.
PAGE	Moves to the previous or next screen.
1 Coloured buttons	These access special functions in some menus. (: Red, : Green, : Yellow, : Blue)
SUBTITLE	Recalls your preferred subtitle in digital mode.
Control buttons (■, ▶, II, ◀◀, ▶▶)	Controls the MY MEDIA menus, or the SIMPLINK compatible devices (USB,SIMPLINK).
2 TELETEXT BUTTONS	These buttons are used for teletext.

(Only 32/42LM34**)

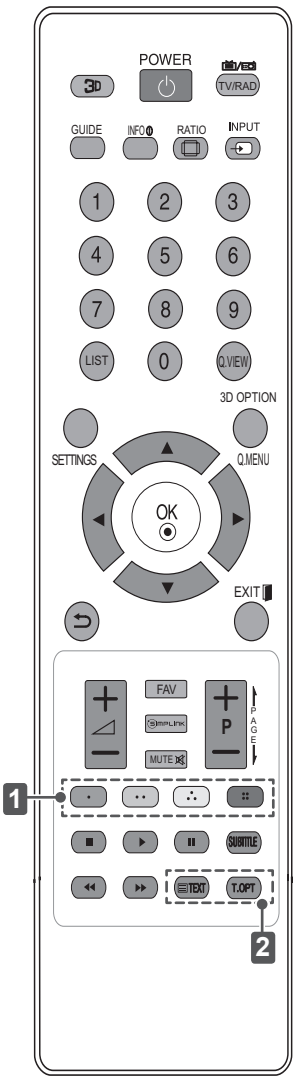

3D	Used for viewing 3D video.
TV / RAD	Selects Radio, TV and DTV programme.
GUIDE	Shows programme guide.
INFO	Views the information of the current programme and screen.
RATIO	Resizes an image.
INPUT	Changes the input source.
LIST	Accesses the saved programme list.
Q.VIEW	Returns to the previously viewed programme.
3D OPTION	Use this to view 3D video.
SETTINGS	Accesses the main menus.
Q.MENU	Accesses the Quick menus.
Navigation buttons (up/down/left/right)	Scrolls through menus or options.
OK	Moves to the previous or next screen.
	Returns to the previous level.
EXIT	Clears on-screen displays and return to TV viewing.
FAV	Accesses your favourite programme list.
SIMPLINK	Accesses the AV devices connected with the HDMI cable through HDMI-CEC. Opens the SIMPLINK menu.
PAGE	Moves to the previous or next screen.
1 Coloured buttons	These access special functions in some menus. (: Red, : Green, : Yellow, : Blue)
SUBTITLE	Recalls your preferred subtitle in digital mode.
Control buttons (■, ▶, II, ◀◀, ▶▶)	Controls the MY MEDIA menus, or the SIMPLINK compatible devices (USB,SIMPLINK).
2 TELETEXT BUTTONS	These buttons are used for teletext.

USING THE USER GUIDE

User Guide allows you to more easily access the detailed TV information.

1 Press **SETTINGS** to access the main menus.
2 Press the **RED** button to access the Customer Support menus.
3 Press the Navigation buttons to scroll to **User Guide** and press **OK**.



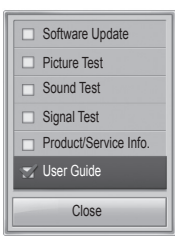

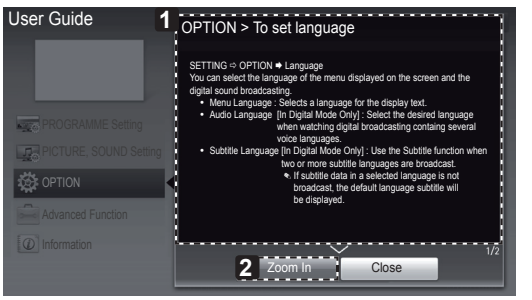

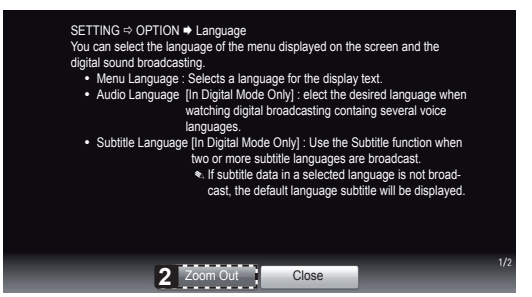

1 Shows the description of the selected menu. You can use ∧/∨ to move between pages.

2 Zooms in or out the screen.

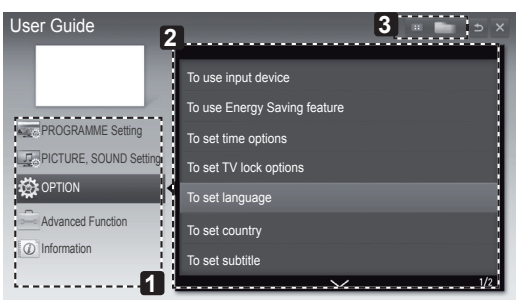

1 Allows to select the category you want.

2 Allows to select the item you want. You can use ∧/∨ to move between pages.

3 Allows to browse the description of the function you want from the index.

MAINTENANCE

Cleaning your TV

Clean your TV regularly to keep the best performance and to extend the product lifespan.

CAUTION

- Make sure to turn the power off and disconnect the power cord and all other cables first.
- When the TV is left unattended and unused for a long time, disconnect the power cord from the wall outlet to prevent possible damage from lightning or power surges.

Screen, frame, cabinet and stand

- To remove dust or light dirt, wipe the surface with a dry, clean, and soft cloth.
- To remove major dirt, wipe the surface with a soft cloth dampened in clean water or a diluted mild detergent. Then wipe immediately with a dry cloth.

CAUTION

- Avoid touching the screen at all times, as this may result in damage to the screen.
- Do not push, rub, or hit the screen surface with your fingernail or a sharp object, as this may result in scratches and image distortions.
- Do not use any chemicals as this may damage the product.
- Do not spray liquid onto the surface. If water enters the TV, it may result in fire, electric shock, or malfunction.

Power cord

Remove the accumulated dust or dirt on the power cord regularly.

TROUBLESHOOTING

Problem	Solution
Cannot control the TV with the remote control.	• Check the remote control sensor on the product and try again. • Check if there is any obstacle between the product and the remote control. • Check if the batteries are still working and properly installed (⊕ to ⊕, ⊖ to ⊖).
No image display and no sound is produced.	• Check if the product is turned on. • Check if the power cord is connected to a wall outlet. • Check if there is a problem in the wall outlet by connecting other products.
The TV turns off suddenly.	• Check the power control settings. The power supply may be interrupted. • Check if the Auto sleep feature is activated in the Time settings. • If there is no signal while the TV is on, the TV will turn off automatically after 15 minutes of inactivity.

SPECIFICATIONS

Product specifications may be changed without prior notice due to upgrade of product functions.
For the power supply and power consumption, refer to the label attached to the product.

MODELS		**22CS46****	**26CS46****	**32CS46****
		22CS460-TA 22CS460Y-TA 22CS461-TB 22CS461Y-TB	26CS460-TA 26CS460Y-TA 26CS461-TB 26CS461Y-TB	32CS460-TA 32CS460Y-TA 32CS461-TB 32CS461Y-TB
Dimensions (W x H x D)	With stand (mm)	539.0 x 400.0 x 165.0	663.0 x 483.0 x 197.0	794.0 x 565.0 x 207.0
	Without stand(mm)	539.0 x 345.0 x 56.8	663.0 x 424.0 x 72.8	794.0 x 504.0 x 73.5
Weight	With stand (kg)	4.2	7.4	9.0
	Without stand (kg)	3.9	6.6	8.0
Power requirement		AC 100-240 V~ 50 / 60 Hz	AC 100-240 V~ 50 / 60 Hz	AC 100-240 V~ 50 / 60 Hz
MODELS		**42CS46****	**22CS47****	**26CS47****
		42CS460-TA 42CS460Y-TA 42CS461-TB 42CS461Y-TB	22CS470-TA 22CS471-TB	26CS470-TA 26CS471-TB
Dimensions (W x H x D)	With stand (mm)	1017.0 x 695.0 x 261.0	539.0 x 400.0 x 165.0	663.0 x 483.0 x 197.0
	Without stand(mm)	1017.0 x 629.0 x 76.5	539.0 x 345.0 x 56.8	663.0 x 424.0 x 72.8
Weight	With stand (kg)	15.1	4.2	7.4
	Without stand (kg)	13.5	3.9	6.6
Power requirement		AC 100-240 V~ 50 / 60 Hz	AC 100-240 V~ 50 / 60 Hz	AC 100-240 V~ 50 / 60 Hz
MODELS		**32CS47****	**42CS47****	**32LS34****
		32CS470-TA 32CS471-TB	42CS470-TA 42CS471-TB	32LS3400-TA 32LS340Y-TA
Dimensions (W x H x D)	With stand (mm)	794.0 x 565.0 x 207.0	1017.0 x 695.0 x 261.0	795.0 x 566.0 x 207.0
	Without stand(mm)	794.0 x 504.0 x 73.5	1017.0 x 629.0 x 76.5	795.0 x 504.0 x 73.5
Weight	With stand (kg)	9.0	15.1	9.1
	Without stand (kg)	8.0	13.5	8.1
Power requirement		AC 100-240 V~ 50 / 60 Hz	AC 100-240 V~ 50 / 60 Hz	AC 100-240 V~ 50 / 60 Hz
MODELS		**42LS34****	**32LM34****	**42LM34****
		42LS3400-TA 42LS340Y-TA	32LM3400-TB 32LM340Y-TB 32LM3410-TC 32LM341Y-TC	42LM3400-TB 42LM340Y-TB 42LM3410-TC 42LM341Y-TC 42LM3450-TC 42LM345Y-TC
Dimensions (W x H x D)	With stand (mm)	1018.0 x 696.0 x 261.0	795.0 x 566.0 x 207.0	1018.0 x 696.0 x 261.0
	Without stand(mm)	1018.0 x 629.0 x 76.5	795.0 x 504.0 x 73.5	1018.0 x 629.0 x 76.5
Weight	With stand (kg)	14.7	9.1	14.7
	Without stand (kg)	13.1	8.1	13.1
Power requirement		AC 100-240 V~ 50 / 60 Hz	AC 100-240 V~ 50 / 60 Hz	AC 100-240 V~ 50 / 60 Hz

Environment condition	Operating Temperature	0 °C to 40 °C
	Operating Humidity	Less than 80 %
	Storage Temperature	-20 °C to 60 °C
	Storage Humidity	Less than 85 %

		Digital TV	Analogue TV
New Zealand, Singapore	Television System	DVB-T	PAL/SECAM-B/G/D/K, PAL-I
	Programme Coverage	UHF 21 to 69	BG : VHF/UHF 1 to 69, CATV 01 to 47 I : VHF/UHF 1 to 69, CATV 01 to 47 DK : VHF/UHF 1 to 69, CATV 01 to 47
Australia	Television System	DVB-T	PAL B/B
	Programme Coverage	VHF 06 to 12, UHF 27 to 69	B/B : VHF/UHF 0 to 75, CATV : 2 to 44
Indonesia, Israel, Myanmar, Sri Lanka	Television System	DVB-T	PAL/SECAM-B/G/D/K, PAL-I, NTSC-M
	Programme Coverage	UHF 21 to 69	BG : VHF/UHF 1 to 69, CATV 01 to 47 I : VHF/UHF 1 to 69, CATV 01 to 47 DK : VHF/UHF 1 to 69, CATV 01 to 47 M : VHF/UHF 2 to 78, CATV 01 to 71
South Africa	Television System	DVB-T	PAL/SECAM-B/G/D/K, PAL-I, NTSC-M
	Programme Coverage	VHF 4 to 11, 13 UHF 21 to 68	BG : VHF/UHF 1 to 69, CATV 01 to 47 I : VHF/UHF 1 to 69, CATV 01 to 47 DK : VHF/UHF 1 to 69, CATV 01 to 47 M : VHF/UHF 2 to 78, CATV 01 to 71
Vietnam, Malaysia	Television System	DVB-T	PAL/SECAM-B/G/D/K, PAL-I, NTSC-M
	Programme Coverage	VHF 6 to 12, UHF 21 to 69	BG : VHF/UHF 1 to 69, CATV 01 to 47 I : VHF/UHF 1 to 69, CATV 01 to 47 DK : VHF/UHF 1 to 69, CATV 01 to 47 M : VHF/UHF 2 to 78, CATV 01 to 71
Iran, Algeria, Tunisia, Digital model	Television System	DVB-T	PAL/SECAM-B/G/D/K, PAL-I, NTSC-M
	Programme Coverage	VHF 5 to 12, UHF 21 to 69	BG : VHF/UHF 1 to 69, CATV 01 to 47 I : VHF/UHF 1 to 69, CATV 01 to 47 DK : VHF/UHF 1 to 69, CATV 01 to 47 M : VHF/UHF 2 to 78, CATV 01 to 71
Analogue model, India, Thailand, --	Television System	-	PAL/SECAM-B/G/D/K, PAL-I, NTSC-M
	Programme Coverage	-	BG : VHF/UHF 1 to 69, CATV 01 to 47 I : VHF/UHF 1 to 69, CATV 01 to 47 DK : VHF/UHF 1 to 69, CATV 01 to 47 M : VHF/UHF 2 to 78, CATV 01 to 71
	External Antenna Impedance	75 Ω	75 Ω

HDMI-DTV supported mode

Resolution	Horizontal Frequency (kHz)	Vertical Frequency (Hz)
720x480	31.469 31.5	59.94 60
720x576	31.25	50
1280x720	37.5 44.96 45	50 59.94 60
1920x1080	33.72 33.75 28.125 26.97 27 33.716 33.75 56.25 67.43 67.5	59.94 60 50 23.97 24 29.976 30.00 50 59.94 60

Component port connecting information

Component ports on the TV	Y	P_B	P_R

Video output ports on DVD player	Y	P_B	P_R
	Y	B-Y	R-Y
	Y	Cb	Cr
	Y	Pb	Pr

Signal	Component
480i/576i	O
480p/576p	O
720p/1080i	O
1080p	O (50 Hz / 60 Hz only)

3D supported mode (Only 3D model)

Input	Signal	Resolution	Horizontal Frequency (kHz)	Vertical Frequency (Hz)	Playable 3D video format
HDMI	720p	1280x720	89.9 / 90 / 75	59.94 / 60 / 50	Frame packing (720 60p)
			45 / 37.5	60 / 50	Side by Side(half), Top & Bottom
	1080i	1920X1080	33.7 / 28.125	60 / 50	Side by Side(half), Top & Bottom
	1080p	1920X1080	53.95 / 54	23.98 / 24	Frame packing (1080 24p)
			67.5 / 56.3	60 / 50	"Side by Side, Top & Bottom, Single Frame Sequential"
			27	24	Side by Side(half), Top & Bottom
			33.7	30	Side by Side(half), Top & Bottom
USB	1080p	1920X1080	33.75	30	Side by Side, Top & Bottom, MPO(Photo)
	Signal				Playable 3D video format
DTV	720p, 1080i				Side by Side, Top & Bottom



For any Suggestion, Opinion,
Complaints, Please Call
800 54 in UAE
0800 54 54 54 in South Africa
080 100 54 54 in Morocco
19960 in Egypt
Other countries, Please contact our
local dealer or log into
http://www.lg.com

Record the model number and serial number of the TV.
Refer to the label on the back cover and quote this information to your dealer when requiring any service.

MODEL _____

SERIAL _____

(Only DTV)

DVB
Digital Video Broadcasting

LG
Life's Good

MANUEL D'UTILISATION

TÉLÉVISEUR LCD À LED/ TÉLÉVISEUR LCD

Veuillez lire attentivement ce manuel avant de mettre en service votre produit et conservez-le afin de pouvoir vous y référer ultérieurement.

LS34**
LM34**
CS46**
CS47**

www.lg.com

TABLE DES MATIÈRES

FRANÇAIS

3 LICENCES

3 INFORMATIONS SUR LES LOGICIELS LIBRES

4 CONSIGNES DE SÉCURITÉ

10 - Visionnage d'images 3D (modèles 3D uniquement)

12 PROCÉDURE D'INSTALLATION

12 ASSEMBLAGE ET PRÉPARATION

12 Déballage
15 Achat séparé
16 Pièces et boutons
17 Soulever et déplacer la TV
18 Préparation du téléviseur
18 - Fixation du support
19 Installation sur une table
21 Fixation du support mural
22 Organisation des câbles
22 Non-utilisation du socle

23 ÉTABLISSEMENT DE CONNEXIONS

23 Raccordement d'une antenne
24 Connexion HDMI
24 Connexion en composantes
25 Connexion composite
25 Connexion d'un périphérique USB
26 Connexion de l'écouteur

27 TÉLÉCOMMANDE

29 UTILISATION DU GUIDE DE L'UTILISATEUR

30 MAINTENANCE

30 Nettoyage de votre TV
30 - Écran, cadre, boîtier et support
30 - Cordon d'alimentation

30 DÉPANNAGE

31 SPÉCIFICATIONS

AVERTISSEMENT

- Si vous ignorez ces messages d'avertissement, vous risquez d'être gravement blessé, de provoquer un accident ou d'entraîner la mort.

ATTENTION

- Si vous ignorez ces messages de sécurité, vous risqueriez de vous blesser légèrement ou d'endommager le produit.

REMARQUE

- Les remarques vous aident à comprendre et à utiliser le produit en toute sécurité. Veuillez lire attentivement les remarques avant d'utiliser le produit.

LICENCES

Les licences prises en charge peuvent varier d'un modèle à l'autre. Pour plus d'informations sur les licences, consultez le site *www.lg.com*.

Fabriqué sous licence de Dolby Laboratories. « Dolby » et le symbole double-D sont des marques commerciales de Dolby Laboratories.

HDMI, le logo HDMI et High-Definition Multimedia Interface sont des marques, déposées ou non, de HDMI Licensing LLC.

À PROPOS DES VIDÉOS DIVX : DIVX® est un format de vidéo numérique créé par DivX, LLC, filiale de Rovi Corporation. Votre périphérique est officiellement certifié par DivX (DivX Certified®), ce qui vous permet de lire des vidéos DivX. Rendez-vous sur *divx.com* pour obtenir plus d'informations ainsi que des logiciels permettant de convertir vos fichiers au format DivX.

À PROPOS DE LA VIDÉO À LA DEMANDE DIVX : ce périphérique DivX Certified® doit être enregistré pour pouvoir lire des vidéos à la demande DivX. Pour obtenir le code d'enregistrement, accédez à la section DivX VOD (Vidéo à la demande DivX) du menu de configuration du périphérique. Les instructions d'enregistrement sont disponibles sur le site vod.divx.com.

« Certification DivX Certified® pour la lecture de vidéos DivX® jusqu'à 1080p en HD, y compris le contenu Premium. »

« DivX®, DivX Certified® et leurs logos respectifs sont des marques commerciales de Rovi Corporation ou de ses filiales ; leur utilisation est régie par une licence. »

« Sous couvert d'un ou plusieurs brevets américains cités ci-dessous :
7,295,673; 7,460,668; 7,515,710; 7,519,274”

INFORMATIONS SUR LES LOGICIELS LIBRES

Pour obtenir le code source sous la licence publique générale, la licence publique générale limitée, la licence publique Mozilla ou les autres licences libres de ce produit, rendez-vous sur *http://opensource.lge.com.*
En plus du code source, tous les termes de la licence, ainsi que les exclusions de responsabilité et les droits d'auteur, sont disponibles au téléchargement.
LG Electronics propose de vous fournir le code open source sur CD-ROM en échange des coûts couvrant cet envoi, notamment le coût du support, des frais de port et de prise en charge, une fois la demande reçue par LG Electronics à l'adresse suivante : opensource@lge.com. La validité de cette offre est de trois (3) ans à partir de la date d'achat du produit.

CONSIGNES DE SÉCURITÉ

Veuillez lire attentivement ces consignes de sécurité avant d'utiliser le produit.

⚠ AVERTISSEMENT



- N'installez pas la TV et la télécommande dans les environnements suivants :
  - Un emplacement exposé à la lumière directe du soleil ;
  - Une zone fortement humide comme une salle de bain ;
  - À proximité d'une source de chaleur comme une cuisinière et tout autre appareil produisant de la chaleur ;
  - À proximité d'un plan de travail de cuisine ou d'un humidificateur où elles pourraient facilement être exposées à la vapeur ou à l'huile ;
  - Une zone exposée à la pluie et au vent ;
  - À proximité de conteneurs d'eau comme des vases.

  Le non-respect de cette consigne peut provoquer un incendie, une électrocution, un dysfonctionnement ou une déformation du produit.



- N'installez pas le produit dans un endroit exposé à la poussière.
  Le non-respect de cette consigne peut provoquer un incendie.

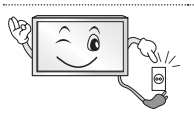

- La fiche secteur est l'élément de déconnexion. La fiche doit être toujours accessible.



- Ne touchez pas la fiche d'alimentation avec les mains mouillées. En outre, si la fiche du cordon est mouillée ou couverte de poussière, séchez ou essuyez complètement le cordon d'alimentation.
  L'humidité excessive peut provoquer des risques d'électrocution.



- Veillez à raccorder le câble d'alimentation à une prise de terre. (Ne s'applique pas aux appareils ne nécessitant pas une mise à la terre.)
  Si ce n'est pas le cas, vous risquez d'être électrocuté ou blessé.

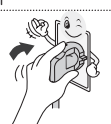

- Fixez correctement le câble d'alimentation.
  Si le câble d'alimentation n'est pas correctement fixé, un incendie peut se déclarer.

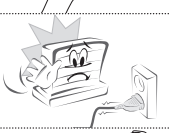

- Assurez-vous que le cordon d'alimentation n'est pas en contact avec des objets chauds comme un chauffage.
  Le non-respect de cette consigne peut provoquer un incendie ou une électrocution.

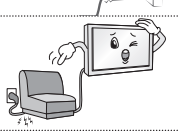

- Ne placez pas d'objets lourds, ou le produit lui-même, sur les câbles d'alimentation.
  Le non-respect de cette consigne peut provoquer un incendie ou une électrocution.

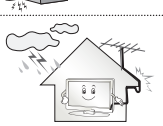

- Pliez le câble d'antenne entre le bâtiment intérieur et extérieur pour empêcher la pluie de s'écouler à l'intérieur.
  L'eau pourrait endommager le produit et provoquer une électrocution.

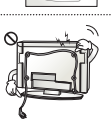

- Lorsque vous fixez une TV au mur, veillez à ne pas l'accrocher à l'aide des câbles d'alimentation ou de signal situés à l'arrière.
  Cela risque de provoquer un incendie ou une électrocution.

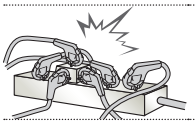

- Ne branchez pas trop d'appareils électriques sur une seule multiprise murale
  Le non-respect de cette consigne peut provoquer un incendie résultant d'une surchauffe.

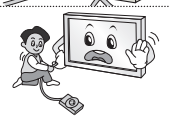

- Ne faites pas tomber le produit ou ne le laissez pas tomber lors du branchement de périphériques externes.
  Le non-respect de cette consigne peut entraîner des blessures ou endommager le produit.



- Conservez le matériau d'emballage anti-moisissure ou l'emballage en vinyle hors de portée des enfants.
  Le matériau anti-moisissure est dangereux en cas d'ingestion. En cas d'ingestion par mégarde, faites vomir la personne et rendez-vous à l'hôpital le plus proche.
  En outre, l'emballage en vinyle peut entraîner une asphyxie. Conservez-le hors de portée des enfants.



- Ne laissez pas les enfants grimper sur la TV ou s'agripper dessus.
  Dans le cas contraire, la TV risque de tomber, ce qui peut entraîner des blessures graves.

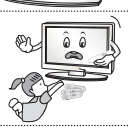

- Respectez les règles de sécurité lors de la mise au rebut des batteries pour éviter qu'un enfant ne les avale.
  En cas d'ingestion, consultez immédiatement un médecin.

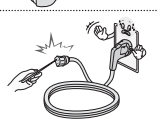

- N'insérez pas de conducteur (comme une baguette métallique) dans l'une des extrémités du câble d'alimentation si l'autre extrémité est reliée au terminal d'entrée mural. En outre, ne touchez pas le câble d'alimentation juste après le raccordement au terminal d'entrée mural.
  Vous pourriez vous électrocuter.(selon le modèle)



- Veillez à ne pas placer ou conserver des substances inflammables à proximité du produit.
  Une manipulation imprudente des substances inflammables présente un risque d'explosion ou d'incendie.



- Ne laissez pas tomber d'objets métalliques (pièces de monnaie, épingles à cheveux, baguettes métalliques ou fils) ou d'objets inflammables (papier et allumettes) dans le produit. Surveillez particulièrement les enfants.
  Cela pourrait provoquer une électrocution, un incendie ou des blessures. Si un corps étranger tombe dans le produit, débranchez le câble d'alimentation et contactez le centre de services.



- Ne vaporisez pas d'eau sur le produit ou ne le frottez pas avec une substance inflammable (diluant ou benzène). Vous risqueriez de provoquer une électrocution ou un incendie.



- Évitez tout impact d'objets avec l'appareil ou toute chute d'objets sur l'appareil, et ne laissez rien tomber sur l'écran.
  Vous risqueriez de vous blesser ou d'endommager le produit.



- Ne touchez jamais ce produit ou l'antenne en cas de tonnerre ou d'orage.
  Vous pourriez vous électrocuter.

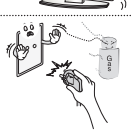

- Ne touchez jamais la prise murale lors d'une fuite de gaz ; ouvrez les fenêtres et aérez la pièce.
  Le non-respect de cette consigne peut provoquer un incendie ou des brûlures dues aux étincelles.



- Ne démontez pas le produit, ne le réparez pas et n'y apportez aucune modification. Vous risqueriez de provoquer une électrocution ou un incendie. Contactez le centre de services pour les vérifications, les calibrages et les réparations.



- Si vous êtes confronté à l'une des situations suivantes, débranchez immédiatement le produit et contactez votre centre de services local.
  - Le produit a reçu un choc
  - Le produit a été endommagé
  - Des corps étrangers sont entrés dans le produit
  - Le produit dégage de la fumée ou une odeur étrange

  Le non-respect de cette consigne peut provoquer un incendie ou une électrocution.

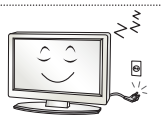

- Si vous n'utilisez pas le produit pendant une période prolongée, débranchez le câble d'alimentation du produit. Une couche de poussière peut provoquer un incendie ; une détérioration de l'isolation peut provoquer une fuite électrique, une électrocution ou un incendie.

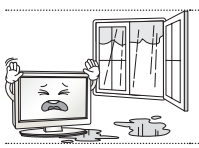

- N'exposez pas l'appareil à la pluie ni aux éclaboussures. Ne placez pas d'objets contenant du liquide (tels qu'un vase) sur le produit.

⚠ ATTENTION

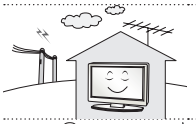

- Installez le produit à l'écart des ondes radio.

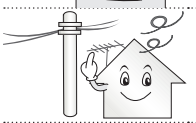

- La distance entre une antenne extérieure et les lignes d'alimentation doit être suffisante pour éviter tout contact physique en cas de chute de l'antenne.
  Le non-respect de cette consigne peut provoquer une électrocution.

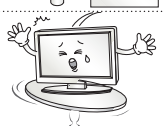

- N'installez pas le produit sur des étagères instables ou des surfaces inclinées. Évitez également les endroits soumis à des vibrations ou ne permettant pas de supporter correctement le produit.
  Dans le cas contraire, le produit risque de tomber ou de se retourner, ce qui peut provoquer des blessures ou endommager le produit.

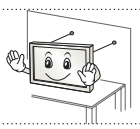

- Si vous installez la TV sur un support, veillez à empêcher le produit de se renverser. Dans le cas contraire, le produit risque de tomber, ce qui peut entraîner des blessures.

- Si vous essayez de monter le produit sur un mur, fixez une interface de montage VESA standard (pièces en option) à l'arrière du produit. Lorsque vous installez le poste à l'aide d'un support mural (pièces en option), fixez-le solidement pour éviter qu'il ne tombe.
- Utilisez uniquement des éléments de fixation/accessoires agréés par le fabricant.



- Lors de l'installation de l'antenne, consultez un agent de maintenance qualifié.
  Le non-respect de cette consigne peut provoquer un incendie ou une électrocution.

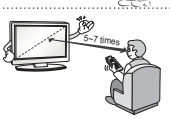

- Nous vous recommandons de garder une distance équivalente à 5 à 7 fois la diagonale de l'écran lorsque vous regardez la TV.
  Regarder la TV de façon prolongée peut provoquer des troubles de la vue.

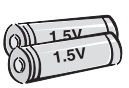

- Utilisez uniquement le type de piles spécifié.
  Le non-respect de cette consigne peut endommager la télécommande.

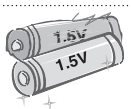

- N'utilisez pas simultanément de nouvelles piles et des piles usagées.
  Ceci pourrait provoquer la surchauffe des piles et une fuite de liquide.

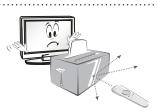

- Assurez-vous qu'aucun objet n'est placé entre la télécommande et son capteur.



- La lumière du soleil ou un éclairage puissant peut perturber le signal de la télécommande. Le cas échéant, assombrissez la pièce.

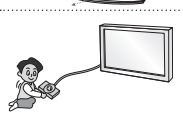

- Lorsque vous branchez des périphériques externes comme des consoles de jeu vidéo, veillez à ce que les câbles de raccordement soient assez longs.
  Dans le cas contraire, le produit risque de tomber, ce qui peut provoquer des blessures ou endommager le produit.



- Ne mettez pas le produit sous/hors tension en branchant et en débranchant le cordon d'alimentation de la prise. (N'utilisez pas le cordon d'alimentation en tant qu'interrupteur.)
  Vous risqueriez de provoquer une panne mécanique ou une électrocution.

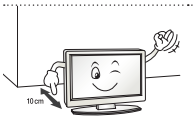

- Veuillez suivre les instructions d'installation ci-après pour empêcher une surchauffe du produit.
  - La distance entre le produit et le mur doit être d'au moins 10 cm.
  - N'installez pas le produit dans un endroit non aéré (par ex., dans une bibliothèque ou dans un placard).
  - N'installez pas le produit sur un tapis ou un coussin.
  - Assurez-vous que l'aération n'est pas obstruée par une nappe ou un rideau.

  Le non-respect de cette consigne peut entraîner un incendie.

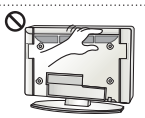

- Évitez de toucher les ouvertures de ventilation lors de l'utilisation prolongée du téléviseur car elles peuvent surchauffer. Ceci n'affecte en aucun cas le fonctionnement ou la performance du produit.

- Examinez régulièrement le cordon de votre appareil et si vous détectez des signes d'endommagement ou de détérioration, débranchez-le. Cessez alors d'utiliser l'appareil et demandez à un prestataire de services autorisé de remplacer le cordon par une pièce identique.



- Évitez de laisser la poussière s'accumuler sur les tiges de la fiche d'alimentation ou de la prise électrique.
  Le non-respect de cette consigne peut provoquer un incendie.

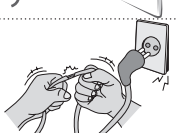

- Protégez le cordon d'alimentation contre les mauvais traitements physiques ou mécaniques, la torsion, la pliure, le pincement, et évitez qu'il ne puisse être pris dans une porte ou que l'on puisse marcher dessus. Vérifiez soigneusement les fiches, les prises murales et les points de sortie du cordon de l'appareil.



- N'appuyez pas avec force sur l'écran avec la main ou avec un objet pointu, tel qu'un clou, un crayon ou un stylo afin d'éviter de le rayer.



- Évitez de toucher l'écran ou de maintenir les doigts dessus de manière prolongée. Cela peut en effet provoquer des déformations provisoires de l'image.

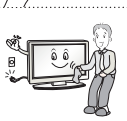

- Lors du nettoyage du produit et de ses composants, débranchez le cordon d'alimentation et essuyez-les à l'aide d'un chiffon doux. Une pression excessive peut provoquer des rayures ou une décoloration. Ne vaporisez pas d'eau et n'utilisez pas de chiffon mouillé. N'utilisez jamais de produit à vitre, de produit lustrant pour voiture ou industriel, d'abrasifs ou de cire, de benzène, d'alcool, etc., qui risqueraient d'endommager le produit et son écran.
  Le non-respect de cette consigne peut provoquer un incendie ou une électrocution, ou endommager le produit (déformation, corrosion ou cassure).

- Tant que l'unité est connectée à la prise murale de secteur, elle n'est pas déconnectée de la source d'alimentation secteur, même si vous avez éteint l'unité à l'aide de l'INTERRUPTEUR.

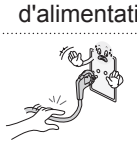

- Pour débrancher le câble, tenez-le par la fiche.
  Si les fils dans le câble d'alimentation sont déconnectés, cela peut provoquer un incendie.

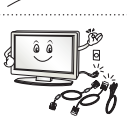

- Veillez à mettre le produit hors tension lorsque vous le déplacez. Puis, débranchez les câbles d'alimentation, les câbles d'antenne et tous les câbles de raccordement. La TV ou le cordon d'alimentation peuvent être endommagés, ce qui peut provoquer un incendie ou une électrocution.



- Vous devez être deux pour déplacer ou déballer le produit car ce dernier est lourd. Le non-respect de cette consigne peut entraîner des blessures.



- Contactez le centre de services une fois par an pour nettoyer les composants internes du produit.
  Une accumulation de poussière peut provoquer des pannes mécaniques.



- Confiez l'ensemble des réparations à du personnel qualifié. Confiez les réparations à du personnel qualifié dans les cas suivants : si la fiche ou le cordon d'alimentation secteur est endommagé, si un liquide a été renversé sur l'appareil ou si des objets sont tombés sur l'appareil, si l'appareil a été exposé à la pluie ou à l'humidité, si l'appareil ne fonctionne pas normalement ou s'il est tombé.

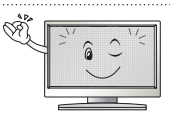

- Si le produit est froid au toucher, il pourra se produire un petit « scintillement » à sa mise en marche. Ce phénomène est normal et le produit n'est pas en cause.

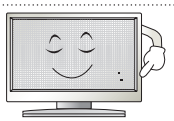

- L'écran haute technologie se caractérise par une résolution de deux millions à six millions de pixels. Il est possible que de minuscules points noirs et/ou des points lumineux (rouge, bleu ou vert) de la taille d'un ppm s'affiche à l'écran. Cela n'indique pas un dysfonctionnement et n'affecte pas les performances et la fiabilité du produit.
  Ce phénomène survient également sur les produits tiers ; aucun échange ou remboursement n'est possible.



- Suivant votre position de visionnage (gauche/droite/haut/bas), la luminosité et la couleur de l'écran peuvent varier.
  Ce phénomène résulte des caractéristiques de l'écran. Il n'a aucun rapport avec les performances du produit et n'indique pas un dysfonctionnement.

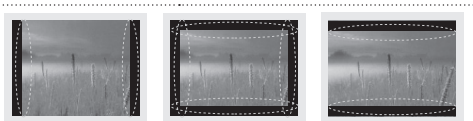

- L'affichage d'une image fixe (logo d'un canal de diffusion, menu à l'écran, scène d'un jeu vidéo, etc.) pendant une durée prolongée peut endommager l'écran et provoquer une image rémanente ; ce phénomène s'appelle une brûlure d'écran. La garantie ne couvre pas le produit pour une brûlure d'écran.
  Évitez d'afficher une image fixe de façon prolongée sur l'écran de votre téléviseur (pas plus de 2 heures sur un écran LCD et pas plus d'une heure sur un écran plasma).
  Si vous regardez votre TV de façon prolongée au format 4:3, une brûlure d'écran peut apparaître sur le contour de l'écran.
  Ce phénomène survient également sur les produits tiers ; aucun échange ou remboursement n'est possible.

- **Sons générés**
  Bruit de craquement : un bruit de craquement, lorsque vous regardez ou éteignez la TV, est généré par une contraction thermique plastique liée à la température et à l'humidité. Ce bruit est usuel sur les produits nécessitant une déformation thermique. Bourdonnement du circuit électrique/de l'écran : bruit faible généré par un circuit de commutation haute vitesse qui permet le fonctionnement du produit en fournissant la majeure partie de l'alimentation. Il varie en fonction du produit.
  Ce son généré n'affecte ni les performances ni la fiabilité du produit.

Visionnage d'images 3D (modèles 3D uniquement)

⚠ AVERTISSEMENT

Environnement de visionnage

- Durée de visionnage
  - Lors du visionnage de contenu 3D, veillez à faire une pause de 5 à 15 minutes toutes les heures. Le visionnage prolongé de contenu 3D peut provoquer des maux de tête, des vertiges et une fatigue générale ou oculaire.

Personnes sujettes à des convulsions liées à la photosensibilité ou souffrant d'une maladie chronique

- Certains utilisateurs peuvent être victimes de crises d'épilepsie ou montrer des symptômes anormaux lorsqu'ils sont exposés à une lumière clignotante ou à un type d'image précis provenant de contenu 3D.
- Ne regardez pas de vidéos 3D si vous êtes nauséeux, attendez un enfant, souffrez d'une maladie chronique comme l'épilepsie, présentez un trouble cardiaque, un problème de tension, etc.
- Le contenu 3D n'est pas recommandé aux personnes qui souffrent d'une cécité stéréo ou d'une anomalie stéréo. Vous pourriez voir les images en double ou éprouver une gêne lors du visionnage.
- Si vous souffrez d'un strabisme (yeux qui louchent), d'une amblyopie (faiblesse de la vue) ou d'un astigmatisme, vous pouvez rencontrer des problèmes de détection de la profondeur et éprouver facilement une fatigue visuelle résultant de la vision des images en double. Il est recommandé de faire davantage de pauses qu'un adulte ne présentant pas de gêne.
- Si votre vision varie d'un œil à l'autre, contrôlez votre vue avant de visionner du contenu 3D.

Symptômes nécessitant d'arrêter provisoirement ou définitivement de visionner du contenu 3D

- Ne regardez pas du contenu 3D lorsque vous êtes fatigué à cause d'un manque de sommeil, d'une surcharge de travail ou d'une surconsommation d'alcool.
- Lorsque vous éprouvez ces symptômes, arrêtez d'utiliser/visionner du contenu 3D et reposez-vous jusqu'à leur disparition.
  - Consultez votre médecin si ces symptômes persistent. Symptômes possibles : maux de tête, douleurs des globes oculaires, vertiges, nausée, palpitation, images floues, gêne, images en double, gêne ou fatigue visuelle.

⚠ ATTENTION

Environnement de visionnage

- Distance de visionnage
  - Lors du visionnage de contenu 3D, gardez une distance équivalente au double de la diagonale de l'écran. Si vous ressentez une gêne lors du visionnage de contenu 3D, éloignez-vous davantage de la TV.

Âge pour le visionnage

- Enfants
  - L'utilisation/le visionnage de contenu 3D par des enfants de moins de 5 ans est interdit.
  - Les enfants de moins de 10 ans peuvent réagir de manière excessive car leur vision est en cours de développement (ils peuvent, par exemple, essayer de toucher l'écran ou de sauter dedans). Il est nécessaire d'apporter une surveillance spéciale et une attention particulière aux enfants qui visionnent du contenu 3D.
  - Les enfants présentent une plus grande disparité binoculaire des présentations en 3D que les adultes car la distance entre leurs yeux est plus petite. En revanche, ils perçoivent davantage la profondeur stéréoscopique des images 3D que les adultes.
- Adolescents
  - Les adolescents de moins de 19 ans peuvent présenter une plus grande sensibilité du fait de la stimulation résultant de la luminosité du contenu 3D. Conseillez-leur de ne pas regarder de contenu 3D de manière prolongée lorsqu'ils sont fatigués.
- Personnes âgées
  - Les personnes âgées perçoivent moins les effets 3D que les personnes jeunes. Ne vous asseyez pas plus près de la TV que la distance recommandée.

Mise en garde lors de l'utilisation de lunettes 3D

- Veillez à utiliser des lunettes 3D LG. Dans le cas contraire, vous risquez de ne pas voir les vidéos 3D correctement.
- N'utilisez pas les lunettes 3D comme lunettes de vue, lunettes de soleil ou lunettes de protection.
- L'utilisation de lunettes 3D modifiées peut entraîner une fatigue oculaire ou une distorsion de l'image.
- Gardez vos lunettes 3D à l'abri des températures extrêmement froides ou chaudes. Cela pourrait les déformer.
- Les lunettes 3D sont fragiles et se rayent facilement. Utilisez toujours un chiffon doux et propre pour nettoyer les verres. Ne rayez pas les verres des lunettes 3D avec un objet pointu et n'y appliquez pas de produits chimiques.

REMARQUE

- L’image ci-dessous peut être différente de celle affichée sur votre téléviseur.
- L'affichage à l'écran de votre TV peut différer légèrement de celui qui est présenté dans ce manuel.
- Les menus et options disponibles peuvent être différents selon la source d'entrée ou le modèle de produit utilisé.
- De nouvelles fonctionnalités pourront être ajoutées ultérieurement à ce téléviseur.
- La TV peut être mise en mode veille pour réduire la consommation d'électricité. Pour réduire la consommation d'énergie, la TV doit être éteinte si personne ne la regarde pendant un certain temps.
- La consommation d'énergie pendant l'utilisation peut être limitée de façon significative en réduisant la luminosité de l'image. Cela aura pour effet de réduire le coût global de fonctionnement.

PROCÉDURE D'INSTALLATION

1 Ouvrez la boîte et assurez-vous d'avoir tous les accessoires.
2 Fixez le support au moniteur.
3 Connectez un périphérique externe au moniteur.

ASSEMBLAGE ET PRÉPARATION

Déballage

Vérifiez que la boîte de votre moniteur contient les éléments suivants. S'il manque des accessoires, contactez le revendeur auprès duquel vous avez acheté votre produit. L'aspect réel des produits et articles présentés dans ce manuel peut différer des illustrations.

ATTENTION

- Afin d'optimiser la sécurité et la durée de vie du produit, n'utilisez pas d'éléments non agréés.
- La garantie ne couvre pas les dommages ou les blessures dus à l'utilisation d'éléments non agréés.
- Certains modèles ont un film plastic fin collé sur l’écran. Il ne doit pas être enlevé.

REMARQUE

- Les éléments fournis avec votre produit diffèrent en fonction du modèle choisi.
- Les caractéristiques des produits ou le contenu de ce manuel peuvent être modifiés sans préavis en cas de mise à jour des fonctions.
- Pour une connexion optimale, les câbles HDMI et les périphériques USB doivent comporter des connecteurs d'une épaisseur inférieure à 10 mm et d'une largeur inférieure à 18 mm. Utilisez une rallonge prenant en charge USB 2.0 si le câble USB ou la clé USB ne s'adapte pas au port USB de la TV.

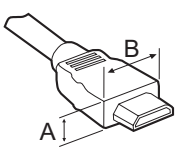

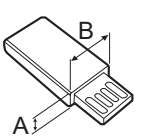

*A ≦ 10 mm
*B ≦ 18 mm

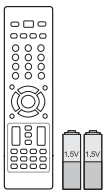

Télécommande et piles (AAA)
(Voir p. 27, 28)

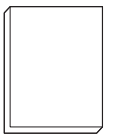

Manuel d'utilisation

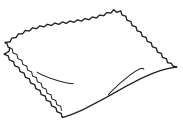

Chiffon de nettoyage
(selon le modèle)
Utilisez-le pour enlever la poussière du boîtier.



Vis du support
2EA, P4 x 16
(uniquement 22CS46**, 22CS47**)
(Voir p. 18)



Vis du support
8EA, M4 x 20
(uniquement 26/32/42CS46**, 26/32/42CS47**, 32/42LS34**, 32/42LM34**)
(Voir p. 18, 19)



Vis de montage sur un bureau
(uniquement 26/32/42CS46**, 26/32/42CS47**, 32/42LS34**, 32/42LM34**)
(Voir p. 20)



Cordon d'alimentation

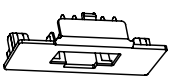

Cache de protection
(uniquement 26CS46**, 26CS47**)
(Voir p. 22)

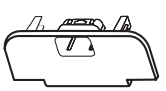

Cache de protection
(uniquement 32CS46**, 32CS47**, 32LS34**, 32LM34**)
(Voir p. 22)

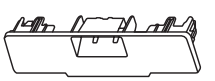

Cache de protection
(uniquement 42CS46**, 42CS47**, 42LS34**, 42LM34**)
(Voir p. 22)



Lunettes de cinéma 3D
Le nombre de lunettes 3D peut varier suivant le modèle et le pays.
(uniquement 32/42LM34**)

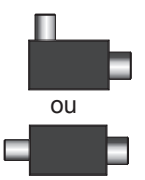

Isolateur
(selon le modèle)
(Voir p. 14)

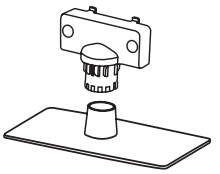

Corps du support / Base du support
(uniquement 22CS46**, 22CS47**)
(Voir p. 18)

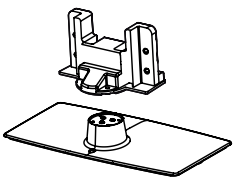

Corps du support / Base du support
(uniquement 26CS46**, 26CS47**)
(Voir p. 18)

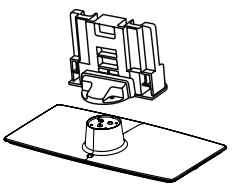

Corps du support / Base du support
(uniquement 32/42CS46**, 32/42CS47**, 32/42LS34**, 32/42LM34**)
(Voir p. 19)

REMARQUE

- Guide d'installation de l'isolateur d'antenne
  - Utilisez ce produit pour installer un téléviseur dans un endroit où il existe une différence de tension entre le moniteur et la masse du signal de l'antenne.
    - » S'il existe une différence de tension entre le moniteur et la masse du signal de l'antenne, il est possible que le contact de l'antenne surchauffe et provoque un accident.
  - Vous pouvez améliorer la sécurité de votre téléviseur en enlevant une certaine tension de l'antenne TV. Il est recommandé de fixer l'isolant au mur. Si l'isolant ne peut pas être fixé sur le mur, fixez-le sur le téléviseur. Évitez de débrancher l'isolateur de l'antenne après l'installation.
  - Avant de commencer, veillez à ce que l'antenne du téléviseur soit connectée.

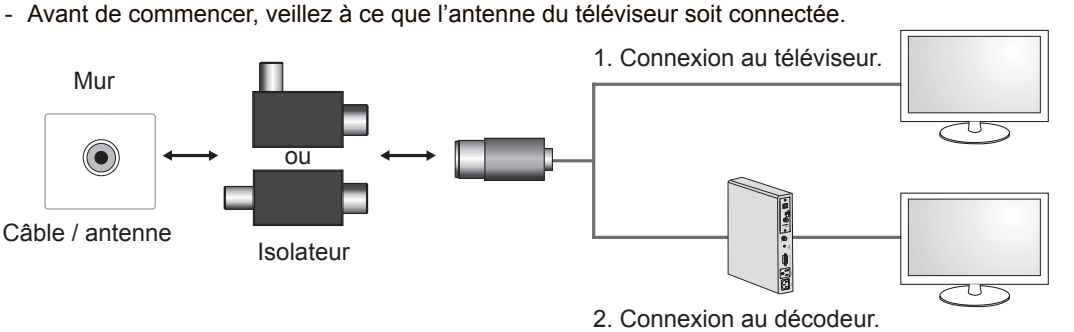

Connectez l'une des extrémités de l'isolateur au câble ou à la prise de l'antenne et l'autre extrémité au moniteur ou au décodeur.

« Un équipement connecté à la mise à la terre de protection de l'installation du bâtiment via le réseau de distribution principal ou un autre équipement connecté à une mise à la terre, et à un système de distribution par câble utilisant un câble coaxial, peut dans certains cas déclencher un incendie. La connexion à un système de distribution par câble doit par conséquent être effectuée via un appareil offrant une isolation électrique en dessous d'une certaine plage de fréquences (isolateur galvanique, voir EN 60728-11) »

Lors de l'installation de l'isolateur RF, une légère perte de sensibilité du signal peut se produire.

Achat séparé

Des articles vendus séparément peuvent faire l'objet de remplacements ou de modifications sans préavis dans le but d'améliorer la qualité du produit.
Contactez votre revendeur pour vous procurer ces articles.
Ces périphériques fonctionnent uniquement avec certains modèles.



AG-F3**
Lunettes de cinéma 3D
Le nom ou la conception du modèle peuvent changer en fonction de l'actualisation des fonctions du produit, ou des circonstances ou politiques du fabricant.

Compatibilité	32/42/LM34**	32/42LS34**, 22/26/32/42CS46**, 22/26/32/42CS47**
AG-F3** Lunettes de cinéma 3D	•	

Pièces et boutons

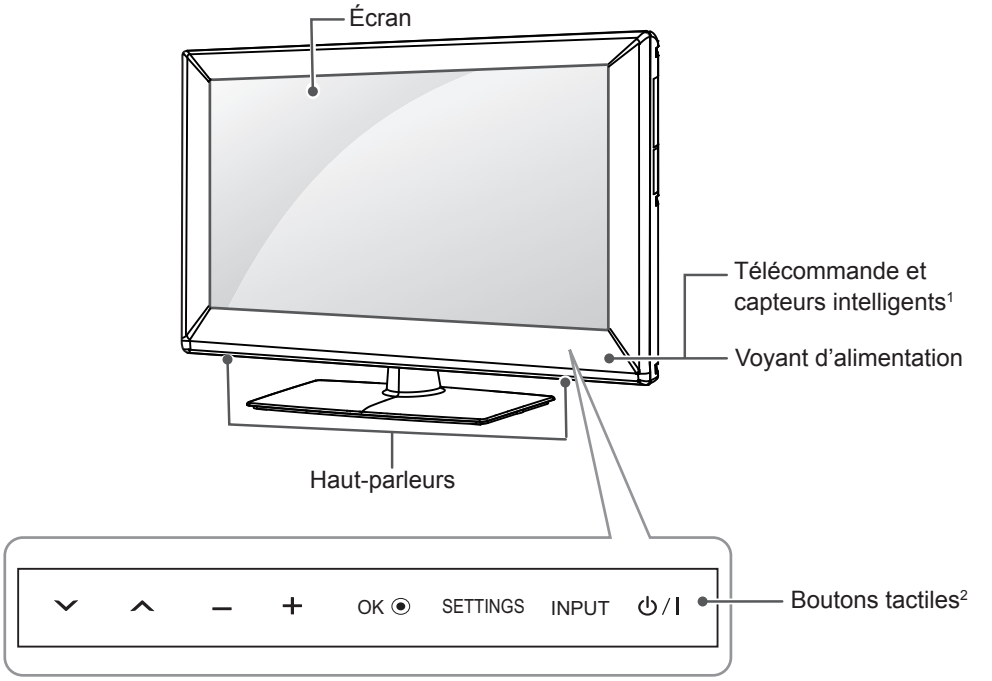

Boutons tactiles	Description
∨ ∧	Permet de parcourir les chaînes enregistrées.
− +	Permet de régler le niveau du volume.
OK ◉	Permet de sélectionner l'option du menu en surbrillance ou de confirmer une entrée.
SETTINGS	Permet d'accéder au menu principal ou bien d'enregistrer votre entrée et de quitter les menus.
INPUT	Permet de changer la source d'entrée.
⏻ / I	Permet de mettre le moniteur sous/hors tension.

1 Capteur intelligent - Ajuste la qualité et la luminosité de l'image en fonction de l'environnement.
2 Tous les boutons sont à effet tactile et peuvent être commandés en les touchant du bout du doigt.

Soulever et déplacer la TV

Lisez les consignes suivantes afin d'éviter de rayer ou d'endommager la TV en la déplaçant, en la soulevant ou en la transportant, quels que soient le type et les dimensions de l'appareil.

ATTENTION

- Évitez toujours de toucher l'écran, car vous risqueriez de l'endommager.

- Nous vous recommandons de déplacer la TV dans sa boîte ou son emballage d'origine.
- Avant de déplacer ou de soulever la TV, déconnectez le cordon d'alimentation et tous les câbles.
- Lorsque vous soulevez la TV, orientez l'écran à l'opposé de vous pour éviter de l'endommager.

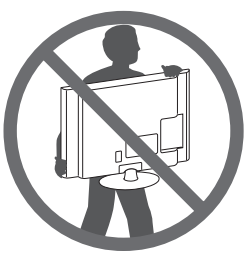

- Maintenez fermement la TV par le haut et le bas du cadre. Veillez à ne pas la tenir par la partie transparente, le haut-parleur ou la zone de la grille du haut-parleur.

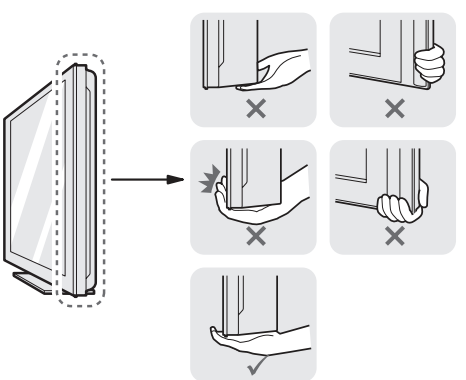

- Si votre téléviseur est volumineux, faites-vous aider par une autre personne.
- Lorsque vous transportez la TV, tenez-la comme indiqué sur l'illustration suivante.

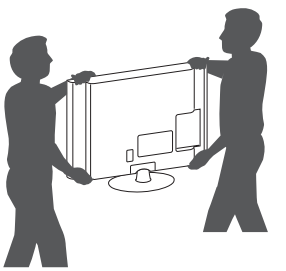

- Lorsque vous transportez la TV, ne l'exposez pas à des secousses ou à des vibrations excessives.
- Lorsque vous transportez la TV, maintenez-la à la verticale, sans la coucher sur le côté ni l'incliner vers la gauche ou la droite.

FRANÇAIS

Préparation du téléviseur

Fixation du support

L'image ci-dessous peut être différente de celle affichée sur votre téléviseur.

22CS46**, 22CS47**

1

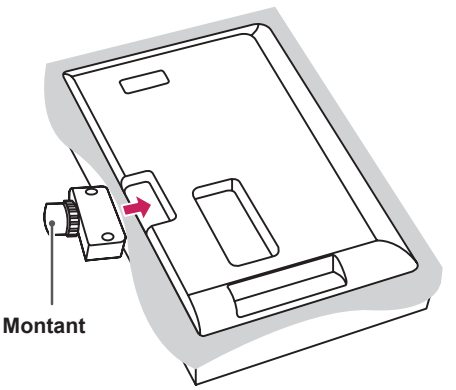

2

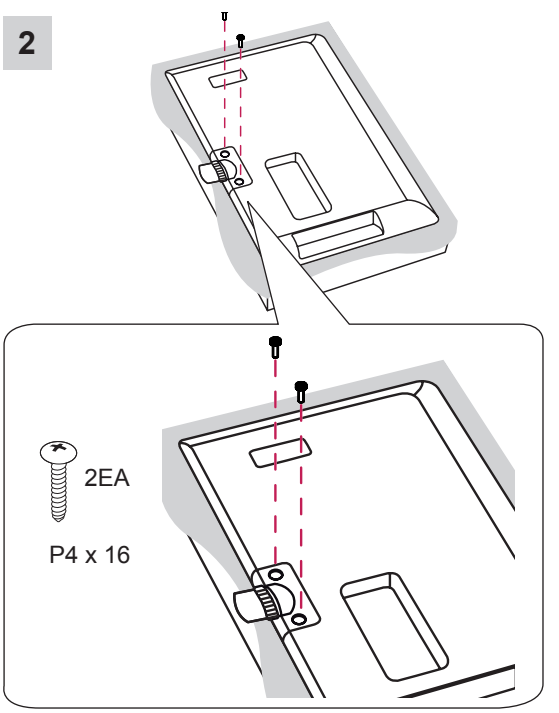

3

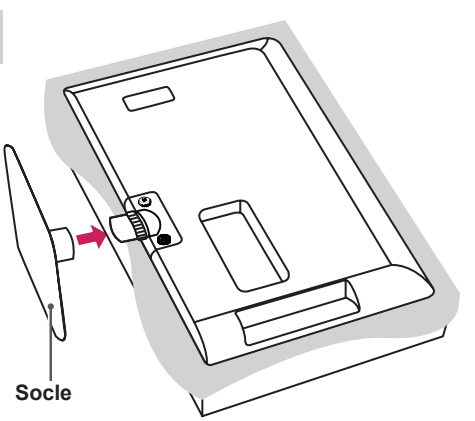

26CS46**, 26CS47**

1

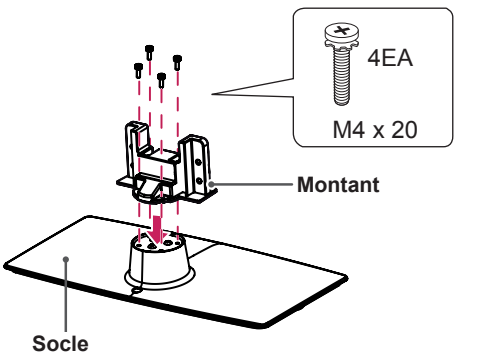

2

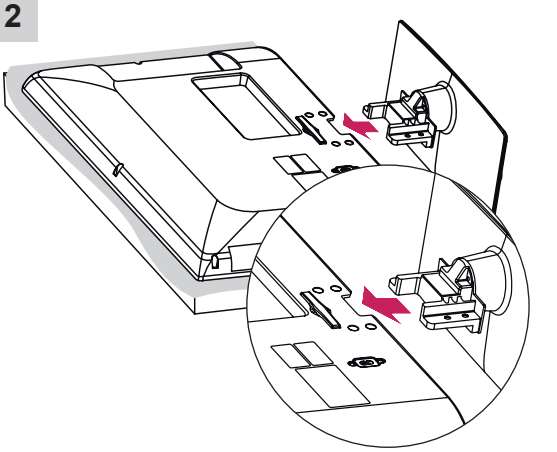

3

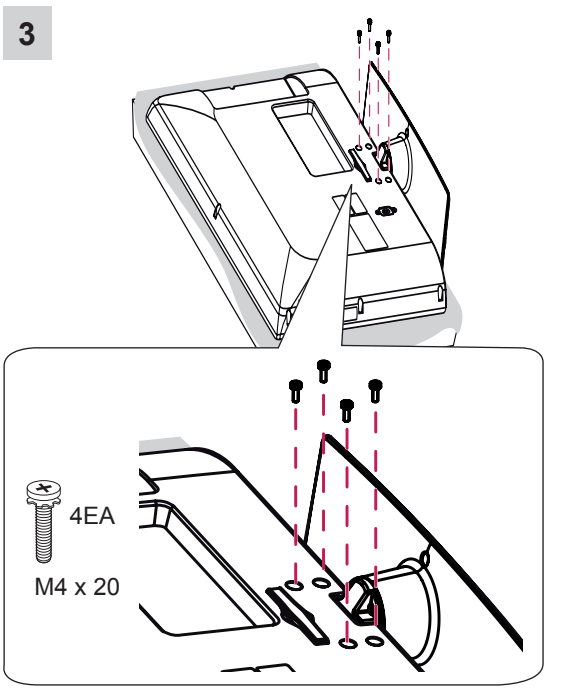

32/42CS46**, 32/42CS47**, 32/42LS34**, 32/42LM34**

1

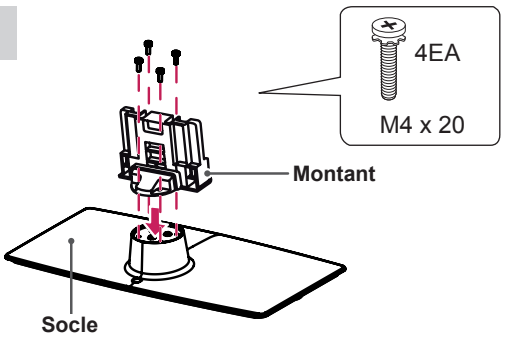

2

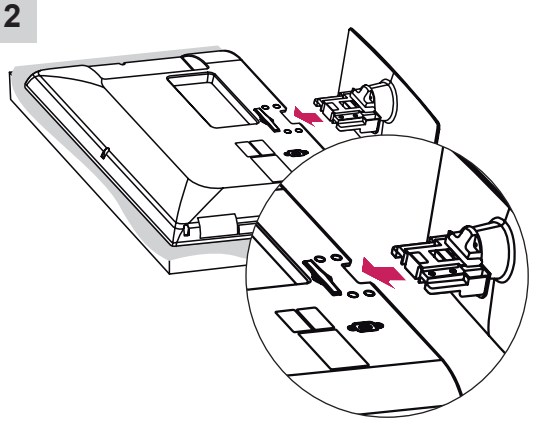

3

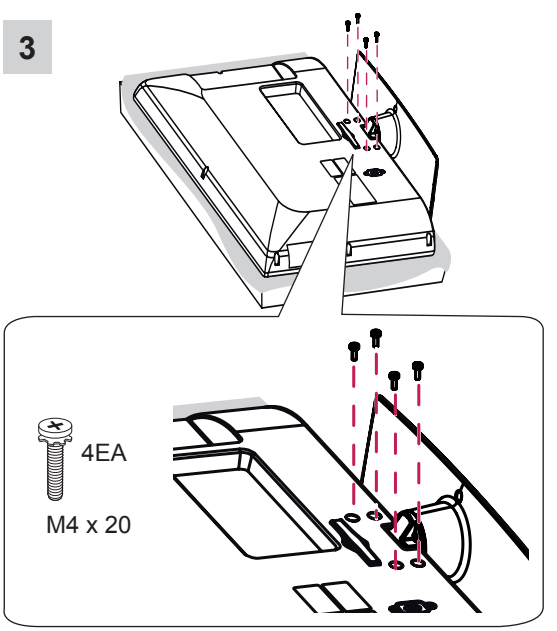

ATTENTION

- Pour fixer le support à la TV, placez l'écran face vers le bas sur une table ou sur une surface plane munie d'une protection pour éviter de rayer l'écran.
- Serrez fermement les vis pour éviter toute inclinaison de l'écran vers l'avant. Ne serrez pas trop.

REMARQUE

- Procédez à l'inverse du processus de fixation pour retirer le support avant d'installer la TV sur un support mural.

Installation sur une table

1 Soulevez et positionnez la TV à la verticale sur une table.
- Laissez au moins 10 cm entre le mur et le moniteur pour assurer une bonne ventilation.

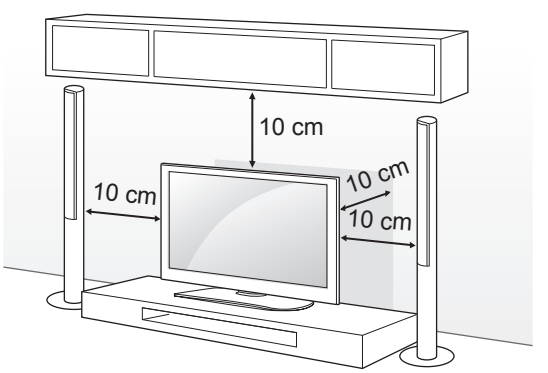

2 Branchez le cordon d'alimentation sur une prise murale.

ATTENTION

- Ne placez pas la TV à côté ou sur des sources de chaleur. Cela pourrait provoquer un incendie ou d'autres dommages.

Ajustement de l’angle de la TV afin de trouver le meilleur angle de vue

(uniquement 32/42CS46**, 32/42CS47** 32/42LS34**, 32/42LM34**)
Faites pivoter la TV de 20 degrés vers la gauche ou la droite ou réglez l’angle d’inclinaison pour obtenir le meilleur confort visuel.

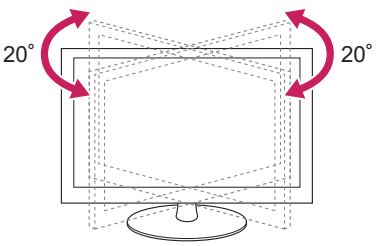

ATTENTION

- Faites attention à vos doigts lorsque vous ajustez l’angle du produit.
  - » Vous pourriez vous blesser en cas d’écrasement des mains ou des doigts. Si le produit est trop incliné, il peut tomber, provoquant des dommages ou des blessures.

Fixation fiable de la TV sur une table

(uniquement 26/32/42CS46**, 26/32/42CS47**, 32/42LS34**, 32/42LM34**)
Fixez la TV sur une table pour l'empêcher de s'incliner vers l'avant, de s'endommager et de provoquer potentiellement des blessures.
Pour fixer la TV sur une table, insérez et serrez la vis fournie à l'arrière du support.

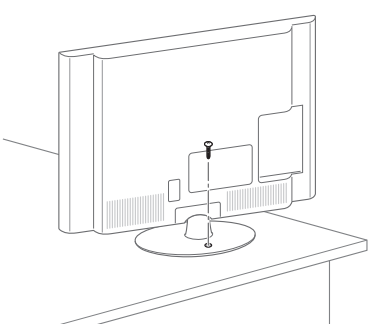

AVERTISSEMENT

- Pour éviter les risques de chute, il faut fixer solidement le téléviseur au sol/mur suivant les instructions d'installation. Le fait de faire basculer, de secouer ou de balancer la TV peut provoquer des blessures.

Fixation fiable de la TV au mur

(Cette option n'est pas disponible sur tous les modèles.)

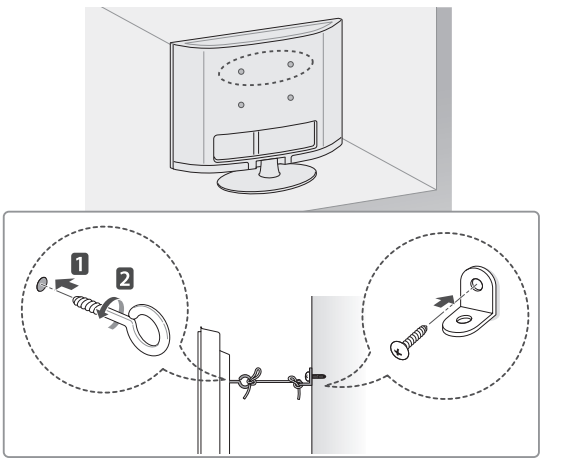

1 Insérez et serrez les boulons à œil, ou les supports et les boulons à l'arrière de la TV.
   - Si des boulons sont insérés dans les trous des boulons à œil, dévissez d'abord ces boulons.
2 Fixez les supports muraux avec les boulons sur le mur.
   Ajustez le support mural et les boulons à œil à l'arrière de la TV.
3 Attachez les boulons à œil et les supports muraux avec un cordon solide.
   Le cordon doit rester en position horizontale par rapport à la surface plane.

ATTENTION

- Veillez à empêcher les enfants de grimper sur la TV ou de s'y suspendre.

REMARQUE

- Utilisez une plate-forme ou un meuble d'une largeur et d'une résistance suffisantes pour soutenir en toute sécurité la TV.
- Les supports, les boulons et les cordons ne sont pas fournis. Pour en savoir plus sur les accessoires en option, contactez votre revendeur.

Using the Kensington security system

(selon le modèle)

Le connecteur du système de sécurité Kensington est situé à l'arrière du téléviseur. Pour plus d'informations sur l'installation et l'utilisation, reportez-vous au manuel fourni avec le système de sécurité Kensington ou consultez le site http://www.kensington.com.

Reliez le câble du système de sécurité Kensington entre le téléviseur et un meuble.

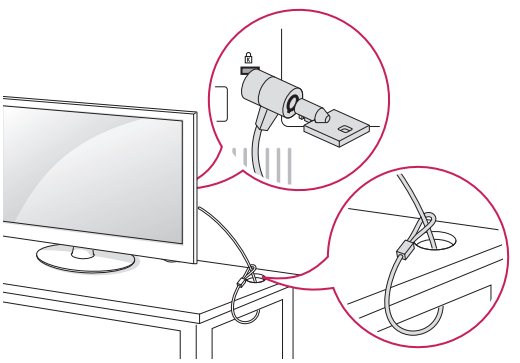

Fixation du support mural

Prenez les précautions nécessaires pour fixer le support mural en option à l'arrière de la TV. Installez-le sur un mur solide perpendiculaire au sol. Contactez du personnel qualifié pour fixer la TV sur d'autres matériaux de construction. Pour l'installation murale, LG recommande l'intervention de professionnels qualifiés.

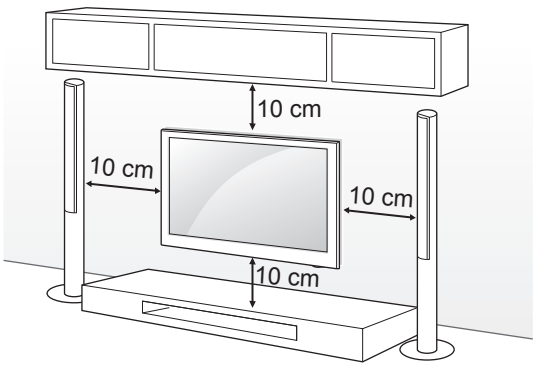

Veillez à utiliser des vis et un support mural conformes aux normes VESA. Les dimensions standard des kits de support mural sont indiquées dans le tableau suivant.

Achat séparé (support mural)

Modèle	22CS46**, 22CS47**	26/32CS46**, 26/32CS47**, 32LS34**, 32LM34**
VESA (A x B)	100 x 100	200 x 100
Vis standard	M4	M4
Nombre de vis	4	4
Support mural	LSW100B 	LSW100B 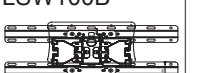
Modèle	42CS46**, 42CS47**, 42LS34**, 42LM34**	
VESA (A x B)	200 x 200	
Vis standard	M4	
Nombre de vis	4	
Support mural	LSW200BX 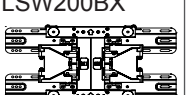	

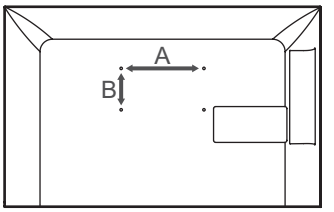

ATTENTION

- Débranchez le cordon d'alimentation avant de déplacer ou d'installer la TV. Vous éviterez ainsi tout risque d'électrocution.
- Si vous fixez la TV au plafond ou sur un mur oblique, le produit risque de tomber et de blesser quelqu'un.
  Utilisez un support mural LG agréé et contactez votre revendeur local ou une personne qualifiée.
- Ne serrez pas trop les vis. Cela pourrait endommager la TV et entraîner l'annulation de votre garantie.
- Utilisez des vis et supports de fixation murale répondant aux spécifications de la norme VESA. La garantie ne couvre pas les dommages ou les blessures dus à une mauvaise utilisation ou à l'utilisation d'accessoires non agréés.

REMARQUE

- N'utilisez que des vis répondant aux spécifications de la norme VESA.
- Le kit de support mural est fourni avec un manuel d'installation et les pièces nécessaires à l'installation.
- Le support mural est proposé en option. Pour en savoir plus sur les accessoires en option, contactez votre revendeur.
- La longueur des vis dépend du modèle de support mural. Vérifiez leur longueur avant de procéder à l'installation.
- Pour plus d'informations, consultez le manuel fourni avec le support mural.

Organisation des câbles

uniquement 26/32/42CS46**, 26/32/42CS47**, 32/42LS34**, 32/42LM34**

1 Regroupez et attachez les câbles à l'aide du serre-câble.
2 Fixez le serre-câble au téléviseur.

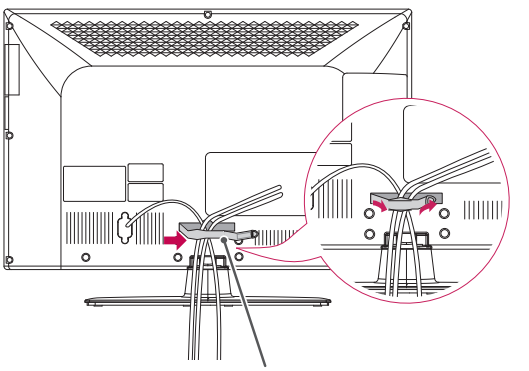

Serre-câble

ATTENTION

- Ne déplacez pas le téléviseur en le tenant par le serre-câble, car celui-ci pourrait se casser, ce qui endommagerait le téléviseur.

Non-utilisation du socle

uniquement 26/32/42CS46**, 26/32/42CS47**, 32/42LS34**, 32/42LM34**

- Lorsque vous installez le support de montage mural, utilisez le cache de protection. Le cache évitera que de la poussière et des saletés ne s'accumulent dans l'ouverture.

Insérez le cache de protection fourni dans l'ouverture à la base du téléviseur et appuyez jusqu'à ce qu'il soit en place.

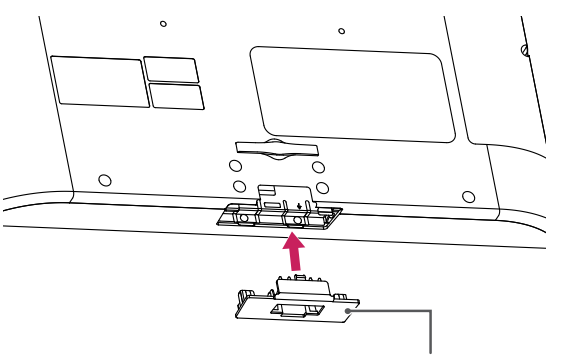

Cache de protection

ÉTABLISSEMENT DE CONNEXIONS

- Cette section relative aux raccordements présente essentiellement des schémas pour les modèles CS46**.

Connectez divers périphériques externes à la TV et changez de mode de source d'entrée pour sélectionner un périphérique externe. Pour en savoir plus sur le raccordement d'un périphérique externe, reportez-vous au manuel fourni avec ce dernier.
Les périphériques externes disponibles sont les suivants : récepteurs HD, lecteurs DVD, VCR, systèmes audio, périphériques de stockage USB, PC, consoles de jeu et autres périphériques externes.

REMARQUE

- Le raccordement du périphérique externe peut différer du modèle.
- Connectez des périphériques externes à la TV sans tenir compte de l'ordre du port TV.
- Si vous enregistrez un programme TV sur un enregistreur de DVD ou un magnétoscope, veillez à raccorder le câble de source d'entrée du signal de la TV à la TV via un enregistreur de DVD ou un magnétoscope. Pour en savoir plus sur l'enregistrement, reportez-vous au manuel fourni avec le périphérique connecté.
- Veuillez consulter le manuel de l'équipement externe contenant les instructions d'utilisation.
- Si vous connectez une console de jeu à la TV, utilisez le câble fourni avec la console de jeu.
- En mode PC, un bruit peut être associé à la résolution, au modèle vertical, au contraste ou à la luminosité. En présence de bruit, changez la résolution de la sortie PC, changez le niveau du taux de rafraîchissement ou réglez la luminosité et le contraste dans le menu IMAGE jusqu'à ce que l'image soit nette.
- En mode PC, certains réglages de la résolution peuvent ne pas fonctionner correctement en fonction de la carte graphique utilisée.

Raccordement d'une antenne

Connectez la TV à une prise d'antenne murale avec un câble RF (75 Ω).

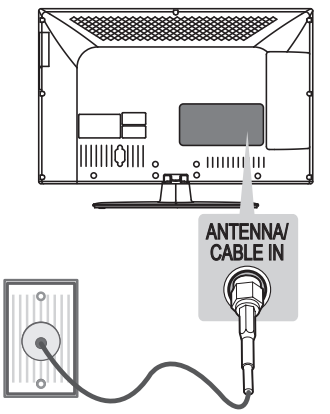

REMARQUE

- Utilisez un séparateur de signaux pour utiliser plus de deux téléviseurs.
- Si la qualité d'image est mauvaise, installez correctement un amplificateur de signaux pour l'améliorer.
- Si vous utilisez une antenne et que la qualité d'image est mauvaise, essayez de réaligner l'antenne dans la bonne direction.
- Le câble et le convertisseur d'antenne ne sont pas fournis.

Connexion HDMI

Permet de transmettre les signaux vidéo et audio numériques d'un périphérique externe vers la TV. Connectez le périphérique externe et la TV avec le câble HDMI comme indiqué sur l'illustration suivante.
Choisissez un port d'entrée HDMI pour établir la connexion. Peu importe le port que vous utilisez.

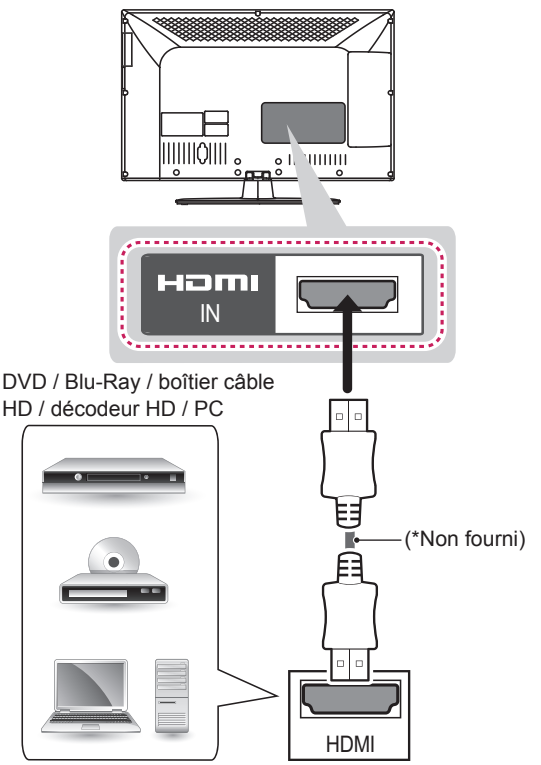

REMARQUE

- Pour obtenir une meilleure qualité d'image, il est recommandé d'utiliser la TV avec une connexion HDMI.
- Utilisez le tout nouveau câble haut débit HDMI™ avec la fonction CEC (contrôles électroniques client).
- Les câbles HDMI™ haut débit sont testés pour transporter un signal HD de 1080p ou supérieur.
- Technologies audio TNT prises en charge : MPEG, Dolby Digital, Dolby Digital Plus
- Formats audio HDMI pris en charge : Dolby Digital, PCM (jusqu'à 192 KHz, 32k/44,1k /48k/88k/96k/176k/192k, DTS non pris en charge)

Connexion en composantes

Permet de transmettre les signaux audio et vidéo analogiques d'un périphérique externe vers la TV. Connectez le périphérique externe et la TV avec un câble composante comme indiqué sur l'illustration suivante.

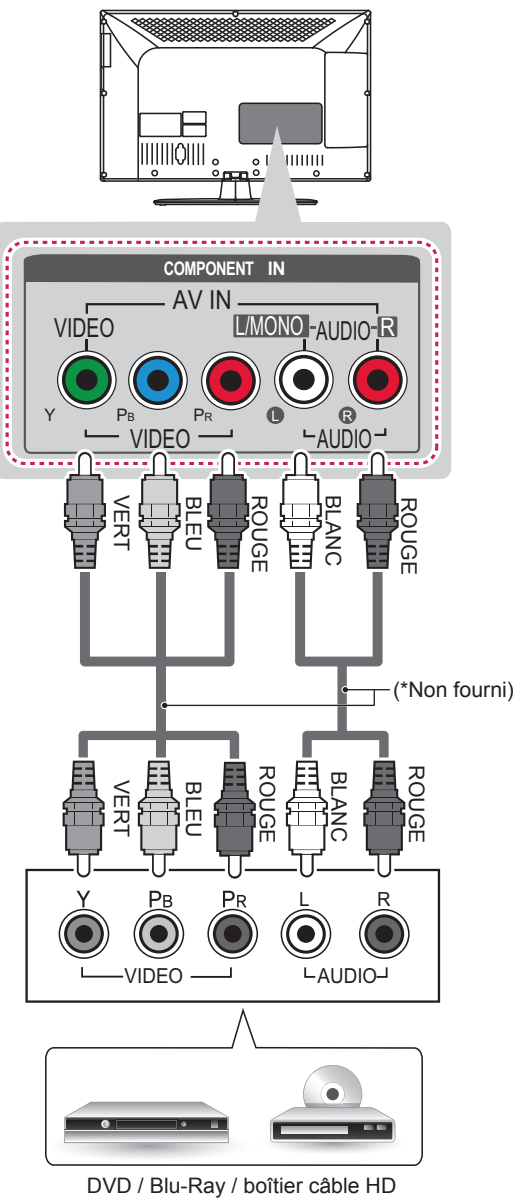

REMARQUE

- Si les câbles sont mal installés, l'image peut s'afficher en noir et blanc ou avec des couleurs de mauvaise qualité

Connexion composite

Permet de transmettre les signaux audio et vidéo analogiques d'un périphérique externe vers la TV. Connectez le périphérique externe et la TV avec le câble composite comme indiqué sur l'illustration suivante.

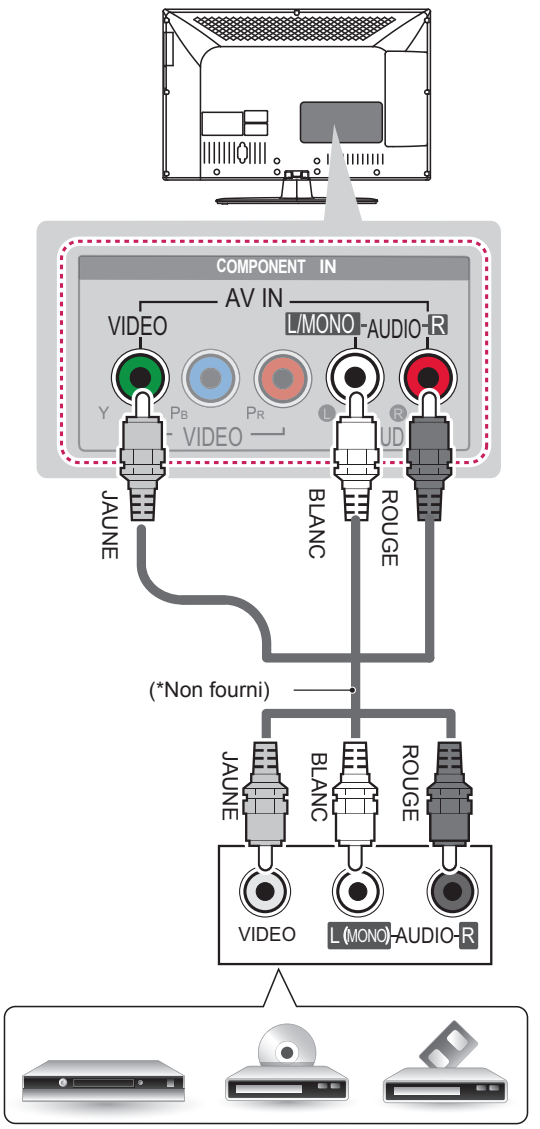

DVD / Blu-Ray / boîtier câble HD / VCR

Connexion d'un périphérique USB

Connectez un périphérique de stockage USB (comme une clé USB ou un disque dur externe) au téléviseur via le menu Mes médias pour accéder aux fonctionnalités multimédia.

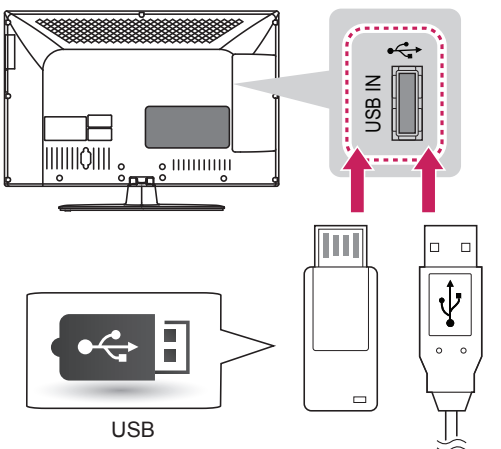

Connexion de l’écouteur

(uniquement 22/26/32/42CS47**)
Transmet le signal du casque de la TV au périphérique externe. Connectez le périphérique externe et la TV avec le casque comme indiqué sur l’illustration suivante.

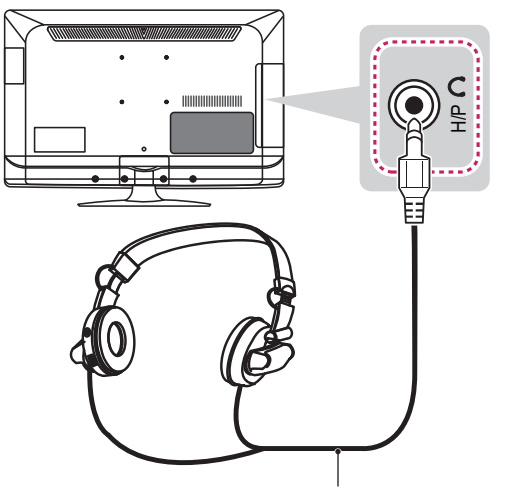

(*Non fourni)

REMARQUE

- Les éléments du menu SON sont désactivés lorsque vous branchez un casque.
- Impédance du casque : 16 Ω
- Sortie audio max. du casque : 9 mW à 15 mW
- Taille de la prise casque : 0,35 cm

TÉLÉCOMMANDE

Les descriptions contenues dans ce manuel font référence aux touches de la télécommande.
Veuillez lire attentivement ce manuel et utiliser correctement la TV.
Pour changer les piles, ouvrez le couvercle et remplacez-les (modèle : 1,5 V AAA).
Faites correspondre les pôles ⊕ et ⊖ avec les signes sur l'étiquette placée à l'intérieur du compartiment, puis refermez le couvercle.
Pour retirer les piles, faites l'inverse de la procédure l'installation.

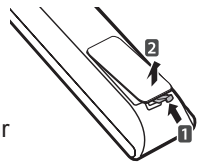

⚠ ATTENTION

- N'associez pas des piles neuves avec des piles anciennes, car cela pourrait endommager la télécommande.
- En mode analogique et dans certains pays, il est possible que certaines touches de la télécommande ne fonctionnent pas.

Veillez à orienter la télécommande vers le capteur situé sur la TV.
(uniquement 22/26/32/42CS46**, 22/26/32/42CS47**, 32/42LS34**)

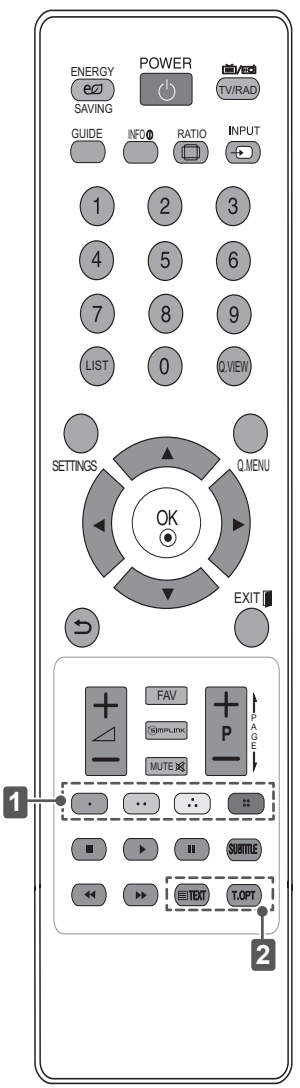

ENERGY SAVING	Permet de régler la luminosité de l'écran pour réduire la consommation électrique.
TV / RAD	Sélectionne le programme Radio, TV et TNT
GUIDE	Présente le guide de programmes.
INFO	Affiche les informations liées au programme actuel et à l'écran.
RATIO	Redimensionne une image.
INPUT	Permet de changer la source d'entrée.
LIST	Permet d'accéder à la liste des programmes.
Q.VIEW	Revient au programme précédemment visionné.
SETTINGS	Permet d'accéder aux menus principaux.
Q.MENU	Permet d'accéder au menu rapide.
Touches de navigation (gauche/droite/haut/bas)	Permettent de parcourir les menus ou options.
OK	Permet de sélectionner les menus ou options et de confirmer votre entrée.
	Permet de sélectionner les menus ou options et de confirmer votre entrée.
EXIT	Efface tout ce qui est affiché à l'écran et revient à l'affichage TV.
FAV	Permet d'accéder à votre liste de canaux favoris.
SIMPLINK	Permet d'accéder aux périphériques AV connectés via le câble HDMI grâce à la fonction HDMI-CEC. Permet d'ouvrir le menu SIMPLINK.
PAGE	Passe à l'écran précédent ou suivant.
1 Touches de couleur	Ces touches permettent d'accéder à des fonctions spéciales dans certains menus. (: rouge, : vert, : jaune, : bleu)
SUBTITLE	Rappelle le sous-titrage de votre choix en mode numérique.
Touches de commande(■, ▶, II, ◀◀ , ▶▶)	Permettent de commander les menus MES MÉDIAS ou les appareils compatibles SIMPLINK (USB, SIMPLINK).
2 Touches du télétexte	Ces touches sont utilisées pour le télétexte.

(uniquement 32/42LM34**)

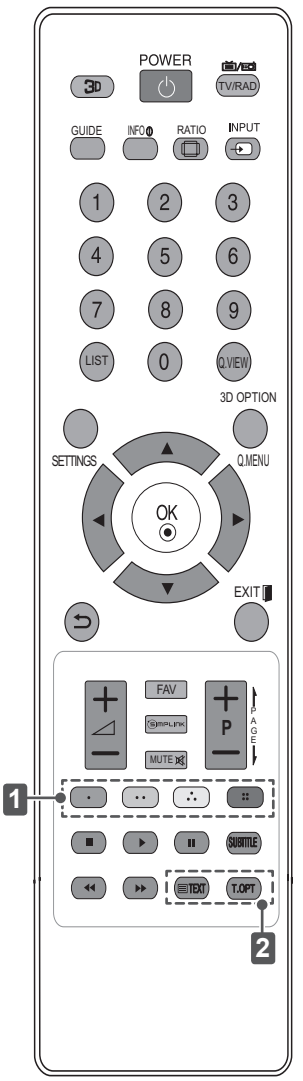

3D	Pour la lecture des vidéos en 3D.
TV / RAD	Sélectionne le programme Radio, TV et TNT
GUIDE	Présente le guide de programmes.
INFO	Affiche les informations liées au programme actuel et à l'écran.
RATIO	Redimensionne une image.
INPUT	Permet de changer la source d'entrée.
LIST	Permet d'accéder à la liste des programmes.
Q.VIEW	Revient au programme précédemment visionné.
3D OPTION	Pour la lecture des vidéos en 3D.
SETTINGS	Permet d'accéder aux menus principaux.
Q.MENU	Permet d'accéder au menu rapide.
Touches de navigation (gauche/droite/haut/bas)	Permettent de parcourir les menus ou options.
OK	Permet de sélectionner les menus ou options et de confirmer votre entrée.
	Permet de sélectionner les menus ou options et de confirmer votre entrée.
EXIT	Efface tout ce qui est affiché à l'écran et revient à l'affichage TV.
FAV	Permet d'accéder à votre liste de canaux favoris.
SIMPLINK	Permet d'accéder aux périphériques AV connectés via le câble HDMI grâce à la fonction HDMI-CEC. Permet d'ouvrir le menu SIMPLINK.
PAGE	Passe à l'écran précédent ou suivant.
1 Touches de couleur	Ces touches permettent d'accéder à des fonctions spéciales dans certains menus. (: rouge, : vert, : jaune, : bleu)
SUBTITLE	Rappelle le sous-titrage de votre choix en mode numérique.
Touches de commande(■, ▶, II, ◀◀ , ▶▶)	Permettent de commander les menus MES MÉDIAS ou les appareils compatibles SIMPLINK (USB, SIMPLINK).
2 Touches du télétexte	Ces touches sont utilisées pour le télétexte.

UTILISATION DU GUIDE DE L'UTILISATEUR

Le guide de l'utilisateur vous permet d'accéder plus facilement aux informations complètes sur la TV.

1 Appuyez sur **SETTINGS** pour accéder aux menus principaux.
2 Appuyez sur la touche ROUGE pour accéder aux menus **Support technique**.
3 Appuyez sur les touches de navigation pour accéder au **Guide de l'utilisateur** et appuyez sur **OK**.



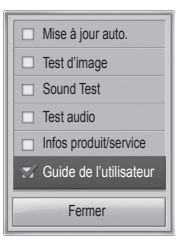

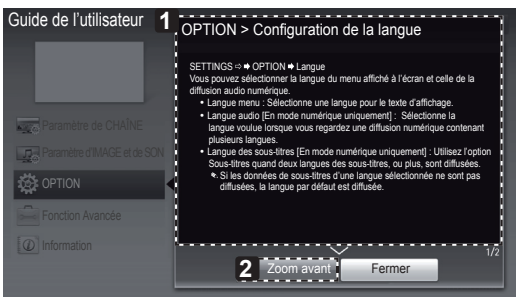

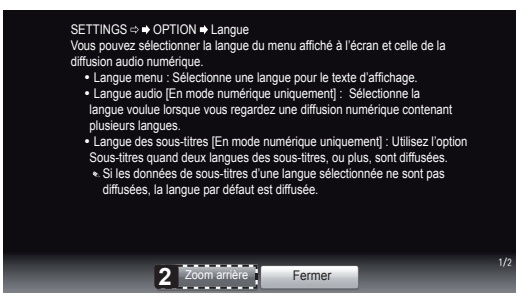

1 Affiche la description du menu sélectionné. Vous pouvez utiliser ∧ ∨ pour parcourir les pages.

2 Permet d'effectuer un zoom avant ou arrière.



1 Affiche le canal actuel.

2 Permet de sélectionner l'article souhaité. Vous pouvez utiliser ∧ ∨ pour parcourir les pages.

3 Permet de parcourir la description de la fonction qui vous intéresse depuis l'index.

MAINTENANCE

Nettoyage de votre TV

Nettoyez régulièrement votre TV pour conserver des performances optimales et pour allonger la durée de vie du produit.

ATTENTION

- Avant toute chose, veillez à couper l'alimentation et à débrancher le cordon d'alimentation et tous les autres câbles.
- Lorsque vous prévoyez de ne pas utiliser le téléviseur pendant une longue période, débranchez le cordon d'alimentation de la prise murale afin d'éviter tout endommagement dû à une étincelle ou une surtension.

Écran, cadre, boîtier et support

- Pour éliminer la poussière ou une saleté légère, essuyez la surface avec un chiffon doux, propre et sec.
- Pour retirer des taches importantes, essuyez la surface avec un chiffon doux imbibé d'eau propre ou d'un détergent doux dilué. Essuyez ensuite immédiatement avec un chiffon sec.

ATTENTION

- Évitez toujours de toucher l'écran, car vous risqueriez de l'endommager.
- Ne poussez pas, ne frottez pas ou ne cognez pas la surface de l'écran avec l'ongle ou un objet contondant, car cela pourrait causer des rayures et des déformations de l'image.
- N'utilisez pas de produits chimiques car cela pourrait endommager le produit.
- Ne pulvérisez pas de liquide sur la surface. Si de l'eau pénètre dans la TV, cela peut provoquer un incendie, une électrocution ou un dysfonctionnement.

Cordon d'alimentation

Retirez régulièrement la poussière ou les saletés accumulées sur le cordon d'alimentation.

DÉPANNAGE

Problème	Solution
Impossible de commander la TV avec la télécommande.	• Vérifiez le capteur de la télécommande sur la TV et essayez de nouveau. • Vérifiez qu'aucun obstacle n'est placé entre la TV et la télécommande. • Vérifiez si les piles fonctionnent et si elles sont correctement installées (⊕ sur ⊕, ⊖ sur ⊖).
Aucune image n'est affichée et aucun son n'est émis.	• Vérifiez si l'appareil est allumé. • Vérifiez si le cordon d'alimentation est raccordé à la prise murale. • Vérifiez la prise en branchant d'autres appareils.
La TV s'éteint de manière soudaine.	• Vérifiez les paramètres de contrôle de l'alimentation. Il peut y avoir une coupure de courant. • Vérifiez si l'option Veille auto. est activée dans les réglages de l'heure. • Si aucun signal n'est présent quand la TV est allumée, la TV s'éteint automatiquement après 15 minutes d'inactivité.

SPÉCIFICATIONS

Les spécifications du produit indiquées ci-dessus peuvent être modifiées sans préavis à des fins d'amélioration des fonctions du produit.
Reportez-vous à l'étiquette apposée sur le téléviseur pour connaître l'alimentation et la consommation électriques.

MODÈLES		**22CS46****	**26CS46****	**32CS46****
		22CS460-TA 22CS460Y-TA 22CS461-TB 22CS461Y-TB	26CS460-TA 26CS460Y-TA 26CS461-TB 26CS461Y-TB	32CS460-TA 32CS460Y-TA 32CS461-TB 32CS461Y-TB
Dimensions (W x H x D)	Avec socle (mm)	539,0 x 400,0 x 165,0	663,0 x 483,0 x 197,0	794,0 x 565,0 x 207,0
	Sans socle (mm)	539,0 x 345,0 x 56,8	663,0 x 424,0 x 72,8	794,0 x 504,0 x 73,5
Poids	Avec socle (kg)	4,2	7,4	9,0
	Sans socle (kg)	3,9	6,6	8,0
Alimentation		AC 100-240 V~ 50 / 60 Hz	AC 100-240 V~ 50 / 60 Hz	AC 100-240 V~ 50 / 60 Hz
MODÈLES		**42CS46****	**22CS47****	**26CS47****
		42CS460-TA 42CS460Y-TA 42CS461-TB 42CS461Y-TB	22CS470-TA 22CS471-TB	26CS470-TA 26CS471-TB
Dimensions (W x H x D)	Avec socle (mm)	1017,0 x 695,0 x 261,0	539,0 x 400,0 x 165,0	663,0 x 483,0 x 197,0
	Sans socle (mm)	1017,0 x 629,0 x 76,5	539,0 x 345,0 x 56,8	663,0 x 424,0 x 72,8
Poids	Avec socle (kg)	15,1	4,2	7,4
	Sans socle (kg)	13,5	3,9	6,6
Alimentation		AC 100-240 V~ 50 / 60 Hz	AC 100-240 V~ 50 / 60 Hz	AC 100-240 V~ 50 / 60 Hz
MODÈLES		**32CS47****	**42CS47****	**32LS34****
		32CS470-TA 32CS471-TB	42CS470-TA 42CS471-TB	32LS3400-TA 32LS340Y-TA
Dimensions (W x H x D)	Avec socle (mm)	794,0 x 565,0 x 207,0	1017,0 x 695,0 x 261,0	795,0 x 566,0 x 207,0
	Sans socle (mm)	794,0 x 504,0 x 73,5	1017,0 x 629,0 x 76,5	795,0 x 504,0 x 73,5
Poids	Avec socle (kg)	9,0	15,1	9,1
	Sans socle (kg)	8,0	13,5	8,1
Alimentation		AC 100-240 V~ 50 / 60 Hz	AC 100-240 V~ 50 / 60 Hz	AC 100-240 V~ 50 / 60 Hz
MODÈLES		**42LS34****	**32LM34****	**42LM34****
		42LS3400-TA 42LS340Y-TA	32LM3400-TB 32LM340Y-TB 32LM3410-TC 32LM341Y-TC	42LM3400-TB 42LM340Y-TB 42LM3410-TC 42LM341Y-TC 42LM3450-TC 42LM345Y-TC
Dimensions (W x H x D)	Avec socle (mm)	1018,0 x 696,0 x 261,0	795,0 x 566,0 x 207,0	1018,0 x 696,0 x 261,0
	Sans socle (mm)	1018,0 x 629,0 x 76,5	795,0 x 504,0 x 73,5	1018,0 x 629,0 x 76,5
Poids	Avec socle (kg)	14,7	9,1	14,7
	Sans socle (kg)	13,1	8,1	13,1
Alimentation		AC 100-240 V~ 50 / 60 Hz	AC 100-240 V~ 50 / 60 Hz	AC 100-240 V~ 50 / 60 Hz

Conditions de l'environnement	Température de fonctionnement	0 °C à 40 °C
	Humidité de fonctionnement	Inférieure à 80 %
	Température de stockage	-20 °C à 60 °C
	Humidité de stockage	Inférieure à 85 %

		Téléviseur numérique	Téléviseur analogique
Pour la Nouvelle Zélande et Singapour	Système TV	DVB-T	PAL/SECAM-B/G/D/K, PAL-I
	Couverture de chaînes	UHF 21 à 69	BG : VHF/UHF 1 à 69, CATV 01 à 47 I : VHF/UHF 1 à 69, CATV 01 à 47 DK : VHF/UHF 1 à 69, CATV 01 à 47
Australia Pour l'Australie	Système TV	DVB-T	PAL B/B
	Couverture de chaînes	VHF 06 à 12, UHF 27 à 69	B/B : VHF/UHF 0 à 75, CATV : 2 à 44
Pour l'Indonésie, Israël, Myanmar, Sri Lanka	Système TV	DVB-T	PAL/SECAM-B/G/D/K, PAL-I, NTSC-M
	Couverture de chaînes	UHF 21 à 69	BG : VHF/UHF 1 à 69, CATV 01 à 47 I : VHF/UHF 1 à 69, CATV 01 à 47 DK : VHF/UHF 1 à 69, CATV 01 à 47 M : VHF/UHF 2 à 78, CATV 01 à 71
Afrique du Sud	Système TV	DVB-T	PAL/SECAM-B/G/D/K, PAL-I, NTSC-M
	Couverture de chaînes	VHF 4 à 11, 13 UHF 21 à 68	BG : VHF/UHF 1 à 69, CATV 01 à 47 I : VHF/UHF 1 à 69, CATV 01 à 47 DK : VHF/UHF 1 à 69, CATV 01 à 47 M : VHF/UHF 2 à 78, CATV 01 à 71
Vietnam, Malaisie	Système TV	DVB-T	PAL/SECAM-B/G/D/K, PAL-I, NTSC-M
	Couverture de chaînes	VHF 6 à 12, UHF 21 à 69	BG : VHF/UHF 1 à 69, CATV 01 à 47 I : VHF/UHF 1 à 69, CATV 01 à 47 DK : VHF/UHF 1 à 69, CATV 01 à 47 M : VHF/UHF 2 à 78, CATV 01 à 71
l'Iran, Algérie, Tunisie, Model numérique	Système TV	DVB-T	PAL/SECAM-B/G/D/K, PAL-I, NTSC-M
	Couverture de chaînes	VHF 5 à 12, UHF 21 à 69	BG : VHF/UHF 1 à 69, CATV 01 à 47 I : VHF/UHF 1 à 69, CATV 01 à 47 DK : VHF/UHF 1 à 69, CATV 01 à 47 M : VHF/UHF 2 à 78, CATV 01 à 71
Model analogique, Inde, Thaïlande, --	Système TV	-	PAL/SECAM-B/G/D/K, PAL-I, NTSC-M
	Couverture de chaînes	-	BG : VHF/UHF 1 à 69, CATV 01 à 47 I : VHF/UHF 1 à 69, CATV 01 à 47 DK : VHF/UHF 1 à 69, CATV 01 à 47 M : VHF/UHF 2 à 78, CATV 01 à 71
	Impédance de l'antenne extérieure	75 Ω	75 Ω

HDMI-DTV pris en charge

Résolution	Fréquence horizontale (kHz)	Fréquence verticale (Hz)
720x480	31,469 31,5	59,94 60
720x576	31,25	50
1280x720	37,5 44,96 45	50 59,94 60
1920x1080	33,72 33,75 28,125 26,97 27 33,716 33,75 56,25 67,43 67,5	59,94 60 50 23,97 24 29,976 30,00 50 59,94 60

Informations sur la connexion des ports en composantes

Ports en composantes du téléviseur	Y	P_B	P_R

Ports de sortie vidéo du lecteur de DVD	Y	P_B	P_R
	Y	B-Y	R-Y
	Y	Cb	Cr
	Y	Pb	Pr

Signal	Composant
480i/576i	O
480p/576p	O
720p/1080i	O
1080p	O (uniquement 50 Hz / 60 Hz)

Modes vidéo pris en charge (modèles 3D uniquement)

Entrée	Signal	Résolution	Fréquence horizontale (kHz)	Fréquence verticale (Hz)	Formats vidéo 3D compatibles
HDMI	720p	1280x720	89.9 / 90 / 75	59.94 / 60 / 50	configuration de trames (720 60p)
			45 / 37.5	60 / 50	bord à bord(la moitié), Haut et bas
	1080i	1920X1080	33.7 / 28.125	60 / 50	bord à bord(la moitié), Haut et bas
	1080p	1920X1080	53.95 / 54	23.98 / 24	configuration de trames (1080 24p)
			67.5 / 56.3	60 / 50	bord à bord, Haut et bas, Trame séquentielle
			27	24	bord à bord(la moitié), Haut et bas
			33.7	30	bord à bord(la moitié), Haut et bas
USB	1080p	1920X1080	33.75	30	bord à bord, Haut et bas, MPO(Photo)
	Signal				Formats vidéo 3D compatibles
DTV	720p, 1080i				bord à bord, Haut et bas



Le modèle et le numéro de série du téléviseur figurent à l'arrière du téléviseur.
Notez-les ci-dessous au cas où vous auriez besoin de faire appel au service après-vente.

MODÈLE _____

NUMÉRO DE SÉRIE _____

Pour toute suggestion, opinion ou réclamation, appelez :
800 54 aux Émirats arabes unis
0800 54 54 54 en Afrique du Sud
080 100 54 54 au Maroc
19960 en Égypte
Pour d'autres pays, contactez votre revendeur local ou consultez le site http://www.lg.com

LG
Life's Good

MANUAL DE INSTRUÇÕES
TV LED LCD / TV LCD

Leia este manual com atenção antes de utilizar o dispositivo e guarde-o para futura referência.

LS34**
LM34**
CS46**
CS47**

www.lg.com

ÍNDICE

3 LICENÇAS

3 NOTAS SOBRE SOFTWARE DE CÓDIGO ABERTO

4 INSTRUÇÕES DE SEGURANÇA

10 - Ver imagens em 3D (apenas para modelos 3D)

12 PROCEDIMENTO DE INSTALAÇÃO

12 MONTAGEM E PREPARAÇÃO

12 Desembalar
15 Objectos adquiridos em separado
16 Peças e botões
17 Levantar e deslocar a TV
18 Preparar a TV
18 - Fixar o suporte
19 Montar numa mesa
21 Montagem numa mesa
22 Manter os cabos arrumados
22 Não utilizar o suporte tipo secretária

23 EFECTUAR AS LIGAÇÕES

23 Ligar uma antena
24 Ligação HDMI
24 Ligação de componentes
25 Ligação composta
25 Ligação a um USB
26 Ligar à ligação dos auriculares

27 CONTROLO REMOTO

29 COMO UTILIZAR O GUIA DO UTILIZADOR

30 MANUTENÇÃO

30 Limpar a TV
30 - Ecrã, estrutura, caixa e suporte
30 - Cabo de alimentação

30 RESOLUÇÃO DE PROBLEMAS

31 ESPECIFICAÇÕES

PORTUGUÊS

AVISO

- Se ignorar a mensagem de aviso, poderá sofrer lesões graves e existe a possibilidade de acidente ou morte.

ATENÇÃO

- Se ignorar a mensagem de atenção, poderá sofrer lesões ligeiras ou o produto poderá ficar danificado.

NOTA

- A nota ajuda-o a compreender e a utilizar o produto com segurança. Leia atentamente a nota antes de utilizar o produto.

LICENÇAS

As licenças suportadas podem ser diferentes consoante o modelo. Para mais informações sobre as licenças, visite *www.lg.com*.

Fabricado sob licença da Dolby Laboratories. “Dolby”, bem como o símbolo D duplo, são marcas comerciais da Dolby Laboratories.

HDMI, o logótipo HDMI e High-Definition Multimedia Interface são marcas comerciais ou marcas registadas da HDMI Licensing LLC.

ACERCA DE VÍDEO DIVX: DivX® é um formato de vídeo digital criado pela DivX, LLC, uma subsidiária da Rovi Corporation. Este é um dispositivo DivX Certified® oficial que reproduz vídeo DivX. Visite *divx.com* para mais informações e ferramentas de software para converter os seus ficheiros para vídeo DivX.

ACERCA DE DIVX VIDEO-ON-DEMAND: este dispositivo DivX Certified® tem de estar registado para reproduzir filmes DivX Video-on-Demand (VOD) adquiridos. Para obter o seu código de registo, localize a secção DivX VOD no menu de configuração do dispositivo. Aceda a vod.divx.com para obter mais informações sobre como concluir o seu registo.

“DivX Certified® para reproduzir vídeo DivX® em HD até 1080p, incluindo conteúdo premium.”

“DivX®, DivX Certified® e os logótipos associados são marcas comerciais da Rovi Corporation ou das suas subsidiárias e são utilizados sob licença”.

“Abrangidas por uma ou mais das seguintes patentes dos E.U.A.:”
7,295,673; 7,460,668; 7,515,710; 7,519,274”

NOTAS SOBRE SOFTWARE DE CÓDIGO ABERTO

Para obter o código fonte incluído neste produto ao abrigo da GPL, LGPL, MPL e outras licenças de código aberto visite *http://opensource.lge.com* .
Além do código fonte, pode transferir todas as condições da licença referidas, renúncias de garantia e avisos de direitos de autor.
A LG Electronics também irá fornecer-lhe um código aberto em CD-ROM por um valor que cobre as despesas de distribuição, como os custos do suporte, envio e processamento, mediante pedido por e-mail para opensource@lge.com. Esta oferta é válida por 3 (três) anos a partir da data de aquisição do produto.

INSTRUÇÕES DE SEGURANÇA

Leia atentamente estas precauções de segurança antes de utilizar o produto.

AVISO



- Não coloque a TV nem o controlo remoto nos seguintes ambientes:
  - Um local exposto à luz directa do sol
  - Um local com humidade elevada, como p. ex. uma casa de banho
  - Próximo de fontes de calor como p. ex. fornos e outros aparelhos que emitam calor
  - Próximo de balcões de cozinha ou humidificadores, onde possam facilmente ficar expostos a vapor ou óleo
  - Uma área exposta à chuva ou ao vento
  - Próximo de recipientes com água, como p. ex. jarras

  Caso contrário, isto poderá provocar um incêndio, choque eléctrico, avaria ou deformações no produto.



- Não coloque o produto onde possa ficar exposto ao pó.
  Isto pode provocar perigo de incêndio.

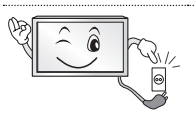

- A tomada de parede é o dispositivo de desconexão. A tomada tem de estar sempre operacional e disponível.



- Não toque na tomada com as mãos molhadas. Além disso, se o pino do cabo estiver húmido ou coberto com poeira, seque a tomada por completo ou limpe a poeira.
  Pode sofrer um choque eléctrico devido ao excesso de humidade.



- Certifique-se de que liga o cabo de alimentação à corrente de terra. (Excepto dispositivo que não estejam ligados à terra.)
  Pode sofrer um choque eléctrico ou ferimentos.

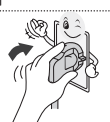

- Fixe totalmente o cabo de alimentação.
  Se o cabo de alimentação não ficar totalmente fixo, isto poderá provocar um incêndio.

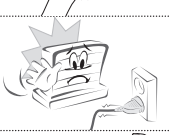

- Certifique-se de que o cabo de alimentação não entra em contacto com objectos quentes, como p. ex. um aquecedor.
  Isto poderá provocar um incêndio ou risco de choque eléctrico.

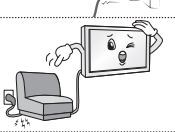

- Não coloque um objecto pesado ou o próprio produto em cima de cabos de alimentação.
  Caso contrário, poderá provocar um incêndio ou um choque eléctrico.

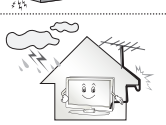

- Dobre o cabo da antena dentro e fora do edifício para evitar a entrada da chuva.
  Isto poderá resultar em danos provocados pela água dentro do produto e pode provocar um choque eléctrico.

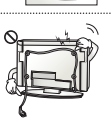

- Ao montar uma TV na parede, não a instale pendurando cabos de alimentação ou de sinal na parte de trás da TV.
  Isto poderá provocar um incêndio ou um choque eléctrico.

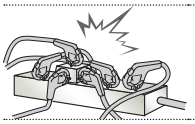

- Não ligue demasiados aparelhos eléctricos num único bloco de tomadas eléctricas.
  Caso contrário, isto poderá provocar um incêndio devido ao sobreaquecimento.

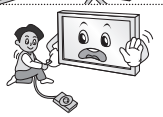

- Não deixe cair o produto nem deixe que este caia acidentalmente ao ligar aparelhos externos.
  Caso contrário, poderá provocar ferimentos ou danos do produto.



- Mantenha o material dissecador da embalagem ou a película de vinil fora do alcance das crianças.
  O material dissecador é nocivo se for ingerido. Em caso de ingestão acidental, deve-se forçar o paciente a vomitar e, de seguida, dirigir-se ao hospital mais próximo. Além disso, a película de vinil pode provocar asfixia. Mantenha-a fora do alcance das crianças.



- Não deixe os seus filhos treparem ou agarrarem-se à TV.
  Caso contrário, a TV pode cair, provocando ferimentos graves.



- Elimine as pilhas usadas com cuidado para evitar que uma criança as ingira.
  Se uma criança ingerir pilhas usadas, leve-a imediatamente a um médico.

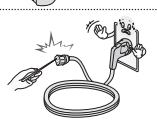

- Não insira um condutor (tal como uma vareta metálica) numa das extremidades do cabo de alimentação se a outra extremidade estiver ligada ao terminal de entrada na parede. Não deve também tocar no cabo de alimentação depois de o ligar ao terminal de entrada na parede.
  Pode sofrer um choque eléctrico. (Dependendo do modelo)

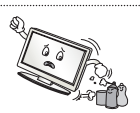

- Não coloque nem guarde substâncias inflamáveis perto do produto.
  Existe um risco de explosão ou incêndio devido a um manuseamento negligente das substâncias inflamáveis.

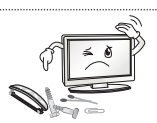

- Não deixe cair objectos metálicos como p. ex. moedas, ganchos de cabelo, varetas ou arames para dentro do produto, nem objectos inflamáveis como p. ex. papel ou fósforos. As crianças têm de prestar uma atenção especial.
  Existe o perigo de choque eléctrico, incêndio ou ferimentos. Se deixar cair um objecto estranho dentro do produto, desligue o cabo de alimentação e entre em contacto com o centro de assistência.



- Não pulverize água no produto nem o esfregue com uma substância inflamável (diluente ou benzeno). Se o fizer, poderá dar origem a incêndios ou choques eléctricos.



- Evite que o produto sofra choques de impactos, a queda de objectos para dentro do produto, nem bata no ecrã com nada.
  Pode sofrer ferimentos ou o produto pode ficar danificado.



- Nunca toque neste produto nem na antena durante um trovão ou relâmpagos.
  Pode sofrer um choque eléctrico.

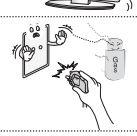

- Nunca toque na tomada da parede em caso de fuga de gás. Neste caso, deve abrir as janelas e garantir uma ventilação suficiente.
  Uma faísca pode dar origem a um incêndio ou queimaduras.



- Não desmontar, reparar ou modificar o produto sem ajuda de um especialista.
  Se o fizer, poderá dar origem a incêndios ou choques eléctricos.
  Contacte o centro de assistência para qualquer verificação, calibração ou reparação.



- Se ocorrer uma das seguintes situações, desligue o produto imediatamente da tomada e entre em contacto com o seu serviço de assistência local.
  - O produto sofre um choque de impacto
  - O produto ficou danificado
  - Objectos estranhos entraram no produto
  - O produto deita fumo ou tem um cheiro estranho

  Isto poderá provocar um incêndio ou um choque eléctrico.

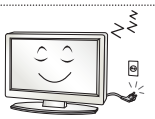

- Se não utilizar o produto durante um longo período de tempo, desligue a ficha da tomada.
  A acumulação de pó pode provocar um incêndio ou a deterioração do isolamento pode provocar fugas eléctricas, choques eléctricos ou incêndios.

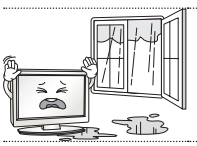

- O aparelho não deve ser exposto a gotas ou salpicos e não devem ser colocados objectos com líquidos, tal como vasos, em cima do aparelho.

⚠ ATENÇÃO

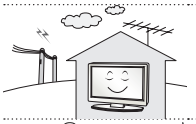

- Instale o produto num local que não esteja exposto a ondas de rádio.

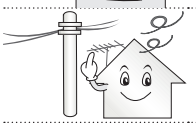

- Deve garantir uma distância satisfatória entre uma antena exterior e as linhas eléctricas para evitar que a antena toque nestas, mesmo se cair.
  Isto pode provocar um choque eléctrico.

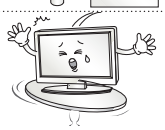

- Não instale o produto em locais como p. ex. prateleiras instáveis ou superfícies inclinadas. Deve evitar também locais sujeitos a vibração ou sem suporte suficiente.
  Caso contrário, o produto pode cair ou virar-se, provocando ferimentos ou danos no produto.

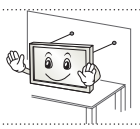

- Se instalar a TV numa base, pode ter de tomar medidas para evitar que o produto se vire. Caso contrário, o produto pode cair, provocando ferimentos graves.

- Se quiser montar o produto numa parede, monte a interface de montagem VESA padrão (peças opcionais) na parte de trás do produto. Se instalar a TV com o suporte de montagem da parede (peças opcionais), deve fixá-lo cuidadosamente de modo a não cair.
- Deve utilizar exclusivamente acessórios/fixações especificados pelo fabricante.



- Consulte um técnico especializado para instalar a antena.
  Isto poderá provocar um incêndio ou risco de choque eléctrico.

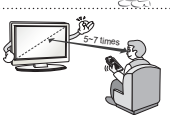

- Recomendamos manter uma distância mínima equivalente a 5-7x ao tamanho diagonal do ecrã para ver TV.
  Se vir TV durante longos períodos de tempo, a sua visão pode ficar desfocada.

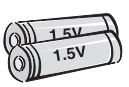

- Utilize apenas os tipos de pilhas especificadas.
  Pode provocar danos no controlo remoto.

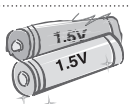

- Não misture pilhas novas com usadas.
  Pode provocar sobreaquecimento e fuga nas baterias.

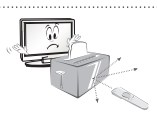

- Certifique-se de que não existem objectos entre o controlo remoto e o respectivo sensor.



- O sinal do controlo remoto pode sofre perturbações devido à luz do sol ou outras fontes de luz fortes. Neste caso, escureça a divisão.

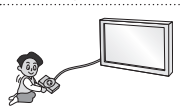

- Ao ligar dispositivos externos, como p. ex. consolas de jogos de vídeo, certifique-se de que os cabos de ligação têm comprimento suficiente.
  Caso contrário, o produto pode cair, provocando ferimentos ou danos no produto.



- Não ligue/desligue o produto retirando/colocando a ficha da tomada. (Não utilize a ficha eléctrica como interruptor.)
  Isto poderá provocar danos mecânicos ou choques eléctricos.

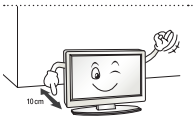

- Siga as seguintes instruções de instalação para evitar o sobreaquecimento do produto.
  - A distância entre o produto e a parede deve ser superior a 10 cm.
  - Não instale o produto num local sem ventilação (p. ex. numa prateleira ou num armário).
  - Não instale o produto em cima de alcatifas ou almofadas.
  - Certifique-se de que ventilação não fica obstruída por uma toalha ou uma cortina.

  Caso contrário, isto poderá provocar um incêndio.

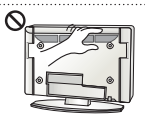

- Tenha cuidado para não tocar nas aberturas de ventilação quando assistir a televisão durante períodos prolongados, uma vez que estas podem aquecer. Isto não afecta o funcionamento ou o desempenho do produto.

- Deve verificar periodicamente o cabo do seu aparelho. Se parecer estar danificado ou deteriorado, deve desligá-lo, deixar de utilizar o aparelho e dirigir-se a um técnico de assistência autorizado para o substituir por um cabo idêntico.

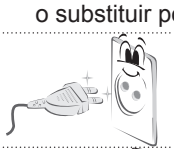

- Evite a acumulação de pó nos pinos da ficha ou na tomada.
  Isto pode provocar perigo de incêndio.

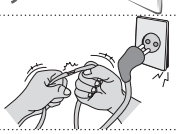

- Proteja o cabo de alimentação contra danos físicos ou mecânicos, como ser torcido, dobrado, comprimido, entalado numa porta ou pisado. Preste atenção às fichas, às tomadas eléctricas e ao ponto em que o cabo sai do aparelho.

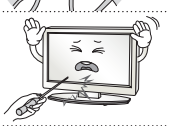

- Não exerça uma pressão forte sobre o painel com uma mão ou um objecto afiado, como p. ex. um prego, lápis ou caneta, nem faça riscos.



- Evite tocar no ecrã ou manter os dedos em contacto com o ecrã durante longos períodos de tempo. Ao fazê-lo pode produzir alguns efeitos de distorção temporários no ecrã.



- Quando limpar o produto e respectivos componentes, desligue primeiro a ficha da tomada e limpe-o com um pano suave. Se exercer uma pressão forte, pode riscar ou descolorar o aparelho. Não pulverize água nem limpe com um pano molhado. Nunca utilize limpa-vidros, abrilhantadores industriais ou para automóveis, abrasivos ou cera, benzeno, álcool, etc., ou outros materiais que possam danificar o produto e o respectivo painel.
  Caso contrário, isto poderá provocar um incêndio, choque eléctrico ou danos no produto (deformação, corrosão ou fracturas).

- Se o aparelho estiver ligado à tomada de parede, este não se desliga da fonte de alimentação CA mesmo que desligue o aparelho através do interruptor.



- Pegue na ficha para desligar o cabo.
  Se os fios dentro do cabo de alimentação estiverem desligado, isto poderá provocar um incêndio.

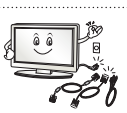

- Ao mudar o produto de sítio, deve desligar primeiro a alimentação. Depois, desligue os cabos de alimentação, os cabos da antena e todos os cabos de ligação.
  A TV ou o cabo de alimentação podem ficar danificados, podendo provocar um risco de incêndio ou um choque eléctrico.



- Ao desembalar ou mudar o produto de sítio, deve trabalhar em conjunto com outra pessoa porque o produto é pesado.
  Caso contrário, poderá provocar ferimentos.



- Contacte o centro de assistência uma vez por ano para limpar os componentes internos do projector.
  O pó acumulado pode provocar avarias mecânicas.



- Para reparações, contacte a assistência técnica qualificada. É necessária a reparação se o aparelho sofreu quaisquer danos, tais como danos no cabo de alimentação ou na ficha de ligação, em caso de derrame de líquidos ou queda de objectos sobre o aparelho, se este foi exposto à chuva ou humidade, se não funcionar correctamente ou se tiver caído ao chão.



- Se verificar que o equipamento está frio, pode ocorrer uma ligeira oscilação quando for ligado. Isto é normal, não há nada de errado com o equipamento.

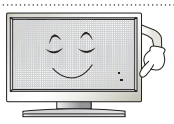

- O painel é um produto de alta tecnologia com uma resolução de dois milhões a seis milhões de pixéis. Poderá ver pequenos pontos pretos e/ou pontos coloridos (vermelhos, azuis ou verdes) do tamanho de 1 ppm no painel. Isto não significa que o produto esteja avariado nem afecta o desempenho nem a fiabilidade do produto.
  Este fenómeno também pode ocorrer em produtos de terceiros e não dá direito a uma troca ou a um reembolso.



- O painel pode apresentar uma luminosidade ou uma cor diferente em função da sua posição de visualização (esquerda/direita/cima/baixo).
  Este fenómeno deve-se às características do painel. Não tem a ver com o desempenho do produto nem significa uma avaria.



- A visualização de uma imagem fixa (p. ex. logótipo de um canal, menu no ecrã, cena de um jogo de vídeo) durante um longo período de tempo pode danificar o ecrã, resultando na retenção da imagem, fenómeno este conhecido como fixação da imagem. A garantia do produto não abrange a fixação da imagem.
  Para evitar a ocorrência deste fenómeno, evite visualizar uma imagem fixa no ecrã da sua televisão por um período de tempo prolongado (2 ou mais horas para LCD, 1 ou mais horas para plasma).
  Se vir a TV com uma proporção de 4:3 por um período de tempo prolongado, poderá resultar na fixação da imagem nas margens do painel.
  Este fenómeno também pode ocorrer em produtos de terceiros e não dá direito a uma troca ou a um reembolso.
- **Som gerado**
  Estalidos: os estalidos que pode ouvir ao ver ou desligar a TV são gerados pela contracção termoplástica, resultante da temperatura e da humidade. Este ruído é comum em produtos que exijam uma deformação térmica. Zumbido no circuito eléctrico/painel: um circuito de comutação de alta velocidade, responsável por fornecer uma grande quantidade de corrente para colocar um produto em funcionamento, gera um ruído de baixo nível. Varia em função do produto.
  O som que é gerado não afecta o desempenho nem a fiabilidade do produto.

Ver imagens em 3D (apenas para modelos 3D)

AVISO

Ambiente de visualização

- Duração de visualização
  - Ao ver conteúdos 3D, deve fazer uma pausa de 5-15 minutos a cada hora. A visualização de conteúdos 3D durante um longo período de tempo pode provocar dores de cabeça, fadiga ou cansaço dos olhos.

Pessoas com ataques de fotossensibilização ou doenças crónicas

- Alguns utilizadores podem ter um ataque ou apresentar outros sintomas anormais quando expostos a uma luz intermitente ou um padrão particular dos conteúdos 3D.
- Não veja vídeos 3D se sentir náuseas, estiver grávida e/ou tiver uma doença crónica como p. ex. epilepsia, problemas cardíacos, hipertensão/hipotensão, etc.
- Os conteúdos 3D não são recomendados para pessoas que sofram de "cegueira estéreo" ou "anomalia estéreo". Podem ver imagens duplas ou sentir desconforto na visualização.
- Se tiver estrabismo, ambliopia ou astigmatismo, pode ter problemas em detectar a profundidade e ficar facilmente cansado devido às imagens duplas. Aconselha-se fazer pausas mais frequentes do que um adulto normal.
- Se a sua visão variar entre o seu olho direito e o seu olho esquerdo, teste a sua visão antes de ver conteúdos 3D.

Sintomas que exigem interromper ou abster-se de ver conteúdos 3D

- Não veja conteúdos 3D se se sentir cansado ou com falta de sono, excesso de trabalho ou ébrio.
- Se tiver estes sintomas, pare de usar/ver conteúdos 3D e descanse até o sintoma passar.
  - Consulte o seu médico se os sintomas continuarem. Os sintomas podem incluir dores de cabeça, dores no globo ocular, tonturas, náuseas, palpitações, visão desfocada, desconforto, imagem dupla, desconforto ou cansaço visual.

⚠ ATENÇÃO

Ambiente de visualização

- Distância de visualização
  - Mantenha uma distância mínima equivalente ao dobro do tamanho diagonal do ecrã para ver conteúdos 3D. Se sentir desconforto ao ver conteúdos 3D, afaste-se mais da TV.

Idade de visualização

- Bebés/crianças
  - A utilização/visualização de conteúdo 3D por crianças de idade inferior a 5 anos é proibida.
  - Visto que a sua visão ainda se encontra em desenvolvimento, as crianças com idade inferior a 10 anos podem reagir com exagero ou ficar demasiado excitadas (por exemplo, podem tentar tocar no ecrã ou tentar entrar para dentro dele). É necessário prestar uma atenção especial a crianças que vejam conteúdos 3D, devendo ser sempre supervisionadas.
  - As crianças têm uma maior disparidade binocular de apresentações em 3D do que os adultos, visto que a distância entre os seus olhos é inferior à dos adultos. Por esta razão, vêem uma maior profundidade estereoscópica em comparação com os adultos para a mesma imagem 3D.
- Adolescentes
  - Os adolescentes com idade inferior a 19 anos podem ter uma reacção sensível devido à estimulação da luz dos conteúdos 3D. Aconselhe-os a evitarem ver conteúdos 3D durante longos períodos de tempo se estiverem cansados.
- Idosos
  - Em comparação com os jovens, os idosos podem ver menos o efeito 3D. Não se devem aproximar mais da TV do que a distância recomendada.

Cuidados a ter com óculos 3D

- Deve usar óculos 3D da LG. Caso contrário, poderá não conseguir ver vídeos 3D correctamente.
- Não utilize os óculos 3D em vez dos seus óculos normais, de sol ou de protecção.
- A utilização de óculos 3D modificados pode cansar os olhos ou distorcer a imagem.
- Não mantenha os seus óculos 3D a temperaturas extremamente altas ou baixas. Se o fizer, ficarão deformados.
- Os óculos 3D são frágeis e ficam com riscos facilmente. Utilize sempre um pano macio e limpo para limpar as lentes. Não risque as lentes dos óculos 3D com objectos afiados nem utilize produtos químicos para as limpar.

NOTA

- A imagem indicada pode diferir da sua TV.
- A OSD (On Screen Display - Visualização no ecrã) da sua TV pode ser um pouco diferente da apresentada neste manual.
- Os menus e opções disponíveis podem ser diferentes da fonte de entrada ou do modelo de produto que está a utilizar.
- Poderão ser adicionadas novas funcionalidades a esta TV no futuro.
- A TV pode ser colocada em modo de espera para reduzir o consumo eléctrico. Se não vir televisão durante algum tempo, o aparelho deve ser desligado para reduzir o consumo de energia.
- A energia consumida durante a utilização pode ser significativamente reduzida se o nível de luminosidade da imagem for reduzido, diminuindo assim o custo geral de funcionamento.

PROCEDIMENTO DE INSTALAÇÃO

1 Abra a embalagem e certifique-se de que estão incluídos todos os acessórios.
2 Instale o suporte na TV.
3 Ligue um dispositivo externo à TV.

MONTAGEM E PREPARAÇÃO

Desembalar

Verifique se a caixa do produto contém os itens abaixo descritos. Se faltarem alguns acessórios, contacte o fornecedor local onde comprou o produto. As ilustrações deste manual podem ser diferentes do produto e do item reais.

ATENÇÃO

- Para garantir a segurança e a vida útil prolongada do aparelho, não utilize nenhum item pirateado.
- Quaisquer danos ou lesões decorrentes da utilização de itens pirateados não estão abrangidos pela garantia.
- Alguns modelos incluem uma película fina no ecrã e esta não deve ser removida.

NOTA

- Os itens fornecidos com o produto podem ser diferentes consoante o modelo.
- As especificações do produto ou os conteúdos deste manual podem ser alterados sem aviso prévio devido à actualização das funções do produto.
- Para uma ligação optimizada, os cabos HDMI e os dispositivos USB devem ter chanfraduras com menos de 10 mm de espessura e 18 mm de largura. Utilize um cabo de extensão que suporte USB 2.0 caso o cabo USB ou memory stick USB não encaixe na porta USB da sua TV.

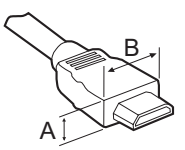

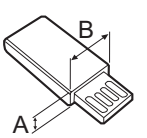

*A ≦ 10 mm
*B ≦ 18 mm

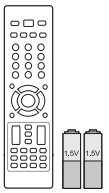

Controlo remoto e pilhas (AAA)
(Consulte a p. 27, 28)

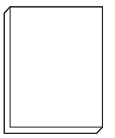

Manual de instruções

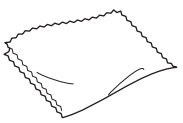

Pano de limpeza
(Dependendo do modelo)
Utilize este pano para remover o pó da caixa.



Parafusos do suporte
2 de cada, P4 x 16
(Apenas 22CS46**, 22CS47**)
(Consulte a p. 18)



Parafusos do suporte
8 de cada, M4 x 20
(Apenas 26/32/42CS46**, 26/32/42CS47**, 32/42LS34**, 32/42LM34**)
(Consulte a p. 18, 19)



Parafuso de montagem numa mesa
(Apenas 26/32/42CS46**, 26/32/42CS47**, 32/42LS34**, 32/42LM34**)
(Consulte a p. 20)



Cabo de alimentação



Cobertura de protecção
(Apenas 26CS46**, 26CS47**)
(Consulte a p. 22)

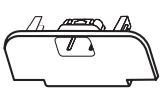

Cobertura de protecção
(Apenas 32CS46**, 32CS47**, 32LS34**, 32LM34**)
(Consulte a p. 22)

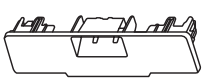

Cobertura de protecção
(Apenas 42CS46**, 42CS47**, 42LS34**, 42LM34**)
(Consulte a p. 22)



Óculos de cinema 3D
O número de óculos 3D pode variar em função do modelo ou do país.
(Apenas 32/42LM34**)

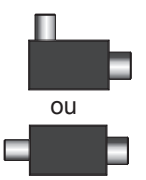

Isolador
(Dependendo do modelo)
(Consulte a p. 14)

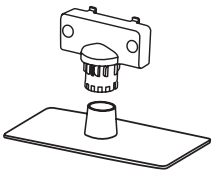

Corpo do suporte/base do suporte
(Apenas 22CS46**, 22CS47**)
(Consulte a p. 18)

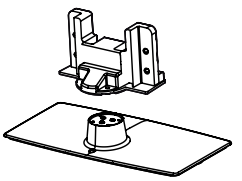

Corpo do suporte/base do suporte
(Apenas 26CS46**, 26CS47**)
(Consulte a p. 18)

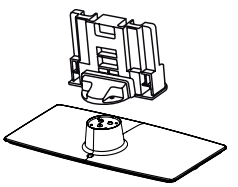

Corpo do suporte/base do suporte
(Apenas 32/42CS46**, 32/42CS47**, 32/42LS34**, 32/42LM34**)
(Consulte a p. 19)

NOTA

- Guia de instalação do isolador da antena
  - Utilize para instalar a TV num local com diferença de tensão entre a TV e o GND do sinal de antena.
    - » Caso exista diferença de tensão entre a TV e o GND do sinal de antena, a antena pode aquecer excessivamente, o que poderá provocar um acidente.
  - É possível melhorar a segurança ao ver TV removendo de forma eficiente a tensão da energia da antena de TV. É recomendado montar o isolador na parede. Caso não seja possível montar na parede, coloque-o na parede. Evite desligar o isolador da antena após a instalação.
  - Antes de iniciar, certifique-se de que a antena de TV está ligada.

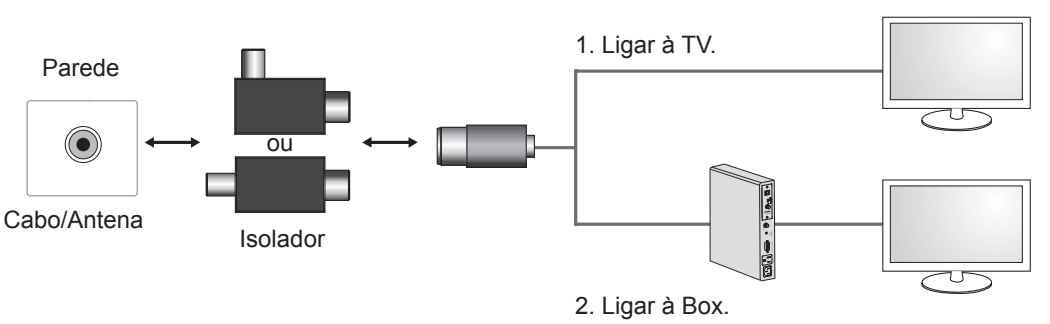

Ligue uma das pontas do isolador à entrada de cabo/antena e a outra ao televisor ou à box.

"Equipamento ligado à ligação protectora à terra da instalação do edifício através da ligação de alimentação ou através de outro equipamento com ligação protectora à terra - e a um sistema de distribuição de cabos através de um cabo coaxial poderá, em alguns casos, criar riscos de incêndio. Desta forma, a ligação a um sistema de distribuição de cabos tem de ser fornecida através de um dispositivo com isolamento eléctrico abaixo de um determinado intervalo de frequência (isolador galvânico, consulte EN 60728-11)"

Ao aplicar o isolador de RF, pode ocorrer uma ligeira perda de sensibilidade do sinal.

Objectos adquiridos em separado

Os itens vendidos separadamente podem ser alterados ou modificados para melhorar a qualidade sem qualquer notificação prévia.
Contacte o seu revendedor para comprar estes objectos.
Estes aparelhos só funcionam com determinados modelos.



AG-F3**
Óculos de cinema 3D
O nome e o design do modelo podem ser alterados, dependendo da actualização das funções do produto e das circunstâncias ou políticas do fabricante.

Compatibilidade	32/42/LM34**	32/42LS34**, 22/26/32/42CS46**, 22/26/32/42CS47**
AG-F3** Óculos de cinema 3D	•	

Peças e botões

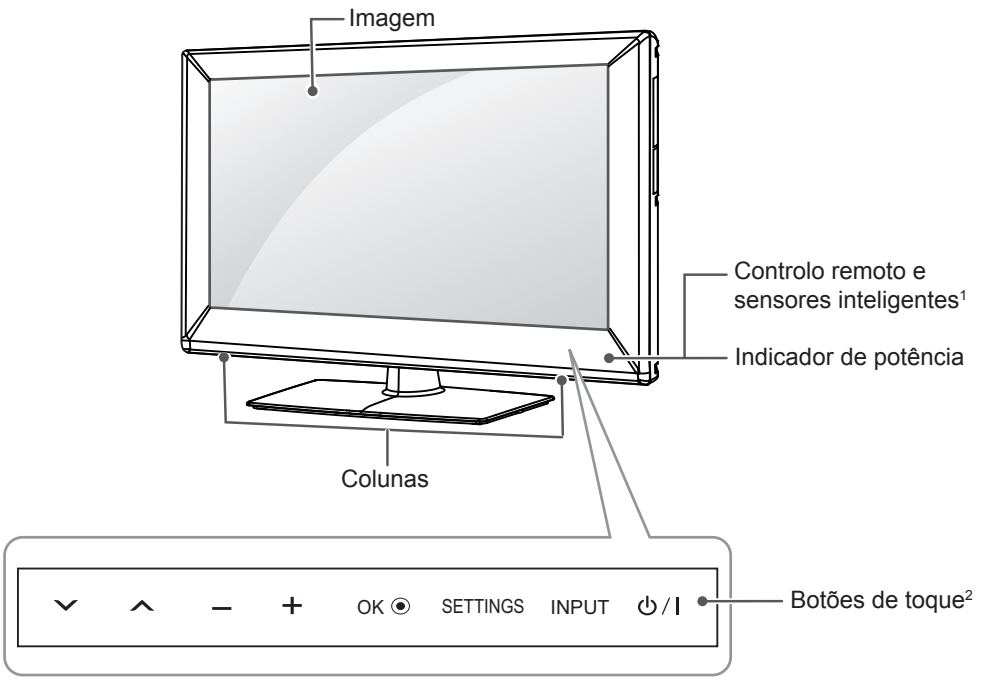

Botões de toque	**Descrição**
⌄ ⌃	Percorre os programas gravados.
– +	Ajusta o nível de volume.
OK ◉	Selecciona a opção de menu que está realçada ou confirma uma introdução.
SETTINGS	Acede ao menu inicial ou guarda o que o utilizador introduziu e sai dos menus.
INPUT	Altera a fonte de entrada.
⏻ / I	Liga e desliga a alimentação.

1 Sensor inteligente - Ajusta a qualidade de imagem e a luminosidade com base no ambiente envolvente.

2 Todos os botões são sensíveis ao toque e podem ser activados com um simples toque do dedo.

Levantar e deslocar a TV

Quando deslocar ou levantar a TV, leia as seguintes instruções para impedir que esta fique riscada ou danificada e para garantir um transporte seguro independentemente do seu tipo ou tamanho.

ATENÇÃO

- Evite sempre tocar no ecrã, uma vez que pode causar danos no ecrã.

- Recomenda-se que, quando deslocar a TV, a coloque dentro de uma caixa ou dentro da embalagem original.
- Antes de deslocar ou levantar a TV, desligue o cabo de alimentação e todos os outros cabos.
- Quando pegar na TV, deve manter o ecrã afastado de si para evitar danos.

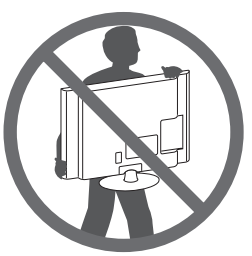

- Segure nas partes superior e inferior da TV com firmeza. Certifique-se de que não agarra na parte transparente, nas colunas ou na área da grelha das colunas.

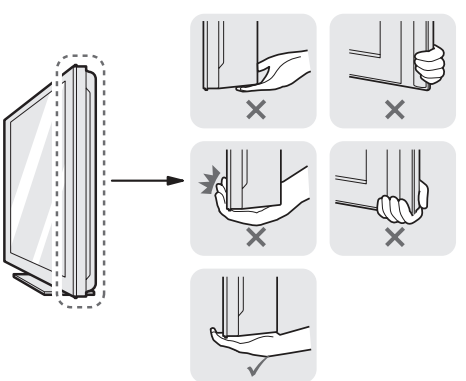

- Uma TV de grandes dimensões deve ser transportada, no mínimo, por 2 pessoas.
- Quando transportar a TV à mão, segure-a conforme mostrado na seguinte ilustração.

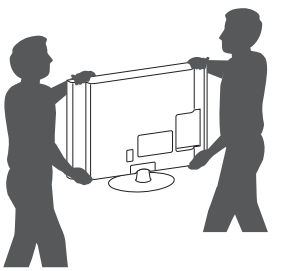

- Quando transportar a TV, não a exponha a solavancos ou vibração excessiva.
- Quando transportar a TV, mantenha-a na vertical, nunca a vire de lado nem a incline para a esquerda ou para a direita.

Preparar a TV

Fixar o suporte

A imagem indicada pode diferir da sua TV.

22CS46**, 22CS47**

1

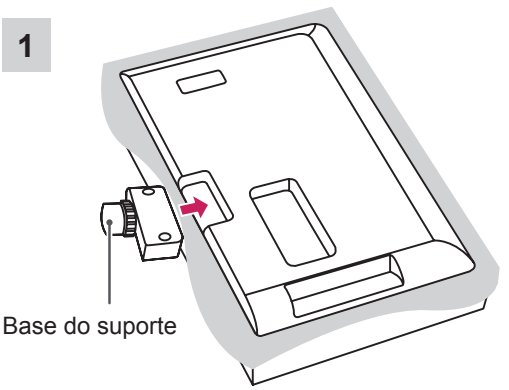

2

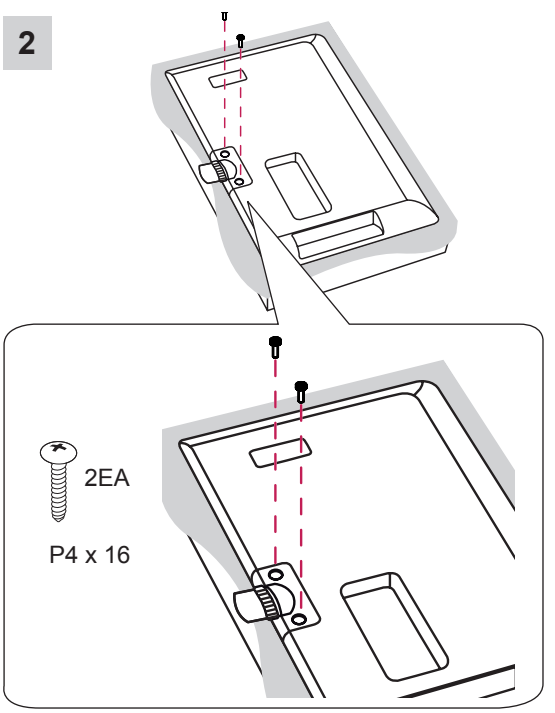

3

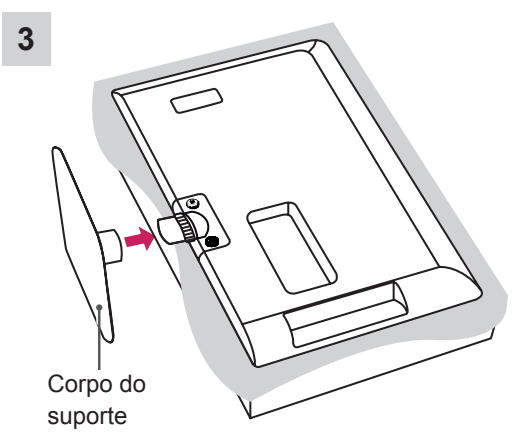

26CS46**, 26CS47**

1

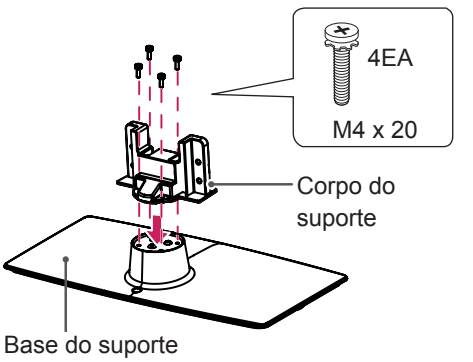

2

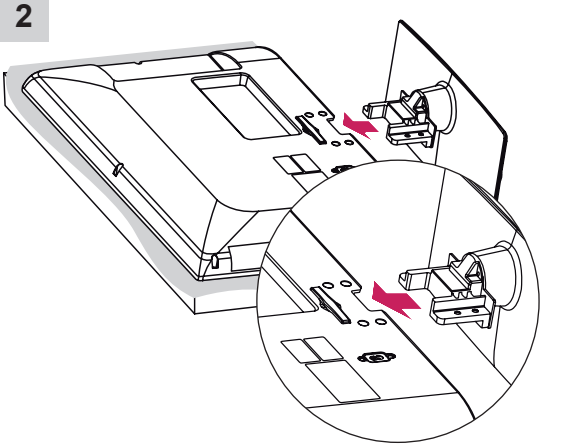

3

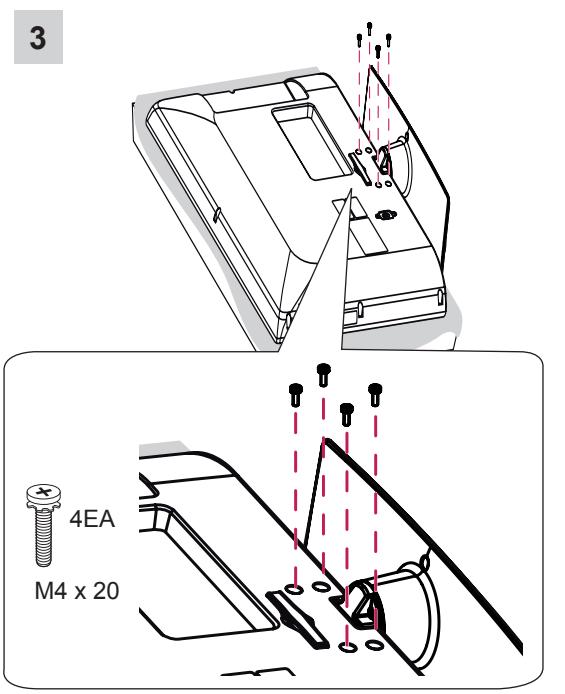

32/42CS46**, 32/42CS47**, 32/42LS34**, 32/42LM34**

1

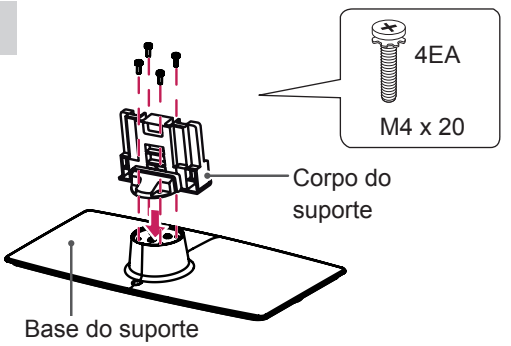

2

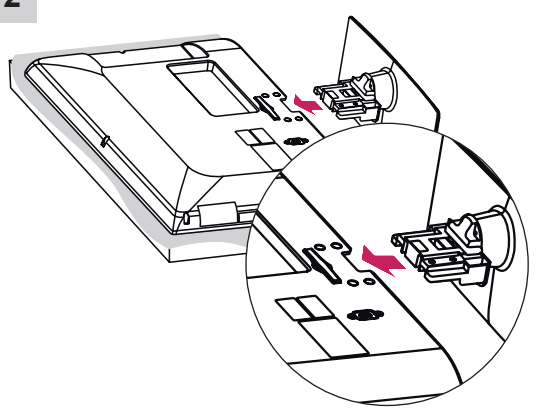

3

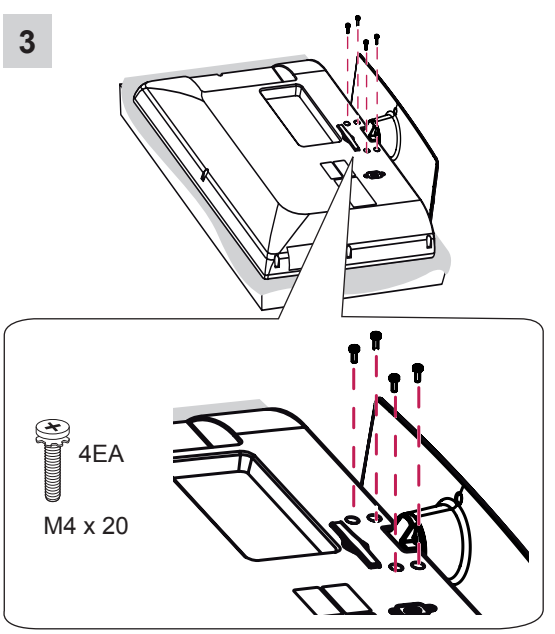

ATENÇÃO

- Quando aparafusar a televisão à base, coloque o ecrã virado para baixo numa àrea plana almofadada, uma superfície plana, de modo a evitar riscos no ecrã.
- Aperte firmemente os parafusos para impedir que a TV se incline para a frente. Não os aperte demasiado.

NOTA

- Remova a base, antes de colocar a televisão num suporte de parede, efectuando de forma inversa como aparafusou à base.

Montar numa mesa

1 Levante e incline a TV até esta ficar na posição vertical na mesa.
- Deixe um espaço livre de 10 cm (no mínimo) em relação à parede para uma ventilação adequada.

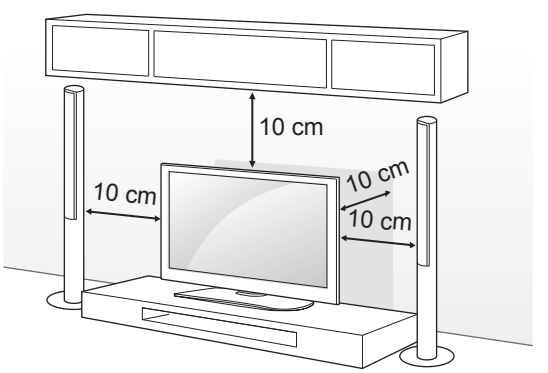

2 Ligue o cabo de alimentação a uma tomada eléctrica.

ATENÇÃO

- Não coloque a TV próxima ou sobre fontes de calor, pois isto pode dar origem a um incêndio ou outros danos.

Ajustar o ângulo da TV para se adequar à sua perspectiva

(Apenas 32/42CS46**, 32/42CS47**, 32/42LS34**, 32/42LM34**)
Rode o ecrã 20 graus para a esquerda ou direita e ajuste o ângulo da TV de acordo com a sua preferência.

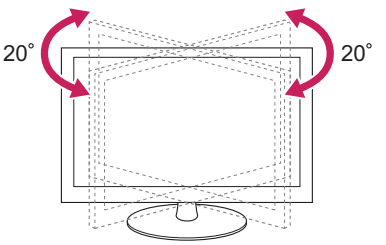

ATENÇÃO

- Ao ajustar o ângulo do produto, tenha cuidado com os dedos.
  - » Se os dedos ou as mãos ficarem presos, isto pode provocar ferimentos. Se o produto estiver demasiado inclinado, pode cair e provocar danos ou ferimentos.

Fixar a TV numa mesa

(Apenas 26/32/42CS46**, 26/32/42CS47**, 32/42LS34** 32/42LM34**)
Fixe a TV numa mesa para impedir inclinações para a frente, danos e eventuais ferimentos.
Para fixar a TV numa mesa, introduza e aperte o parafuso fornecido na parte de trás do suporte.

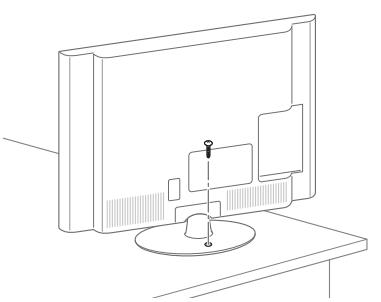

AVISO

- Para evitar que a TV caia, instale-a no chão/ parede de acordo com as instruções de instalação. Quedas, vibrações ou oscilações da TV podem provocar ferimentos.

Fixar a TV numa parede

(Esta função não está disponível para todos os modelos.)

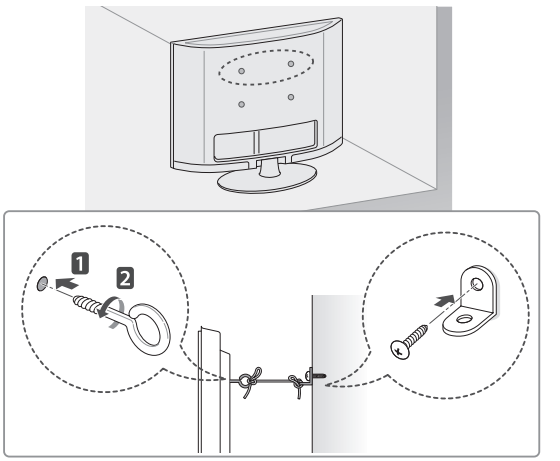

1 Introduza e aperte os parafusos com olhal ou os suportes e parafusos da TV na parte de trás da TV.
   - Se estiverem introduzidos parafusos no lugar dos parafusos com olhal, retire primeiro os parafusos.
2 Monte os suportes de parede com os parafusos na parede.
   Faça corresponder a localização do suporte de parede com os parafusos com olhal na parte de trás da TV.
3 Aperte firmemente os parafusos com olhal aos suportes de parede com uma corda resistente. Mantenha a corda numa posição horizontal em relação à superfície plana.

ATENÇÃO

- Não deixe que as crianças trepem ou se pendurem na TV.

NOTA

- Utilize uma plataforma ou um armário suficientemente forte e grande para suportar adequadamente a TV.
- Suporte, parafusos e cordéis não estão incluídos. Pode obter acessórios adicionais através do seu fornecedor.

Utilizar o sistema de segurança Kensington

(Dependendo do modelo)

O conector do sistema de segurança Kensington está localizado na parte posterior da TV. Para mais informações sobre a sua instalação e utilização, consulte o manual fornecido com o sistema de segurança Kensington ou visite http://www.kensington.com.
Ligue o cabo do sistema de segurança Kensington entre a TV e uma mesa.

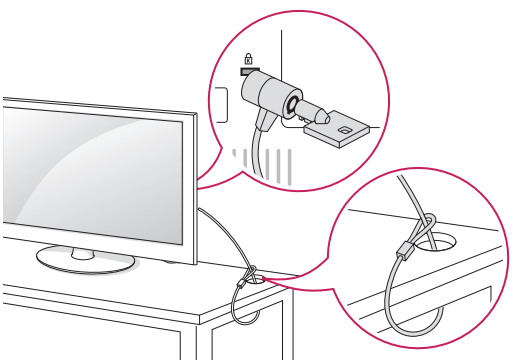

Montagem numa mesa

Fixe cuidadosamente um suporte de montagem na parede opcional na parte de trás da TV e monte o suporte numa parede sólida perpendicular ao chão. Quando montar a TV noutros materiais de construção, consulte pessoal qualificado.
A LG recomenda que a montagem na parede seja executada por um profissional qualificado.

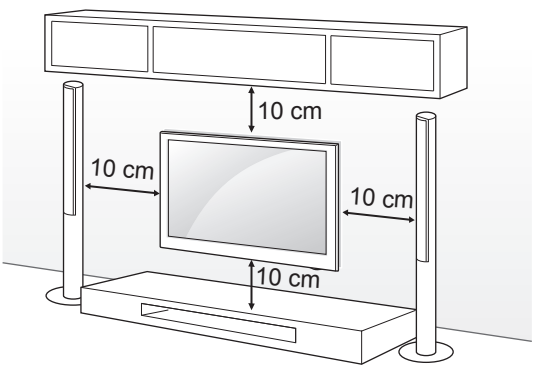

Certifique-se de que utiliza parafusos e suportes para a parede que cumpram a norma VESA.
As dimensões padrão dos kits de montagem na parede são descritas na tabela seguinte.

Objectos adquiridos em separado
(Suporte de montagem na parede)

Modelo	22CS46**, 22CS47**	26/32CS46**, 26/32CS47**, 32LS34**, 32LM34**
VESA (A x B)	100 x 100	200 x 100
Parafuso padrão	M4	M4
Número de parafusos	4	4
Suporte de montagem na parede	LSW100B 	LSW100B 
Modelo	42CS46**, 42CS47**, 42LS34**, 42LM34**	
VESA (A x B)	200 x 200	
Parafuso padrão	M4	
Número de parafusos	4	
Suporte de montagem na parede	LSW200BX 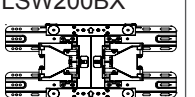	

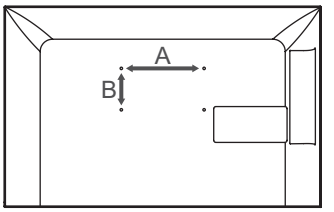

ATENÇÃO

- Desligue primeiro a alimentação antes de deslocar ou instalar a TV. Caso contrário, pode ocorrer um choque eléctrico.
- Se instalar a TV no tecto ou numa parede inclinada, o aparelho poderá cair e provocar ferimentos graves.
  Utilize um suporte de montagem na parede autorizado pela LG e contacte o representante local ou pessoal qualificado.
- Não aperte demasiado os parafusos, pois isso pode danificar a TV e anular a garantia.
- Utilize parafusos e suportes de montagem na parede que cumpram a norma VESA. Os danos materiais ou ferimentos causados por uma má utilização ou pelo uso de um acessório inadequado não estão cobertos pela garantia.

NOTA

- Utilize os parafusos indicados nas especificações para parafusos da norma VESA.
- O kit de montagem na parede inclui um manual de instalação e as peças necessárias.
- O suporte de montagem na parede é opcional. Pode obter acessórios adicionais através do seu fornecedor local.
- O comprimento dos parafusos pode ser diferente consoante o suporte de montagem na parede. Certifique-se de que utiliza parafusos com o comprimento correcto.
- Para mais informações, consulte o manual fornecido com o suporte de montagem na parede.

Manter os cabos arrumados

Apenas 26/32/42CS46**, 26/32/42CS47**, 32/42LS34**, 32/42LM34**

1 Junte e amarre os cabos com um clipe de arrumação dos cabos.
2 Fixe firmemente o clipe de arrumação dos cabos à TV.

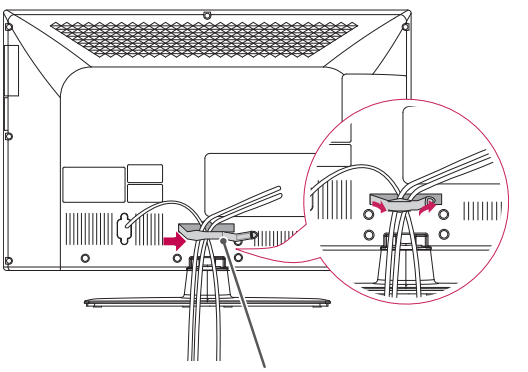

Clipe de Gestão do Cabo

ATENÇÃO

- Não desloque a TV agarrando pelo clipe de arrumação dos cabos, pois este pode partir-se, provocar ferimentos e danificar a TV.

Não utilizar o suporte tipo secretária

Apenas 26/32/42CS46**, 26/32/42CS47**, 32/42LS34**, 32/42LM34**

Quando instalar o suporte de montagem na parede, utilize a cobertura de protecção. Esta cobertura protege a abertura da acumulação de pó e sujidade.

Empurre a cobertura de protecção fornecida pela abertura na parte inferior da TV até encaixar.

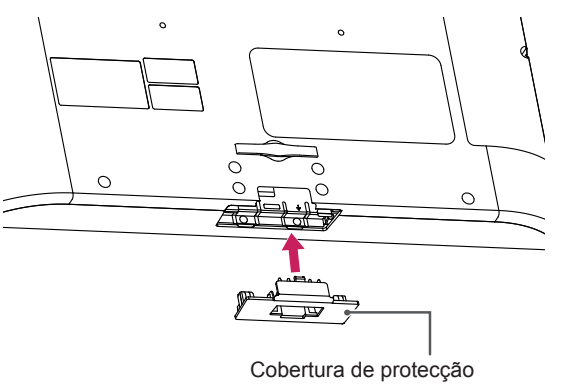

Cobertura de protecção

EFECTUAR AS LIGAÇÕES

- Esta secção de EFECTUAR AS LIGAÇÕES utiliza principalmente diagramas correspondentes aos modelos CS46**.

Ligue vários dispositivos externos à TV e mude os modos de entrada para seleccionar um dispositivo externo. Para mais informações sobre a ligação de dispositivos externos, consulte o manual fornecido com cada dispositivo.
Os dispositivos externos disponíveis são: receptores HD, leitores de DVD, videogravadores, sistemas de áudio, dispositivos de armazenamento USB, PC, dispositivos de jogos e outros dispositivos externos.

NOTA

- A ligação do dispositivo externo pode ser diferente da do modelo.
- Ligue dispositivos externos à TV independentemente da ordem da porta da TV.
- Se gravar um programa de televisão num gravador de DVD ou num videogravador, não se esqueça de ligar o cabo do de entrada do sinal de TV à TV através do gravador de DVD ou do videogravador. Para mais informações sobre a gravação, consulte o manual fornecido com o dispositivo ligado.
- Consulte o manual do equipamento externo sobre instruções de funcionamento.
- Se ligar um dispositivo de jogos à TV, utilize o cabo fornecido com o dispositivo de jogos.
- No modo PC, poderá ser produzido um ruído associado à resolução, padrão vertical, contraste ou luminosidade. Se se verificar ruído, altere a saída do PC para outra resolução, altere a frequência de actualização para outra frequência ou ajuste a luminosidade e o contraste no menu IMAGEM até a imagem ficar nítida.
- No modo PC, algumas definições de resolução podem não funcionar correctamente, dependendo da placa gráfica.

Ligar uma antena

Ligue a TV a uma tomada de antena de parede com um cabo RF (75 Ω).

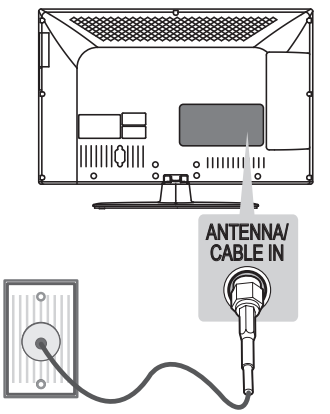

NOTA

- Utilize um separador de sinal se quiser utilizar mais de 2 TVs.
- Se a qualidade de imagem for fraca, instale um amplificador de sinal para melhorar a qualidade de imagem.
- Se a qualidade de imagem for fraca mesmo que tenha uma antena ligada, tente orientar a antena para a direcção correcta.
- O cabo da antena e o conversor não são fornecidos.

PORTUGUÊS

Ligação HDMI

Transmite os sinais digitais de vídeo e áudio de um dispositivo externo para a TV. Ligue o dispositivo externo à TV com o cabo HDMI, conforme demonstrado na seguinte ilustração.

Escolha qualquer porta de entrada HDMI para ligar. Pode utilizar qualquer porta.

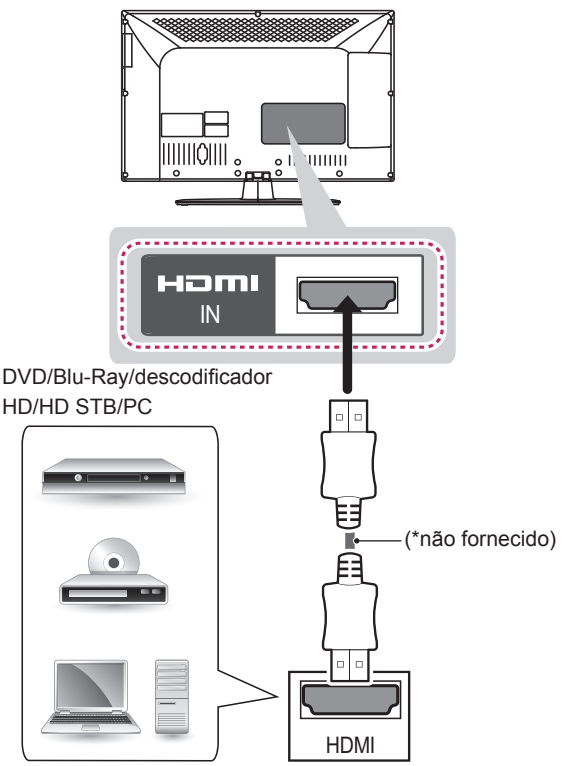

NOTA

- Recomenda-se a utilização da TV com a ligação HDMI para uma melhor qualidade de imagem.
- Utilize o mais recente cabo HDMI™ de alta velocidade com função CEC (Customer Electronics Control).
- Os cabos HDMI™ de alta velocidade foram testados para executar um sinal HD até 1080p e superior.
- Áudio DTV suportado: MPEG, Dolby Digital, Dolby Digital Plus
- Formato de áudio HDMI suportado: Dolby Digital, PCM (até 192 KHz, 32k/44,1k/48k/88k/96k/176k/192k, DTS não suportado.)

Ligação de componentes

Transmite sinais analógicos de vídeo e áudio de um dispositivo externo para a TV. Ligue o dispositivo externo à TV com um cabo de componente, conforme demonstrado na seguinte ilustração.

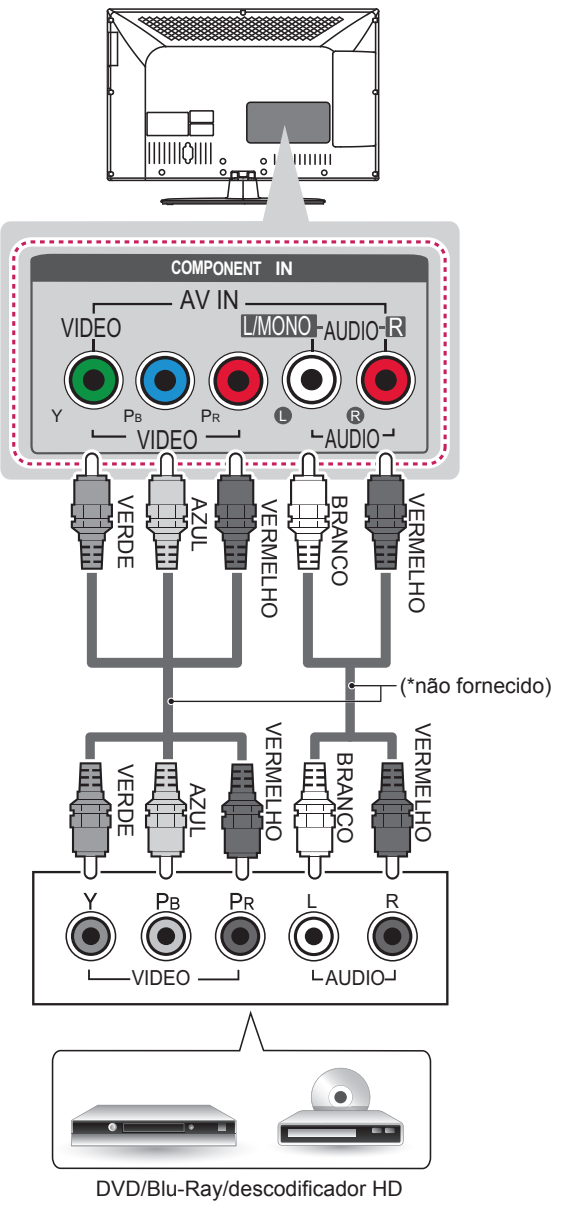

NOTA

- Se os cabos não forem devidamente instalados, poderão causar uma exibição de imagem a preto e branco ou com cor distorcida.

Ligação composta

Transmite sinais analógicos de vídeo e áudio de um dispositivo externo para a TV. Ligue o dispositivo externo à TV com o cabo composto, conforme demonstrado na seguinte ilustração.

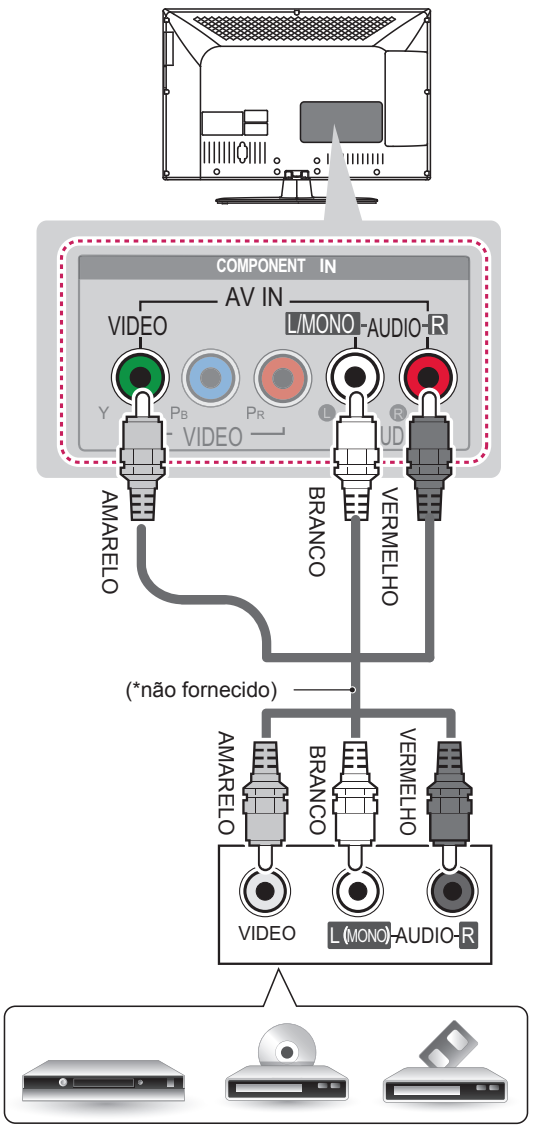

DVD/Blu-Ray/descodificador HD / VCR

Ligação a um USB

Ligue um dispositivo de armazenamento USB, como por exemplo uma memória flash USB, uma unidade de disco rígido externa ou um leitor de cartões de memória USB, à TV e aceda ao menu Os Meus Média para utilizar vários tipos de ficheiros multimédia.

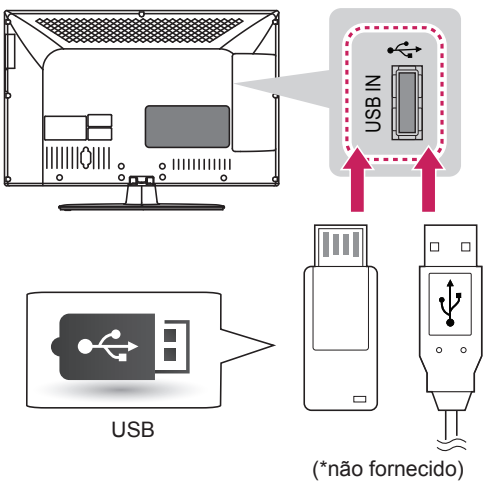

Ligar à ligação dos auriculares

(Apenas 22/26/32/42CS47**)
Transmite o sinal dos auscultadores da TV para um dispositivo externo. Ligue o dispositivo externo à TV com os auscultadores, conforme demonstrado na seguinte ilustração.

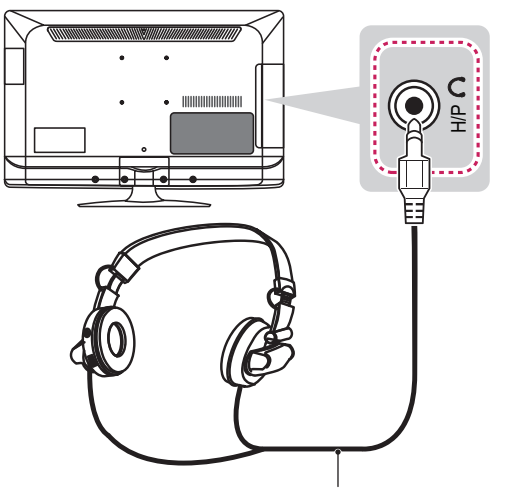

(*não fornecido)

NOTA

- Os itens do menu ÁUDIO ficam inactivos quando liga os auscultadores.
- Impedância dos auscultadores: 16 Ω
- Saída de áudio máx. dos auscultadores: 9 a 15 mW
- Tamanho da tomada para auscultadores: 0,35 cm

CONTROLO REMOTO

As descrições deste manual baseiam-se nos botões do controlo remoto.
Leia cuidadosamente este manual e utilize correctamente a TV.
Para substituir as pilhas, abra a tampa do compartimento das pilhas, substitua as pilhas (1,5 V AAA) fazendo corresponder as extremidades ⊕ e ⊖ com a etiqueta no interior do compartimento e feche a tampa do compartimento das baterias.
Para remover as pilhas, execute as acções de instalação pela ordem inversa.

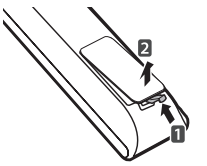

⚠ ATENÇÃO

- Não misture pilhas usadas com novas, pois isso pode danificar o controlo remoto.
- Na TV analógica e em alguns países, algumas teclas do controlo remoto podem não funcionar.

Não se esqueça de apontar o controlo remoto para o sensor do controlo remoto da TV.

(Apenas 22/26/32/42CS46**, 22/26/32/42CS47**, 32/42LS34**)

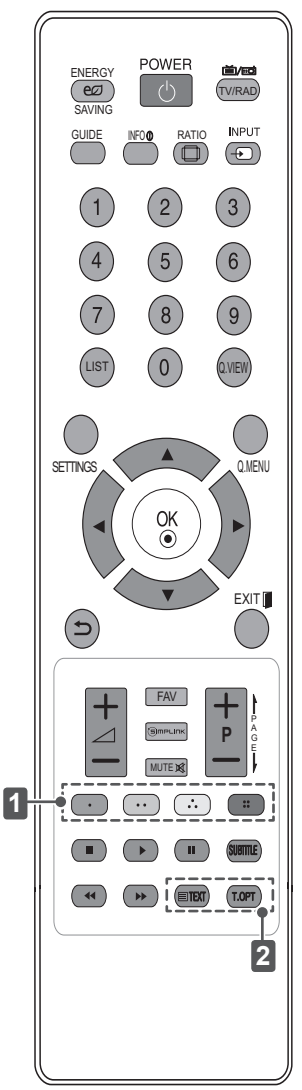

ENERGY SAVING	Ajusta a luminosidade do ecrã para reduzir o consumo de energia.
TV / RAD	Selecciona os canais de rádio, televisão e programa DTV.
GUIDE	Mostra o manual do programa.
INFO ⓘ	Permite visualizar informações acerca do programa actual e ecrã.
RATIO	Redimensiona uma imagem.
INPUT	Altera a fonte de entrada.
LIST	Acede à lista de programas gravados.
Q.VIEW	Regressa ao canal visualizado anteriormente.
SETTINGS	Acede aos menus principais.
Q.MENU	Acede aos menus rápidos.
Botões de navegação (cima/baixo/esquerda/direita)	Para percorrer os menus ou as opções.
OK ◉	Selecciona menus ou opções e confirma as introduções do utilizador.
⮌	Regressa ao nível anterior.
EXIT	Apaga as apresentações no ecrã e volta à visualização de TV.viewing.
FAV	Acede à lista de canais favoritos.
SIMPLINK	Acede aos aparelhos AV ligados com um cabo HDMI através de HDMI-CEC. Abre o menu SIMPLINK.
PAGE	Desloca-se para o ecrã anterior ou seguinte.
1 Botões de cor	Estes permitem aceder a funções especiais em alguns dos menus. (● : Vermelho, ●● : Verde, ●●● : Amarelo, ●●●● : Azul)
SUBTITLE	Remarca a legenda preferencial no modo digital.
Botões de controlo (■, ▶, II, ◀◀, ▶▶)	Controla os menus OS MEUS MÉDIA ou os dispositivos compatíveis com SIMPLINK (USB,SIMPLINK).
2 BOTÕES DE TELETEXTO	Estes botões são utilizados para o teletexto.

(Apenas 32/42LM34**)

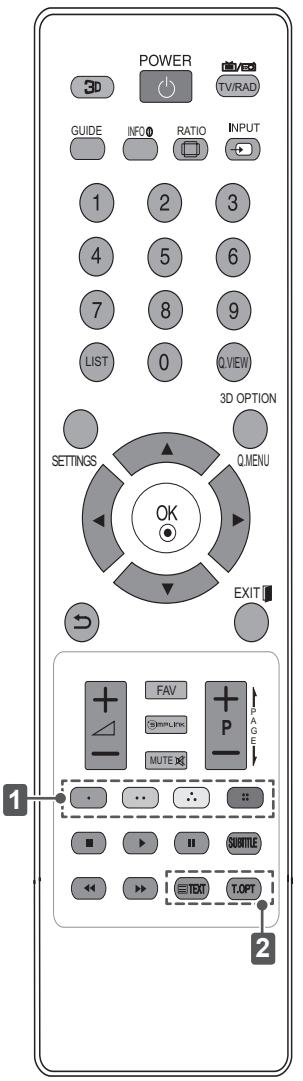

3D	Utilizado apenas para ver vídeo 3D.
TV / RAD	Selecciona os canais de rádio, televisão e programa DTV.
GUIDE	Mostra o manual do programa.
INFO ⓘ	Permite visualizar informações acerca do programa actual e ecrã.
RATIO	Redimensiona uma imagem.
INPUT	Altera a fonte de entrada.
LIST	Acede à lista de programas gravados.
Q.VIEW	Regressa ao canal visualizado anteriormente.
3D OPTION	Utilizado apenas para ver vídeo 3D.
SETTINGS	Acede aos menus principais.
Q.MENU	Acede aos menus rápidos.
Botões de navegação (cima/baixo/esquerda/direita)	Para percorrer os menus ou as opções.
OK ◉	Selecciona menus ou opções e confirma as introduções do utilizador.
⮌	Regressa ao nível anterior.
EXIT	Apaga as apresentações no ecrã e volta à visualização de TV.viewing.
FAV	Acede à lista de canais favoritos.
SIMPLINK	Acede aos aparelhos AV ligados com um cabo HDMI através de HDMI-CEC. Abre o menu SIMPLINK.
PAGE	Desloca-se para o ecrã anterior ou seguinte.
1 Botões de cor	Estes permitem aceder a funções especiais em alguns dos menus. (● : Vermelho, ●● : Verde, ●●● : Amarelo, ●●●● : Azul)
SUBTITLE	Remarca a legenda preferencial no modo digital.
Botões de controlo (■, ▶, II, ◀◀, ▶▶)	Controla os menus OS MEUS MÉDIA ou os dispositivos compatíveis com SIMPLINK (USB,SIMPLINK).
2 BOTÕES DE TELETEXTO	Estes botões são utilizados para o teletexto.

COMO UTILIZAR O GUIA DO UTILIZADOR

O Guia do Utilizador permite um acesso mais fácil às informações detalhadas da TV.

1 Prima **SETTINGS** para aceder aos menus principais.
2 Prima o botão VERMELHO para aceder ao menu **Apoio ao cliente**.
3 Utilize os botões de navegação para se deslocar até **Guia do Utilizador** e prima **OK**.



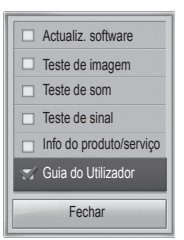

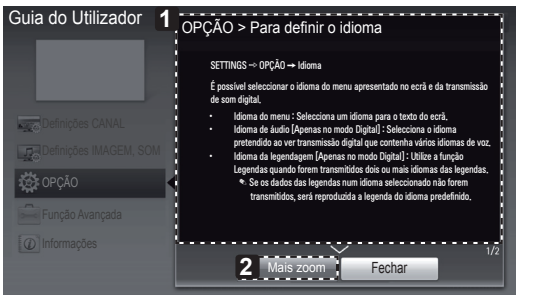

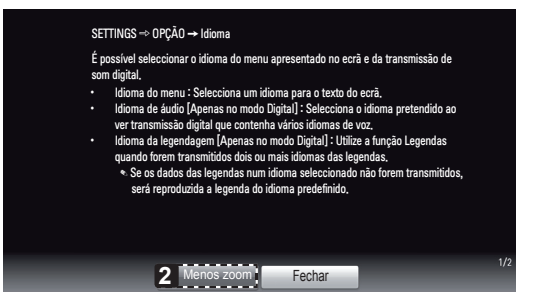

1 Mostra a descrição do menu seleccionado. Pode utilizar ∧ ∨ para alternar entre as páginas.

2 Aumenta ou reduz o tamanho do ecrã.

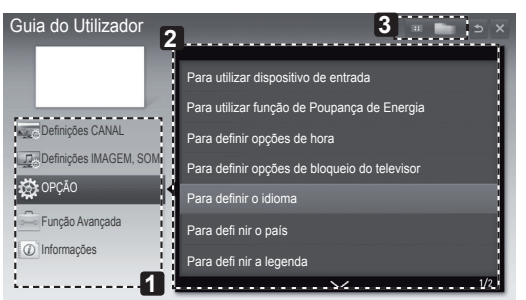

1 Permite seleccionar a categoria que pretende.

2 Permite seleccionar o item que pretende. Pode utilizar ∧ ∨ para alternar entre as páginas.

3 Permite procurar a descrição da função pretendida no índice.

PORTUGUÊS

MANUTENÇÃO

Limpar a TV

Limpe regularmente a TV para manter o melhor desempenho e prolongar a vida útil do aparelho.

ATENÇÃO

- Não se esqueça de primeiro desligar a alimentação, e desligar o cabo de alimentação da tomada eléctrica e todos os outros cabos.
- Quando a TV ficar sem supervisão ou não for utilizada durante um longo período de tempo, desligue o cabo de alimentação da tomada eléctrica para evitar possíveis danos devidos a relâmpagos ou picos de corrente

Ecrã, estrutura, caixa e suporte

- Para remover o pó ou sujidade ligeira, limpe a superfície com um pano seco, limpo e macio.
- Para remover a sujidade maior, limpe a superfície com um pano macio humedecido com água limpa ou um detergente suave diluído. Em seguida, limpe de imediato com um pano seco.

ATENÇÃO

- Evite sempre tocar no ecrã, uma vez que pode causar danos no ecrã.
- Não pressione, esfregue nem arranhe a superfície do ecrã com as unhas ou algum objecto afiado, pois pode provocar riscos no ecrã e distorções na imagem.
- Não utilize produtos químicos, pois podem danificar o produto.
- Não pulverize líquidos na superfície. A entrada de água na TV poderá resultar em incêndios, choques eléctricos ou avarias.

Cabo de alimentação

Remova regularmente a acumulação de pó ou sujidade no cabo de alimentação.

RESOLUÇÃO DE PROBLEMAS

Problema	Solução
Não é possível controlar a TV com o controlo remoto.	• Verifique o sensor do controlo remoto no aparelho e tente novamente. • Verifique se há algum obstáculo entre o aparelho e o controlo remoto. • Verifique se as pilhas ainda estão boas e correctamente instaladas (⊕ com ⊕, ⊖ com ⊖).
Não é apresentada nenhuma imagem e não é ouvido nenhum som.	• Verifique se o produto está ligado. • Verifique se o cabo de alimentação está ligado a uma tomada eléctrica. • Verifique se há algum problema com a tomada eléctrica, ligando outros dispositivos a esta.
A TV desliga-se repentinamente.	• Verifique as definições do controlo de alimentação. A alimentação pode ter sido interrompida. • Verifique se a função Auto sleep está activada na definição Hora. • Se a TV estiver ligada sem sinal, esta desliga-se automaticamente após 15 minutos de inactividade.

ESPECIFICAÇÕES

As especificações do produto acima indicadas podem ser alteradas sem aviso prévio devido à actualização das funções do produto.
No que respeita à fonte de alimentação e ao consumo de energia, consulte a etiqueta mostrada no produto.

MODELOS		**22CS46****	**26CS46****	**32CS46****
		22CS460-TA 22CS460Y-TA 22CS461-TB 22CS461Y-TB	26CS460-TA 26CS460Y-TA 26CS461-TB 26CS461Y-TB	32CS460-TA 32CS460Y-TA 32CS461-TB 32CS461Y-TB
Dimensões (L x A x P)	Incluindo suporte (mm)	539,0 x 400,0 x 165,0	663,0 x 483,0 x 197,0	794,0 x 565,0 x 207,0
	Excluindo suporte (mm)	539,0 x 345,0 x 56,8	663,0 x 424,0 x 72,8	794,0 x 504,0 x 73,5
Peso	Incluindo suporte (kg)	4,2	7,4	9,0
	Excluindo suporte (kg)	3,9	6,6	8,0
Requisito de alimentação		AC 100-240 V~ 50 / 60 Hz	AC 100-240 V~ 50 / 60 Hz	AC 100-240 V~ 50 / 60 Hz
MODELOS		**42CS46****	**22CS47****	**26CS47****
		42CS460-TA 42CS460Y-TA 42CS461-TB 42CS461Y-TB	22CS470-TA 22CS471-TB	26CS470-TA 26CS471-TB
Dimensões (L x A x P)	Incluindo suporte (mm)	1017,0 x 695,0 x 261,0	539,0 x 400,0 x 165,0	663,0 x 483,0 x 197,0
	Excluindo suporte (mm)	1017,0 x 629,0 x 76,5	539,0 x 345,0 x 56,8	663,0 x 424,0 x 72,8
Peso	Incluindo suporte (kg)	15,1	4,2	7,4
	Excluindo suporte (kg)	13,5	3,9	6,6
Requisito de alimentação		AC 100-240 V~ 50 / 60 Hz	AC 100-240 V~ 50 / 60 Hz	AC 100-240 V~ 50 / 60 Hz
MODELOS		**32CS47****	**42CS47****	**32LS34****
		32CS470-TA 32CS471-TB	42CS470-TA 42CS471-TB	32LS3400-TA 32LS340Y-TA
Dimensões (L x A x P)	Incluindo suporte (mm)	794,0 x 565,0 x 207,0	1017,0 x 695,0 x 261,0	795,0 x 566,0 x 207,0
	Excluindo suporte (mm)	794,0 x 504,0 x 73,5	1017,0 x 629,0 x 76,5	795,0 x 504,0 x 73,5
Peso	Incluindo suporte (kg)	9,0	15,1	9,1
	Excluindo suporte (kg)	8,0	13,5	8,1
Requisito de alimentação		AC 100-240 V~ 50 / 60 Hz	AC 100-240 V~ 50 / 60 Hz	AC 100-240 V~ 50 / 60 Hz
MODELOS		**42LS34****	**32LM34****	**42LM34****
		42LS3400-TA 42LS340Y-TA	32LM3400-TB 32LM340Y-TB 32LM3410-TC 32LM341Y-TC	42LM3400-TB 42LM340Y-TB 42LM3410-TC 42LM341Y-TC 42LM3450-TC 42LM345Y-TC
Dimensões (L x A x P)	Incluindo suporte (mm)	1018,0 x 696,0 x 261,0	795,0 x 566,0 x 207,0	1018,0 x 696,0 x 261,0
	Excluindo suporte (mm)	1018,0 x 629,0 x 76,5	795,0 x 504,0 x 73,5	1018,0 x 629,0 x 76,5
Peso	Incluindo suporte (kg)	14,7	9,1	14,7
	Excluindo suporte (kg)	13,1	8,1	13,1
Requisito de alimentação		AC 100-240 V~ 50 / 60 Hz	AC 100-240 V~ 50 / 60 Hz	AC 100-240 V~ 50 / 60 Hz

Condições ambientais	Temperatura de funcionamento	0 °C a 40 °C
	Humidade de funcionamento	Inferior a 80 %
	Temperatura de armazenamento	-20 °C a 60 °C
	Humidade de Armazenamento	Inferior a 85 %

		TV Digital	TV Analógica
Nova Zelândia, Singapura	Sistema de televisão	DVB-T	PAL/SECAM-B/G/D/K, PAL-I
	Cobertura de programa	UHF 21 a 69	BG : VHF/UHF 1 a 69, CATV 01 a 47 I : VHF/UHF 1 a 69, CATV 01 a 47 DK : VHF/UHF 1 a 69, CATV 01 a 47
Austrália	Sistema de televisão	DVB-T	PAL B/B
	Cobertura de programa	VHF 06 a 12, UHF 27 a 69	B/B : VHF/UHF 0 a 75, CATV : 2 a 44
Indonésia, Israel, Myanmar, Sri Lanka	Sistema de televisão	DVB-T	PAL/SECAM-B/G/D/K, PAL-I, NTSC-M
	Cobertura de programa	UHF 21 a 69	BG : VHF/UHF 1 a 69, CATV 01 a 47 I : VHF/UHF 1 a 69, CATV 01 a 47 DK : VHF/UHF 1 a 69, CATV 01 a 47 M : VHF/UHF 2 a 78, CATV 01 a 71
África do Sul	Sistema de televisão	DVB-T	PAL/SECAM-B/G/D/K, PAL-I, NTSC-M
	Cobertura de programa	VHF 4 a 11, 13 UHF 21 a 68	BG : VHF/UHF 1 a 69, CATV 01 a 47 I : VHF/UHF 1 a 69, CATV 01 a 47 DK : VHF/UHF 1 a 69, CATV 01 a 47 M : VHF/UHF 2 a 78, CATV 01 a 71
Vietname, Malásia	Sistema de televisão	DVB-T	PAL/SECAM-B/G/D/K, PAL-I, NTSC-M
	Cobertura de programa	VHF 6 a 12, UHF 21 a 69	BG : VHF/UHF 1 a 69, CATV 01 a 47 I : VHF/UHF 1 a 69, CATV 01 a 47 DK : VHF/UHF 1 a 69, CATV 01 a 47 M : VHF/UHF 2 a 78, CATV 01 a 71
Irão, Argélia, Tunísia, Modelo digital	Sistema de televisão	DVB-T	PAL/SECAM-B/G/D/K, PAL-I, NTSC-M
	Cobertura de programa	VHF 5 a 12, UHF 21 a 69	BG : VHF/UHF 1 a 69, CATV 01 a 47 I : VHF/UHF 1 a 69, CATV 01 a 47 DK : VHF/UHF 1 a 69, CATV 01 a 47 M : VHF/UHF 2 a 78, CATV 01 a 71
Modelo analógico, Índia, Tailândia, --	Sistema de televisão	-	PAL/SECAM-B/G/D/K, PAL-I, NTSC-M
	Cobertura de programa	-	BG : VHF/UHF 1 a 69, CATV 01 a 47 I : VHF/UHF 1 a 69, CATV 01 a 47 DK : VHF/UHF 1 a 69, CATV 01 a 47 M : VHF/UHF 2 a 78, CATV 01 a 71
	Impedância de antena externa	75 Ω	75 Ω

Modo suportado HDMI/DVI-PC

Resolução	Frequência horizontal (kHz)	Frequência vertical (Hz)
720x480	31,469 31,5	59,94 60
720x576	31,25	50
1280x720	37,5 44,96 45	50 59,94 60
1920x1080	33,72 33,75 28,125 26,97 27 33,716 33,75 56,25 67,43 67,5	59,94 60 50 23,97 24 29,976 30,00 50 59,94 60

Informações de ligação à porta de componentes

Portas de componentes na TV	Y	P_B	P_R

Portas de saída de vídeo no leitor de DVD	Y	P_B	P_R
	Y	B-Y	R-Y
	Y	Cb	Cr
	Y	Pb	Pr

Sinal	Componentes
480i/576i	O
480p/576p	O
720p/1080i	O
1080p	O (Apenas 50 Hz / 60 Hz)

Modo suportado 3D (Apenas em modelos com 3D)

Entrada	Sinal	Resolução	Frequência horizontal (kHz)	Frequência vertical (Hz)	Formato de vídeo 3D reproduzível
HDMI	720p	1280x720	89.9 / 90 / 75	59.94 / 60 / 50	Frame packing (720 60p)
			45 / 37.5	60 / 50	lado a lado(metade), Superior e inferior
	1080i	1920X1080	33.7 / 28.125	60 / 50	lado a lado(metade), Superior e inferior
	1080p	1920X1080	53.95 / 54	23.98 / 24	Frame packing (1080 24p)
			67.5 / 56.3	60 / 50	Lado a lado, Superior e inferior, Sequência de frame simples
			27	24	Lado a lado(metade), Superior e inferior
			33.7	30	Lado a lado(metade), Top &Bottom
USB	1080p	1920X1080	33.75	30	Lado a lado, Superior e inferior, MPO(fotografia)
	Sinal				Formato de vídeo 3D reproduzível
DTV	720p, 1080i				Lado a lado, Superior e inferior



Grave o número do modelo e número de série do TV.
Verifique a etiqueta na parte posterior da unidade e sempre que necessitar de um serviço de assistência informe estes dados ao seu fornecedor.

MODELO _____

Nº de Série _____

Para qualquer Sugestão, Opinião ou Reclamação, Por Favor Ligue
800 54 nos EAU
0800 54 54 54 na África do Sul
080 100 54 54 em Marrocos
19960 no Egipto
Em outros países, por favor contacte o nosso revendedor local ou aceda a http://www.lg.com



يوجد اسم طراز التلفزيون ورقمه التسلسلي بالجزء الخلفي من التلفزيون
قم بتدوينهما في حالة احتياجك إلى أي خدمة في المستقبل.

الطراز _____

الرقم التسلسلي _____

لتقديم الاقتراحات أو الآراء
أو الشكاوى، يرجى الاتصال
على الرقم ٨٠٠ ٥٤ في الإمارات العربية المتحدة
٠٨٠٠ ٥٤ ٥٤ في جنوب أفريقيا
٠٨٠ ١٠٠ ٥٤ ٥٤ في المغرب
١٩٩٦٠ في مصر
في البلدان الأخرى، يرجى الاتصال
بالوكيل المحلي أو زيارة الموقع
http://www.lg.com

الوضع المعتمد HDMI/DTV

درجة الدقة	التردد الأفقي (كيلوهرتز)	التردد العمودي (هرتز)
480x720	٣١,٤٦٩	٥٩,٩٤
	٣١,٥	٦٠
576x720	٣١,٢٥	٥٠
720x1280	٣٧,٥	٥٠
	٤٤,٩٦	٥٩,٩٤
	٤٥	٦٠
1080x1920	٣٣,٧٢	٥٩,٩٤
	٣٣,٧٥	٦٠
	٢٨,١٢٥	٥٠
	٢٦,٩٧	٢٣,٩٧
	٢٧	٢٤
	٣٣,٧١٦	٢٩,٩٧٦
	٣٣,٧٥	٣٠,٠٠
	٥٦,٢٥	٥٠
	٦٧,٤٣	٥٩,٩٤
	٦٧,٥	٦٠

توصيل منفذ المكون

منافذ المكونات على TV	Y	P_B	P_R

منافذ إخراج الفيديو على مشغّل أقراص DVD	Y	P_B	P_R
	Y	B-Y	R-Y
	Y	Cb	Cr
	Y	Pb	Pr

الإشارة	المكون
480i/576i	O
480p/576p	O
720p/1080i	O
1080p	O (٥٠ هرتز / ٦٠ هرتز فقط)

وضع 3D (ثلاثي الأبعاد) المعتمد (بالنسبة للتلفزيون ثلاثي الأبعاد)

الإدخال	الإشارة	درجة الدقة	التردد الأفقي (كيلو هرتز)	التردد العمودي (هرتز)	تنسيق الفيديو ثلاثي الأبعاد القابل للتشغيل
HDMI	720p	720x1280	٨٩,٩ / ٩٠ / ٧٥	٥٩,٩٤ / ٦٠ / ٥٠	إطار التعبئة (720 60P)
			٣٧,٥ / ٤٥	٥٠ / ٦٠	جانب إلى جانب(نصف) ، علوي وسفلي
	1080i	1080x1920	٢٨,١٢٥ / ٣٣,٧	٥٠ / ٦٠	جانب إلى جانب(نصف) ، علوي وسفلي
	1080p	1080x1920	٥٣,٩٥ / ٥٤	٢٣,٩٨ / ٢٤	إطار التعبئة (1080 24P)
			٥٦,٣ / ٦٧,٥	٥٠ / ٦٠	جانب إلى جانب ، علوي وسفلي ، إطار فردي متوالي
			٢٧	٢٤	جانب إلى جانب(نصف) ، علوي وسفلي
			٣٣,٧	٣٠	جانب إلى جانب(نصف) ، علوي وسفلي
USB	1080p	1080x1920	٣٣,٧٥	٣٠	جانب إلى جانب ، علوي وسفلي ، MPO (صورة)
	Signal				**تنسيق الفيديو ثلاثي الأبعاد القابل للتشغيل**
التلفزيون الرقمي (DTV)	720p, 1080i				جانب إلى جانب ، علوي وسفلي

ظروف بيئة التشغيل	درجة حرارة التشغيل	من ٠ درجة مئوية إلى ٤٠ درجة مئوية
	نسبة رطوبة التشغيل	أقل من ٨٠ ٪
	درجة حرارة التخزين	من -٢٠ درجة مئوية إلى ٦٠ درجة مئوية
	نسبة رطوبة التخزين	أقل من ٨٥ ٪

		إشارة التلفزيون الرقمية	إشارة التلفزيون التناظرية
نيوزيلندا وسنغافورة	نظام التلفزيون	DVB-T	PAL/SECAM-B/G/D/K, PAL-I
	تغطية البرامج	UHF من ٢١ إلى ٦٩	VHF/UHF : BG من ١ إلى ٦٩، CATV من ٠١ إلى ٤٧ VHF/UHF : I من ١ إلى ٦٩، CATV ٠١ من إلى ٤٧ VHF/UHF : DK من ١ إلى ٦٩، CATV ٠١ من إلى ٤٧
أستراليا	نظام التلفزيون	DVB-T	PAL B/B
	تغطية البرامج	VHFمن ٠٦ إلى ١٢، UHF من ٢٧ إلى ٦٩	VHF/UHF : B/B من ٠ إلى ٧٥، CATV : من ٢ إلى ٤٤
إندونيسيا وإسرائيل وميانمار وسري لانكا	نظام التلفزيون	DVB-T	PAL/SECAM-B/G/D/K, PAL-I, NTSC-M
	تغطية البرامج	UHF من ٢١ إلى ٦٩	VHF/UHF : BG من ١ إلى ٦٩، CATV من ٠١ إلى ٤٧ VHF/UHF : I من ١ إلى ٦٩، CATV ٠١ من إلى ٤٧ VHF/UHF : DK من ١ إلى ٦٩، CATV ٠١ من إلى ٤٧ VHF/UHF : M من ٢ إلى ٧٨، CATV من ٠١ إلى ٧١
جنوب إفريقيا	نظام التلفزيون	DVB-T	PAL/SECAM-B/G/D/K, PAL-I, NTSC-M
	تغطية البرامج	VHF من ٤ إلى ١١، ١٣ UHF من ٢١ إلى ٦٨	VHF/UHF : BG من ١ إلى ٦٩، CATV من ٠١ إلى ٤٧ VHF/UHF : I من ١ إلى ٦٩، CATV ٠١ من إلى ٤٧ VHF/UHF : DK من ١ إلى ٦٩، CATV ٠١ من إلى ٤٧ VHF/UHF : M من ٢ إلى ٧٨، CATV من ٠١ إلى ٧١
فيتنام وماليزيا	نظام التلفزيون	DVB-T	PAL/SECAM-B/G/D/K, PAL-I, NTSC-M
	تغطية البرامج	VHF من ٦ إلى ١٢، UHF من ٢١ إلى ٦٩	VHF/UHF : BG من ١ إلى ٦٩، CATV من ٠١ إلى ٤٧ VHF/UHF : I من ١ إلى ٦٩، CATV ٠١ من إلى ٤٧ VHF/UHF : DK من ١ إلى ٦٩، CATV ٠١ من إلى ٤٧ VHF/UHF : M من ٢ إلى ٧٨، CATV من ٠١ إلى ٧١
جمهورية إيران الإسلامية والجزائر وتونس والطراز الرقمي	نظام التلفزيون	DVB-T	PAL/SECAM-B/G/D/K, PAL-I, NTSC-M
	تغطية البرامج	VHF من ٥ إلى ١٢، UHF من ٢١ إلى ٦٩	VHF/UHF : BG من ١ إلى ٦٩، CATV من ٠١ إلى ٤٧ VHF/UHF : I من ١ إلى ٦٩، CATV ٠١ من إلى ٤٧ VHF/UHF : DK من ١ إلى ٦٩، CATV ٠١ من إلى ٤٧ VHF/UHF : M من ٢ إلى ٧٨، CATV من ٠١ إلى ٧١
الطراز التناظري والهند وتايلاند و--	نظام التلفزيون	-	PAL/SECAM-B/G/D/K, PAL-I, NTSC-M
	تغطية البرامج	-	VHF/UHF : BG من ١ إلى ٦٩، CATV من ٠١ إلى ٤٧ VHF/UHF : I من ١ إلى ٦٩، CATV ٠١ من إلى ٤٧ VHF/UHF : DK من ١ إلى ٦٩، CATV ٠١ من إلى ٤٧ VHF/UHF : M من ٢ إلى ٧٨، CATV من ٠١ إلى ٧١
	مقاومة الهوائي الخارجي	٧٥ أوم	٧٥ أوم

المواصفات

مواصفات المنتج الواردة أعلاه عرضة للتغيير دون إشعار مسبق بغرض ترقية وظائفه.

لمعرفة المزيد حول مصدر الإمداد بالطاقة المطلوب ومعايير استهلاك الطاقة، راجع الملصق الموجود على المنتج.

الطرازات		**22CS46****	**26CS46****	**32CS46****
		22CS460-TA 22CS460Y-TA 22CS461-TB 22CS461Y-TB	26CS460-TA 26CS460Y-TA 26CS461-TB 26CS461Y-TB	32CS460-TA 32CS460Y-TB 32CS461-TB 32CS461Y-TB
الأبعاد (العرض × الارتفاع × العمق)	مع الحامل (مم)	١٦٥,٠ x ٤٠٠,٠ x ٥٣٩,٠	١٩٧,٠ x ٤٨٣,٠ x ٦٦٣,٠	٢٠٧,٠ x ٥٦٥,٠ x ٧٩٤,٠
	من دون الحامل (مم)	٥٦,٨ x ٣٤٥,٠ x ٥٣٩,٠	٧٢,٨ x ٤٢٤,٠ x ٦٦٣,٠	٧٣,٥ x ٥٠٤,٠ x ٧٩٤,٠
الوزن	مع الحامل (كجم)	٤,٢	٧,٤	٩,٠
	من دون الحامل (كجم)	٣,٩	٦,٦	٨,٠
متطلبات الطاقة		تيار متردد ١٠٠-٢٤٠ فولت~ ٥٠ / ٦٠ هرتز	تيار متردد ١٠٠-٢٤٠ فولت~ ٥٠ / ٦٠ هرتز	تيار متردد ١٠٠-٢٤٠ فولت~ ٥٠ / ٦٠ هرتز
الطرازات		**42CS46****	**22CS47****	**26CS47****
		42CS460-TA 42CS460Y-TA 42CS461-TB 42CS461Y-TB	22CS470-TA 22CS471-TB	26CS470-TA 26CS471-TB
الأبعاد (العرض × الارتفاع × العمق)	مع الحامل (مم)	٢٦١,٠ x ٦٩٥,٠ x ١٠١٧,٠	١٦٥,٠ x ٤٠٠,٠ x ٥٣٩,٠	١٩٧,٠ x ٤٨٣,٠ x ٦٦٣,٠
	من دون الحامل (مم)	٧٦,٥ x ٦٢٩,٠ x ١٠١٧,٠	٥٦,٨ x ٣٤٥,٠ x ٥٣٩,٠	٧٢,٨ x ٤٢٤,٠ x ٦٦٣,٠
الوزن	مع الحامل (كجم)	١٥,١	٤,٢	٧,٤
	من دون الحامل (كجم)	١٣,٥	٣,٩	٦,٦
متطلبات الطاقة		تيار متردد ١٠٠-٢٤٠ فولت~ ٥٠ / ٦٠ هرتز	تيار متردد ١٠٠-٢٤٠ فولت~ ٥٠ / ٦٠ هرتز	تيار متردد ١٠٠-٢٤٠ فولت~ ٥٠ / ٦٠ هرتز
الطرازات		**32CS47****	**42CS47****	**32LS34****
		32CS470-TA 32CS471-TB	42CS470-TA 42CS471-TB	32LS3400-TA 32LS340Y-TA
الأبعاد (العرض × الارتفاع × العمق)	مع الحامل (مم)	٧٩٤,٠ x ٥٦٥,٠ x ٢٠٧,٠	٢٦١,٠ x ٦٩٥,٠ x ١٠١٧,٠	٢٠٧,٠ x ٥٦٦,٠ x ٧٩٥,٠
	من دون الحامل (مم)	٧٩٤,٠ x ٥٠٤,٠ x ٧٣,٥	٧٦,٥ x ٦٢٩,٠ x ١٠١٧,٠	٧٣,٥ x ٥٠٤,٠ x ٧٩٥,٠
الوزن	مع الحامل (كجم)	٩,٠	١٥,١	٩,١
	من دون الحامل (كجم)	٨,٠	١٣,٥	٨,١
متطلبات الطاقة		تيار متردد ١٠٠-٢٤٠ فولت~ ٥٠ / ٦٠ هرتز	تيار متردد ١٠٠-٢٤٠ فولت~ ٥٠ / ٦٠ هرتز	تيار متردد ١٠٠-٢٤٠ فولت~ ٥٠ / ٦٠ هرتز
الطرازات		**42LS34****	**32LM34****	**42LM34****
		42LS3400-TA 42LS340Y-TA	32LM3400-TB 32LM340Y-TB 32LM3410-TC 32LM341Y-TC	42LM3400-TB 42LM340Y-TB 42LM3410-TC 42LM341Y-TC 42LM3450-TC 42LM345Y-TC
الأبعاد (العرض × الارتفاع × العمق)	مع الحامل (مم)	٢٦١,٠ x ٦٩٦,٠ x ١٠١٨,٠	٢٠٧,٠ x ٥٦٦,٠ x ٧٩٥,٠	٢٦١,٠ x ٦٩٦,٠ x ١٠١٨,٠
	من دون الحامل (مم)	٧٦,٥ x ٦٢٩,٠ x ١٠١٨,٠	٧٣,٥ x ٥٠٤,٠ x ٧٩٥,٠	٧٦,٥ x ٦٢٩,٠ x ١٠١٨,٠
الوزن	مع الحامل (كجم)	١٤,٧	٩,١	١٤,٧
	من دون الحامل (كجم)	١٣,١	٨,١	١٣,١
متطلبات الطاقة		تيار متردد ١٠٠-٢٤٠ فولت~ ٥٠ / ٦٠ هرتز	تيار متردد ١٠٠-٢٤٠ فولت~ ٥٠ / ٦٠ هرتز	تيار متردد ١٠٠-٢٤٠ فولت~ ٥٠ / ٦٠ هرتز

الصيانة

تنظيف التلفاز

اهتم بتنظيف التلفاز بانتظام للحفاظ على أفضل أداء له ولإطالة عمره الافتراضي.

تنبيه

- تأكد من إيقاف التشغيل وفصل سلك الطاقة والكبلات الأخرى أولاً.
- عند ترك التلفزيون من دون تشغيل أو استخدام لفترة طويلة، افصل سلك الطاقة من مصدر الطاقة بالحائط وذلك للوقاية من أي تلف محتمل نتيجة للبرق أو التغيرات المفاجئة في شدة التيار.

الشاشة والإطار والصندوق والحامل

- لإزالة الغبار أو الأتربة الخفيفة، امسح السطح بقطعة قماش ناعمة ونظيفة وجافة.
- لإزالة الأوساخ الكبيرة، امسح سطح الشاشة بقطعة قماش ناعمة مرطبة بماء نظيف أو منظف معتدل خفيف. ثم امسحه فورًا بقطعة قماش جافة.

تنبيه

- تجنب لمس سطح الشاشة في كل وقت، إذ قد يؤدي ذلك إلى إلحاق الضرر بها.
- لا تدفع سطح الشاشة أو تعرضه للحك أو تضغط عليه بظفرك أو بشيء حاد حيث قد يؤدي ذلك إلى حدوث خدوش على الشاشة وتشويه الصورة.
- لا تستخدم المواد الكيميائية فقد تتسبب في تلف المنتج.
- لا ترش السائل على سطح الشاشة. وإذا دخل ماء إلى التلفاز، فقد يتسبب في نشوب حريق أو حدوث صدمة كهربائية أو عطل التلفاز.

سلك الطاقة

أزل الغبار المتراكم أو الأتربة المتراكمة على سلك الطاقة بانتظام.

استكشاف الأخطاء وإصلاحها

المشكلة	درجة الدقة
تعذر التحكم في التلفاز باستخدام وحدة التحكم عن بُعد.	• افحص جهاز استشعار وحدة التحكم عن بُعد وحاول مرة ثانية. • تحقق من عدم وجود أي عائق بين التلفاز ووحدة التحكم عن بُعد. • تحقق من أن البطاريات لا تزال تعمل وأنها مركبة بشكل صحيح (⊕ إلى ⊕، ⊖ إلى ⊖).
لا تظهر أي صورة ولا يصدُر أي صوت.	• تحقق من تشغيل التلفاز. • تحقق من توصيل سلك الطاقة بمصدر الطاقة في الحائط. • تحقق من عدم وجود مشكلة في مصدر الطاقة بالحائط من خلال توصيل أجهزة أخرى به.
يتوقف تشغيل التلفاز فجأة.	• افحص ضوابط التحكم بالطاقة. قد يكون مصدر الإمداد بالطاقة انقطع عن تزويد الطاقة. • تحقق من تنشيط ميزة Auto sleep (السكون التلقائي) في ضوابط Time (الوقت). • في حالة عدم وجود إشارة أثناء تشغيل التلفاز، فسيتوقف التلفاز عن التشغيل بشكل تلقائي بعد مرور 15 دقيقة لا يتم خلالها تسجيل أي نشاط.

العربية

استخدام دليل المستخدم

يتيح لك دليل المستخدم الوصول بشكل أسهل إلى معلومات التلفاز المفصلة.

1 اضغط على **SETTINGS** للوصول إلى القوائم الرئيسية.
2 اضغط على الزر الأحمر للوصول إلى قوائم **Customer Support (دعم العملاء)**.
3 اضغط على أزرار التنقل للإنتقال إلى **User Guide (دليل المستخدم)** واضغط على **OK**.

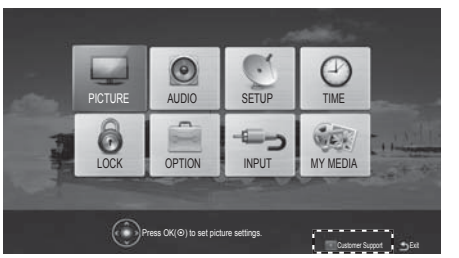



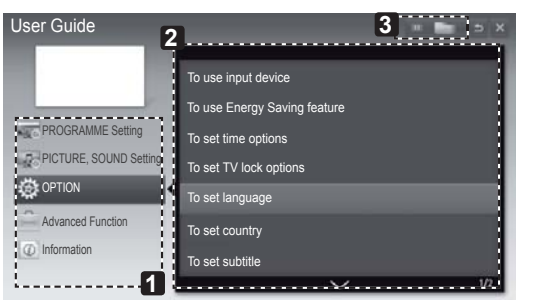

1 للتمكن من تحديد الفئة التي تريدها.

2 للتمكن من تحديد العنصر الذي تريده.
يمكنك استخدام الأزرار ∧ ∨ للانتقال بين الصفحات.

3 للتمكن من استعراض شرح الوظيفة التي تريدها من الفهرس.

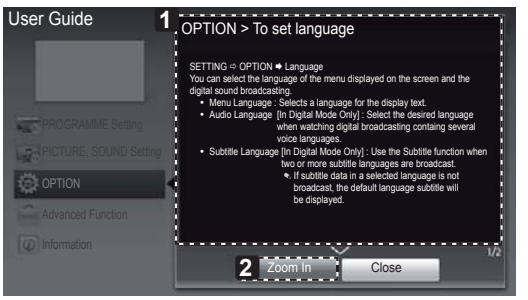

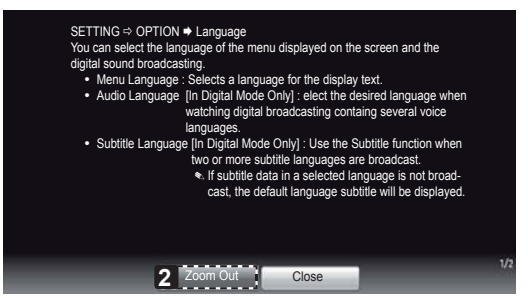

1 لعرض شرح القائمة المحددة.
يمكنك استخدام الأزرار ∧ ∨ للانتقال بين الصفحات.

2 لتكبير الشاشة أو تصغيرها.

(الطرازات **32/42LM34 فقط)

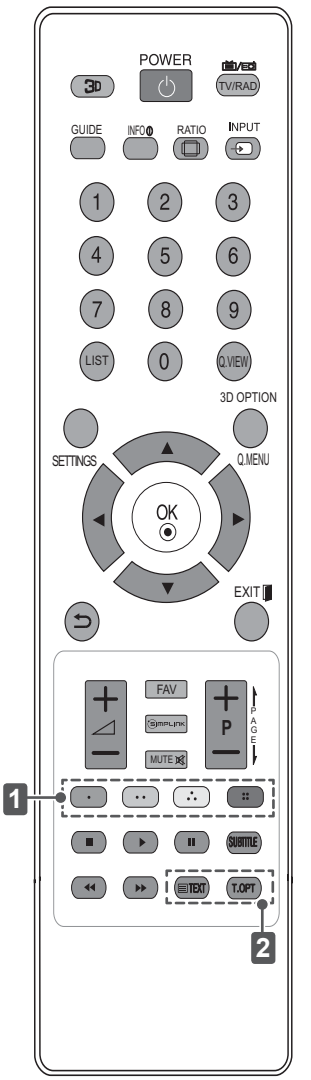

3D	يُستخدم لعرض الفيديو ثلاثي الأبعاد.
TV / RAD	لتحديد برنامج الراديو، والتلفاز، والتلفاز الرقمي.
GUIDE	لعرض دليل البرامج.
INFO	لعرض المعلومات الخاصة بالبرنامج والشاشة الحالية.
RATIO	لإعادة ضبط حجم صورة.
INPUT	لتغيير مصدر الإدخال.
LIST	للوصول إلى لائحة البرامج المحفوظة.
Q.VIEW	للعودة إلى البرنامج المعروض سابقًا.
3D OPTION	يُستخدم لعرض الفيديو ثلاثي الأبعاد.
SETTINGS	للوصول إلى القوائم الرئيسية.
Q.MENU	للوصول إلى القوائم السريعة.
أزرار **التنقل** (أعلى/أسفل/يسار/يمين)	للتنقل عبر القوائم أو الخيارات.
OK	لتحديد القوائم أو الخيارات وتأكيد الإدخال.
	للعودة إلى المستوى السابق.
EXIT	لمسح ما يظهر على الشاشة ولمعاودة مشاهدة التلفاز.
FAV	للوصول إلى لائحة القنوات المفضلة.
SIMPLINK	للوصول إلى أجهزة AV المتصلة بكبل HDMI عبر HDMI-CEC. ولفتح قائمة SIMPLINK.
PAGE	للانتقال إلى الصفحة السابقة أو التالية.
1 الأزرار الملونة	للوصول إلى بعض الوظائف الخاصة في بعض القوائم. (●): الأحمر، (●●): الأخضر، (●●●): الأصفر، (●●●●): الأزرق)
SUBTITLE	لاستدعاء الترجمة المفضلة في الوضع الرقمي.
أزرار **التحكم** (■, ▶, ❚❚, ◀◀, ▶▶)	للتحكم في قوائم الوسائط الخاصة بي (MY MEDIA)، أو الأجهزة المتوافقة مع خاصية SIMPLINK. (USB,SIMPLINK)
2 أزرار نصوص المعلومات	تستخدم هذه الأزرار لنصوص المعلومات.

وحدة التحكم عن بُعد

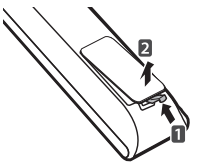

ترتكز المواصفات الموجودة في هذا الدليل على أزرار وحدة التحكم عن بُعد.
يرجى قراءة هذا الدليل بعناية واستخدام التلفاز بشكل صحيح.
لاستبدال البطاريات، افتح غطاء البطاريات، واستبدل البطاريات (1.5 فولت بحجم AAA) بحيث يتطابق الطرفان ⊕ و ⊖ مع الرمز المطبوع داخل حجرة البطاريات ثم أغلق غطاء البطارية.
لإزالة البطاريات، قم بتنفيذ إجراءات التركيب بترتيب عكسي.

تنبيه

- لا تخلط البطاريات القديمة والجديدة، إذ قد يؤدي ذلك إلى إتلاف وحدة التحكم عن بُعد.
- قد لا تعمل بعض المفاتيح على وحدة التحكم عن بُعد في التلفزيون التناظري وفي بعض البلدان.

تأكد من توجيه وحدة التحكم عن بُعد إلى مستشعر وحدة التحكم عن بُعد الموجود على التلفاز.
(الطرازات **22/26/32/42CS46, **22/26/32/42CS47, **32/42LS34 فقط)

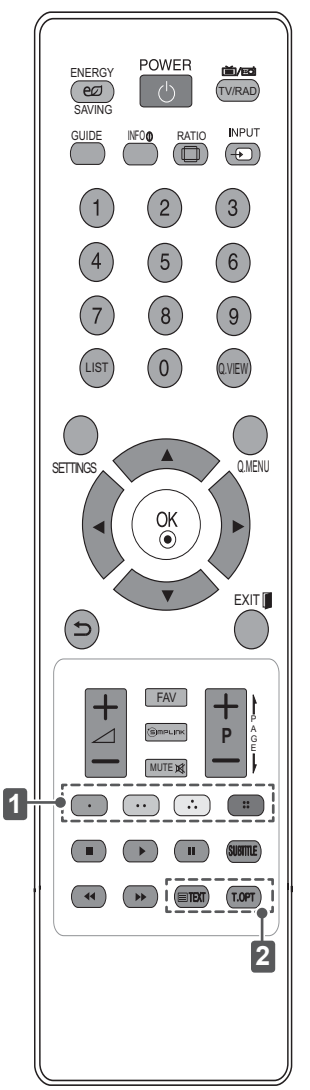

ENERGY SAVING	ضبط سطوع الشاشة للحد من استهلاك الطاقة.
TV / RAD	لتحديد برنامج الراديو، والتلفاز، والتلفاز الرقمي.
GUIDE	لعرض دليل البرامج.
INFO	لعرض المعلومات الخاصة بالبرنامج والشاشة الحالية.
RATIO	لإعادة ضبط حجم صورة.
INPUT	لتغيير مصدر الإدخال.
LIST	للوصول إلى لائحة البرامج المحفوظة.
Q.VIEW	للعودة إلى البرنامج المعروض سابقًا.
SETTINGS	للوصول إلى القوائم الرئيسية.
Q.MENU	للوصول إلى القوائم السريعة.
أزرار التنقل (أعلى/أسفل/يسار/يمين)	للتنقل عبر القوائم أو الخيارات.
OK	لتحديد القوائم أو الخيارات وتأكيد الإدخال.
	للعودة إلى المستوى السابق.
EXIT	لمسح ما يظهر على الشاشة ولمعاودة مشاهدة التلفاز.
FAV	للوصول إلى لائحة القنوات المفضلة.
SIMPLINK	للوصول إلى أجهزة AV المتصلة بكبل HDMI عبر HDMI-CEC. ولفتح قائمة SIMPLINK.
PAGE	للانتقال إلى الصفحة السابقة أو التالية.
1 الأزرار الملونة	للوصول إلى بعض الوظائف الخاصة في بعض القوائم. (●: الأحمر، ●●: الأخضر، ●●●: الأصفر، ■■: الأزرق)
SUBTITLE	لاستدعاء الترجمة المفضلة في الوضع الرقمي.
أزرار التحكم (■, ▶, II, ◀◀, ▶▶)	للتحكم في قوائم الوسائط الخاصة بي (MY MEDIA)، أو الأجهزة المتوافقة مع خاصية SIMPLINK. (USB,SIMPLINK)
2 أزرار نصوص المعلومات	تستخدم هذه الأزرار لنصوص المعلومات.

العربية

اتصال سماعة الرأس

(الطرازات **22/26/32/42CS47 فقط)
يرسل إشارة سماعة الرأس من التلفاز إلى جهاز خارجي. قم بتوصيل الجهاز الخارجي والتلفاز بسماعة الرأس كما هو موضح في الصورة التالية.

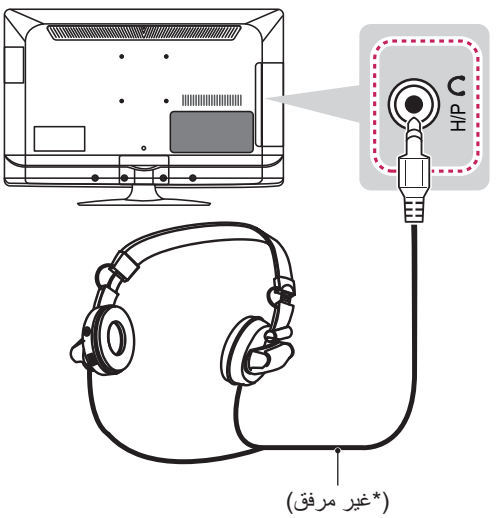

ملاحظة

- تكون عناصر قائمة AUDIO (الصوت) مُعطلة عند توصيل سماعة رأس.
- مقاومة سماعة الرأس: 16 أوم
- أقصى إخراج صوت لسماعة الرأس: 9 مللي واط إلى 15 مللي واط
- حجم مقبس سماعة الرأس: 0.35 سم

وصلة الفيديو المركّب

لإرسال إشارات الفيديو التناظري وإشارات الصوت من جهاز خارجي إلى التلفاز. قم بتوصيل الجهاز الخارجي بالتلفاز باستخدام كبل مركّب كما هو موضح في الصورة التالية.

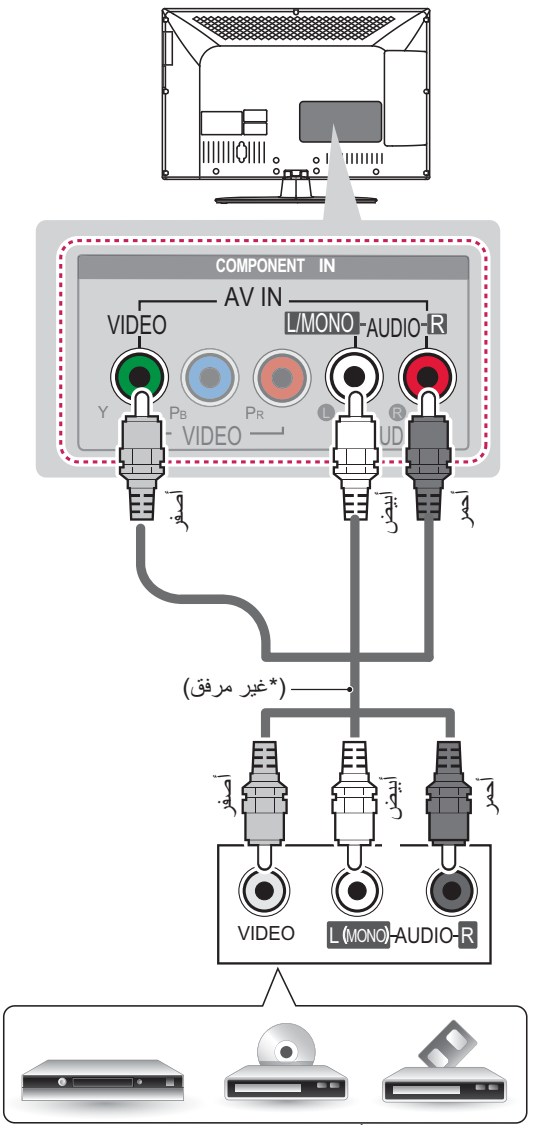

جهاز فيديو / مشغل أقراص DVD / بلو راي / ريسيفر HD

التوصيل بوحدة USB

قم بتوصيل جهاز تخزين USB مثل ذاكرة فلاش USB أو قرص ثابت خارجي أو قارئ بطاقات ذاكرة USB بالتلفزيون وقم بالوصول إلى قائمة وسائطي لاستخدام ملفات وسائط متعددة مختلفة.

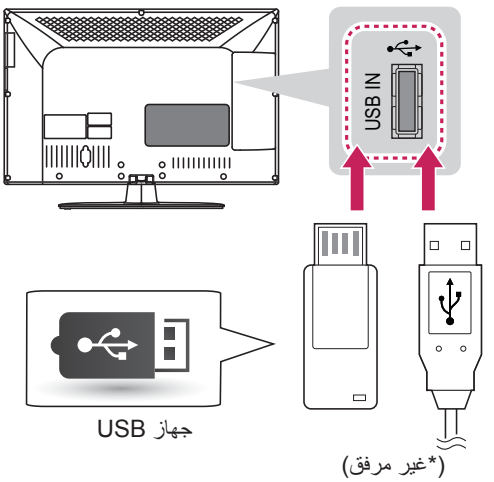

جهاز USB

(*غير مرفق)

وصلة HDMI

لإرسال إشارات الفيديو والصوت الرقمية من جهاز خارجي إلى التلفاز. قم بتوصيل الجهاز الخارجي بالتلفاز باستخدام كبل HDMI كما هو موضح في الصورة التالية.

اختر أي منفذ إدخال HDMI للتوصيل. فلا يهم تحديد منفذ معين لاستخدامه.

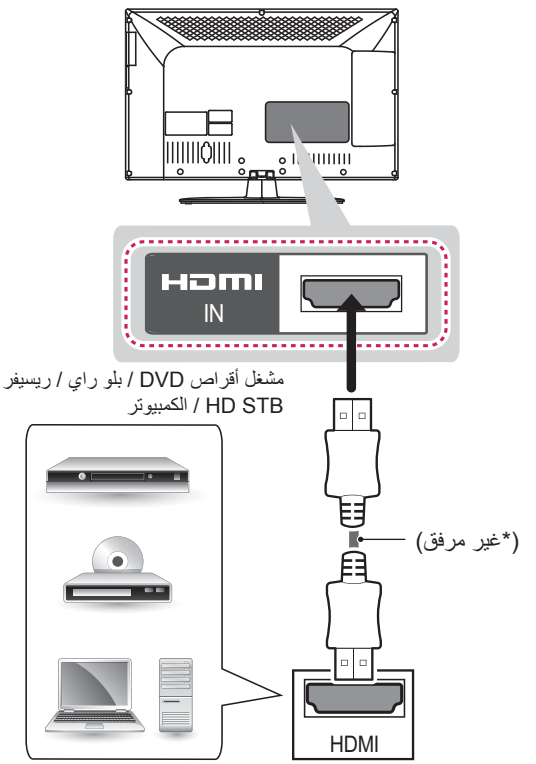

ملاحظة

- يوصى باستخدام التلفاز مع وصلة HDMI للحصول على أفضل جودة للصورة.
- استخدم أحدث كبل ™HDMI عالي السرعة مع وظيفة CEC (التحكم في إلكترونيات المستخدم).
- تم اختبار كبلات ™HDMI عالية السرعة لتحمل إشارة عالية الجودة تصل إلى 1080p وأكثر.
- صوت التلفاز الرقمي المعتمد: MPEG و Dolby Digital و Dolby Digital Plus و HE-ACC
- تنسيق صوت HDMI المعتمد : Dolby Digital و PCM (حتى 192 كيلوهرتز، 32k/44.1k/48k/88k/96k/176k/192k، تنسيق صوت DTS غير معتمد.)

وصلة المكون

لإرسال إشارات الفيديو التناظري وإشارات الصوت من جهاز خارجي إلى التلفاز. قم بتوصيل الجهاز الخارجي بالتلفاز باستخدام كبل المكون كما هو موضح في الصورة التالية.

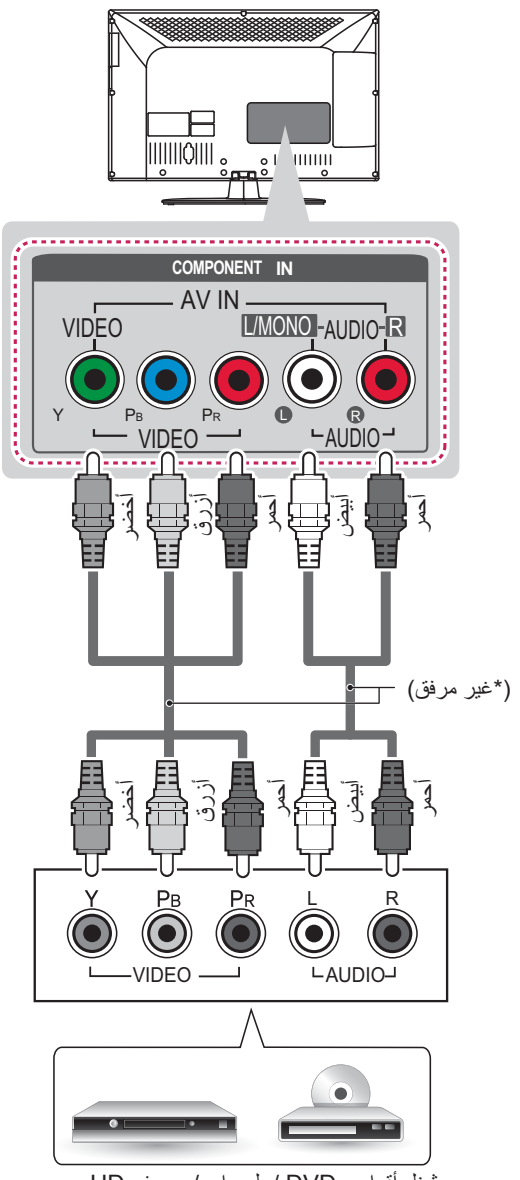

ملاحظة

- إذا تم توصيل الكبلات بطريقة غير صحيحة، فقد تتسبب في عرض الصورة بالأبيض والأسود أو بألوان مشوشة.

إجراء التوصيلات

يستخدم هذا القسم الذي يتناول **إجراء التوصيلات** رسومًا تخطيطية للطرازات **CS46 بشكل أساسي.

قم بتوصيل الأجهزة الخارجية المتنوعة بالتلفاز وبدّل بين أوضاع الإدخال لتحديد جهاز خارجي. ولمزيد من المعلومات عن توصيل الأجهزة الخارجية، راجع الدليل المرفق مع كل جهاز.
الأجهزة الخارجية المتوفرة هي: أجهزة الاستقبال عالية الدقة ومشغلات أقراص DVD وأجهزة الفيديو وأنظمة الصوت ووحدات تخزين USB والكمبيوتر وأجهزة الألعاب وأجهزة خارجية أخرى.

ملاحظة

- قد يختلف توصيل الجهاز الخارجي من طراز إلى آخر.
- يجب توصيل الأجهزة الخارجية بالتلفاز بغض النظر عن ترتيب منافذ التلفاز.
- في حال تسجيل برنامج تلفاز على قرص DVD أو جهاز فيديو، تأكد من توصيل كبل إدخال إشارة التلفاز بالتلفاز عبر مسجل أقراص DVD أو جهاز الفيديو. لمزيد من معلومات التسجيل، راجع الدليل المرفق مع الجهاز المتصل.
- راجع دليل الأجهزة الخارجية للحصول على تعليمات التشغيل.
- عند توصيل جهاز ألعاب بالتلفاز، استخدم الكبل المرفق بجهاز الألعاب.
- في وضع PC (كمبيوتر)، قد يحدث بعض التشويش المرتبط بدرجة الدقة أو النمط العمودي أو التباين أو السطوع. في حال استمرار التشويش، قم بتغيير إخراج الكمبيوتر إلى قيمة دقة أخرى وقم بتغيير معدل التحديث إلى معدل آخر أو قم بضبط السطوع والتباين في قائمة PICTURE (صورة) حتى تحصل على صورة واضحة.
- في وضع PC (كمبيوتر)، قد لا تعمل بعض ضوابط الدقة بشكل صحيح وفقًا لبطاقة الرسومات.

توصيل الهوائي

قم بتوصيل التلفاز بمقبس هوائي على الحائط باستخدام كبل RF (بمقاومة 75 أوم).

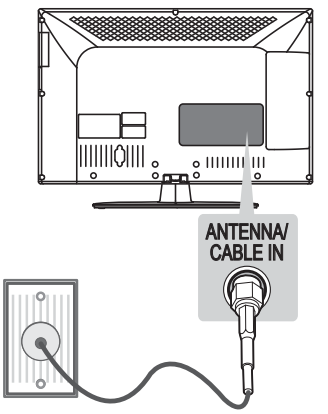

ملاحظة

- استخدم جهاز فصل الإشارة لاستخدام أكثر من تلفازين.
- إذا كانت جودة الصورة سيئة، فقم بتثبيت مضخم الإشارات بشكل صحيح لتحسين جودة الصورة.
- إذا كانت جودة الصورة سيئة أثناء توصيل هوائي، فحاول إعادة محاذاة الهوائي في الاتجاه الصحيح.
- لا يتم تزويد كبل هوائي ومحول.

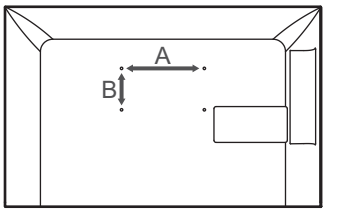

تنبيه

- افصل الطاقة أولاً، ثم انقل التلفاز أو قم بتثبيته. وإلا فقد تحدث صدمة كهربائية.
- في حالة تثبيت التلفاز بالسقف أو على حائط مائل، قد يسقط ويتسبب في حدوث إصابات بالغة.
  استخدم جهاز تثبيت على الحائط معتمدًا من LG واتصل بالوكيل المحلي أو عامل مؤهل.
- لا تربط البراغي أكثر من اللازم حيث قد يتسبب هذا في حدوث تلف بالتلفاز وإبطال الضمان.
- استخدم البراغي وأجهزة التثبيت على الحائط التي تتوافق مع معايير VESA. لا يشمل ضمان هذا الجهاز الأضرار أو الإصابات الناتجة من سوء استخدام ملحق أو استخدام الملحق غير الملائم.

ملاحظة

- استخدم البراغي المدرجة في مواصفات البراغي المعتمدة وفقًا لمعايير VESA.
- تتضمن مجموعة جهاز التثبيت على الحائط دليل التركيب والقطع الضرورية.
- إن قوس التثبيت على الحائط ملحق اختياري. يمكنك الحصول على الملحقات الاختيارية من الوكيل المحلي.
- قد يختلف طول البراغي بحسب جهاز التثبيت على الحائط. تأكد من استخدام الطول المناسب.
- لمزيد من المعلومات، راجع الدليل المتوفر مع جهاز التثبيت على الحائط.

ترتيب الكبلات

(الطرازات **26/32/42CS46, **26/32/42CS47,
**32/42LS34, **32/42LM34 فقط)

1 اجمع الكبلات واربطها بواسطة مشبك إدارة الكبلات.
2 ثبت مشبك إدارة الكبلات بإحكام بالتلفزيون.

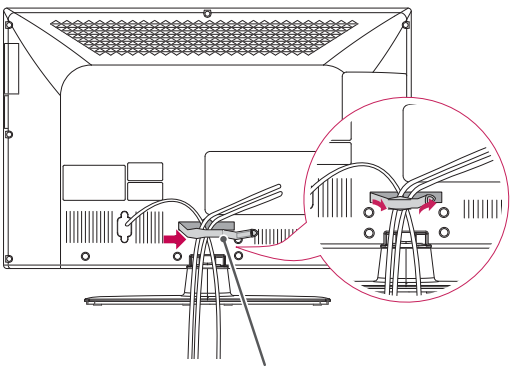

مشبك إدارة الكبلات

تنبيه

- لا تحرك التلفزيون عن طريق الإمساك بمشبك إدارة الكبلات، حيث يمكن أن ينكسر مشبك إدارة الكبلات، وقد تحدث إصابات ويلحق تلف بالتلفزيون.

عدم استخدام الحامل المكتبي

(الطرازات **26/32/42CS46, **26/32/42CS47,
**32/42LS34, **32/42LM34 فقط)

- عند تركيب قوس التثبيت على الحائط، استخدم **غطاء الحماية**. سوف يحول هذا دون تراكم الأتربة والأوساخ.
  ادفع غطاء الحماية المتوفر مع التلفزيون داخل الفتحة الموجودة أسفل التلفزيون حتى تستقر في مكانها بإحكام.

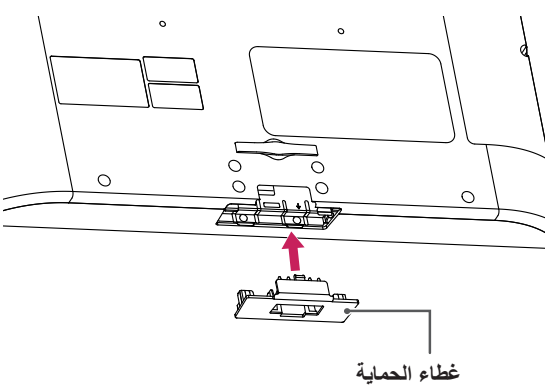

غطاء الحماية

العربية

استخدام نظام أمان Kensington

(حسب الطراز)

يوجد موصل نظام أمان Kensington بظهر التلفزيون. لمزيد من المعلومات حول التركيب والاستخدام، راجع الدليل المتوفر مع نظام أمان Kensington أو تفضل بزيارة موقع الويب http://www.kensington.com.
قم بتوصيل كبل نظام أمان Kensington بين التلفزيون والطاولة

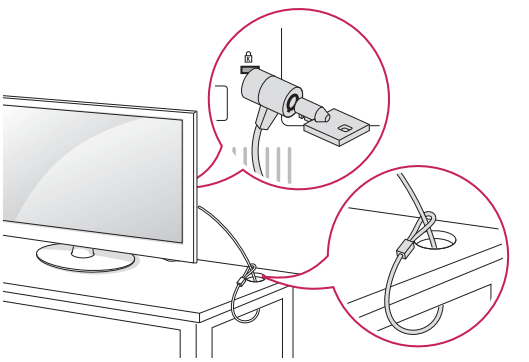

التثبيت على الحائط

قم بتثبيت قوس التثبيت الاختياري على الحائط بالجزء الخلفي من التلفاز بحرص وثبّت قوس التثبيت على حائط صلب يكون عموديًا بالنسبة للأرض. عند توصيل التلفاز بمواد بناء أخرى، يُرجى الاتصال بعامل مؤهل.
توصي LG بقيام شخص متخصص ومحترف بتركيب الجهاز على الحائط.

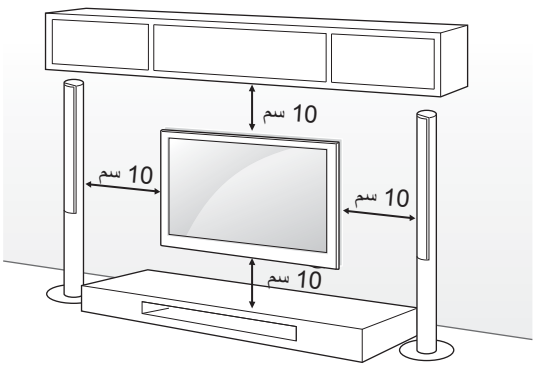

احرص على استخدام مسامير وقوس تثبيت على الحائط وفقًا لمعايير VESA. يوفر الجدول التالي وصفًا للأبعاد القياسية لمجموعة قوس التثبيت على الحائط.

العناصر التي يتم شراؤها بشكل منفصل (قوس التثبيت على الحائط)

الطراز	22CS46**, 22CS47**	26/32CS46**, 26/32CS47**, 32LS34**, 32LM34**
VESA (أ x ب)	100 x 100	100 x 200
البرغي القياسي	M4	M4
عدد البراغي	4	4
قوس التثبيت على الحائط	LSW100B 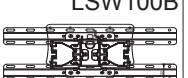	LSW100B 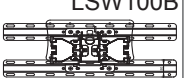
الطراز	42CS46**, 42CS47**, 42LS34**, 42LM34**	
VESA (أ x ب)	200 x 200	
البرغي القياسي	M4	
عدد البراغي	4	
قوس التثبيت على الحائط	LSW200BX 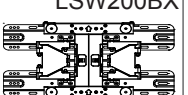	

ضبط زاوية التلفاز لتتناسب مع زاوية العرض

(الطرازات **32/42CS46, **32/42CS47, **32/42LS34, **32/42LM34 فقط)

أدر التلفاز 20 درجة إلى اليسار أو اليمين واضبط زاوية التلفاز بما يلائمك.

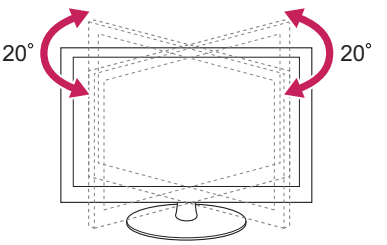

تنبيه

- عند ضبط زاوية المنتج، انتبه إلى أصابعك.
  » إذ قد تحدث إصابة شخصية في حالة الضغط على الأيدي أو الأصابع. وقد يسقط المنتج في حالة إمالته بصورة زائدة، مما يتسبب في حدوث تلف أو وقوع إصابة.

إحكام تثبيت التلفاز على الطاولة

(الطرازات **26/32/42CS46, **26/32/42CS47, **32/42LS34, **32/42LM34 فقط)

ثبّت التلفاز على الطاولة لتجنب ميْله إلى الأمام أو تلفه أو الإصابة المحتملة.

لإحكام تثبيت التلفاز على الطاولة، أدخل البرغي المرفق في الجزء الخلفي من الحامل اربطه بإحكام.

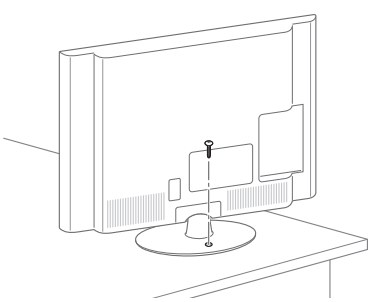

تحذير

- لمنع سقوط التلفاز، يجب تثبيته في الأرض/ على الحائط بأمان وفقًا لتعليمات التثبيت. قد تؤدي إمالة التلفاز أو اهتزازه أو تأرجحه إلى حدوث إصابات.

إحكام تثبيت التلفاز على الحائط

(هذه الميزة غير متوفرة في كل الطرازات.)

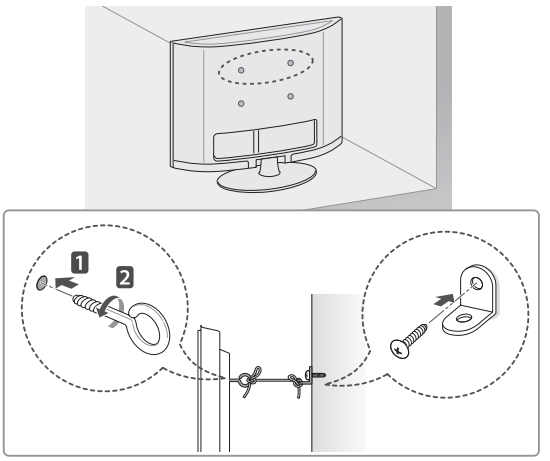

1 أدخل المسامير ذات العروة أو قوسي التلفاز والمسامير في جهة التلفاز الخلفية وقم بربطها بإحكام.
-أزل المسامير التي تم إدخالها في موضع المسامير ذات العروة أولاً في حال توفرها.

2 ثبّت قوسي التثبيت على الحائط بالمسامير على الحائط.
وطابق موضع قوس التثبيت على الحائط مع المسامير ذات العروة في جهة التلفاز الخلفية.

3 قم بتوصيل المسامير ذات العروة وقوسي التثبيت على الحائط بإحكام بواسطة حبل قوي.
تأكد من المحافظة على الحبل في وضع أفقي مع السطح المستوي.

تنبيه

- احرص على عدم قيام الأطفال بالتسلق على التلفاز أو التعلق به.

ملاحظة

- استخدم منصة أو خزانة قوية وكبيرة بشكل كافٍ لتحمل جهاز التلفاز بشكل آمن.
- لا يتم توفير الأقواس والمسامير والحبال. يمكنك الحصول على الملحقات الاختيارية من الوكيل المحلي.

,32/42LS34** ,32/42CS47** ,32/42CS46**
32/42LM34**

1

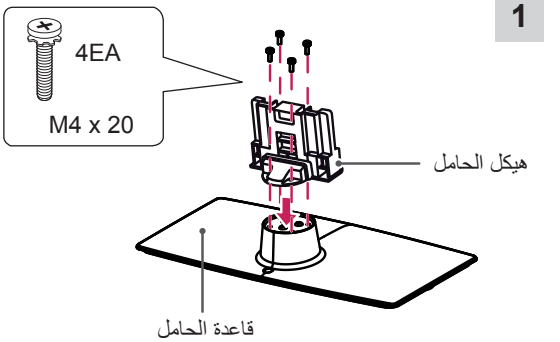

2

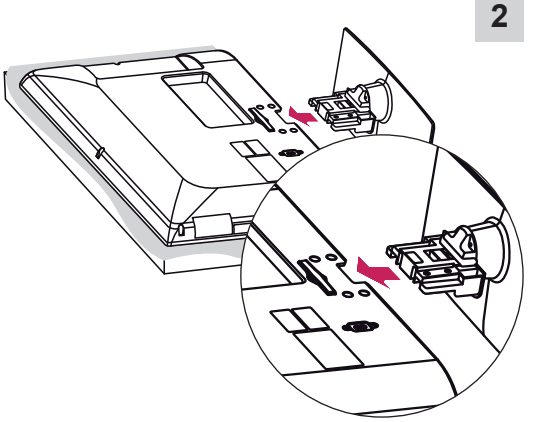

3

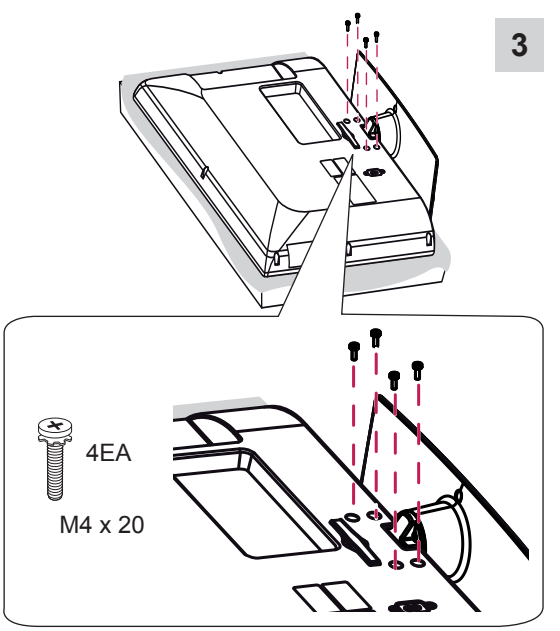

تنبيه

- عند تثبيت الحامل مع التلفاز, ضع الشاشة مع توجيه سطح الشاشة إلى اسفل، على طاولة مزودة بوسائد أو سطح مستوٍ لحماية الشاشة من الخدش.
- أحكم ربط المسامير لمنع التلفزيون من الميل للأمام. لا تربط المسامير أكثر من اللازم.

ملاحظة

- قم بإزالة الحامل قبل تثبيت التلفاز على الحائط وذلك بتنفيذ إجراءات التركيب بشكل عكسي.

التثبيت على الطاولة

1 ارفع التلفاز وأمله إلى الوضع المستقيم على الطاولة.
-أبقِ مسافة 10 سم (على الأقل) من الحائط لتهوية مناسبة.

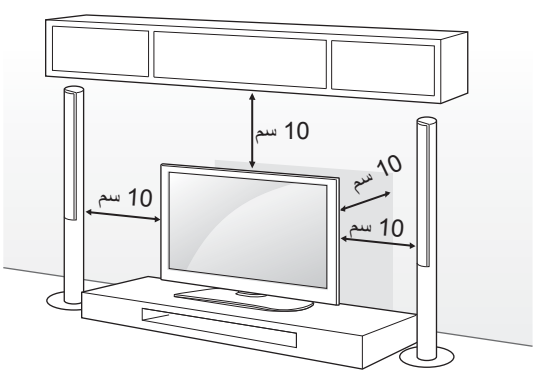

2 قم بتوصيل سلك الطاقة بمصدر الطاقة في الحائط.

تنبيه

- لا تضع التلفاز في مكان قريب من مصادر السخونة أو فوقها، إذ قد يؤدي ذلك إلى نشوب حريق أو إلحاق الضرر بالمنتج.

إعداد التلفزيون

تركيب الحامل

قد تختلف الصورة المعروضة عن صورة التلفاز لديك.

22CS46, **22CS47

1

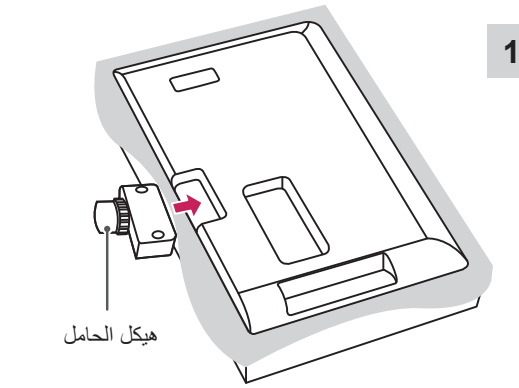

2

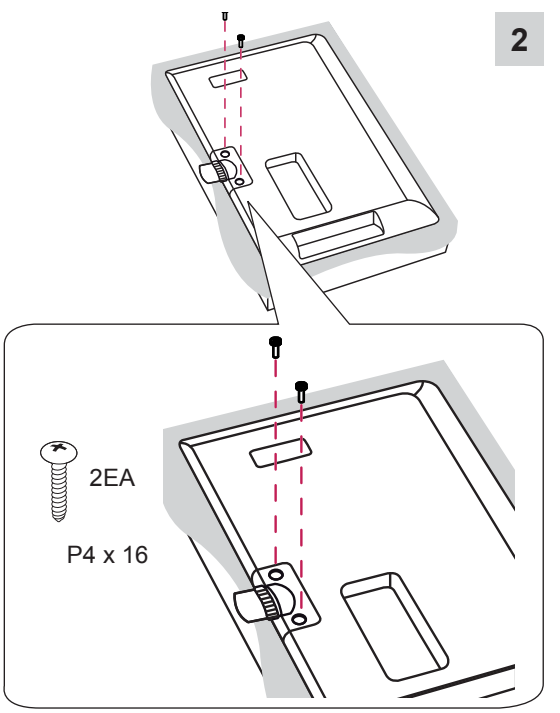

3

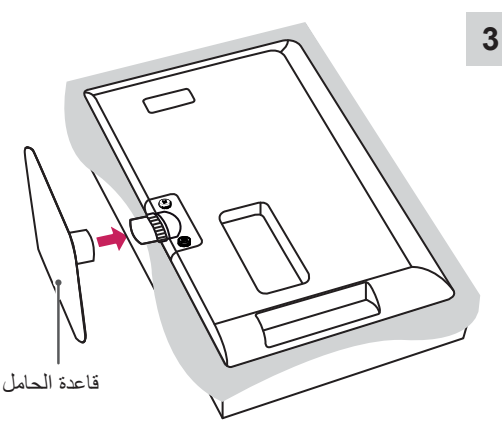

**26CS46, **26CS47

1

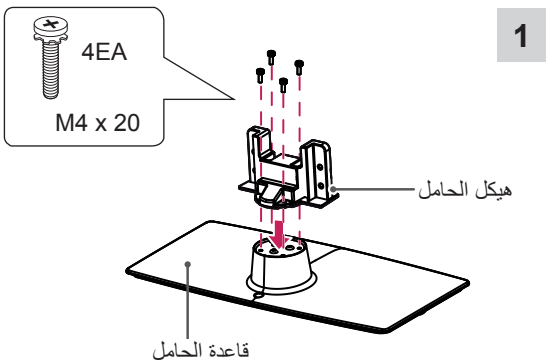

2

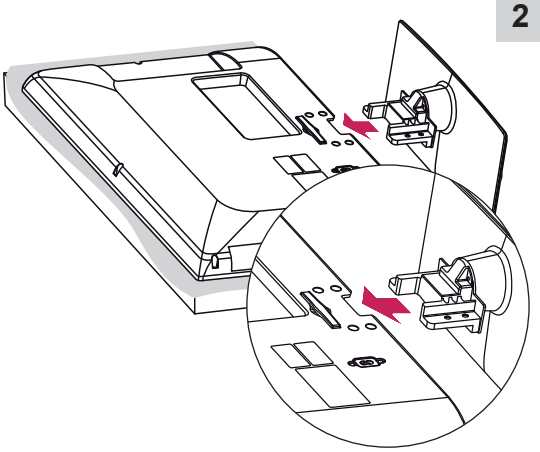

3

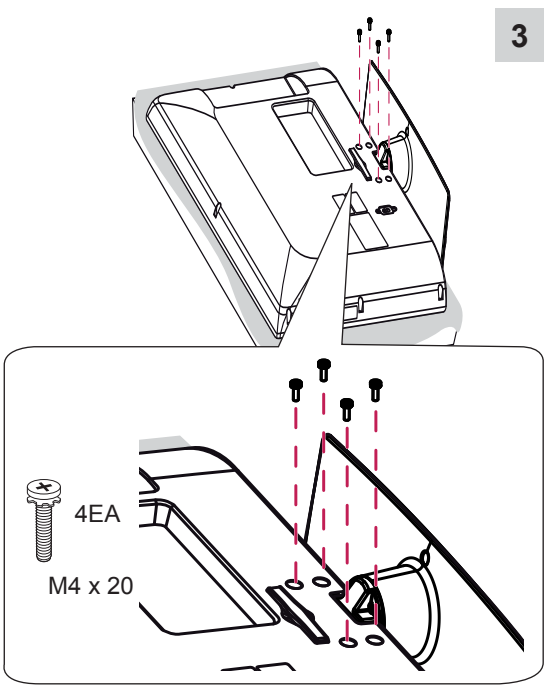

العربية

حمل التلفاز ونقله

عند نقل التلفاز أو حمله، يُرجى قراءة الإرشادات التالية لتجنب خدشه أو إلحاق الضرر به ولضمان النقل الآمن بغض النظر عن نوع التلفاز وحجمه.

تنبيه

- تجنب لمس سطح الشاشة في كل وقت، إذ قد يؤدي ذلك إلى إلحاق الضرر بها.

- يوصى بنقل التلفاز في الصندوق أو مغلفًا بمواد التعبئة التي أرفقت به.
- افصل سلك الطاقة وجميع الكبلات قبل نقل التلفاز أو حمله.
- عند الإمساك بالتلفاز، يجب أن يكون اتجاه الشاشة بعيدًا عنك وذلك لتجنب إلحاق الضرر بها.

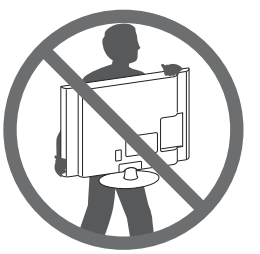

- أمسك الجزء العلوي والسفلي من إطار التلفاز بإحكام. تأكد من عدم الإمساك بالجزء الشفاف أو بمكبّر الصوت أو بمنطقة شبكة مكبّر الصوت.

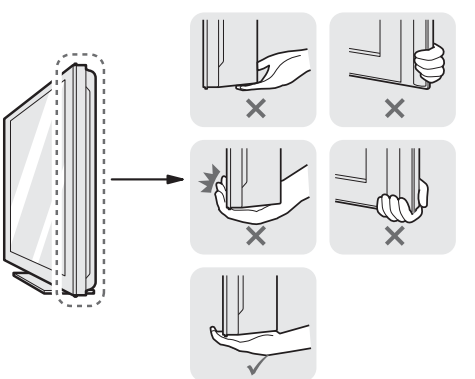

- يتطلب نقل جهاز تلفاز كبير شخصين على الأقل.
- عند نقل التلفاز باليد، يجب الإمساك به كما هو موضح في الصورة التالية.

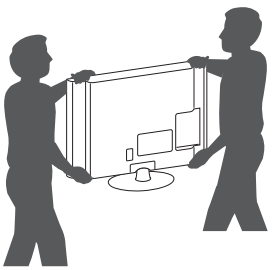

- عند نقل التلفاز، لا تعرِّضه للارتجاج أو الاهتزاز الشديد.
- عند نقل التلفاز، اجعله دومًا مستقيمًا، وتجنّب قلبه على جانبه أو إمالته يمينًا أو يسارًا.

الأجزاء والأزرار

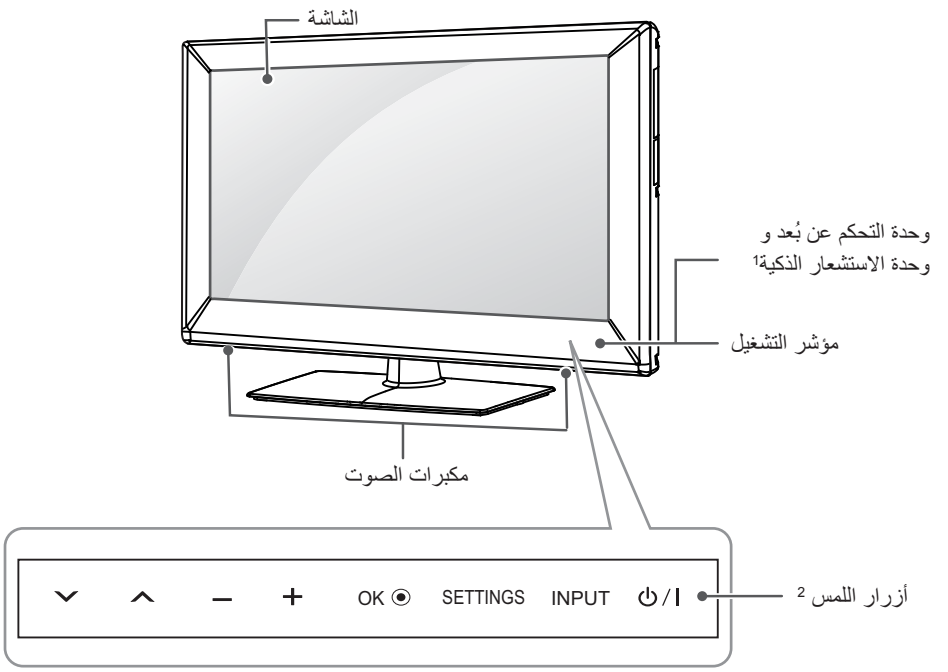

أزرار اللمس	الوصف
∨ ∧	للتنقل عبر البرامج المحفوظة.
+ −	لضبط مستوى الصوت.
OK	لتحديد خيار القائمة المميز أو تأكيد إدخال معين.
SETTINGS	للوصول إلى القائمة الرئيسية، أو لحفظ الإدخال والخروج من القوائم.
INPUT	لتغيير مصدر الإدخال.
I / ⏻	لتشغيل التلفاز أو إيقاف تشغيله.

1 وحدة الاستشعار الذكية - لضبط جودة الصورة والسطوع تبعًا للبيئة المحيطة.

2 تعمل هذه الأزرار كافة باللمس ويمكن تشغيلها بلمسة واحدة بإصبعك.

العناصر التي يتم شراؤها بشكل منفصل

يمكن تغيير العناصر التي يتم شراؤها بشكل منفصل أو تعديلها بهدف تحسين الجودة من دون أي إشعار.
اتصل بالوكيل لشراء هذه العناصر.
تعمل هذه الوحدات مع بعض الطرازات فقط.



AG-F3**
النظارات السينمائية ثلاثية الأبعاد
قد يتغير اسم الطراز أو تصميمه استنادًا إلى ترقية وظائف المنتج أو ظروف الشركات المصنّعة أو سياساتها.

التوافق	32/42LM34**	,22/26/32/42CS46** ,22/26/32/42CS47** 32/42LS34**
AG-F3** النظارات السينمائية ثلاثية الأبعاد	•	

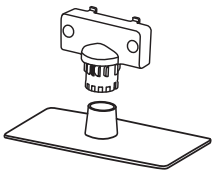

هيكل الحامل / قاعدة الحامل
(الطرازات **22CS46, **22CS47 فقط)
(انظر الصفحة 18)

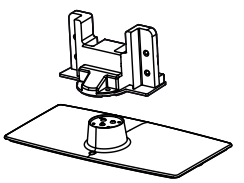

هيكل الحامل / قاعدة الحامل
(الطرازات **26CS46, **26CS47 فقط)
(انظر الصفحة 18)

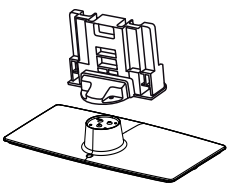

هيكل الحامل / قاعدة الحامل
(الطرازات **32/42CS46, **32/42CS47, **32/42LS34, **32/42LM34 فقط)
(انظر الصفحة 19)

ملاحظة

- دليل تثبيت عازل الهوائي
  - استخدم هذا العازل لتثبيت التلفاز في مكان يوجد فيه تفاوت في الفولتية بين التلفاز و GND الخاص بإشارة الهوائي.
    » إذا كان ثمة تفاوت في الفولتية بين التلفاز و GND الخاص بإشارة الهوائي، فيمكن أن ترتفع حرارة وحدة الاتصال بالهوائي وقد تؤدي الحرارة المفرطة إلى وقوع حادث.
  - لمزيد من الأمان عند مشاهدة التلفاز، يمكنك إزالة فولتية الطاقة من هوائي التلفاز بصورة فعالة أكثر. يوصى بتعليق العازل على الحائط. اذا كان لا يمكن تثبيته على الحائط, قم بتعليقه على التلفاز. تجنّب فصل عازل الهوائي بعد التثبيت.
  - تأكد من توصيل هوائي التلفاز قبل البدء.

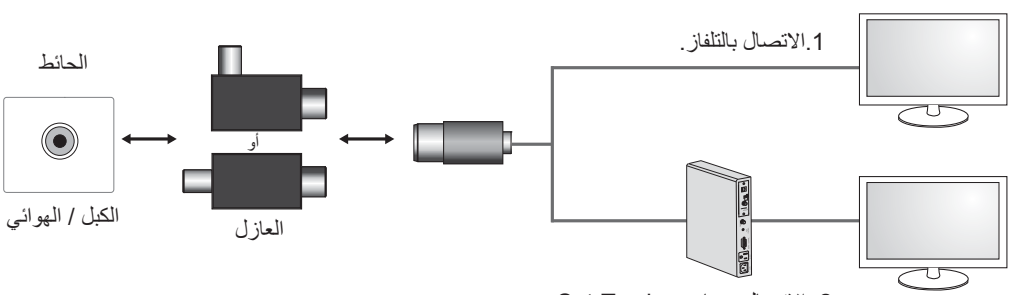

قم بتوصيل أحد طرفي العازل بمقبس الكبل/الهوائي والطرف الثاني بالتلفاز أو جهاز Set-Top box.

"من شأن الأجهزة المتصلة بوحدة التأريض الواقية الخاصة بالمبنى عبر الاتصال الرئيسي أو عبر أجهزة أخرى متصلة بوحدة التأريض الواقية - بالإضافة إلى الأجهزة المتصلة بنظام توزيع الكبل باستخدام كبل محوري ، أن تؤدي في بعض الأحيان إلى نشوب حريق. وبالتالي يجب توفير الاتصال بنظام توزيع الكبل عبر جهاز يقوم بتوفير عزل كهربائي ما دون نطاق تردد معيّن (عازل جلفاني، يرجى مراجعة EN 60728-11)"

عند تثبيت عازل التردد الراديوي، قد ينخفض مستوى حساسية الإشارة على نحو خفيف.

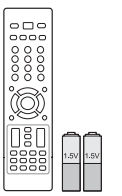

وحدة التحكم عن بُعد والبطاريات (بحجم AAA)
(انظر الصفحة 27, 28)

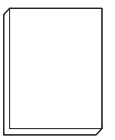

دليل المالك

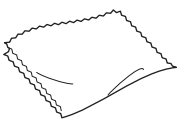

قطعة قماش للتنظيف
(حسب الطراز)
استخدم قطعة القماش لإزالة الغبار عن الهيكل الخارجي.



براغي الحامل
2EA، P4 x 16
(الطرازات **22CS46,
**22CS47 فقط)
(انظر الصفحة 18)



براغي الحامل
8EA، M4 x 20
(الطرازات **26/32/42CS46,
**26/32/42CS47,
**32/42LS34,
**32/42LM34 فقط)
(انظر الصفحة 18, 19)



براغي التثبيت بالمكتب
(الطرازات **26/32/42CS46,
**26/32/42CS47,
**32/42LS34,
**32/42LM34 فقط)
(انظر الصفحة 20)



سلك الطاقة



غطاء الحماية
(الطرازات **26CS46,
**26CS47 فقط)
(انظر الصفحة 22)

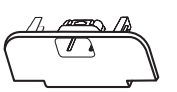

غطاء الحماية
(الطرازات **32CS46,
**32CS47, **32LS34,
**32LM34 فقط)
(انظر الصفحة 22)

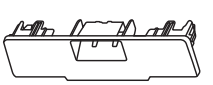

غطاء الحماية
(الطرازات **42CS46,
**42CS47, **42LS34,
**42LM34 فقط)
(انظر الصفحة 22)



النظارات السينمائية ثلاثية الأبعاد
قد يختلف عدد النظارات ثلاثية الأبعاد تبعًا للبلد أو الطراز.
(الطرازات **32/42LM34 فقط)

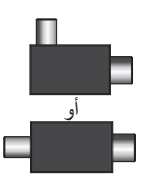

العازل
(حسب الطراز)
(انظر الصفحة 14)

ملاحظة

- قد تختلف الصورة المعروضة عن صورة التلفاز لديك.
- قد تختلف خيارات العرض على الشاشة الخاصة بكل جهاز تلفاز بشكل بسيط عما هو مبين في هذا الدليل.
- قد تختلف القوائم والخيارات المتوفرة عن مصدر الإدخال أو طراز المنتج الذي تستخدمه.
- يمكن إضافة ميزات جديدة إلى هذا التلفاز في المستقبل.
- يمكن ضبط التلفاز على وضع الاستعداد للحد من استهلاك الطاقة. ويجب إيقاف تشغيل التلفاز في حال عدم مشاهدته لبعض الوقت، حيث يسهم ذلك في الحد من استهلاك الطاقة.
- يمكن الحدّ من استهلاك الطاقة بشكل كبير إذا تم تخفيف سطوع الصورة،مما يؤدي بالتالي إلى تخفيض كلفة التشغيل الإجمالية.

عملية التثبيت

1 افتح عبوة المنتج وتأكد من اشتمالها على كل الملحقات.
2 ثبّت الحامل بجهاز التلفاز.
3 قم بتوصيل جهاز خارجي بجهاز التلفاز.

التجميع والتحضير

فك التغليف

تحقق من توفر العناصر التالية في الصندوق. في حالة فقدان أي من الملحقات، يرجى الاتصال بالوكيل المحلي الذي اشتريت منه الجهاز. قد تختلف الصور الواردة في هذا الدليل عن الشكل الحقيقي للجهاز وعناصره.

تنبيه

- لا تستخدم أي مواد غير معتمدة لضمان السلامة وطول العمر الافتراضي للمنتج.
- لا يغطي الضمان أي أضرار أو إصابات تنتج عن استخدام مواد غير معتمدة.
- لا يجب نزع الفيلم الرقيق المثبّت على شاشة بعض الطرازات.

ملاحظة

- قد تختلف العناصر المرفقة مع المنتج حسب الطراز.
- قد تتغير مواصفات المنتج أو المحتويات في هذا الدليل دون إخطار مسبق نتيجة ترقية وظائف الجهاز.
- للحصول على أفضل اتصال، يجب ألا تتجاوز أطراف كبلات HDMI ووحدات USB 10 مم سمكًا و 18 مم عرضًا. استخدم كبل إطالة يعتمد USB 2.0 إذا كان كبل USB أو بطاقة ذاكرة USB لا تلائم منفذ USB في التلفاز.

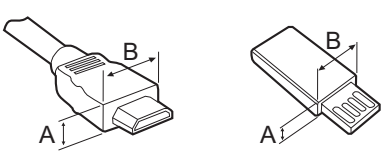

*(A) ≧ 10 مم
*(B) ≧ 18 مم

تنبيه

بيئة المشاهدة

- مسافة المشاهدة
  - حافظ على وجود مسافة لا تقل عن ضعف طول الشاشة القطري عند مشاهدة محتويات ثلاثية الأبعاد. في حالة عدم الشعور بالراحة عند مشاهدة المحتويات ثلاثية الأبعاد، ابتعد عن التلفاز.

عمر المشاهد

- الأطفال الصغار/الأطفال
  -يحظر استخدام/مشاهدة المحتويات ثلاثية الأبعاد للأطفال دون 5 أعوام.
  -قد يتفاعل الأطفال دون 10 أعوام بصورة زائدة وتصبح الإثارة لديهم أكبر حيث إن حاسة الرؤية لديهم لا تزال في طور النمو (على سبيل المثال، قد يحاولون لمس الشاشة أو القفز داخلها). لذا ينبغي مراقبة الأطفال جيدًا والانتباه لهم عند مشاهدتهم المحتويات ثلاثية الأبعاد.
  -لدى الأطفال تفاوت في الرؤية بالعين للعروض ثلاثية الأبعاد بخلاف البالغين وذلك لأن المسافة بين العينين لديهم أقصر من المسافة عند البالغين. لذا فهم يتلقون عمقًا أكبر بالنسبة للعروض المجسمة مقارنة بالبالغين عند مشاهدة نفس الصورة ثلاثية الأبعاد.
- المراهقون
  -قد يتفاعل المراهقون أقل من 19 عامًا مع الحساسية بسبب التنبيه البصري الناتج من الإضاءة في المحتويات ثلاثية الأبعاد. لذا قدّم لهم النصح بالابتعاد عن مشاهدة المحتويات ثلاثية الأبعاد لفترة طويلة عندما يشعرون بالتعب.
- كبار السن
  -قد يتلقى كبار السن تأثيرًا ثلاثي الأبعاد أقل مقارنة بالشباب. لا تجلس أقرب من المسافة الموصى بها عند مشاهدة التلفاز.

تنبيهات عند استخدام النظارات ثلاثية الأبعاد

- تأكد من استخدام النظارات ثلاثية الأبعاد الخاصة بـ LG. وإلا، فلن تكون قادرًا على مشاهدة مقاطع الفيديو ثلاثية الأبعاد بشكل صحيح.
- لا تستخدم النظارات ثلاثية الأبعاد بدلاً من النظارات العادية أو النظارات الشمسية أو النظارات الواقية.
- قد يؤدي استخدام النظارات ثلاثية الأبعاد المعدّلة إلى إجهاد العين أو تشويه الصورة.
- لا تحتفظ بالنظارات ثلاثية الأبعاد في درجات حرارة مرتفعة جدًا أو منخفضة جدًا. فقد يتسبب ذلك في تشوه شكلها.
- إن النظارات ثلاثية الأبعاد سهلة الكسر والخدش. استخدم دائمًا قطعة قماش نظيفة وناعمة لتنظيف العدسات. لا تخدش عدسات النظارات ثلاثية الأبعاد باستخدام أشياء حادة أو تقم بتنظيفها/بمسحها باستخدام مواد كيميائية.

عرض الصور ثلاثية الأبعاد (الطرازات ثلاثية الأبعاد فقط)

تحذير

بيئة المشاهدة

- وقت العرض

-عند مشاهدة محتويات ثلاثية الأبعاد، خذ قسطًا من الراحة قدره 5 - 15 دقيقة كل ساعة. حيث قد يتسبب عرض المحتويات ثلاثية الأبعاد لفترة طويلة في الإصابة بالصداع أو الدوار أو الإرهاق أو إجهاد العين.

بالنسبة إلى الذين يعانون من النوبات المرضية المتعلقة بالتحسس الضوئي أو الأمراض المزمنة

- قد يعاني بعض المستخدمين نوبات مرضية أو أعراض أخرى غير عادية عند تعرضهم لضوء وامض أو لنمط محدد من المحتويات ثلاثية الأبعاد.
- تجنب مشاهدة مقاطع الفيديو ثلاثية الأبعاد إذا كنت تشعر بغثيان أو كنتِ حاملاً و/أو كنت تعاني من مرض مزمن وخاصة الصرع أو اضطرابات القلب أو ضغط الدم وما شابه.
- لا يُوصى بمشاهدة المحتويات ثلاثية الأبعاد للمصابين بالعمى المجسّم أو الشذوذ المجسّم. فقد يشعرون بازدواج الصور أو بعدم الراحة أثناء المشاهدة.
- إذا كنت تعاني من الحوَل أو العَمَش (ضعف الرؤية) أو حرج البصر، فقد تواجه مشكلة في الإحساس بالعمق وقد تشعر بالتعب بسرعة بسبب الصور المزدوجة. ينصح بأخذ أقساط من الراحة أكثر من المعدل الذي يأخذه البالغون.
- إذا كان هناك تفاوت في الرؤية بين العين اليمنى واليسرى، فتحقق من قوة حاسة البصر لديك قبل مشاهدة المحتويات ثلاثية الأبعاد.

الأعراض التي تتطلب الانقطاع عن مشاهدة المحتويات ثلاثية الأبعاد أو تجنبها

- تجنب مشاهدة المحتويات ثلاثية الأبعاد عندما تشعر بالتعب الناشئ عن قلة النوم أو العمل الكثير أو كنت تحت تأثير المشروب.
- عند الشعور بهذه الأعراض، توقف عن استخدام/مشاهدة المحتويات ثلاثية الأبعاد وخذ قسطًا من الراحة حتى تزول الأعراض.

-استشر الطبيب عند استمرار هذه الأعراض. قد تشمل الأعراض الشعور بالصداع أو الإحساس بألم بمقلة العين أو الدوار أو الغثيان أو خفقان القلب أو ضبابية في الرؤية أو عدم الراحة أو ازدواج الصورة أو عدم الراحة في الرؤية أو الإحساس بالتعب.



- عند تحريك المنتج أو فك تغليفه، استعن بشخص آخر لحمله لأن المنتج ثقيل.
وإلا فقد يتسبب ذلك في حدوث إصابة.



- اتصل بمركز الخدمة مرة واحدة سنويًا لتنظيف أجزاء المنتج الداخلية.
قد يتسبب الغبار المتراكم بعطل ميكانيكي.



- أوكل أعمال الخدمة والصيانة لفريق الخدمة المؤهل. تكون أعمال الخدمة والصيانة مطلوبة عندما يتعرّض الجهاز لأي ضرر، كتلف سلك الإمداد بالطاقة أو القابس، أو انسكاب سائل أو وقوع شيء على الجهاز، أو تعرّض الجهاز للمطر أو الرطوبة، أو عدم تشغيله بشكل طبيعي، أو وقوعه.



- إذا كان المنتج باردًا عند لمسه، فقد تلحظ "وميضًا" بسيطًا عند تشغيله. هذا الأمر طبيعي في أجهزة التلفاز.

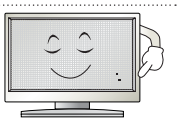

- إن اللوحة عبارة عن منتج بشاشة ذات تقنية عالية ودرجة دقة تتراوح بين مليونين وستة ملايين بكسل. قد ترى نقاطًا سوداء صغيرة و/أو نقاطًا ملونة ساطعة (حمراء أو زرقاء أو خضراء) بحجم 1 جزء في المليون من اللوحة. ولا يشير هذا إلى وجود عطل ولا يؤثر على أداء المنتج وموثوقيته.
تحدث أيضًا هذه الظاهرة في منتجات جهات أخرى ولا تشكل سببًا لاستبدال المنتج أو استرداد المبلغ المدفوع.



- قد ترى درجة سطوع مختلفة وقد يختلف لون اللوحة حسب موضع مشاهدتك (من الجهة اليسرى/اليمنى/العلوية/السفلية).
تحدث هذه الظاهرة بسبب خصائص اللوحة. ولا يتعلق هذا بأداء المنتج ولا يشير إلى عطل فيه.



- قد يؤدي عرض صورة ثابتة (كشعار قناة البث أو القائمة التي تظهر على الشاشة أو مشهد من إحدى ألعاب الفيديو) لفترة طويلة من الوقت إلى إلحاق الضرر بالشاشة، الأمر الذي يتسبب ببقاء الصورة وهذا الأمر معروف بالتصاق الصورة. ولا يغطي ضمان المنتج مشكلة التصاق الصورة.
تجنّب عرض صورة ثابتة على شاشة التلفاز لفترة طويلة (ساعتين أو أكثر لشاشة LCD، وساعة واحدة أو أكثر لشاشة البلازما).
وأيضًا في حالة مشاهدة التلفاز لفترة طويلة مع ضبط نسبة الطول إلى العرض على 4:3، قد يظهر التصاق الصور على حدود اللوحة.
تحدث أيضًا هذه الظاهرة في منتجات جهات أخرى ولا تشكل سببًا لاستبدال المنتج أو استرداد المبلغ المدفوع.

- **الصوت الصادر من التلفاز**

صوت "تكسير": يعود سبب الصوت الصادر عند مشاهدة التلفاز أو إيقاف تشغيله إلى التقلّص الحراري للبلاستيك بفعل الحرارة والرطوبة. هذا الصوت شائع في المنتجات التي يكون فيها تغيير الشكل بفعل الحرارة ضروريًا. طنين الدائرة الكهربائية/طنين الشاشة: يصدر صوت خافت من دائرة التبديل ذات السرعة العالية، والتي تمدّ المنتج بقوة تيار عالية لتشغيله. ويختلف ذلك بحسب المنتج.
لا يؤثر هذا الصوت على أداء المنتج وموثوقيته.



- لا تقم بتشغيل/إيقاف تشغيل المنتج من خلال توصيل قابس الطاقة أو فصله من مصدر الطاقة بالحائط. (لا تستخدم قابس الطاقة كمفتاح.)
فقد يؤدي ذلك إلى عطل ميكانيكي أو التسبب في حدوث صدمة كهربائية.

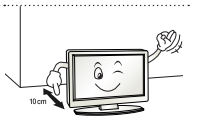

- يُرجى اتباع تعليمات التثبيت الموضحة أدناه لتفادي حدوث سخونة مفرطة للمنتج.
-يجب أن تتجاوز المسافة بين المنتج والحائط 10 سم.
-لا تقم بتثبيت المنتج في مكان لا توجد فيه تهوية (على سبيل المثال، على الرف في مكتبة أو في خزانة).
-لا تقم بتثبيت المنتج على سجادة أو وسادة.
-تأكد من عدم انسداد فتحة التهوية بغطاء المائدة أو الستارة.
وإلا فقد يتسبب ذلك في نشوب حريق.

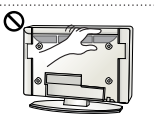

- احرص على عدم ملامسة فتحات التهوية عند مشاهدة التلفاز لفترات طويلة حيث قد تصير فتحات التهوية ساخنة. ولا يؤثر ذلك على أداء الجهاز أو تشغيله.

- قم بفحص سلك الجهاز بشكل دوري، فإن بدا لك تلفه أو سوء حالته، فافصله وتوقف عن استخدام الجهاز واطلب من فريق الخدمة المعتمد استبدال السلك بقطعة الغيار المناسبة.



- تجنب تراكم الغبار على أطراف قابس الطاقة أو مصدر الطاقة.
قد يؤدي ذلك إلى خطر نشوب حريق.

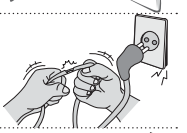

- احرص على حماية سلك الطاقة من سوء الاستخدام المادي والميكانيكي، مثل تعرضه للثني أو الالتواء أو الضغط عليه أو إغلاق الباب عليه أو المشي فوقه. انتبه جيدًا للمقابس ومصدر الطاقة في الحائط والمناطق حيث يخرج السلك من الجهاز.



- لا تضغط بيدك أو بشيء حاد مثل ظفر أو قلم رصاص أو قلم حبر بشدّة على اللوحة أو تقم بخدشها.



- تجنب لمس الشاشة أو وضع إصبعك (أصابعك) عليها لفترة طويلة. فمن شأن ذلك إحداث تشويه مؤقت في الشاشة.

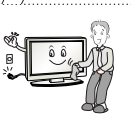

- عند تنظيف المنتج ومكوناته، قم بفصل قابس الطاقة أولاً ثم امسحه بقطعة من القماش الناعم. قد يؤدي استخدام القوة المفرطة إلى إحداث خدوش أو تغيير في الألوان. لا تستخدم رذاذ الماء أو قطعة قماش رطبة للتنظيف. لا تستخدم مطلقًا منظف الزجاج أو مواد التلميع الصناعية أو تلك الخاصة بالسيارات أو الشمع أو البنزين أو الكحول، إلخ والتي من شأنها إلحاق التلف بالمنتج ولوحته.
وإلا فقد يتسبب ذلك في نشوب حريق أو حدوث صدمة كهربائية أو تلف للمنتج (تشوه الشكل أو التآكل أو التعطل).

- طالما كانت هذه الوحدة متصلة بمصدر التيار المتردد في الحائط، لا يتم فصلها عن مصدر الإمداد بالتيار المتردد حتى في حالة إيقاف تشغيل الوحدة.



- عند فصل الكبل، أمسك القابس وافصله.
في حالة انقطاع الأسلاك داخل كبل الطاقة، قد يتسبب ذلك في نشوب حريق.



- عند تحريك المنتج، تأكد من إيقاف تشغيله أولاً. ثم، قم بفصل كبلات الطاقة وكبلات الهوائي وكل كبلات التوصيل.
حيث قد يتلف جهاز التلفاز أو سلك الطاقة مما قد يتسبب في خطر نشوب حريق أو حدوث صدمة كهربائية.

العربية

تنبيه

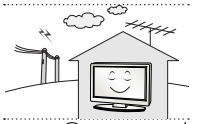

- قم بتثبيت المنتج في مكان خالٍ من الموجات اللاسلكية.

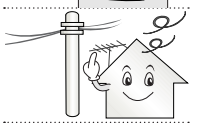

- ينبغي توفر مساحة كافية بين الهوائي الخارجي وخطوط الطاقة للمحافظة على عدم تلامس الأول مع الثاني حتى في حالة سقوط الهوائي.
إذ قد يؤدي ذلك إلى حدوث صدمة كهربائية.



- لا تقم بتثبيت المنتج في أماكن كالرفوف غير الثابتة أو الأسطح المنحنية. تجنب أيضًا الأماكن التي يحدث فيها اهتزاز أو حيث لا يكون المنتج مدعومًا بالكامل.
وإلا فقد يسقط المنتج أو ينقلب، الأمر الذي قد يتسبب في حدوث إصابة أو تلف للمنتج.

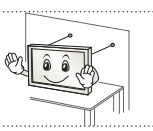

- في حالة تركيب التلفاز على حامل، ستحتاج إلى القيام ببعض الإجراءات لتفادي سقوط المنتج. وإلا فقد يسقط المنتج مما قد يتسبب في حدوث إصابة.

- إذا أردت تثبيت المنتج على الحائط، فقم بتوصيل واجهة التثبيت ذات المعيار VESA (الأجزاء الإضافية) بالجانب الخلفي من المنتج. عند تركيب الجهاز باستخدام قوس التثبيت على الحائط (الأجزاء الإضافية)، ثبّته بعناية حتى لا يسقط.
- استخدم التركيبات / الملحقات المحددة من قِبل جهة الصنع فقط.



- عند تركيب الهوائي، استشر فني الخدمة المؤهل.
فقد يؤدي ذلك إلى نشوب حريق أو حدوث صدمة كهربائية خطيرة.

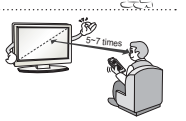

- ننصح بالمحافظة على مسافة تتراوح بين 5 و 7 أضعاف حجم الشاشة القطري عند مشاهدة التلفاز.
في حالة مشاهدة التلفاز لفترة طويلة، قد يتسبب ذلك في رؤية مشوشة.

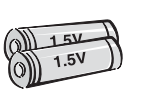

- استخدم نوع البطاريات المحدّد فقط.
فقد يؤدي ذلك إلى إلحاق الضرر بوحدة التحكم عن بُعد.

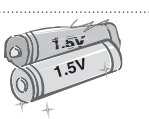

- لا تخلط بين البطاريات الجديدة والبطاريات القديمة.
فقد يؤدي ذلك إلى زيادة درجة سخونة البطاريات بشكل زائد ومن ثم تسرب السائل منها.

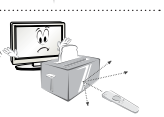

- تأكد من عدم وجود أي أشياء بين وحدة التحكم عن بُعد والمستشعر الخاص بها.



- قد يشوش ضوء الشمس أو أي ضوء قوي آخر على الإشارة الصادرة عن وحدة التحكم عن بُعد. وفي هذه الحالة، عليك إعتام الغرفة.

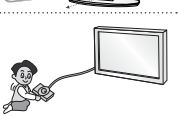

- عند توصيل أجهزة خارجية كأجهزة ألعاب الفيديو، تأكد من أن الكبلات طويلة بما يكفي.
وإلا فقد يسقط المنتج وهو الأمر الذي قد يتسبب في حدوث إصابة أو تلف للمنتج.



- لا تقم بتفكيك المنتج أو إصلاحه أو تعديله وفقًا لتقديرك الخاص.
  فقد ينشب حريق أو تحدث صدمة كهربائية.
  اتصل بمركز الخدمة المحلي لفحص المنتج أو معايرته أو إصلاحه.



- في حالة حدوث أي مما يلي، قم بفصل المنتج على الفور واتصل بمركز الخدمة المحلي.
  - تأثر المنتج بالصدمة
  - تلف المنتج
  - دخول أجسام غريبة داخل المنتج
  - صدور دخان أو رائحة غريبة من المنتج
  فقد يتسبب ذلك في نشوب حريق أو حدوث صدمة كهربائية.



- إذا لم ترغب في استخدام المنتج لوقت طويل، فافصل كبل الطاقة عن المنتج.
  يمكن أن يتسبّب تراكم الغبار في نشوب حريق أو يمكن أن يؤدي تلف المواد العازلة إلى تسرّب كهربائي أو صدمة كهربائية أو حريق.

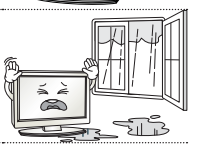

- يجب عدم تعريض الجهاز للتقطير أو الرش، كما يجب عدم وضع أي غرض يحتوي على السوائل، كالمزهريات، على الجهاز.

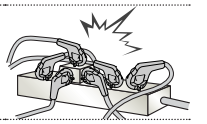

- لا تقم بتوصيل الكثير من الأجهزة الكهربائية بمصدر كهربائي واحد متعدد المنافذ.
وإلا فقد يتسبب ذلك في نشوب حريق بسبب السخونة الزائدة.

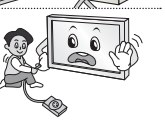

- احرص على عدم سقوط المنتج أو وقوعه عند توصيل أجهزة خارجية.
وإلا فقد يتسبب ذلك في حدوث إصابة شخصية أو تلف المنتج.



- أبقِ مواد التغليف المضادة للرطوبة أو التغليف المصنوع من الفينيل بعيدًا عن متناول الأطفال.
المواد المضادة للرطوبة تلحق الضرر في حال ابتلاعها. في حال ابتلاعها عن طريق الخطأ، أجبر المريض على التقيؤ وتوجّه إلى أقرب مستشفى. بالإضافة إلى ذلك، يمكن أن يتسبّب التغليف المصنوع من الفينيل بالاختناق. فأبقه بعيدًا عن متناول الأطفال.



- لا تدع الأطفال يتسلقون التلفاز أو يتعلقون به.
وإلا فقد يسقط التلفاز مما يتسبب في حدوث إصابة خطيرة.



- تخلص من البطاريات بحرص لمنع الأطفال من تناولها بالفم.
في حالة تناول الطفل للبطاريات بالفم، اصطحبه إلى الطبيب على الفور.

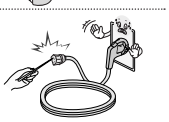

- لا تدخل موصّلاً (مثل القطع المعدنية) في أحد طرفي كبل الطاقة بينما يكون الطرف الآخر موصولاً بطرف الإدخال في الحائط. بالإضافة إلى ذلك، لا تلمس كبل الطاقة فورًا بعد توصيله بطرف الإدخال في الحائط.
فقد تتعرض للصعق الكهربائي.(حسب الطراز)

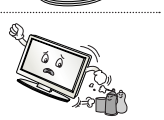

- لا تضع مواد سريعة الاشتعال قرب المنتج.
هناك خطر حدوث انفجار أو نشوب حريق بسبب اللامبالاة في التعامل مع المواد سريعة الاشتعال.



- لا تدخل الأشياء المعدنية كالعملات أو دبابيس الشعر أو عيدان الأكل أو السلك في المنتج أو المواد سريعة الاشتعال كالورق وعيدان الثقاب. يجب أن ينتبه الأطفال جيدًا.
قد تحدث صدمة كهربائية أو ينشب حريق أو تحدث إصابات. في حالة سقوط جسم غريب داخل المنتج، قم بفصل سلك الطاقة واتصل بمركز الخدمة.

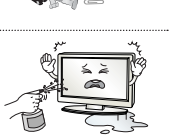

- لا تقم برش الماء على المنتج أو تقم بمسحه بمادة سريعة الاشتعال (مرقق الدهان "الثنر" أو البنزين). فقد ينشب حريق أو تحدث صدمة كهربائية.



- لا تسمح بتعرض المنتج للصدمات أو بسقوط أي أشياء داخله، ولا تطرق كذلك على الشاشة بأي شيء.
قد تتعرض للإصابة أو قد يتلف المنتج.



- لا تلمس أبدًا هذا المنتج أو الهوائي أثناء هبوب العواصف الرعدية أو البرقية.
فقد تتعرض للصعق الكهربائي.

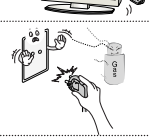

- لا تلمس مطلقًا مصدر الطاقة بالحائط عندما يكون هناك تسرب غازي، عليك فتح النوافذ وتهوية الغرفة.
فقد ينشب حريق أو تصاب بحروق بفعل الشرارة.

تعليمات الأمان

يرجى قراءة احتياطات الأمان هذه بعناية قبل استخدام المنتج.

تحذير



- لا تضع التلفاز ووحدة التحكم عن بُعد في البيئات التالية:
  - موقع يتعرض لأشعة الشمس المباشرة
  - منطقة ذات رطوبة عالية كالحمام مثلاً
  - قُرب مصدر حرارة كالمواقد أو الأجهزة الأخرى التي تُصدر حرارة
  - قُرب طاولات المطبخ أو أجهزة ضبط الرطوبة حيث يمكن أن يتعرض بسهولة للبخار أو الزيت
  - منطقة معرّضة للمطر أو الرياح
  - قرب حاويات الماء كالمزهريات

وإلا فقد يتسبب ذلك في نشوب حريق أو حدوث صدمة كهربائية أو تعطّل المنتج أو تغيير شكله.



- لا تضع المنتج حيث قد يتعرّض للغبار.
  قد يؤدي ذلك إلى خطر نشوب حريق.

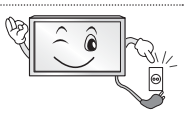

- يعد قابس التيار الرئيسي وسيلة فصل التيار. يجب أن يظل القابس جاهزًا للتشغيل.

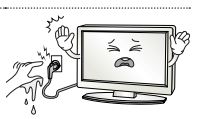

- لا تلمس قابس الطاقة عندما تكون يداك مبللتين. بالإضافة إلى ذلك، إذا كان طرف السلك رطبًا أو يغطيه الغبار، فقم بتجفيف قابس الطاقة تمامًا أو امسح الغبار عنه.
  قد تتعرض للصعق الكهربائي بسبب الرطوبة الزائدة.

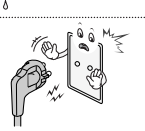

- احرص على توصيل كبل الطاقة بالتيار الأرضي. (باستثناء الأجهزة التي لا يوجد بها طرف أرضي.)
  قد تتعرض للصعق الكهربائي أو الإصابة.

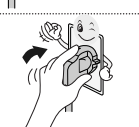

- قم بتثبيت كبل الطاقة بالكامل.
  إذا لم يتم تثبيت كبل الطاقة تمامًا، فقد ينشب حريق.

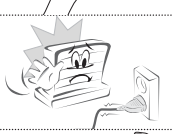

- احرص على عدم حدوث تلامس بين سلك الطاقة وأشياء ساخنة كجهاز التدفئة.
  فقد يؤدي ذلك إلى نشوب حريق أو حدوث صدمة كهربائية خطيرة.

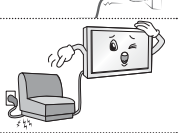

- لا تضع المنتج أو أشياء ثقيلة فوق كبلات الطاقة.
  وإلا، فقد يتسبب ذلك في نشوب حريق أو حدوث صدمة كهربائية.

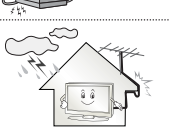

- قم بثني كبل الهوائي بين داخل المبنى وخارجه لمنع تدفق الأمطار إلى الداخل.
  إذ قد يتسبب الماء في إلحاق الضرر داخل المنتج وقد يتسبب في حدوث صدمة كهربائية.

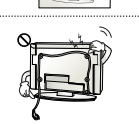

- عند تثبيت تلفاز على الحائط، تأكد من عدم تركيب التلفاز من خلال تعليقه بواسطة كبل طاقة وكبلات إشارة متدلية من الجزء الخلفي للتلفاز.
  إذ قد يتسبب ذلك في نشوب حريق أو حدوث صدمة كهربائية.

التراخيص

قد تختلف التراخيص المعتمدة بحسب الطراز. للحصول على مزيد من المعلومات حول التراخيص، يُرجى زيارة الموقع www.lg.com.

تم تصنيعه بموجب ترخيص من Dolby Laboratories. إن "Dolby" ورمز D المزدوج هما علامتان تجاريتان مسجلتان لصالح Dolby Laboratories.

إن HDMI وشعار HDMI وHigh-Definition Multimedia Interface هي علامات تجارية أو علامات تجارية مسجلة لصالح شركة HDMI Licensing LLC.

حول DIVX VIDEO: ®DivX عبارة عن تنسيق فيديو رقمي أنشأته شركة DivX, LLC، وهي شركة تابعة لشركة Rovi Corporation. وهذا الجهاز يعد جهاز ®DivX Certified الذي يسمح بتشغيل فيديو DivX. تفضل بزيارة الموقع divx.com لمزيد من المعلومات والحصول على أدوات البرامج اللازمة لتحويل ملفاتك إلى صيغة فيديو DivX.

حول DIVX VIDEO-ON-DEMAND: يجب تسجيل جهاز ®DivX Certified هذا لتتمكن من تشغيل أفلام DivX Video-on-Demand (المعروفة اختصارًا بـ VOD) التي تم شراؤها. للحصول على رمز التسجيل، حدّد موقع قسم DivX VOD في قائمة إعداد الجهاز. انتقل إلى موقع vod.divx.com للحصول على مزيد من المعلومات حول كيفية إتمام عملية التسجيل الخاصة بك.

"®DivX Certified لتشغيل فيديو ®DivX حتى HD 1080p، بما في ذلك المحتوى Premium."

"®DivX و ®DivX Certified والشعارات ذات الصلة هي علامات تجارية مسجلة لصالح شركة Rovi Corporation أو الشركات التابعة لها وتُستخدم بموجب ترخيص."

"تغطيها واحدة أو أكثر من براءات الاختراع التالية في الولايات المتحدة:
7,295,673; 7,460,668; 7,515,710; 7,519,274"

إشعار البرامج مفتوحة المصدر

للحصول على رمز المصدر بموجب GPL و LGPL و MPL وتراخيص أخرى مفتوحة المصدر، التي يحتوي عليها هذا المنتج، يُرجى زيارة http://opensource.lge.com.
إضافة إلى رمز المصدر، فإنّ كل شروط التراخيص وكفالات إخلاء المسؤولية وإشعارات حقوق الطبع والنشر متوفرة للتنزيل.
ستوفر LG Electronics أيضًا الرمز المفتوح المصدر على قرص مضغوط مقابل التكاليف التي تغطي إجراء هذا التوزيع (مثل تكلفة الوسائط والشحن والتسليم) وذلك بعد توجيه طلب عبر البريد الإلكتروني على opensource@lge.com. يسري هذا العرض لمدة ثلاثة (3) أعوام من تاريخ شراء المنتج.

جدول المحتويات

3 التراخيص

3 إشعار البرامج مفتوحة المصدر

4 تعليمات الأمان

10 - عرض الصور ثلاثية الأبعاد (الطرازات ثلاثية الأبعاد فقط)

12 عملية التثبيت

12 التجميع والتحضير

12 فك التغليف
15 العناصر التي يتم شراؤها بشكل منفصل
16 الأجزاء والأزرار
17 حمل التلفاز ونقله
18 إعداد التلفزيون
18 - تركيب الحامل
19 التثبيت على الطاولة
21 التثبيت على الحائط
22 ترتيب الكبلات
22 عدم استخدام الحامل المكتبي

23 إجراء التوصيلات

23 توصيل الهوائي
24 وصلة HDMI
24 وصلة المكون
25 وصلة الفيديو المركّب
25 التوصيل بوحدة USB
26 اتصال سماعة الرأس

27 وحدة التحكم عن بُعد

29 استخدام دليل المستخدم

30 الصيانة

30 تنظيف التلفاز
30 - الشاشة والإطار والصندوق والحامل
30 - سلك الطاقة

30 استكشاف الأخطاء وإصلاحها

31 المواصفات

العربية

تحذير

- إذا تجاهلت رسالة التحذير، فقد تتعرّض لإصابة بالغة أو حادث خطير أو حالة وفاة.

تنبيه

- إذا تجاهلت رسالة التنبيه، قد تتعرّض لإصابة طفيفة أو قد يتسبب ذلك بإلحاق ضرر بالمنتج.

ملاحظة

- تساعدك الملاحظة على معرفة المزيد حول المنتج واستخدامه بأمان. يُرجى قراءة الملاحظة بعناية قبل استخدام المنتج.

LG
Life's Good

دليل المالك

تلفاز LCD بتقنية LED / تلفزيون LCD

يرجى قراءة هذا الدليل بعناية قبل تشغيل الجهاز والاحتفاظ به للرجوع إليه في المستقبل.

LS34**
LM34**
CS46**
CS47**

www.lg.com