LG
Life's Good

LG Digital Signage
(MONITOR SIGNAGE)

Affichage dynamique numérique de LG
(AFFICHAGE SUR MONITEUR)

Señalización digital LG
(MONITOR DE SEÑALIZACIÓN)

49XF3E 55XF3E

ENGLISH Easy Setup Guide

Please read this manual carefully before operating your set and retain it for future reference.

FRANÇAIS Guide de configuration rapide

Veuillez lire ce manuel attentivement avant d'utiliser l'appareil et conservez-le pour pouvoir vous y reporter ultérieurement.

ESPAÑOL Guía Rápida

Lea atentamente este manual antes de poner en marcha el equipo y consérvelo para futuras consultas.

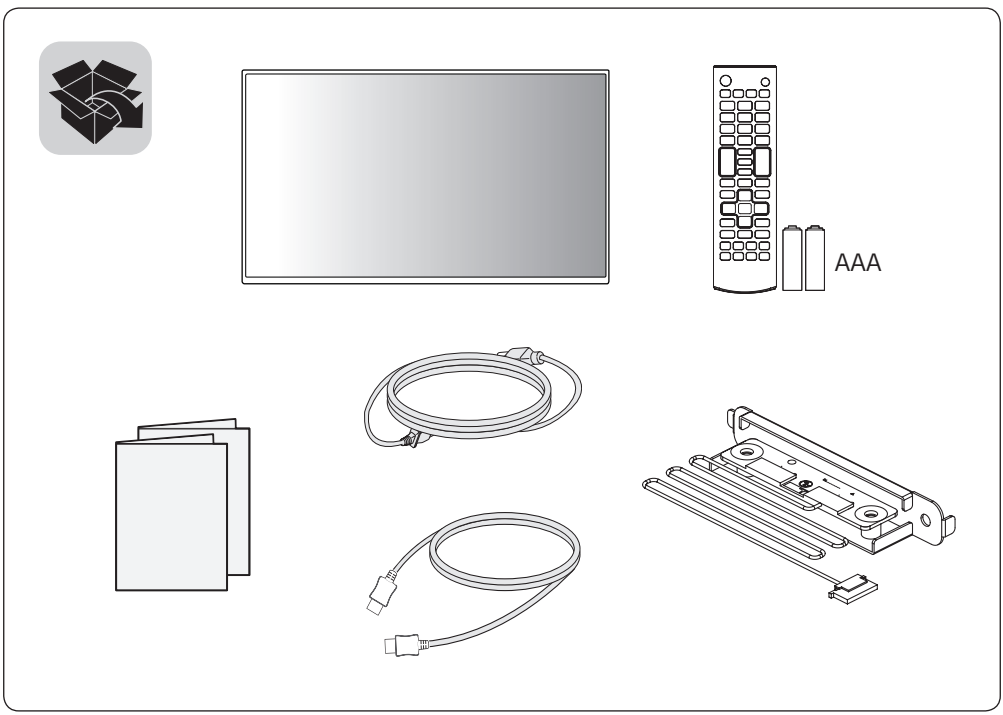

MFL70383102
(2405-REV03)

Printed in Korea
Imprimé en Corée

English You can download the web manuals for this product at the following websites. (Keyword : XF3E)

Français Vous pouvez télécharger en ligne les guides pour ce produit à partir des sites Web suivants. (Mot-clé : XF3E)

Español Puede descargar los manuales web de este producto en los siguientes sitios web. (Palabra clave : XF3E)

• www.lg.com/id-manual

SuperSign : http://partner.lge.com

English

Dimensions (Width x Height x Depth) / Weight	49XF3E	1092.7 mm x 626.4 mm x 105 mm / 21.5 kg (43 inches x 24.6 inches x 4.1 inches / 47.3 lbs)
	55XF3E	1235.4 mm x 709.4 mm x 106.8 mm / 26.5 kg (48.6 inches x 27.9 inches x 4.2 inches / 58.4 lbs)

Français

Dimensions (largeur x hauteur x profondeur) / Poids	49XF3E	1 092,7 mm x 626,4 mm x 105 mm / 21,5 kg (43 po x 24,6 po x 4,1 po / 47,3 lb)
	55XF3E	1 235,4 mm x 709,4 mm x 106,8 mm / 26,5 kg (48,6 po x 27,9 po x 4,2 po / 58,4 lb)

Español

Dimensiones (ancho x alto x profundidad) / Peso	49XF3E	1 092,7 mm x 626,4 mm x 105 mm / 21,5 kg
	55XF3E	1 235,4 mm x 709,4 mm x 106,8 mm / 26,5 kg
Alimentación	49XF3E	CA 100 - 240 V ~ 50 / 60 Hz 3,0 A
	55XF3E	CA 100 - 240 V ~ 50 / 60 Hz 3,1 A

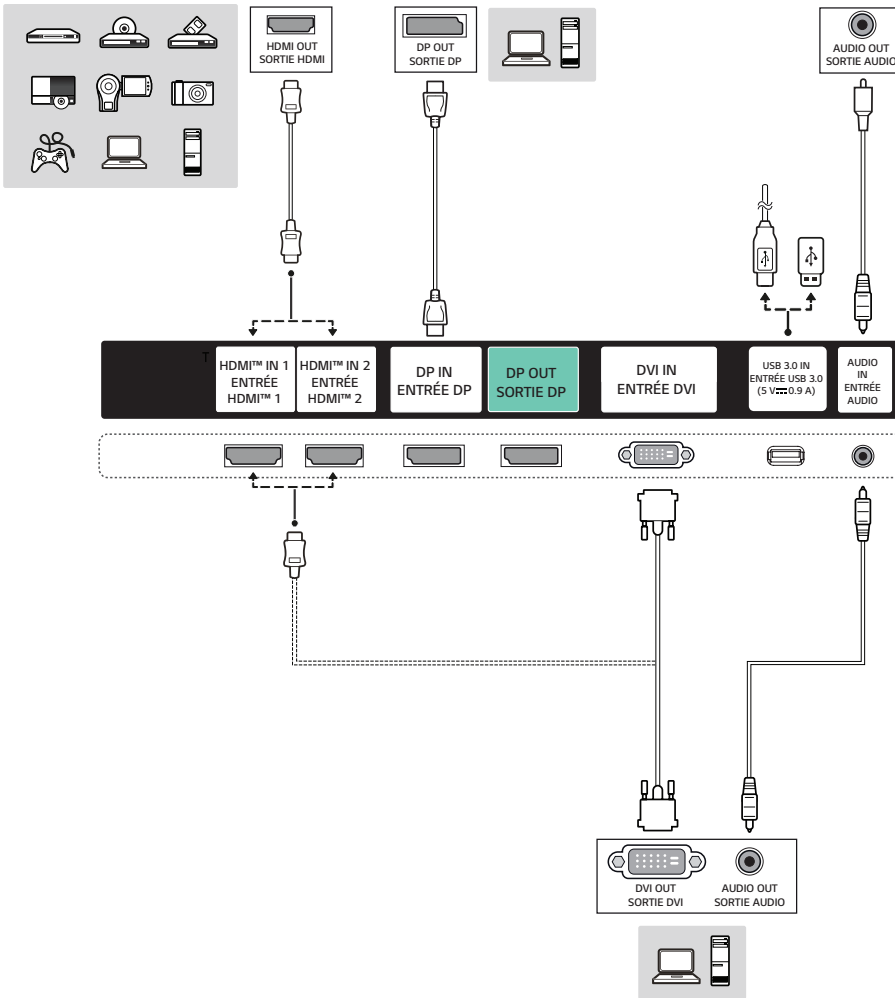
HDMI OUT
SORTIE HDMI
DP OUT
SORTIE DP
AUDIO OUT
SORTIE AUDIO
HDMI™ IN 1
ENTRÉE
HDMI™ 1
HDMI™ IN 2
ENTRÉE
HDMI™ 2
DP IN
ENTRÉE DP
DP OUT
SORTIE DP
DVI IN
ENTRÉE DVI
USB 3.0 IN
ENTRÉE USB 3.0
(5 V 0.9 A)
AUDIO
IN
ENTRÉE
AUDIO
DVI OUT
SORTIE DVI
AUDIO OUT
SORTIE AUDIO

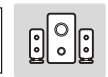


LAN
PIXEL
SENSOR
CAPTEUR
DE PIXELS
(3.3V⎓0.25mA)
RS-232C
IN
ENTRÉE
RS-232C
RS-232C
OUT
SORTIE
RS-232C
SPEAKER
HAUT-PARLEUR
(8Ω)
R
L
AC

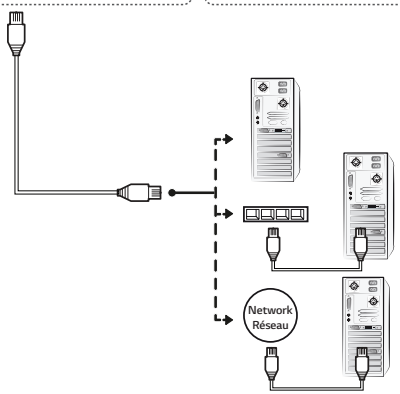
Network
Réseau

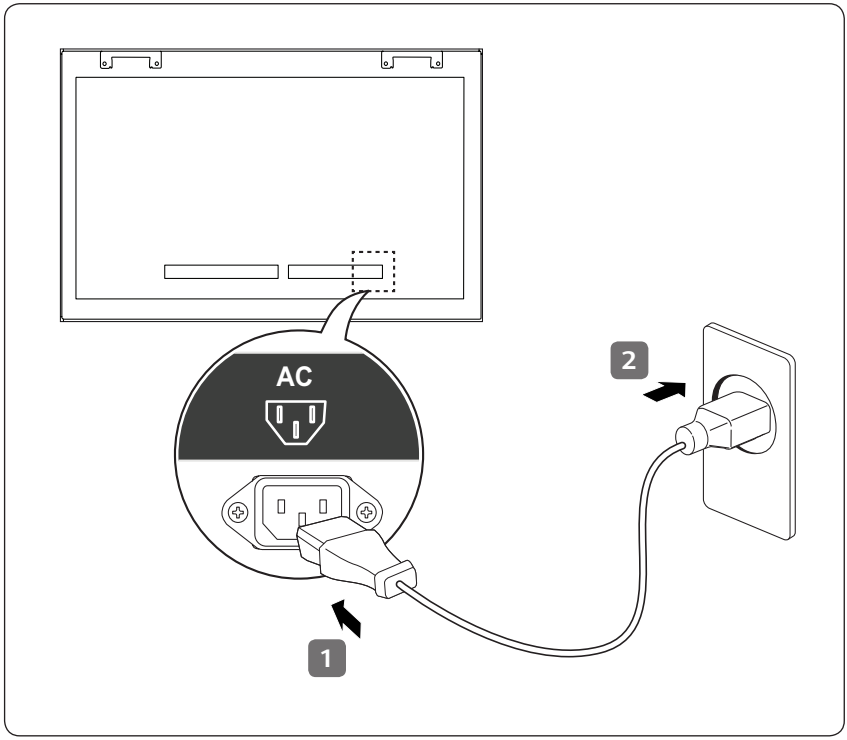
AC
2
1

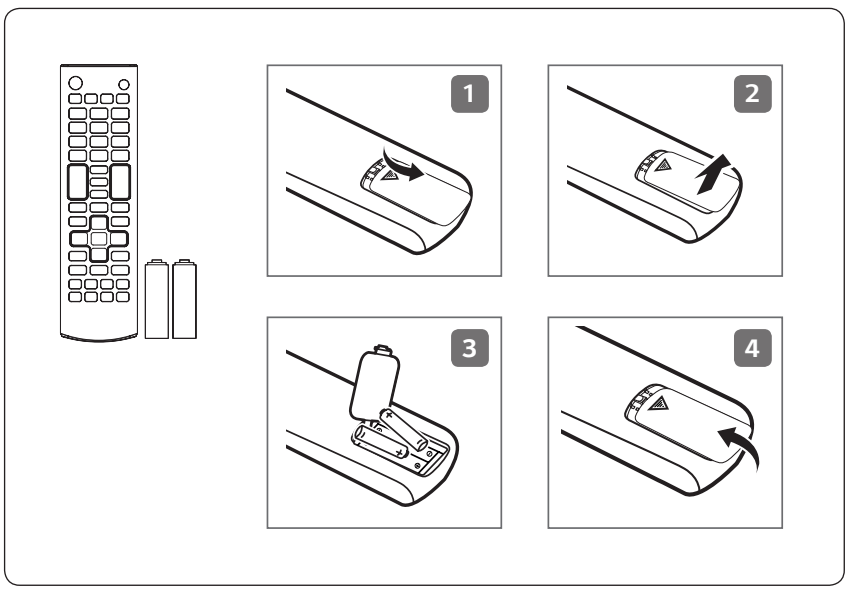
1
2
3
4

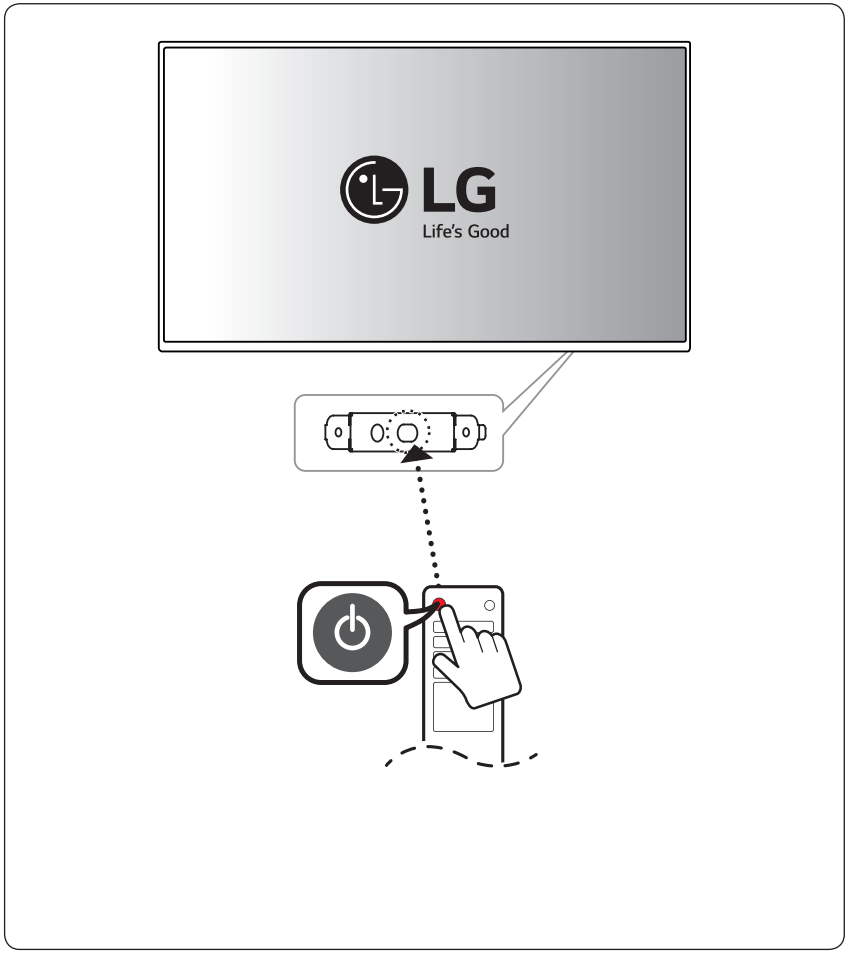
LG
Life's Good


LG
Life's Good