NÁVOD PRO UŽIVATELE

# Vysoce výkonný reproduktorový systém

Před použitím sady si prosím nejdříve pozorně přečtěte tento návod a uschovejte jej k pozdějšímu nahlédnutí.

MODEL
FJ1

*MFL69940437*

www.lg.com

Autorská práva © 2017 LG Electronics Inc. Všechna práva vyhrazena.

# Bezpečnostní informace




**VÝSTRAHA:** K OMEZENÍ RIZIKA ÚRAZU ELEKTRICKÝM PROUDEM NEODSTRAŇUJTE KRYT (NEBO ZADNÍ STĚNU) PŘÍSTROJE, UVNITŘ NEJSOU ČÁSTI URČENÉ K OBSLUZE UŽIVATELEM. SE SERVISEM SE OBRAŤTE NA KVALIFIKOVANÝ SERVISNÍ PERSONÁL.



Symbol blesku uvnitř rovnostranného trojúhelníku upozorňuje uživatele na přítomnost nebezpečného napětí bez izolace ve vnitřním prostoru výrobku, které může být natolik vysoké, že představuje riziko úrazu osob elektrickým proudem.



Symbol vykřičníku uvnitř rovnostranného trojúhelníku upozorňuje uživatele na přítomnost důležitých provozních a servisních pokynů v dokumentaci dodávané s přístrojem.

**VAROVÁNÍ:** ABY SE ZABRÁNILO RIZIKU POŽÁRU NEBO ÚRAZU ELEKTRICKÝM PROUDEM, CHRAŇTE TENTO VÝROBEK PŘED DEŠTĚM A VLHKEM.

**VÝSTRAHA:** Přístroj nesmí být vystaven vodě (kapající nebo odstřikující) a nesmějí na něm být umístěny předměty naplněné tekutinami, jako jsou vázy.

**VAROVÁNÍ:** Neinstalujte přístroj v těsném prostoru, jako je knihovna nebo podobný prostor.

**VÝSTRAHA:** Nepoužívejte v blízkosti tohoto výrobku zařízení o vysokém napětí. (např. elektrická plácačka na mouchy) Tento výrobek by mohl kvůli elektrickému přepětí přestat fungovat.

**VÝSTRAHA:** Neblokujte ventilační otvory. Přístroj umístěte v souladu s pokyny výrobce.
Účelem zdířek a otvorů v krytu je zajištění ventilace a spolehlivého provozu produktu a ochrany proti přehřátí. Nikdy nesmí dojít k zakrytí otvorů tím, že výrobek položíte na postel, pohovku, koberec nebo podobný povrch. Tento výrobek by neměl být umístěn do vestavěného zařízení, jako je např. knihovna nebo police, pokud není zajištěno řádné větrání nebo nejsou dodrženy pokyny od výrobce.

**POZNÁMKA:** Bezpečnostní informace zahrnující identifikaci výrobku a hodnoty jmenovitých výkonů naleznete na hlavním štítku v dolní části nebo jinde na výrobku.

**UPOZORNĚNÍ týkající se napájecí šňůry**

Napájecí šňůra umožňuje zařízení odpojit. Elektrická zástrčka musí zůstat snadno dostupná pro odpojení v případě nouze.

Prostudujte si stránku s technickými údaji v tomto návodu k obsluze, abyste zjistili požadavky na napájení.

Zásuvky ve zdi nepřetěžujte. Přetížené zásuvky ve zdi, uvolněné nebo poškozené zásuvky, prodlužovací šňůry, roztřepené napájecí šňůry, nebo poškozená nebo prasklá izolace vodičů představují nebezpečí. Kterýkoli z těchto stavů by mohl vést k úrazu elektrickým proudem nebo požáru. Pravidelně kontrolujte stav napájecí šňůry přístroje, a pokud její vzhled naznačuje poškození nebo zhoršení stavu, odpojte ji, přerušte používání zařízení a šňůru nechte vyměnit za identický náhradní díl v autorizovaném servisním středisku. Napájecí šňůru nevystavuje špatnému fyzickému nebo mechanickému zacházení, jako je například zkroucení, zauzlování, přiskřípnutí, přivření ve dveřích nebo chůze po ní. Zvláštní pozornost věnujte zástrčkám, zásuvkám a místům, kde šňůra vychází ze zařízení.

Tento přístroj je vybaven přenosnou baterií či akumulátorem.

**Bezpečný způsob vyjmutí baterie z přístroje:**
Vyjměte použitou baterii nebo blok baterií, postupujte opačným způsobem než při vkládání. Abyste zamezili kontaminaci prostředí ohrožující zdraví lidí a zvířat, odložte starou baterii do příslušného kontejneru na určených sběrných místech. Baterie nebo akumulátor nepatří do běžného domovního odpadu. Doporučujeme využít místních systémů bezplatného odběru baterií a akumulátorů. Baterie chraňte před nadměrným horkem, například slunečním svitem, ohněm atd.

**VÝSTRAHA:** Na přístroj nesmějí být pokládány žádné zdroje otevřeného ohně, například zapálené svíce.

## Symboly

| | |
|---|---|
| ~ | Odkazuje na střídavý proud (AC). |
| ⎓ | Odkazuje na stejnosměrný proud (DC). |
| ⧈ | Odkazuje na zařízení třídy II. |
| ⏻ | Odkazuje na režim stand-by. |
| \| | Odkazuje na „VYPNUTO“ (napájení). |
| ⚡ | Odkazuje na nebezpečné napětí. |

# Obsah

## 1 Začínáme

2 Bezpečnostní informace
4 Obsah
6 Jedinečné vlastnosti
7 Požadavky na přehrávatelné soubory
7 – Požadované parametry hudebních souborů
7 – Kompatibilní zařízení USB
7 – Požadavky na zařízení USB
8 Dálkový ovladač
10 Vrchní / Přední panel
11 Boční / Zadní panel
12 Připevnění reproduktorů ke stolnímu podstavci.

## 2 Připojení

13 Volitelné zapojení vybavení
13 – Připojení AUX IN
13 – Připojení PORT.IN
13 – Nyní můžete poslouchat hudbu ze svého přenosného přehrávače nebo externího zařízení.
14 – Připojení zařízení USB

## 3 Ovládání

15 Základní operace
15 – Přehrávání z médií USB
15 – Výběr složky a souboru MP3 / WMA
16 Používání bezdrátové technologie Bluetooth®
16 – Poslouchání hudby uložené na zařízeních Bluetooth
19 Provoz rádia
19 – Poslech rádia
19 – Zlepšení nekvalitního FM příjmu
19 – Přednastavení rádiových stanic
19 – Vymazání všech uložených stanic
20 – Zobrazení informací o rozhlasové stanici
20 Nastavení zvuku
20 – Nastavení režimu zvuku
21 Jiné operace
21 – Dočasné vypnutí zvuku
21 – Nastavení časovaného vypínání (Sleep)
21 – Stmívač
21 – Automatické vypnutí
21 – Zobrazení informací o souboru (ID3 TAG)
22 – Zapnutí funkce AUTO POWER
22 – Automatická změna funkce
23 Nastavení hodin
23 – Použijte svůj přehrávač jako budík

## 4 Odstraňování potíží

24 Odstraňování potíží
24 – Obecně

## 5 Dodatek

25 Obecný technický popis
26 Obchodní známky a licence
26 Údržba
26 – Manipulace s přístrojem

# Jedinečné vlastnosti

## Bluetooth®

Přehrává hudbu uloženou na zařízení **Bluetooth**.

## Vstup přenosného přístroje

Přenáší hudbu z vašeho přenosného přístroje. (MP3, notebook atd.)

# Požadavky na přehrávatelné soubory

## Požadované parametry hudebních souborů

Pro kompatibilitu souborů MP3/WMA s tímto přístrojem platí následující omezení:

- Vzorkovací kmitočet: v rozsahu 32 až 48 kHz (MP3), v rozsahu 32 až 48 kHz (WMA)
- Rychlost přenosu: v rozsahu 32 až 320 kb/s (MP3),
  40 až 192 kb/s (WMA)
- Maximální počet souborů: USB : 999
- Maximální počet složek: USB : 99
- Přípony souborů: „.mp3"/„.wma"
- Některé soubory formátu MP3 / WMA nelze přehrát v závislosti na typu nebo formátu souboru.

DTS není podporováno. V případě zvukového formátu DTS není výstupem zvuk.

## Kompatibilní zařízení USB

- Přehrávač MP3: Flash přehrávač MP3.
- USB Flash Drive:
  zařízení, která podporují USB 2.0 nebo USB 1.1.
- Funkce USB tohoto přístroje nepodporuje všechna USB zařízení.

## Požadavky na zařízení USB

- Zařízení vyžadující instalaci přídavného softwaru a připojení k počítači nejsou podporována.
- Zařízení USB neodpojujte během provozu.
- U zařízení USB s velkou kapacitou může vyhledávání trvat i několik minut.
- Z důvodu zamezení ztráty dat všechna data zálohujte.
- Zařízení USB nebude rozpoznáno v případě použití prodlužovacího kabelu nebo rozbočovače USB.
- Systém souborů NTFS není podporován. (Přístroj podporuje pouze systém souborù FAT(16 / 32.))
- Tento přístroj rozpozná až 999 souborů.
- Rovněž nejsou podporovány externí pevné disky, čtečky paměť ových karet, uzamykatelná pamě ťová zařízení nebo zařízení USB s pevným diskem.
- Zásuvku USB přístroje nelze propojit s počítačem PC. Přístroj nelze použít jako vyměnitelný disk.
- Některá zařízení USB nemusí s tímto přístrojem spolupracovat.

# Dálkový ovladač

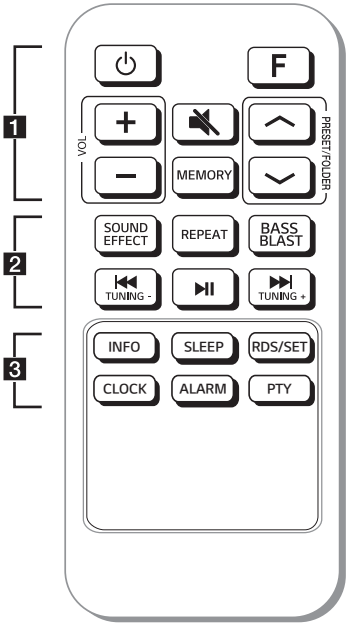


## Výměna baterie

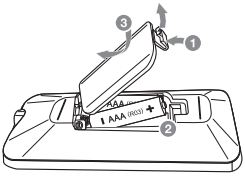


Sundejte kryt baterie na zadní části dálkového ovládání a vložte baterii tak, aby odpovídala polarita ⊕ a ⊖.

**1**

⏻ (Pohotovostní režim) **:** Slouží k zapnutí a vypnutí přístroje.

**F** (Funkce) : Volba funkce a vstupního zdroje.

| Zdroj signálu/Funkce | Displej |
|---|---|
| USB | USB |
| Přídavný vstup AUX | AUX |
| Vstup z přenosného zařízení | PORT |
| **Bluetooth** | BT |
| Rádio | FM |

**VOL** (Hlasitost) **+/- :** Upravuje hlasitost reproduktorů.

🔇 (Tlačítko Mute) : Ztlumí zvuk.

**MEMORY** :

- Ukládá stanice rádií. (Stránka 19)
- Vymazání všech uložených stanic.

**PRESET/FOLDER ∧/∨** :

- Zvolí přednastavené číslo rozhlasové stanice.
- Hledá ve složkách soubory MP3 / WMA. V případě používání disku USB obsahujícího soubory MP3 / WMA ve více složkách stisknutím **PRESET/ FOLDER ∧/∨** vyberete složku, kterou chcete přehrávat.

## 2

**SOUND EFFECT** : Výběr zvukových efektů

**REPEAT** : Opakované nebo náhodné přehrávání souborů.

**BASS BLAST :** Stiskněte pro přímou volbu BASS efektů.

**TUNING -/+** : Výběr/ladění rádiových stanic.

**I◀◀/▶▶I** (Přeskočit / Hledat) :

- Provede rychlý posun dopředu nebo dozadu.
- Vyhledávání části ve souboru.

**▶II** (Přehrávání / Pauza) :

- Spuštění nebo pozastavení přehrávání.
- Volba stereo/mono.

## 3

**INFO :**

- Zobrazí informace o hudbě. Soubor MP3 často obsahuje informace v tzv. ID3 tagu. Tag obsahuje informace o názvu, jménu interpreta, albu a časové informace.
- Nastavuje jméno jednotky **Bluetooth** zařízení v režimu BT READY.
- Zobrazuje názvy všech připojených zařízení **Bluetooth** v režimu **Bluetooth**.

**SLEEP :** Nastaví systém tak, aby se ve stanovenou dobu sám vypnul.
(Úprava jasu: Jas displeje se sníží na polovinu.)

**RDS/SET** :

- RDS (Datový systém rádia)
- Potvrzení nastavení.

**CLOCK** : Nastavení hodin a zobrazení času.

**ALARM** : S funkcí ALARM můžete zapnout přehrávání USB a příjem tuneru v požadovaném čase.

**PTY** : Vyhledá rozhlasové stanice podle typu.

# Vrchní / Přední panel

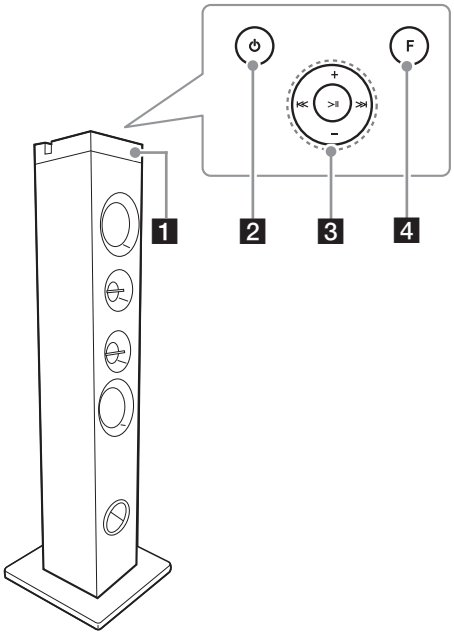


**1** Okno displeje

**2** ⏻ (Pohotovostní režim)
Slouží k zapnutí a vypnutí přístroje.

**3** **I<< / >>I** (Přeskočit/Vyhledat)
- Provede rychlý posun dopředu nebo dozadu.
- Hledání sekce v rámci souboru.
- Vybírá rozhlasové stanice.

**+/-**
- Upraví hlasitost reproduktorů.

**>II** (Přehrát/Pauza)
- Spouští nebo pozastavuje přehrávání.
– Zvolí stereo/mono.

**4** **F** (Funkce)
Volba funkce a vstupního zdroje.

| Zdroj signálu/Funkce | Displej |
|---|---|
| USB | USB |
| Přídavný vstup AUX | AUX |
| Vstup z přenosného zařízení | PORT |
| **Bluetooth** | BT |
| Rádio | FM |

# Boční / Zadní panel

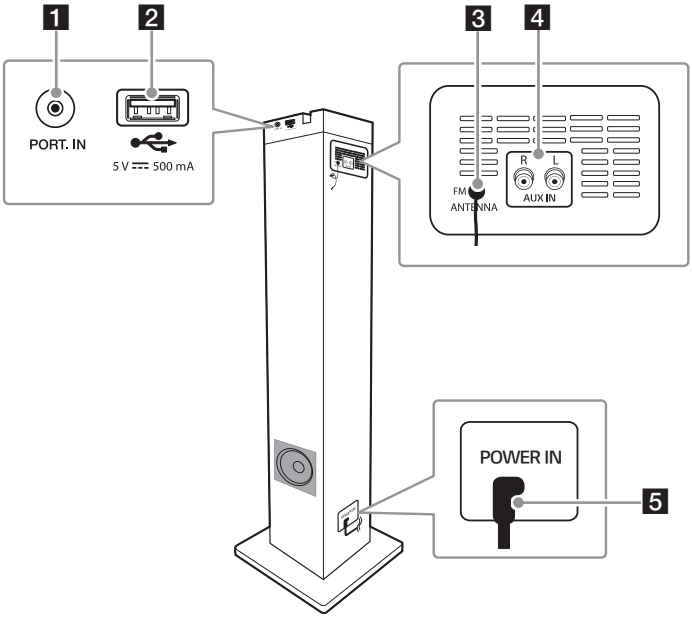


**1** Konektor **PORT. IN** (přenosné zařízení)

**2** USB Port
Můžete přehrávat zvukové soubory z připojeného USB zařízení.

**3** **FM ANTENNA**

**4** **AUX IN (L/R)**
Zapojte přídavné zařízení.

**5** **POWER IN**

# Připevnění reproduktorů ke stolnímu podstavci.

Než reproduktory připojíte, smontujte je. Zkontrolujte prosím položky určené pro montáž reproduktorů.

1. Pro montáž základny převraťte reproduktory vzhůru nohami.

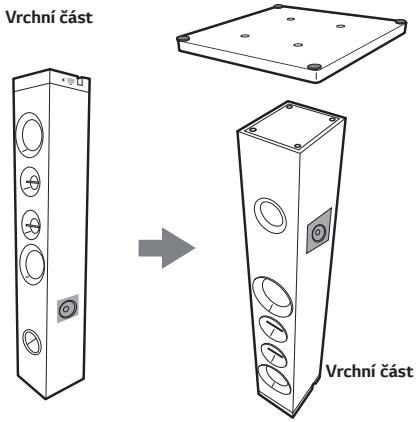


2. Šipka základny musí směrovat k reproduktoru.

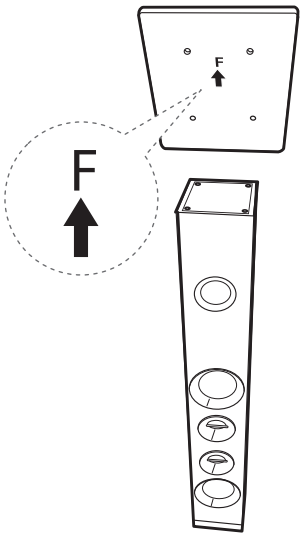


3. Přišroubujte ji pomocí dodávaných šroubů.

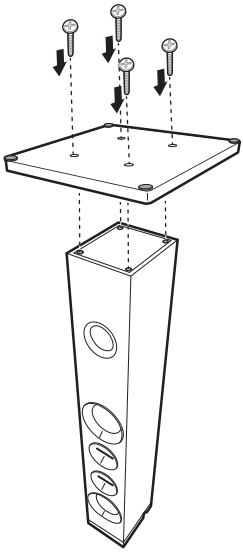

## ⚠ Výstraha

- Dávejte pozor, aby děti nevkládaly ruce nebo jiné předměty do zvukovodu reproduktoru (*). (*) zvukovod reproduktoru: Otvor na skříňce reproduktorů pro šíření bohatého basového zvuku
- Reproduktory obsahují magnetické součásti, může proto dojít ke změně barev na obrazovce televizoru nebo na monitoru PC. Reproduktory používejte v dostatečné vzdálenosti od televizoru nebo monitoru počítače.
- Dávejte pozor, aby nedošlo k pádu reproduktorů. Jinak může dojít k poruše reproduktorů, zranění osob, případně škodě na majetku.

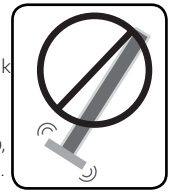

- Při manipulaci s reproduktorem, když je pokládáte vzhůru nohami, buďte prosím opatrní, aby nedošlo k poškození horní části zařízení.

# Volitelné zapojení vybavení

## Připojení AUX IN

Propojte výstup z vašeho přídavného zařízení (videokamera, televize, přehrávač atd.) se vstupem **AUX IN** (L/R).

Má-li vaše přídavné zařízení k dispozici pouze jeden zvukový kanál pro výstup (mono), zapojte jej do levého konektoru na jednotce.

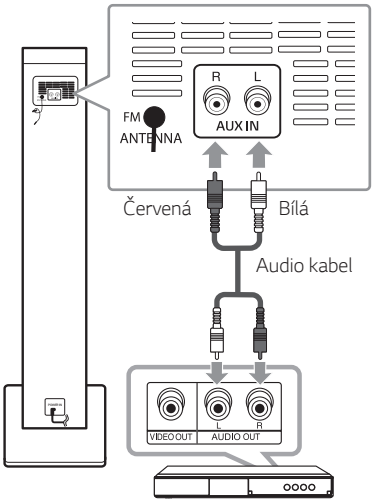


Přehrávač disků DVD, Blu-ray atd.

## Připojení PORT.IN

Připojte výstup (sluchátka nebo linkový výstup) z přenosného zařízení (MP3 nebo PMP a pod.) ke konektoru **PORT. IN** (3,5 mm).

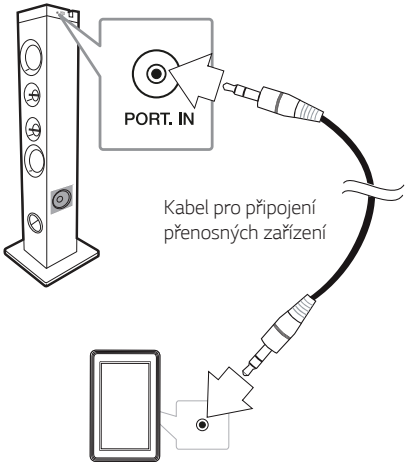


MP3 přehrávač atd.

## Nyní můžete poslouchat hudbu ze svého přenosného přehrávače nebo externího zařízení.

Toto zařízení může přehrávat hudbu z mnoha typů přenosných přehrávačů nebo externích zařízení.

1. Připojte přenosný přehrávač do konektoru **PORT. IN** zařízení.

   nebo

   Propojte externí zařízení s konektorem **AUX IN** přístroje.
2. Zapněte napájení stisknutím tlačítka ⏻.
3. Stiskněte tlačítko **F** pro volbu funkce AUX nebo PORT.
4. Zapněte přenosný přehrávač nebo externí zařízení a spusťte přehrávání.

**Poznámka**

Při připojení přenosného zařízení ke konektoru **PORT. IN** automaticky přepne na funkci PORT.

## Připojení zařízení USB

Zapojte zařízení s USB (MP3 přehrávač atd.) do portu USB na přístroji.

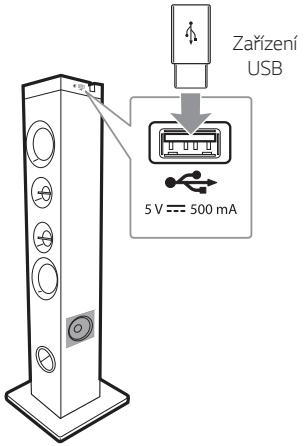


**Poznámka**

Vyjmutí zařízení USB z přístroje:

1. Zvolte jinou funkci/režim.
2. Vyjměte zařízení USB z přístroje.

# Základní operace

## Přehrávání z médií USB

1. Zařízení USB připojte k USB portu.
2. Stisknutím tlačítka **F** zvolte funkci USB.

| Cíl | Postup |
|---|---|
| Přehrát | Stiskněte ▶II na dálkovém ovladači nebo >II na přístroji. |
| Pauza | Stiskněte ▶II na dálkovém ovladači nebo >II na přístroji během přehrávání. |
| Vyhledávání sekce uvnitř souboru. | Během přehrávání na dálkovém ovládání stiskněte a podržte tlačítko I◀◀ / ▶▶I nebo tlačítko I<< / >>I na zařízení a uvolněte je na místě, od kterého chcete záznam přehrávat. |
| Přeskočení následujícího/ předcházejícího souboru | - Ve stavu zastaveno<br>Stiskněte I◀◀ / ▶▶I na dálkovém ovládání nebo I<< / >>I na zařízení pro přechod na další/předcházející stopu/soubor.<br>- Během přehrávání,<br>Na dálkovém ovládání stiskněte a podržte tlačítko ▶▶I nebo tlačítko >>I na zařízení a uvolněte je pro přechod na další stopu/soubor.<br>Pokud přehrávání trvá méně než 2 sekundy a stisknete I◀◀ na dálkovém ovládání nebo I<< na zařízení, přejde se na předchozí stopu/soubor.<br>Pokud přehrávání trvá déle než 3 sekundy, stisknete I◀◀ na dálkovém ovládání nebo I<< na zařízení a zařízení přejde na začátek stopy/souboru. |
| Opakované nebo náhodné přehrávání | Stiskněte opakovaně tlačítko **REPEAT** na dálkovém ovládání, displej se bude měnit v následujícím pořadí.<br>ONE -> ALL -> SHUFFLE -> OFF |

**Výstraha**

- Neodpojujte USB zařízení za provozu (přehrávání atd.).
- Pro prevenci ztráty dat se doporučuje provádět pravidelné zálohování.

## Výběr složky a souboru MP3 / WMA

1. Stiskněte opakovaně tlačítko **PRESET/FOLDER** ∧/∨ na dálkovém ovládání, dokud se neobjeví požadovaná složka.
2. Pro přehrávání stiskněte tlačítko ▶II na dávkovém ovládání nebo tlačítko >II na zařízení. Bude se přehrávat první soubor ze složky.

**Poznámka**

- Systém akceptuje níže uvedené typy USB souborů.

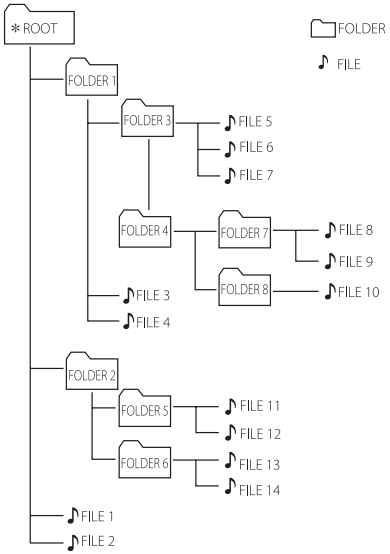


- Složky budou zobrazeny v tomto pořadí: ROOT → FOLDER 1 → FOLDER 3 → FOLDER 7 → FOLDER 8 → FOLDER 5 → FOLDER 6
- Soubory se budou přehrávat od prvního souboru ve složce ♪ po 14. soubor ve složce ♪.
- Soubory se budou prezentovat v pořadí jejich záznamu a mohou se prezentovat odlišně v závislosti na okolnostech nahrávání.

*ROOT: První obrazovka, kterou uvidíte, když počítač rozpozná zařízení USB, je „ROOT".

# Používání bezdrátové technologie Bluetooth®

## O technologii Bluetooth

**Bluetooth** je bezdrátová technologie komunikace pro připojení na krátké vzdálenosti.

Zvuk může být přerušen, pokud bude spojení narušeno jinými elektronickými vlnami nebo připojením **Bluetooth** v ostatních místnostech.

Propojení samostatných zařízení pomocí bezdrátové technologie **Bluetooth** není zpoplatněno. Mobilní telefon s bezdrátovou technologií **Bluetooth** lze ovládat pomocí funkce Cascade, pokud je připojení provedeno pomocí bezdrátové technologie **Bluetooth**.

- Zařízení, která jsou k dispozici: inteligentní telefon, MP3, notebook atd.
- Verze: 4.1
- Codec : SBC

## Profily Bluetooth

Chcete-li používat bezdrátovou technologii **Bluetooth**, je nutné, aby zařízení podporovala některé profily. Tento přístroj je kompatibilní s následujícím profilem.

A2DP (Profil pokročilého vysílání zvuku)

# Poslouchání hudby uložené na zařízeních Bluetooth

## Párování jednotky a zařízení Bluetooth

Před zahájením procesu párování se ujistěte, že je funkce **Bluetooth** na vašem zařízení **Bluetooth** zapnuta. Viz uživatelská příručka vašeho zařízení **Bluetooth**. Po provedení procesu párování není nutné jej provádět znovu.

1. Zapněte přístroj.

**Poznámka**

Je-li aktivováno uzamknutí připojení přes **Bluetooth**, ve funkci BT můžete vyhledávat zařízení **Bluetooth**.

2. Spusťte zařízení **Bluetooth** a proveďte operaci párování. Při vyhledávání tohoto přístroje pomocí zařízení **Bluetooth** se na zařízení **Bluetooth** zobrazí seznam nalezených zařízení, v závislosti na typu zařízení **Bluetooth**. Váš přístroj se zobrazí jako „LG FJ1 (XX)".

**Poznámka**

- XX znamená poslední dvě číslice adresy **Bluetooth**. Např. pokud je adresa zařízení **Bluetooth** 9C:02:98:4A:F7:08, na vašem zařízení **Bluetooth** se zobrazí „LG FJ1 (08)".
- V závislosti na typu zařízení **Bluetooth** se některá zařízení párují jiným způsobem. Podle potřeby zadejte kód PIN (0000).
- Ve funkci **Bluetooth** můžete toto zařízení propojit až 2 **Bluetooth** telefony současně stejným způsobem, jak bylo popsáno výše.
- Spojení prostřednictvím vícenásobného párování je podporováno pouze u telefonů s Androidem. (Vícenásobné párování nemusí být podporováno v závislosti na specifikaci připojovaného telefonu).
- Při párování několika telefonů jsou tyto telefony na ticho.

3. Když bude přístroj úspěšně připojen k vašemu **Bluetooth** zařízení, objeví se v okně displeje zpráva „PAIRED" a brzy dojde ke změně názvu **Bluetooth** zařízení. V okně na displeji se potom zobrazí nápis „BT".

**Poznámka**

- Při připojování dalších zařízení pro vícenásobné párování se na displeji na chvíli zobrazí „PAIRED".
- Pokud nelze zjistit název zařízení, zobrazí se „–".

4. Poslouchání hudby.
   V příručce k zařízení **Bluetooth** naleznete postup pro přehrávání hudby, která je v tomto zařízení **Bluetooth** uložená.

**Poznámka**

- Při používání technologie **Bluetooth** musíte provést propojení mezi přístrojem a zařízením **Bluetooth** tak, aby k sobě zařízení byla co možná nejblíže.
  Propojení ale nemusí v některých níže uvedených situacích fungovat správně:
  - Mezi přístrojem a zařízením **Bluetooth** je překážka.
  - Existuje další přístroj, který používá stejnou frekvenci s technologií **Bluetooth**, jako je lékařský přístroj přístroj, mikrovlnná trouba nebo přístroj s bezdrátovým síťovým připojením (LAN).
- Pokud své zařízení **Bluetooth** restartujete, měli byste je k přístroji znovu připojit.
- Po propojení reproduktoru s až 2 zařízeními **Bluetooth** v režimu **Bluetooth** lze přehrávat a ovládat hudbu pouze pomocí jednoho z propojených zařízení.

## Uzamčení spojení přes Bluetooth (BT LOCK)

Připojení přes **Bluetooth** můžete omezit pouze na funkci
BT (**Bluetooth**), aby se zabránilo neúmyslnému připojení přes Bluetooth.

Tuto funkci zapnete, když stisknete a podržíte tlačítko ►II na dálkovém ovládání nebo tlačítko >II na zařízení po dobu přibližně 5 sekund při aktivní funkci BT (**Bluetooth**).
Na displeji se zobrazí „BT LOCK" a spojení přes **Bluetooth** bude omezeno.

Tuto funkci vypnete, když opět stisknete a podržíte tlačítko ►II na dálkovém ovládání nebo tlačítko >II na zařízení po dobu přibližně 5 sekund při aktivní funkci BT (**Bluetooth**).
Na displeji se zobrazí „BT UNLOCK".

**Poznámka**

- Zvuk může být přerušen, je-li připojení rušeno jinými elektronickými zařízeními.
- Je možné, že tímto přístrojem nebudete moci ovládat zařízení **Bluetooth**.
- Můžete si užívat bezdrátový systém používání telefonu, MP3, Notebooku, atd.
- Čím větší je vzdálenost mezi jednotkou a zařízením **Bluetooth**, tím nižší je kvalita zvuku.
- Jestliže se jednotka vypne nebo se přístroj **Bluetooth** od jednotky vzdálí, spojení **Bluetooth** se přeruší.
- V případě přerušení spojení **Bluetooth** připojte znovu zařízení **Bluetooth** k jednotce.
- Není-li zařízení **Bluetooth** připojeno, objeví se v okně zobrazení hláška „BT READY".
- Když používáte funkci **Bluetooth**, na zařízení připojeném přes **Bluetooth** nastavte správnou hlasitost.
- Když připojíte zařízení **Bluetooth** (zařízení iOS atd.) k tomuto zařízení, lze úroveň hlasitosti synchronizovat mezi zařízeními.
- Při zapnutí funkce **Bluetooth** se toto zařízení automaticky připojí k zařízení s **Bluetooth**, které bylo připojeno jako poslední. (Automatické připojení nemusí být podporováno v závislosti na specifikacích připojeného zařízení.)

# Provoz rádia

Zajistěte dostatečné rozvinutí drátové FM antény.

## Poslech rádia

1. Stiskněte a držte tlačítko **F**, dokud se v okně displeje nezobrazí FM.
   Naladí se posledně přijímaná stanice.
2. Automatické ladění:
   Stiskněte a podržte tlačítko **TUNING -/+** na dálkovém ovládání nebo **I<< / >>I** na zařízení po dobu přibližně dvou sekund, dokud se nezačne měnit ukazatel frekvence, potom tlačítko uvolněte. Vyhledávání se zastaví, když zařízení naladí vysílací stanici.

   Nebo

   Ruční ladění:
   Opakovaně stiskněte tlačítko **TUNING -/+** na dálkovém ovládání nebo tlačítko **I<< / >>I** na zařízení.
3. Nastavte hlasitost stisknutím tlačítka **VOL +/-** na dálkovém ovládání, nebo opakovaným stisknutím tlačítka **+/-** na zařízení.

## Zlepšení nekvalitního FM příjmu

Stiskněte **►II** na dálkovém ovládání nebo tlačítko **>II** na zařízení. Tímto přepnete tuner ze stereo režimu na mono a obvykle se tím zlepší příjem.

## Přednastavení rádiových stanic

Pro FM můžete přednastavit 50 stanic.
Před laděním se ujistěte, že ztlumíte hlasitost.

1. Stiskněte a držte tlačítko **F**, dokud se v okně displeje nezobrazí FM.
2. Vyberte požadovanou frekvenci stiskem tlačítka **TUNING -/+** na dálkovém ovládání nebo stiskem **I<< / >>I** na zařízení.
3. Stiskněte **MEMORY** na dálkovém ovladači. Na displeji bude blikat číslo předvolby.
4. Stiskněte tlačítko **PRESET/FOLDER ∧/∨** na dálkovém ovladači k výběru požadovaného přednastaveného čísla.
5. Stiskněte **MEMORY** na dálkovém ovladači. Stanice se uloží.
6. Opakujte kroky 2 až 5 pro uložení dalších stanic.
7. Pro poslouchání přednastavené stanice stiskněte tlačítko **PRESET/FOLDER ∧/∨** na dálkovém ovládání.

## Vymazání všech uložených stanic

1. Stiskněte a podržte na 3 sekundy tlačítko **MEMORY** na dálkovém ovládání..
   Střídavě budou problikávat "DEL", "ALL" na displeji zařízení.
2. Stiskněte **MEMORY** na dálkovém ovladači pro odstranění všech uložených rozhlasových stanic.

## Zobrazení informací o rozhlasové stanici

FM tuner je dodáván s příslušenstvím k systému RDS (Datový systém rádia). Na displeji se objeví informace o rádio stanici, kterou právě posloucháte. Chcete-li cyklicky projít různými typy dat, stiskněte opakovaně **RDS/SET** na dálkovém ovladači.

**PS** (Název stanice)

Název kanálu se objeví na displeji.

**PTY** (Rozpoznání typu programu)

Typ programu (např. Jazz nebo zprávy) se objeví na displeji.

**RT** (Text rádia)

Textové zprávy obsahují zvláštní informace o vysílané stanici.

Tyto zprávy se mohou zobrazit na displeji.

**CT** (Čas řízený stanicí)

Uvádí čas vysílání stanice.

Stisknutím **RDS / SET** na dálkovém ovladači můžete vyhledat rozhlasové stanice podle typu programu. Na displeji se zobrazí naposledy zvolený PTY. Opakovaným stiskem tlačítka **PTY** vyberete vámi preferovaný typ programu. Stiskněte a podržte tlačítko **I◀◀ / ▶▶I**. Tuner začne automaticky vyhledávat. Když je stanice nalezena, vyhledávání se zastaví.

# Nastavení zvuku

## Nastavení režimu zvuku

Tento systém má řadu předem nastavených prostorových zvukových polí. Zobrazené položky se u ekvalizéru mohou lišit v závislosti na zdrojích zvuku a zvukových efektech.

Požadovaný zvukový režim můžete vybrat pomocí tlačítka **SOUND EFFECT** na dálkovém ovládání.

| Na displeji | Popis |
|---|---|
| BASS (BASS BLAST) | Posílení výšek, basů a zvukových efektů okolí. |
| POP<br>CLASSIC<br>ROCK<br>JAZZ | Tento program propůjčuje zvuku atraktivní atmosféru s navozením pocitu přítomnosti na skutečném koncertu rockové, populární, jazzové nebo klasické hudby. |
| STANDARD | Můžete si užít optimalizovaný zvuk. |

**Poznámka**

Můžete si přímo zvolit zesílení hlubokých tónů BASS (BASS BLAST) tím, že stisknete **BASS BLAST.**

# Jiné operace

## Dočasné vypnutí zvuku

Stisknutím tlačítka na dálkovém ovládání zvuk ztlumíte. Vaše zařízení můžete ztlumit například při telefonickém hovoru, na displeji bude blikat "MUTE". Chcete-li ztlumení zrušit, opětovně stiskněte na dálkovém ovládání tlačítko nebo změňte hlasitost.

## Nastavení časovaného vypínání (Sleep)

Opakovaně stiskněte tlačítko **SLEEP** na dálkovém ovládání pro výběr odkladu o 10 až 180 minut. Po uplynutí doby odkladu se zařízení vypne.

Chcete-li funkci spánku zrušit, opakovaně stiskněte tlačítko **SLEEP** na dálkovém ovládání, dokud se nezobrazí „SLEEP 10", a pak při tomto zobrazení na displeji opět stiskněte tlačítko **SLEEP** na dálkovém ovládání.

**Poznámka**

Můžete zkontrolovat zbývající dobu, dřív než dojde k vypnutí zařízení. Na dálkovém ovládání stiskněte **SLEEP** pro kontrolu nebo změnu zbývající doby.

## Stmívač

Na dálkovém ovládání opět stiskněte tlačítko **SLEEP**. Okno displeje se ztmaví o polovinu.Zrušení provedete opakovaným stisknutím tlačítka **SLEEP** na dálkovém ovládání, dokud se ztmavení nevypne.

## Automatické vypnutí

Pokud nebude hlavní jednotka připojena k externímu zařízení a nebude v provozu po dobu 15 minut, přístroj se za účelem šetření elektrické energie sám vypne.
Přístroj se sám vypne také v případě, kdy bude hlavní přístroj pomocí analogových vstupů připojen po dobu šesti hodin k jinému zařízení.

### Jak odpojit připojení k bezdrátové síti nebo bezdrátové zařízení.

Stiskem tlačítka napájení na déle než 5 sekund přístroj vypnete.

## Zobrazení informací o souboru (ID3 TAG)

Při přehrávání souboru MP3 s informacemi se tyto mohou zobrazit stisknutím tlačítka INFO na dálkovém ovládání.

## Zapnutí funkce AUTO POWER

Tato jednotka se automaticky zapne na základě zdroje vstupního signálu: **Bluetooth**

Pokusíte-li se připojit své zařízení **Bluetooth**, přístroj se zapne a vaše zařízení **Bluetooth** připojí. Nyní můžete přehrávat svou hudbu.

**Poznámka**

- Podle typu připojeného zařízení tato funkce nemusí být k dispozici.
- U některých připojených zařízeních se přístroj zapne, ale funkce **Bluetooth** se nemusí připojit.
- Pokud připojení **Bluetooth** s tímto přístrojem zrušíte, některá zařízení **Bluetooth** se budou nadále snažit k přístroji připojit. Proto se doporučuje zrušit připojení před vypnutím přístroje.
- Pokud zapnete zařízení pomocí funkce **Bluetooth**, zapne se příslušná funkce tohoto zařízení.
- Pokud jste již spárování s tímto přístrojem provedli, dojde při vypnutí tohoto přístroje k automatickému zapnutí po zapojení vstupního zdroje.
- Pokud zapnete toto zařízení podržením vypínače po dobu delší než 5 sekund, funkce Auto Power On se zakáže. Funkci aktivujete zapnutím přístroje.

## Automatická změna funkce

Toto zařízení rozeznává vstupní signály, jako je např. **Bluetooth** anebo signál z připojeného přenosného zařízení, a pak se automaticky přepne na příslušnou funkci.

### Při pokusu o připojení zařízení Bluetooth

Pokusíte-li se připojit své zařízení **Bluetooth** k tomuto přístroji, zvolí se režim **Bluetooth**. Přehrajte si požadovanou hudbu na zařízení **Bluetooth**.

### Je-li připojeno připojení PORT.IN

Pokud přenosné zařízení připojíte ke konektoru **PORT.IN** , je zvolena funkce PORTABLE. Přehrávejte hudbu na přenosném zařízení.

**Poznámka**

- Tato funkce pracuje pouze u přístrojů, které byly připojeny již dříve.
- Je-li nastavena funkce uzamčení připojení **Bluetooth**, připojení bude k dispozici pouze ve funkci **Bluetooth**.

# Nastavení hodin

1. Zapněte přístroj.
2. Na dálkovém ovládání stiskněte a podržte tlačítko **CLOCK**.
3. Stisknutím ⏮ / ⏭ na dálkovém ovladači zvolíte režim času.
   - AM 12:00 (pro displej A a P) nebo 0:00 (pro 24 hodinový displej).
4. Pro potvrzení volby stiskněte tlačítko **RDS/SET** na dálkovém ovládání.
5. Hodinu nastavíte stisknutím tlačítka ⏮ / ⏭ na dálkovém ovladači.
6. Stiskněte tlačítko **RDS/SET** na dálkovém ovládání.
7. Minuty nastavíte stisknutím ⏮ / ⏭ na dálkovém ovladači.
8. Stiskněte tlačítko **RDS/SET** na dálkovém ovládání.

# Použijte svůj přehrávač jako budík

1. Zapněte přístroj.
2. Stiskněte a podržte tlačítko **ALARM** na dálkovém ovládání.
3. Pomocí tlačítka ⏮ / ⏭ na dálkovém ovládání změňte hodiny a minuty a stiskem tlačítka **RDS/SET** na dálkovém ovládání volbu uložte.
4. Pro výběr funkce stiskněte na dálkovém ovládání tlačítko ⏮ / ⏭, vyberte funkci a stiskem tlačítka **RDS/SET** volbu uložte.
   -Pro volbu přednastaveného čísla tuneru stiskněte na dálkovém ovládání tlačítko ⏮ / ⏭ a potom stiskněte **RDS/SET** na dálkovém ovládání.
   Pokud není přednastaveno žádné číslo, tento krok se přeskočí.
5. Hlasitost změníte stiskem tlačítka ⏮ / ⏭ na dálkovém ovládání a volbu uložíte stiskem tlačítka **RDS/SET** na dálkovém ovládání.

**Poznámka**

- Jestliže jste nastavili hodiny, můžete čas zobrazit stiskem tlačítka **CLOCK** na dálkovém ovládání i v případě, že je zařízení vypnuto.
- Budík lze nastavit po nastavení času hodin.
- Jestliže jste nastavili hodiny a budík, můžete informace o nastavení zkontrolovat stiskem tlačítka **ALARM** na dálkovém ovladači, i když je zařízení vypnuto.
- Stiskem tlačítka **ALARM** na dálkovém ovládání můžete zvolit zapnutí nebo vypnutí režimu budíčku (ALARM ON/OFF).

# Odstraňování potíží

## Obecně

| Problém | Příčina a řešení |
|---|---|
| Přístroj nepracuje správně. | • Vypněte napájení zařízení a připojených externích jednotek (přijímače, basového reproduktoru, DVD přehrávače, zesilovače atd.) a opět je zapněte.<br>• Odpojte napájecí kabel tohoto přístroje a připojeného externího zařízení (basová jednotka, DVD-přehrávač, zesilovač, atd.), a pak se zkuste znovu připojit.<br>• Předchozí nastavení se může ztratit, dojde-li k vypnutí zařízení. |
| Nenapájeno. | • Zástrčka není zapojena. Zapojte do zásuvky.<br>• Zkontrolujte případný výpadek proudu.<br>To lze provést například zapnutím jiných zařízení. |
| Není slyšet zvuk. | • Zkontrolujte, zda jste vybrali správnou funkci.<br>Stiskněte tlačítko funkce a zkontrolujte vybranou funkci. |
| Rozhlasové stanice se nedají dobře naladit. | • Signál rádia je příliš slabý.<br>Naladťte stanici ručně.<br>• Nejsou přednastaveny žádné stanice nebo byly stanice vymazány (během ladění).<br>Vybrané přednastavené rozhlasové stanice, podrobnosti viz strana 19. |
| Dálkový ovladač nepracuje správně. | • Dálkový ovladač je příliš daleko od přístroje.<br>Je třeba jej používat v maximálním dosahu 7 metrů.<br>• V cestě mezi dálkovým ovladačem a přístrojem se nachází překážka.<br>Odstraňte překážku.<br>• Baterie v dálkovém ovladači jsou vybité.<br>Vyměňte je za nové. |

# Obecný technický popis

| Obecně | |
|---|---|
| Požadavky na příkon | Viz hlavní štítek na přístroji. |
| Spotřeba energie | Viz hlavní štítek na přístroji. |
| | Síťový pohotovostní režim: 0,5 W<br>(Jsou-li aktivovány všechny síťové porty). |
| Rozměry (Š x V x H) | Přibližně. 136 mm x 962 mm x 164 mm<br>(266 mm x 962 mm x 294 mm se stojanem) |
| Provozní teplota | 15 °C až 35 °C |
| Provozní vlhkost | 60 % |

| Vstupy | |
|---|---|
| Vstup analogového zvuku (AUX IN) | 0,6 Vrms (1 kHz, 0 dB), 600 Ω, RCA konektor (L, R) |
| Vstup přenosného zařízení (PORT. IN) | 0,4 Vrms (3,5 mm stereofonní jack) x 1 |

| Tuner | |
|---|---|
| Rozsah ladění rádia FM | 87,5 až 108,0 MHz nebo 87,50 až 108,00 MHz |

| Systém | |
|---|---|
| Frekvenční odezva: | 40 – 20000 Hz |
| Odstup signál-šum | Více než 75 dB |
| Dynamický rozsah | Více než 80 dB |
| Napájení sběrnice (USB) | 5 V ⎓ 500 mA |

| Zesilovač (výstupní výkon RMS) | |
|---|---|
| Celkový výkon | 100 W RMS |
| VÝŠKY | 25 W RMS X 2 (4 Ω při 1 kHz, 20 % THD) |
| STŘEDY | 50 W RMS X 1 (6 Ω při 1 kHz, 20 % THD) |

- Provedení a technické údaje podléhají změnám bez předchozího upozornění.

# Obchodní známky a licence




Slovní označení **Bluetooth®** a loga jsou registrované ochranné známky ve vlastnictví společnosti **Bluetooth** SIG, Inc. a jakékoliv použití takovýchto ochranných známek ze strany společnosti LG Electronics je povoleno na základě licence.

Ostatní ochranné známky a obchodní názvy jsou majetkem příslušných majitelů."

# Údržba

## Manipulace s přístrojem

### Přeprava přístroje

Uschovejte původní přepravní obal a balicí materiály. Pokud potřebujete přístroj odeslat, v zájmu maximální ochrany jej zabalte tak, jak byl původně zabalen z výroby.

### Udržujte povrch přístroje čistý.

V blízkosti přístroje nepoužívejte těkavé kapaliny, jako jsou insekticidní spreje. Otírání velkou silou by mohlo poškodit povrch. Zabraňte dlouhodobému styku gumových nebo plastových výrobků s přístrojem.

### Čištění jednotky

Pro čištění přehrávače použijte jemný, suchý hadřík. Pokud je povrch velmi silně znečištěn, použijte jemný hadřík mírně navlhčený ve slabém roztoku čisticího prostředku. Nepoužívejte silná rozpouštědla jako alkohol, benzín nebo ředidla, která by povrch přístroje mohla poškodit.


LG
Life's Good