Life's Good

LED TV
LJ61**

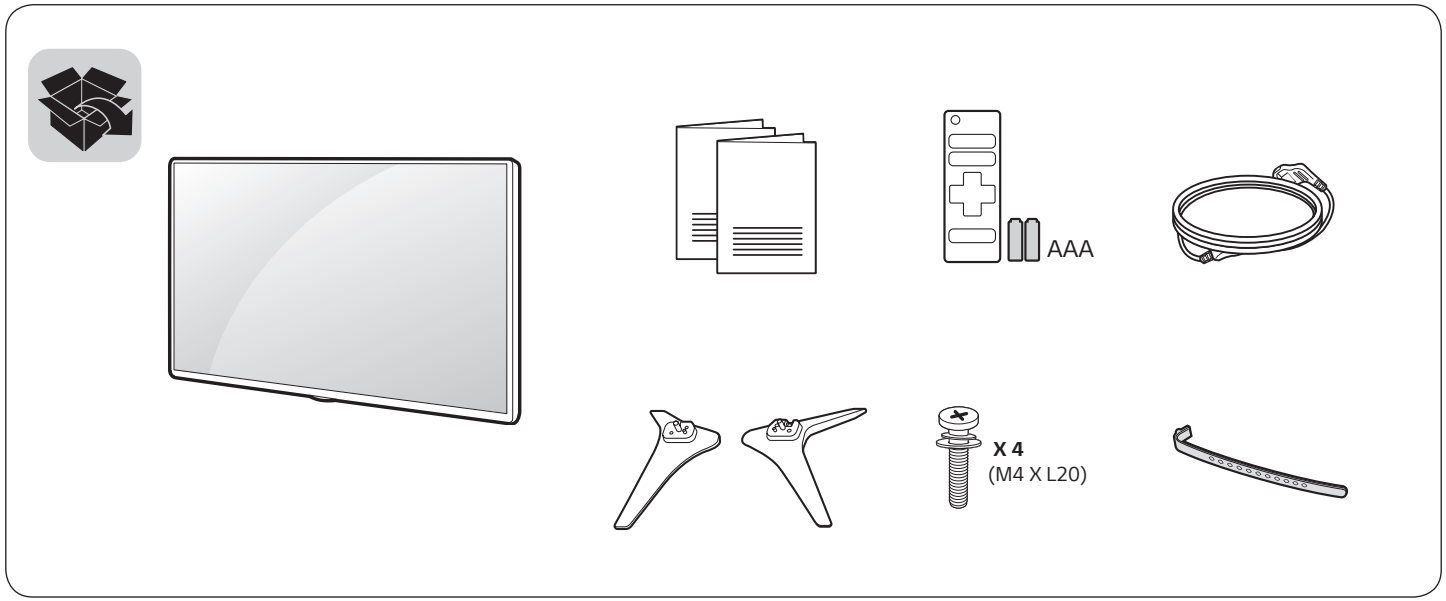

www.lg.com

P/No: MFL69649132 (1701-REV00)
Printed in Korea



English
- Read **Safety and Reference**.
- For the power supply and power consumption, refer to the label attached to the product.

Deutsch
- **Sicherheitshinweise und Referenzen**: Bitte lesen!
- Informationen zur Stromversorgung und zum Stromverbrauch sind dem Etikett auf dem Gerät zu entnehmen.

Français
- Lire le document **Sécurité et référence**.
- Reportez-vous à l'étiquette apposée sur le téléviseur pour connaître l'alimentation et la consommation électriques.

Italiano
- Consultare la sezione **Sicurezza e informazioni di riferimento**.
- Per l'alimentazione e il consumo di energia, consultare l'etichetta applicata sul prodotto.

Español
- Leer **Seguridad y Referencias**.
- Para obtener información acerca de la fuente de alimentación y el consumo de energía, consulte la etiqueta del producto.

Português
- Consulte o manual de **Segurança e Referência**.
- No que respeita à fonte de alimentação e ao consumo de energia, consulte a etiqueta mostrada no produto.

Nederlands
- Lees **Veiligheid en referentie** goed door.
- Informatie over de stroomvoorziening en het stroomverbruik vindt u op het label op het product.

Ελληνικά
- Ανάγνωση **Ασφάλεια και Αναφορά**.
- Για πληροφορίες σχετικά με την τροφοδοσία και την κατανάλωση ενέργειας, δείτε την ετικέτα του προϊόντος.

Slovenščina
- Preberite **Varnostne informacije in napotki**.
- Podatke o napajanju in porabi energije si oglejte na nalepki izdelka.

Magyar
- Lásd: **Biztonsági óvintézkedések**.
- A tápellátásra és az áramfogyasztásra vonatkozó adatok a készülékre ragasztott címkén találhatók.

Polski
- Przeczytaj **Zasady bezpieczeństwa i informacje dodatkowe**.
- Dokładne informacje o zasilaniu i zużyciu energii są umieszczone na etykiecie znajdującej się na produkcie.

Česky
- Přečtěte si část **Bezpečnost a reference**.
- Informace o napájení a příkonu naleznete na štítku připevněném k výrobku.

Slovenčina
- Prečítajte si časť **Bezpečnosť a odkazy**.
- Informácie o zdroji napájania a spotrebe elektrickej energie nájdete na štítku pripojenom k zariadeniu.

Română
- Citiţi **Siguranţă şi referinţe**.
- Pentru sursa de alimentare şi consumul de energie, consultaţi eticheta ataşată pe produs.

Български
- Прочетете **Безопасност и справки.**
- Направете справка с етикета на продукта за електрозахранването и консумацията на енергия.

Eesti
- Lugege jaotist **Ohutus ja viited**.
- Toiteallika ja energiatarbe kohta saate teavet tootele kinnitatud märgiselt.

Lietuvių k.
- Perskaitykite **Saugumas ir nuorodos**.
- Informacijos apie maitinimą ir energijos sąnaudas rasite etiketėje ant gaminio.

Latviešu
- Izlasiet **Drošības un uzziņai**.
- Informāciju par elektroenerģijas padevi un patēriņu skatiet izstrādājumam pievienotajā etiķetē.

Srpski
- Pročitajte **Bezbednost i informacije**.
- Da biste saznali informacije u vezi sa napajanjem i potrošnjom energije, pogledajte oznaku na proizvodu.

Hrvatski
- Pročitajte **Sigurnost i reference**.
- Informacije o napajanju i potrošnji energije potražite na oznaci koja se nalazi na proizvodu.

Shqip
- Lexo **Siguria dhe referencat**.
- Për ushqimin me energji dhe konsumin e energjisë, shih etiketën e ngjitur në produkt.

Bosanski
- Pročitajte **Sigurnost i upućivanje**.
- Informacije o napajanju električnom energijom i potrošnji električne energije možete pronaći na naljepnici koja se nalazi na proizvodu.

Македонски
- Прочитајте во **Безбедносни информации и референтни материјали.**
- За напојувањето и потрошувачката на енергија, погледнете ја етикетата која е прикачена на производот.

العربية
- قراءة **الأمان والمرجع.**
- لمعرفة المزيد حول مصدر الإمداد بالطاقة المطلوب ومعايير استهلاك الطاقة، راجع الملصق الموجود على المنتج.

Svenska
- Läs **Säkerhet och referens**.
- För strömförsörjning och strömförbrukning, se etiketten på produkten.

Norsk
- Les **Sikkerhet og referanse**.
- Hvis du vil ha informasjon om strømforsyning og strømforbruk, kan du se på etiketten som er festet på produktet.

Dansk
- Læs **Sikkerhed og Reference**.
- Du kan få oplysninger om strømforsyning og strømforbrug på mærket, der sidder på produktet.

Suomi
- Lue **Turvatoimet ja viittaukset**.
- Tietoja virtalähteestä ja virrankulutuksesta on laitteeseen kiinnitetyssä tarrassa.





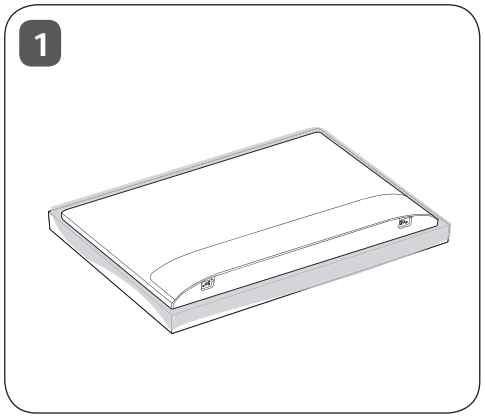
1

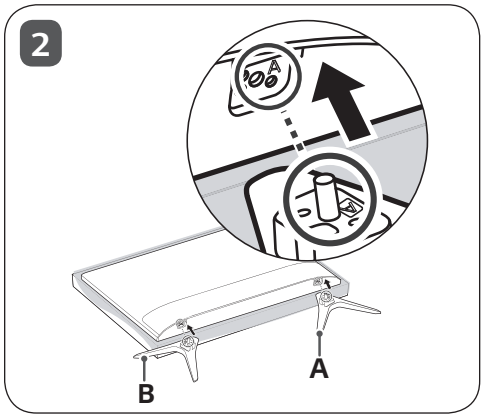
2
B
A

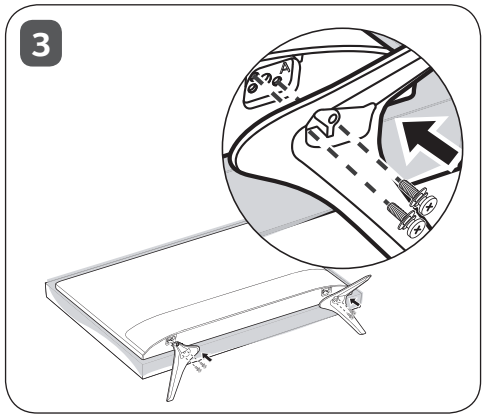
3

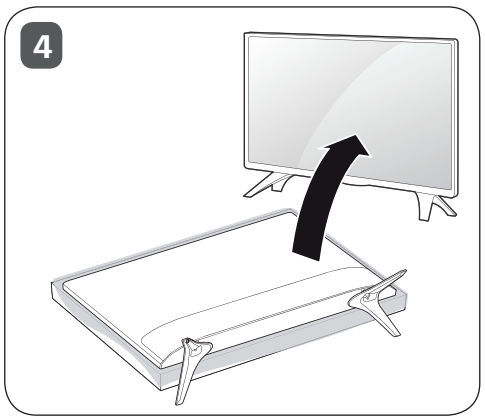
4

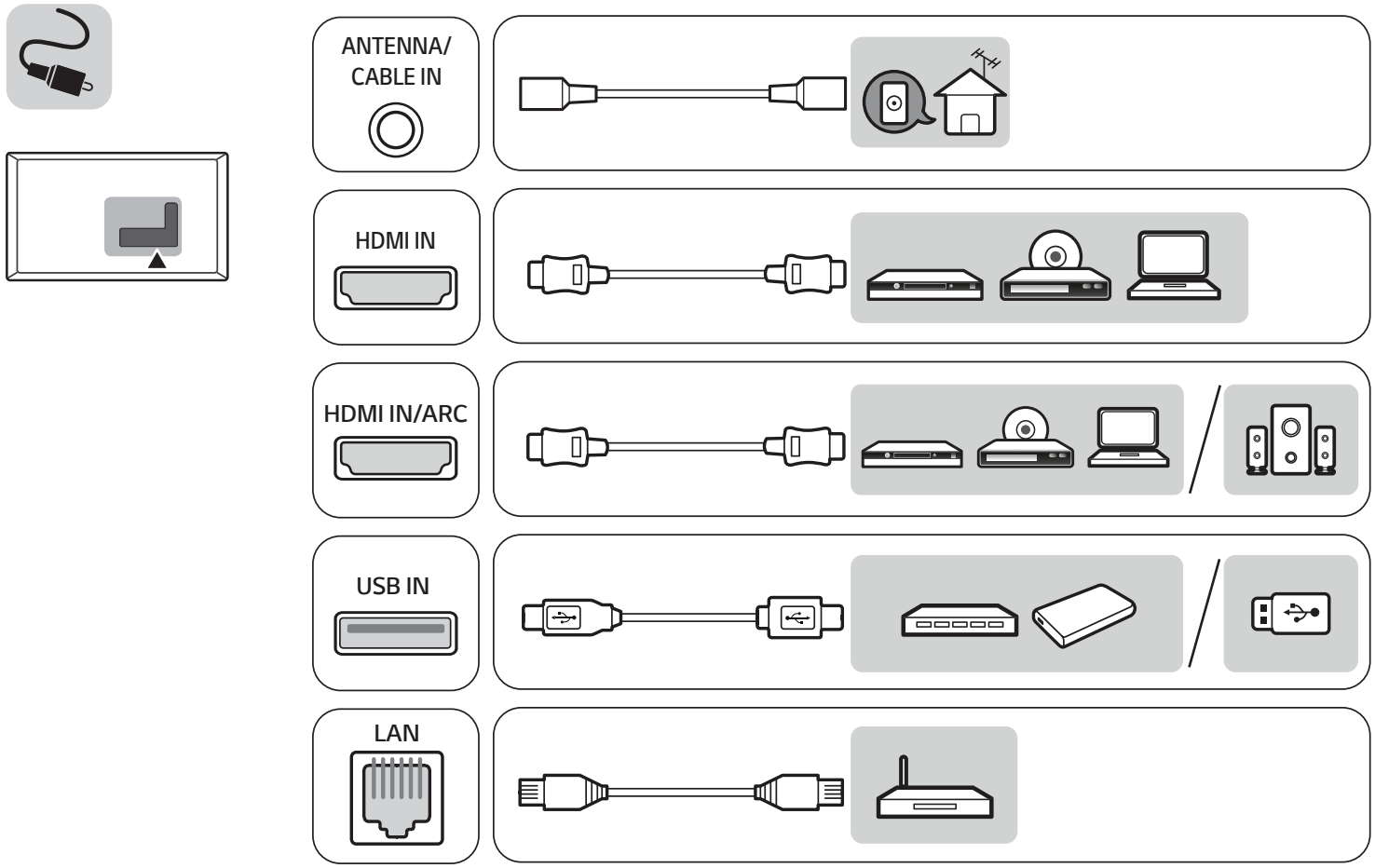
ANTENNA/
CABLE IN
HDMI IN
HDMI IN/ARC
USB IN
LAN



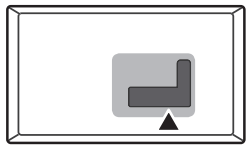

Satellite IN



OPTICAL DIGITAL AUDIO OUT

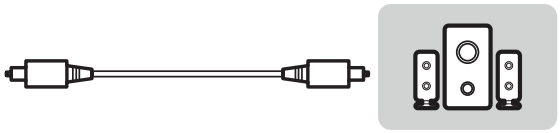

PCMCIA CARD SLOT

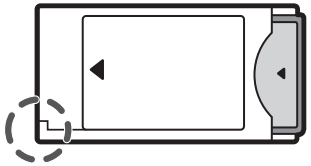

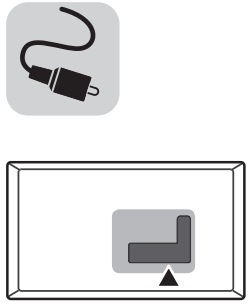

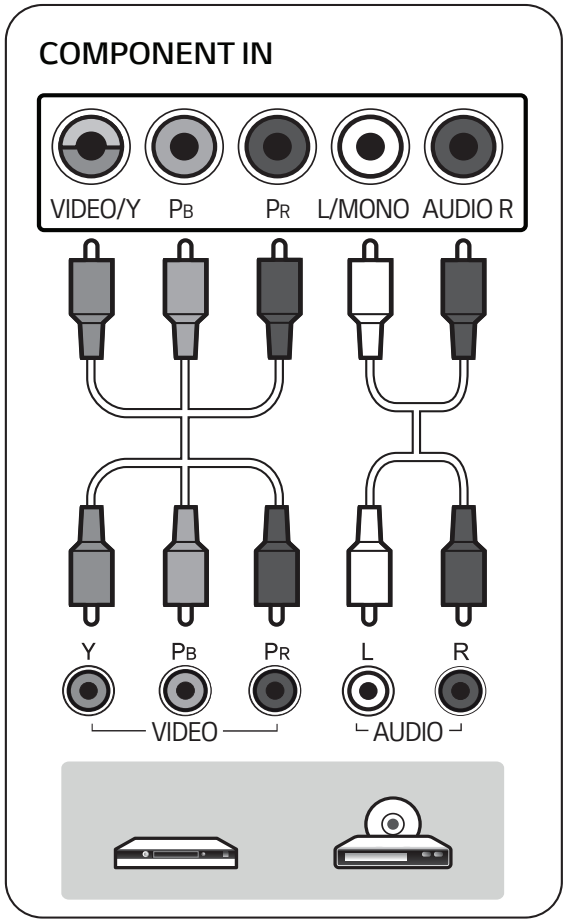
COMPONENT IN
VIDEO/Y
PB
PR
L/MONO
AUDIO R
Y
PB
PR
L
R
VIDEO
AUDIO

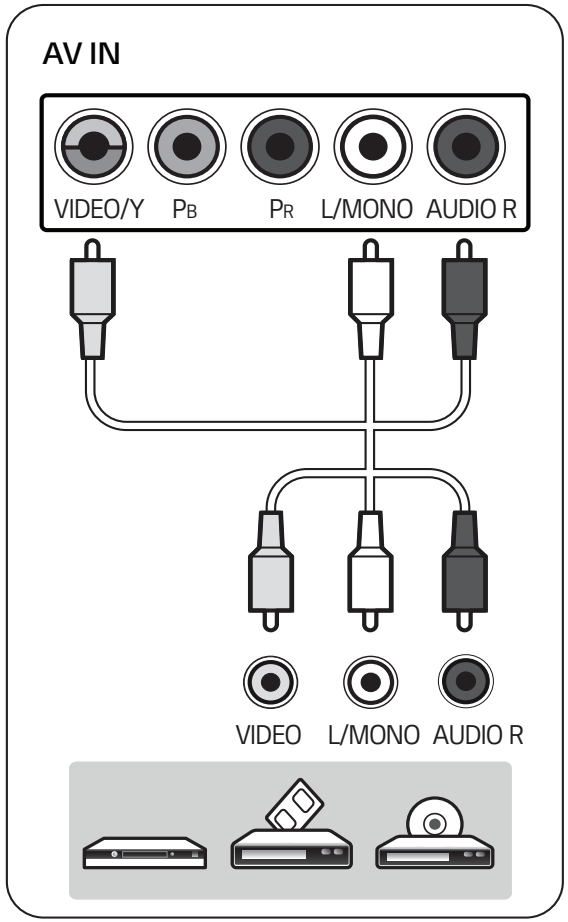
AV IN
VIDEO/Y
PB
PR
L/MONO
AUDIO R
VIDEO
L/MONO
AUDIO R

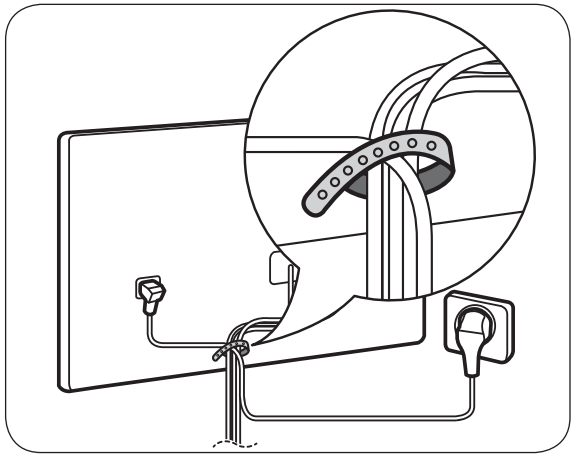

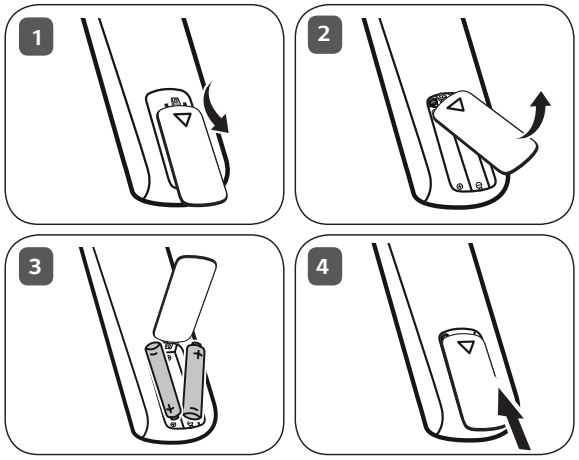
1
2
3
4

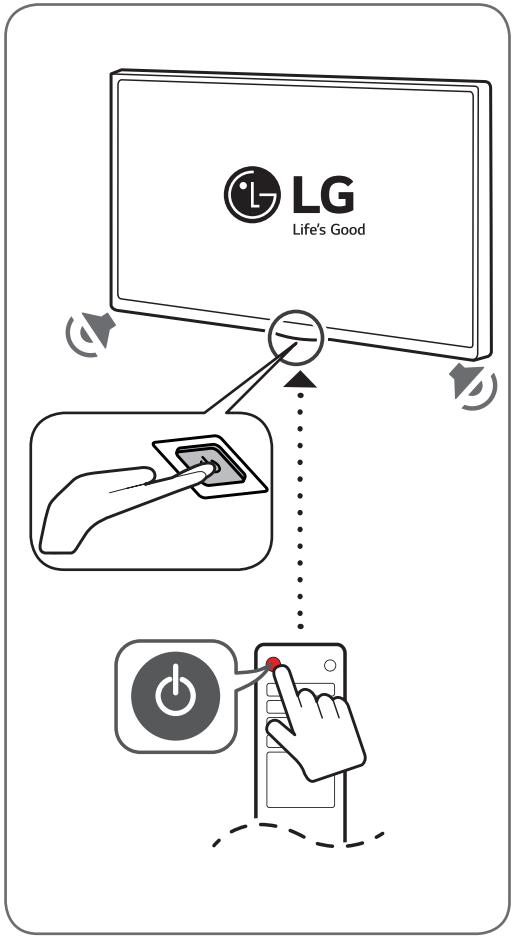
LG
Life's Good

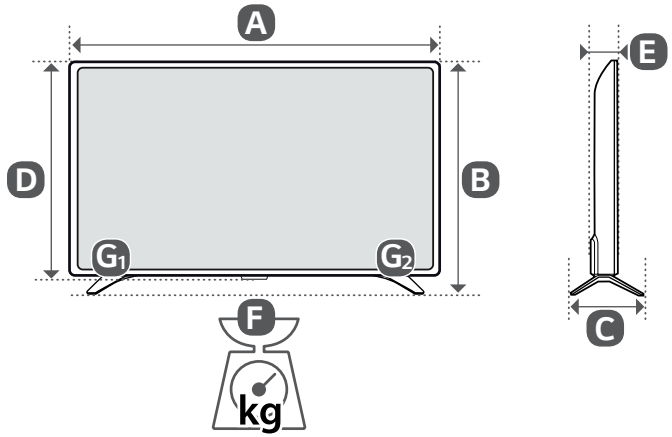

	A (mm)	B (mm)	C (mm)	D (mm)	E (mm)	F (kg)	F - (G1 + G2) (kg)
55LJ615V-ZA	1241	775	216	720	63.0	16.6	16.34
Power requirement					AC 100-240 V ~ 50 / 60 Hz		

MFL69694913 2

HANDBOK

Säkerhet och referens

LED TV*
* LG LED-TV har en LCD-skärm med LED-belysning.

Läs den här handboken noggrant innan du använder produkten och spara den för framtida bruk.

www.lg.com

Copyright © 2017 LG Electronics Inc. Med ensamrätt.

Varning!
Säkerhetsföreskrifter



VAR FÖRSIKTIG
RISK FÖR ELEKTRISKA STÖTAR ÖPPNA INTE



VAR FÖRSIKTIG: DU MINSKAR RISKEN FÖR ELEKTRISKA STÖTAR GENOM ATT INTE AVLÄGSNA HÖLJET (ELLER BAKSIDAN). PRODUKTEN INNEHÅLLER INGA DELAR SOM ANVÄNDAREN SJÄLV KAN UTFÖRA SERVICE PÅ. KONTAKTA KVALIFICERAD SERVICEPERSONAL.



Den här symbolen används för att uppmärksamma användaren på oisolerad farlig spänning i produkten som kan vara tillräckligt stark för att utgöra risk för elstötar.



Den här symbolen används för att uppmärksamma användaren på viktiga drifts- och underhållsinstruktioner (service) i dokumentationen som medföljer apparaten.

VARNING: MINSKA RISKEN FÖR BRAND OCH ELEKTRISKA STÖTAR GENOM ATT INTE UTSÄTTA PRODUKTEN FÖR REGN ELLER FUKT.



FÖRHINDRA BRAND GENOM ATT ALLTID UNDVIKA ATT HA LEVANDE LJUS OCH ANDRA FÖREMÅL MED ÖPPEN LÅGA NÄRA PRODUKTEN.

- Placera inte TV:n och fjärrkontrollen i följande omgivningar:
  - En plats med direkt solljus
  - En plats med hög fuktighet, t.ex. ett badrum
  - I närheten av en värmekälla, t.ex. en spis, och andra apparater som genererar värme
  - Nära diskbänkar eller luftfuktare där de lätt kan utsättas för ånga eller olja
  - En plats med regn och vind
  - Nära behållare med vatten, t.ex. vaser

  Annars finns risk för brand, elektriska stötar eller tekniska fel.
- Placera inte produkten där den kan utsättas för damm. Detta medför risk för brand.
- Kontakten till eluttaget används för bortkoppling. Kontakten måste alltid vara fullt fungerande.
- Rör aldrig nätkontakten med våta händer. Torka genast av hela nätsladden noga om stickkontakten blir blöt eller täckt av damm. Annars kan du få livshotande elektriska stötar på grund av fukten.
- Anslut nätkabeln till ett jordat uttag. (Med undantag för apparater som inte är jordade.) Annars kan du få livsfarliga elektriska stötar.
- Anslut nätkabeln noga så den inte glappar, annars kan eldsvåda uppstå.
- Kontrollera att strömsladden inte kommer i kontakt med varma föremål som element. Detta ökar risken för brand och elektriska stötar.
- Placera inte tunga föremål eller själva produkten på strömsladdar. Detta kan resultera i eldsvåda eller elektriska stötar.
- Böj antennkabeln längs med husfasaden, så nära som möjligt, för att förhindra att regn läcker in. Annars kan det uppstå vattenskador inuti produkten vilket kan leda till elektriska stötar.
- När du monterar en TV på väggen ska du vara noga med att installara och isolera kablarna ordentligt för att undvika elektriska stötar eller brandfara.
- Anslut inte för många elektriska apparater till en och samma förgreningsdosa. Detta kan leda till att eldsvåda uppstår på grund av överhettning.
- Se till att inte tappa eller välta produkten när du ansluter externa enheter. Det kan resultera i personskador eller skador på produkten.
- Förvara torkmedel, plast och annat förpackningsmaterial utom räckhåll för barn. Antifuktmaterial är skadligt vid förtäring. Vid oavsiktlig förtäring ska du tvinga patienten att kräkas och sedan besöka närmaste sjukhus. Plastemballaget kan dessutom orsaka kvävning. Förvaras utom räckhåll för barn.
- Låt inte barn klättra eller hänga på TV:n. Då kan TV:n ramla och detta kan orsaka allvarliga skador.
- Kassera använda batterier noggrant så att barn inte kommer åt att äta dem. Om detta händer ska du omedelbart ta barnet till en läkare.
- För inte in metallföremål/strömledande föremål (som metallbestick/skruvmejsel) i änden av strömkabeln när stickproppen är ansluten till vägguttaget. Rör inte heller strömkabeln direkt efter att du dragit ut den från vägguttaget. Då kan du få elektriska stötar.
- Du bör inte ställa eller förvara brandfarliga ämnen i närheten av produkten. Vårdslös hantering av brandfarliga ämnen innebär risk för explosion eller eldsvåda.
- Se till att metallföremål som mynt, hårnålar och gem inte kan falla ner i produkten, eller lättantändliga föremål som papper eller tändstickor. Barn måste vara extra försiktiga. Elektriska stötar, eldsvåda eller skador kan inträffa. Om ett främmande föremål hamnar i produkten kopplar du från strömsladden och kontaktar servicecenter.

- Spreja inte vatten på produkten och gnugga inte brandfarliga vätskor på den (som thinner eller bensen). Det kan leda till elektriska stötar eller eldsvåda.
- Skydda produkten från stötar, se till att inte något objekt ramlar in i produkten eller på skärmen. Du eller produkten kan skadas.
- Vidrör aldrig denna produkt under åskväder. Då kan du få elektriska stötar.
- Rör aldrig vid vägguttaget vid gasläckor, utan öppna fönstren och vädra. Eldsvådor eller brännskador kan uppstå på grund av gnistor.
- Ta inte själv isär produkten. Försök inte heller att reparera eller modifiera den på egen hand. Det kan leda till elektriska stötar eller eldsvåda. Kontakta servicecentret vid kontroll, finjustering eller reparation.
- Om något av följande inträffar kopplar du ur produkten och kontaktar ett lokalt servicecenter.
  - Produkten har skadats
  - Främmande föremål har kommit in i produkten
  - Det kom rök eller konstig lukt från produkten

  Detta kan resultera i eldsvåda eller elektriska stötar.
- Dra ur nätkabeln om du vet att du inte kommer att använda produkten under en längre tid. Ansamlat damm kan orsaka eldsvåda, och försämrad isolering kan leda till krypströmmar, kortslutning eller eldsvåda.
- Produkten får inte utsättas för vatten via droppar eller stänk, och inga föremål innehållande vatten får placerad på produkten.
- Placera inte produkten där den kan komma att utsättas för olja eller oljestänk. Det kan skada produkten och få den att falla ned.
- Om vatten eller ett annat ämne hamnar i produkten (t.ex. en nätadapter, strömsladd, TV), koppla från strömsladden och kontakta servicecentret omedelbart. Det kan leda till brand och elektriska stötar.
- Använd endast en auktoriserad nätadapter och strömsladd som har godkänts av LG Electronics. Annars finns risk för brand, elektriska stötar eller tekniska fel.
- Montera aldrig isär nätadaptern eller strömsladden. Det kan orsaka brand och elektriska stötar.
- Var försiktig med adaptern så att den inte utsätts för externa stötar. Externa stötar kan skada adaptern.
- Se till att strömkabeln är ordentligt ansluten till strömuttaget på tv:n.
- Installera produkten på en plats där det inte förekommer radiovågor.
- Avståndet mellan utomhusantennen och eventuella kraftledningar ska vara tillräckligt stort så att antennen inte nuddar kraftledningarna om den faller. Detta medför risk för elektriska stötar.
- Installera inte produkten på platser som instabila hyllor eller lutande ytor. Undvik också platser där det finns vibrationer eller där produkten inte har ordentligt stöd. Annars kan produkten falla eller välta vilket kan orsaka personskada eller skada på produkten.
- Om du installerar TV:n på ett stativ måste montera den på ett säkert sätt så att den inte kan välta. Om produkten välter kan det orsaka allvarliga skador.
- Om du tänker montera apparaten på en vägg fäster du VESA standardväggmonteringsfäste (valfri komponent) på apparatens baksida. När du installerar TV:n med hjälp av väggmonteringsfästet (valfri komponent) ska du sätta fast det ordentligt så att det inte ramlar ner.
- Använd endast tillbehör som angivits av tillverkaren.
- Kontakta en kvalificerad serviceperson när du installerar antennen. Om produkten inte installeras av en kvalificerad tekniker kan det uppstå fara för brand eller elektriska stötar.
- Vi rekommenderar att du håller ett avstånd på minst två till sju gånger den diagonala skärmstorleken när du tittar på TV. Om du tittar på TV under lång tid kan du börja se suddigt.
- Använd enbart angiven typ av batteri. Annars kan fjärrkontrollen gå sönder.
- Blanda inte gamla och nya batterier. Detta kan leda till att batterierna överhettas och läcker.
- Batterier ska inte utsättas för extrema temperaturer. Förvara dem inte i direkt solljus och håll dem på avstånd från element och öppen eld.
- Signalen från fjärrkontrollen kan störas av solljus eller annat starkt ljus. I så fall ska du göra det mörkare i rummet.
- Se till att anslutningskablarna är tillräckligt långa vid anslutning av externa enheter som t.ex spelkonsoler. Annars kan produkten ramla vilket kan orsaka personskada eller skada på produkten.
- Använd inte stickproppen för att knäppa på eller stänga av apparaten. (Använd inte strömkabeln som kontakt.) Det kan orsaka mekaniska fel eller leda till elektriska stötar.
- Följ installationsanvisningarna nedan för att förhindra att produkten överhettas.
  - Avståndet mellan apparat och vägg bör vara minst 10 cm.
  - Installera inte produkten på en plats som saknar ventilation (t.ex. i en bokhylla eller ett skåp).
  - Installera inte produkten på en matta eller en dyna.
  - Se till att luftventilen inte blockeras av en duk eller gardin.

  Det kan leda till brand.

- Vidrör inte ventilationshålen när du tittar på TV eftersom dessa kan vara heta. Detta påverkar inte produktens funktion eller prestanda.
- Kontrollera produktens sladdar regelbundet, och om utseendet visar på skador eller nedbrytning kopplar du från den, slutar att använda den och får sladden ersatt med exakt samma ersättningsprodukt från en auktoriserad återförsäljare.
- Se till att damm inte samlas på nätkontakten eller i vägguttaget. Detta medför risk för brand.
- Skydda nätsladden från fysisk eller mekanisk felanvändning, t.ex. att böja, slå knutar på, klämma i dörrar eller gå på den. Var extra uppmärksam på kontakter, vägguttag och de punkter där sladden kommer ut från apparatens hölje.
- Tryck eller skrapa inte på skärmytan med handen eller med vassa föremål som naglar, spik, pennor eller liknande, som kan orsaka repor.
- Undvik att vidröra skärmen eller hålla fingrarna mot den en längre tid. Detta kan orsaka tillfälliga förvrängningseffekter på skärmen.
- Så länge som den här enheten är ansluten till ett vägguttag kommer den inte att kopplas från växelströmkällan, även om du stänger av enheten med strömbrytaren.
- När du ska dra ur sladden tar du tag i stickproppen och drar ur den. Om ledningarna inuti strömkabeln kopplas bort kan det orsaka eldsvåda.
- Se till att du stänger av strömmen innan du flyttar produkten. Sedan drar du ur strömkablarna, antennkablarna och alla anslutningskablar. TV:n eller strömsladden kan vara skadade vilket kan leda till brand eller orsaka elektriska stötar.
- Ta hjälp av någon annan när du flyttar eller packar upp produkten eftersom den är tung. Annars kan personskador uppstå.
- Lämna all service till kvalificerad servicepersonal. Service krävs när produkten har skadats, t.ex. när strömsladden eller -kontakten har skadats, vätska har spillts i produkten, produkten har utsatts för regn eller fukt, inte fungerar normalt eller har tappats.
- Använd inga elektriska produkter med hög spänning i närheten av tv:n (t.ex. en elektrisk flugsmälla). Då kan produkten fungera sämre.
- När du rengör produkten och dess komponenter kopplar du bort strömmen och torkar med en mjuk trasa. Om du trycker för hårt kan det leda till repor eller missfärgningar. Spraya inte vatten på produkten eller torka den med en våt trasa. Använd aldrig rengöringsmedel för glas, doftspray, insektsmedel, smörjmedel, vax (avsett för bil och industri), slipmedel, lösningsmedel, bensen, alkohol eller liknande som kan skada produkterna och dess paneler. Annars kan det uppstå eldsvåda, elektriska stötar eller produktskada (deformation, korrosion eller att produkten går sönder).

Förberedelser

- Det kan ta några minuter att initiera TV:n den allra första gången du slår på den. (Beroende på modell)
- Illustrationen kan skilja sig från vad som syns på TV:n.
- TV-apparatens skärmvisningar (OSD, On Screen Display) kan se lite annorlunda ut jämfört med vad som visas i användarhandboken.
- Tillgängliga menyer och alternativ kan skilja sig åt beroende på vilken ingångskälla eller produktmodell du använder.
- I framtiden kommer den här TV:n att förses med nya funktioner.
- Vilka föremål som medföljer din produkt kan variera beroende på modell.
- Produktspecifikationer och innehåll i den här användarhandboken kan ändras utan föregående meddelande på grund av uppgradering av produktens funktioner.
- För bästa möjliga anslutning bör HDMI-kablar och USB-enheter inte vara större än 10 mm tjocka och 18 mm breda. Använd en förlängningskabel med stöd för USB 2.0 om USB-kabeln eller USB-minnet inte passar i TV:ns USB-port.

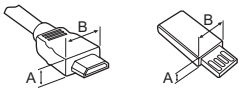

* A ≦ 10 mm

* B ≦ 18 mm

- Använd en certifierad kabel med HDMI-logotypen på.
- Om du inte använder en certifierad HDMI-kabel kan det hända att skärmen inte visas eller att det uppstår anslutningsfel. (Rekommenderade HDMI-kabeltyper)
  - HDMI®/™ -höghastighetskabel (upp till 3 m)
  - HDMI®/™ -höghastighetskabel med Ethernet (upp till 3 m)
- Användning av ferritkärnan (Beroende på modell)
  - Minska störningar från elektromagnetisk strålning i strömkabeln med hjälp av ferritkärnan. Linda strömkabeln ett varv runt ferritkärnan.

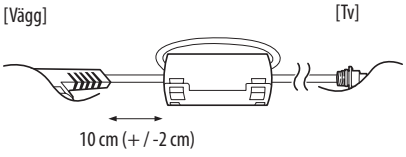

- Använd inte några ej godkända produkter eftersom det kan ha negativ inverkan på säkerheten och produktens livslängd.
- Alla skador eller personskador som orsakats av användning av ej godkända produkter täcks inte av garantin.
- Vissa modeller har en tunn film som sitter fast på skärmen och den här filmen får inte tas bort.
- När du monterar foten på tv:n bör du lägga bildskärmen med skärmen nedåt på ett täckt bord eller en plan yta så att skärmen inte riskerar att repas.
- Kontrollera att skruvarna har dragits åt ordentligt. (Om de inte skruvas i tillräckligt kan det hända att tv:n tippar framåt.) Dra inte åt skruvarna alltför hårt eftersom de kan skadas och inte fästa ordentligt.

Köpa separat

Tillbehör som köps separat kan ändras eller justeras för kvalitetsförbättring utan föregående meddelande. Dessa tillbehör finns att köpa hos din återförsäljare. Dessa enheter fungerar bara med vissa modeller. Modellnamnet och -designen kan ändras på grund av uppgraderingar av produktfunktioner, tillverkaren eller på grund av olika regler.

(Beroende på modell)

AN-MR650A Magisk fjärrkontroll

Lyfta och flytta TV:n

Innan du lyfter eller flyttar TV:n bör du läsa följande så att den inte repas eller skadas, samt som en garanti för säker transport oavsett TV-apparatens typ eller storlek.

- Vi rekommenderar att TV:n är kvar i kartongen eller förpackningsmaterialet när du flyttar den.
- Koppla bort strömsladden och alla kablar innan du flyttar eller lyfter TV:n.
- Se till att skärmen är vänd bort från dig när du håller TV:n för att skydda den mot skador.



- Håll den övre och undre delen av ramen i ett fast grepp. Se till att inte hålla i den transparenta delen, högtalarna eller högtalargallren.

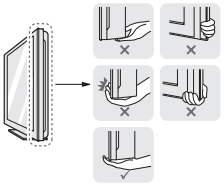

- Det krävs minst 2 personer för att flytta en större TV.
- Om du ska bära TV:n ska den hållas på samma sätt som bilden visar.

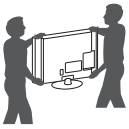

- Utsätt inte TV:n för stötar eller stora vibrationer vid transport.
- Håll TV:n upprätt när du lyfter den och se till att inte vända den på sidan eller luta den åt vänster eller höger.
- Var försiktig så att du inte trycker för hårt när du bär bildskärmen, då kan den bli böjd och skadas.
- Var försiktig så att du inte skadar de utskjutande knapparna när du flyttar tv:n.

- Undvik att röra vid skärmen eftersom det kan skada den.
- Håll inte i kabelhållarna när du flyttar tv:n, eftersom de kan gå sönder och leda till skador på personer eller på tv-apparaten.

Använda knappen

Du kan enkelt använda tv:ns funktioner med hjälp av knappen.

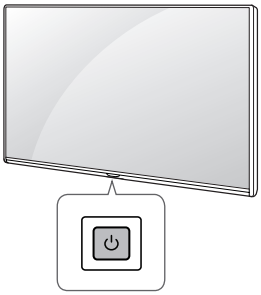

Grundläggande funktioner

	Ström på (Tryck på) Ström av[1] (Håll nedtryckt) Menykontroll (Tryck på[2]) Menyval (Håll nedtryckt[3])

1 Alla appar som körs stängs ned, och pågående inspelningar avbryts.
2 Tryck snabbt på knappen när tv:n är på för att navigera i menyn.
3 Du kan använda funktionen när du öppnar menyn.

Justera menyn

När tv:n är på trycker du en gång på ⏻ -knappen. Du kan justera menyalternativen med hjälp av knappen.

⏻	Stäng av strömmen.
⏍	Ändrar ingångskällan.
∧ ∨	Används för att bläddra bland sparade program och kanaler.
+ −	Används för att justera volymen.

Placera TV:n på ett bord

1 Lyft upp TV:n i upprätt position på ett bord.
  • Lämna ett utrymme på (minst) 10 cm mellan bildskärmen och väggen för god ventilation.

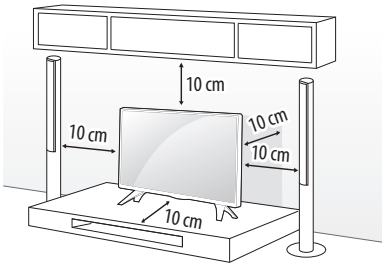

2 Anslut strömsladden till ett eluttag.

- Placera inte TV:n i närheten av eller på värmekällor eftersom det kan leda till brand eller annan skada.
- Applicera inte främmande ämnen (oljor, smörjmedel etc.) på skruvdelarna när du monterar produkten. (Det kan skada produkten.)

Säkra TV:n i en vägg

(Denna funktion finns inte på alla modeller.)

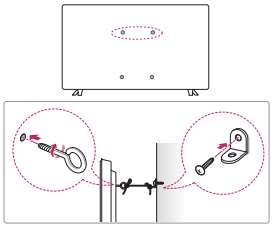

1 Sätt i och skruva åt skruvöglorna eller vinkeljärnen och skruvarna på baksidan av TV:n.
  • Om det redan sitter skruvar där skruvöglorna ska sättas fast tar du bort dem först.
2 Fäst vinkeljärnen med skruvarna på väggen. Passa in vinkeljärnen på väggen mot skruvöglorna på baksidan av TV:n.
3 Fäst ihop skruvöglorna och vinkeljärnen ordentligt med ett stadigt rep. Se till att repet är horisontellt mot den plana ytan.

- Se till att barn inte klättrar på TV:n eller hänger i den.

- Använd en hållare eller ett skåp som är stark/t och stor/t nog att klara TV:ns vikt på ett säkert sätt.
- Vinkeljärn, skruvar och rep medföljer inte. Du kan köpa ytterligare tillbehör från din lokala återförsäljare.

Montering på vägg

Sätt försiktigt fast ett valfritt väggmonteringsfäste på baksidan av TV:n och montera väggfästet på en bärkraftig vägg i rät vinkel mot golvet. Kontakta kvalificerad personal om du vill fästa TV:n i andra byggnadsmaterial. LG rekommenderar att väggmonteringen utförs av en professionell installatör. Vi rekommenderar att du använder LG:s väggmonteringsfäste. Det är lätt att flytta LG:s väggmonteringsfäste med kablarna anslutna. Om du inte använder det bör du använda ett väggmonteringsfäste av VESA-standard som fäster enheten ordentligt vid väggen och lämnar tillräckligt med utrymme för att du ska kunna ansluta externa enheter. Du rekommenderas att ansluta alla kablar innan du monterar fasta väggfästen.

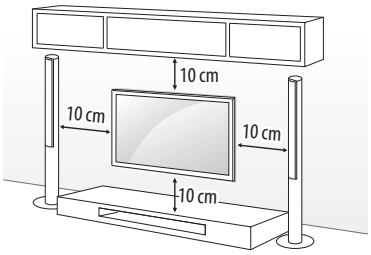

Se till att använda skruvar och väggmonteringsfästen som uppfyller VESA-standarden. Standardmått för väggmonteringsutrustningen anges i tabellen nedan.

Köps separat (Väggmonteringsfäste)

Modell	43LJ55** 43LJ59** 32LJ60** 32/43LJ61** 32/43LJ62**	49LJ55** 49LJ59** 49/55LJ61** 49/55LJ62**
VESA (A x B) (mm)	200 x 200	300 x 300
Standardskruv	M6	M6
Antal skruvar	4	4
Väggmonteringsfäste	LSW240B MSW240	LSW350B MSW240

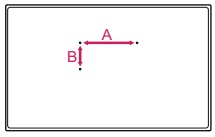

- Ta bort foten innan du monterar tv:n på ett väggmonteringsfäste genom att utföra proceduren för montering av foten i omvänd ordning.

- Vid installation av väggmonteringsfästet rekommenderar vi att stativhålet stängs med tejp för att förhindra att damm och insekter kommer in. (Beroende på modell)

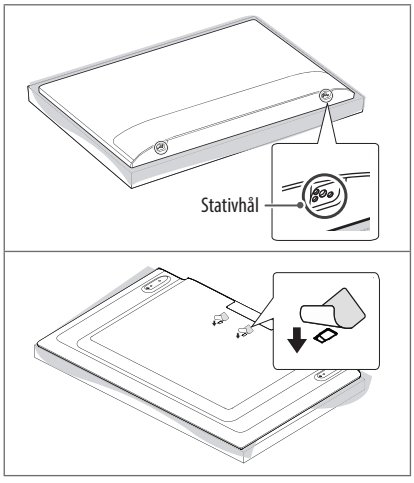

Anslutningar (information)

Anslut olika externa enheter till TV:n och byt inställningsläge för att välja en extern enhet. Mer information om anslutning av externa enheter finns i manualen för varje enhet.

Tillgängliga externa enheter är: HD-mottagare, DVD-spelare, videobandspelare, ljudanläggningar, USB-lagringsenheter, datorer, spelenheter och andra externa enheter.

- Anslutningen för den externa enheten kan skilja sig från modellen.
- Externa enheter kan anslutas till TV:n oberoende av ordningen på TV:ns portar.
- För att spela in ett TV-program på en DVD-spelare eller videobandspelare måste du se till att signalkabeln till TV:n går genom en DVD-spelare eller videobandspelare. Mer information om inspelning finns i manualen till den anslutna enheten.
- Användningsinstruktioner hittar du i användarhandboken för den externa enheten.
- Om du ansluter en spelenhet till TV:n ska du använda den kabel som följer med spelenheten.
- I datorläge kan det uppstå störningar i upplösning, vertikalt mönster, kontrast eller ljusstyrka. Om det inträffar störningar, kan du prova med att ändra datorutgången till en annan upplösning, ändra uppdateringsfrekvensen till en annan inställning eller justera ljusstyrka och kontrast på menyn BILD tills bilden blir tydlig.
- I PC-läge kanske inte vissa upplösningsinställningar fungerar som de ska beroende på grafikkortet.
- När du ansluter via ett trådbundet nätverk (LAN) rekommenderar vi att du använder en CAT 7-kabel.

Antennanslutning

Anslut TV:n till ett antennuttag i väggen med en RF-kabel (75 Ω).

- Använd en signalfördelare om du använder fler än två TV-apparater.
- Om bildkvaliteten är dålig kan du installera en signalförstärkare för att förbättra bildkvaliteten.
- Om bildkvaliteten är dålig när en antenn är ansluten ska den riktas åt rätt håll.
- Antennkabel och omvandlare medföljer ej.
- DTV-ljud som stöds: MPEG, Dolby Digital, Dolby Digital Plus, HE-AAC

Adaptern-anslutning

(Beroende på modell)

- Var noga med att ansluta TV:n till likströmsadaptern innan nätkontakten till TV:n ansluts till vägguttaget.

Parabolanslutning

(Endast satellitmodeller)

Anslut TV:n till ett parabolantennuttag med en satellit-RF-kabel (75 Ω).

Ansluta en CI-modul

(Beroende på modell)

Titta på kanaler med förvrängd signal (betal-TV) i läget digital-TV.

- Kontrollera att CI-modulen sitter åt rätt håll i kortöppningen för PCMCIA. Om modulen inte sätts i ordentligt kan TV-apparaten och kortöppningen för PCMCIA skadas.
- Om TV:n saknar bild och ljud när CI+ CAM är anslutet kan du kontakta tjänsteoperatören för digital jordbunden/kabel/satellit.

USB-anslutning

Vissa USB-hubbar kanske inte fungerar. Om en USB-enhet som är ansluten med en USB-hubb inte identifieras ansluter du den direkt till USB-porten på TV:n.

Andra anslutningar

Anslut TV:n till externa enheter. För att få bästa bild- och ljudkvalitet ska du ansluta den externa enheten till tv:n med HDMI-kabeln. Vissa separata kablar medföljer inte.

- HDMI-ljudformat som stöds :
  Dolby Digital / Dolby Digital Plus (32 kHz, 44,1 kHz, 48 kHz),
  DTS (44,1 kHz, 48 kHz),
  PCM (32 kHz, 44,1 kHz, 48 kHz, 96 kHz, 192 kHz)
  (Beroende på modell)

Fjärrkontroll

(Vissa knappar och tjänster kanske inte medföljer beroende på modeller eller regioner.)

Beskrivningarna i den här användarhandboken utgår från knapparna på fjärrkontrollen. Läs användarhandboken noggrant och använd TV:n på rätt sätt.

När du ska byta ut batterierna öppnar du luckan och byter ut batterierna (1,5 V AAA). Se till att ⊕ och ⊖ är vända åt det håll som visas på etiketten inuti batterifacket och stäng sedan luckan. När du ska ta ur batterierna gör du precis som vid isättning, men tvärtom.

Se till att fjärrkontrollen riktas mot fjärrkontrollsensorn på TV:n.

* **Håll knappen nedtryckt i mer än tre sekunder för att använda den.**

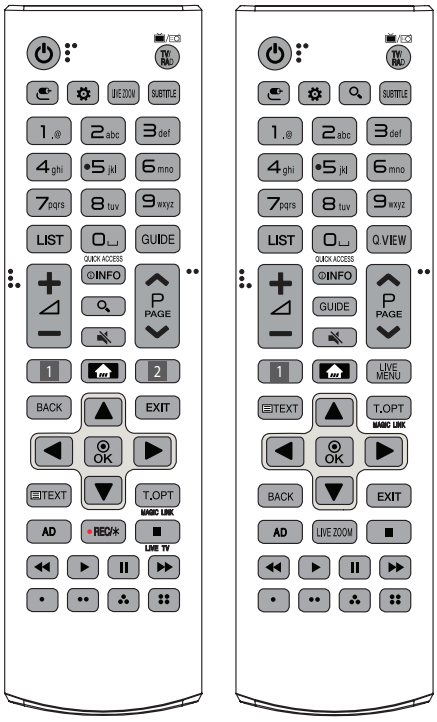

(Strömknapp) Slår på eller stänger av TV:n.
TV/RAD / Väljer program för radio, TV och digital-TV.
(INGÅNG) Tryck här för att ändra ingångskällan.
(Snabbinställningar) Används för att öppna snabbinställningarna.
LIVE ZOOM Genom att zooma in på det markerade området kan du visa det i helskärmsläge.
(SÖK) För att söka efter innehåll som TV-program, filmer och andra videoklipp eller utför en webbsökning genom att ange sökord i sökrutan.
SUBTITLE Visar önskad undertextning i digitalt läge.
Sifferknappar Anger siffror.
Bokstavsknappar Anger bokstäver.
LIST Ger åtkomst till den sparade programlistan.
(Mellanslag) Öppnar en tom plats på skärmtangentbordet.
GUIDE Visar programguiden.
Q.VIEW Återgår till föregående program.
QUICK ACCESS* Du kan öppna appar eller Live TV med hjälp av de sifferknappar som motsvarar funktionerna.
+ / − Används för att justera volymen.
INFO Visar information om det aktuella programmet och skärmbilden.
(LJUD AV) Stänger av allt ljud.
- Tryck och håll ned knappen för att öppna menyn **Hjälpmedel**.
P Används för att bläddra bland sparade program och kanaler.
PAGE Går till föregående eller nästa sida.
1, **2** **Knappar för strömningstjänster** Ansluter till videoströmningstjänsten.
(HEM) Öppnar Hem-menyn.
- Om du trycker och håller in knappen visas historiken.
LIVE MENU Visar listan över Kanaler och Rekommenderas.
BACK Går tillbaka till föregående nivå.
EXIT Stänger alla skärmbilder och återgår till normalt TV-läge.
Text-tv-knappar (**TEXT, T.OPT**) Dessa knappar används för text-tv.
MAGIC LINK* Tillhandahåller innehåll relaterat till det program du tittar på.
Navigeringsknappar (uppåt/nedåt/vänster/höger) Bläddrar i menyer eller alternativ.
OK Väljer menyer eller alternativ och bekräftar din inmatning.
AD Funktionen för ljudbeskrivningar aktiveras.
REC/ Börja spela in och visa inspelningsmenyn.
(Endast stöd för Time Machine Ready-modell)
LIVE TV Återgår till live-TV.
Kontrollknappar (■, ▶, ❚❚, ◀◀, ▶▶) Styr medieinnehåll.
, , , Med de här knapparna kommer du åt specialfunktioner i vissa menyer.

SVENSKA

Den magiska fjärrkontrollens funktioner

(Vissa knappar och tjänster kanske inte medföljer beroende på modeller eller regioner.)

När meddelandet ”Batterinivån i den magiska fjärrkontrollen är låg. Byt batteri.” visas är det dags att byta batteri.

När du behöver byta batterier öppnar du luckan och byter ut batterierna (1,5 V AA) med ⊕ och ⊖ vänt åt det håll som visas på etiketten inuti batterifacket. Stäng sedan luckan. Se till att rikta fjärrkontrollen mot fjärrkontrollsensorn på TV:n. När du ska ta ur batterierna gör du precis som vid isättning, men tvärtom.

* **Håll knappen nedtryckt i mer än tre sekunder för att använda den.**

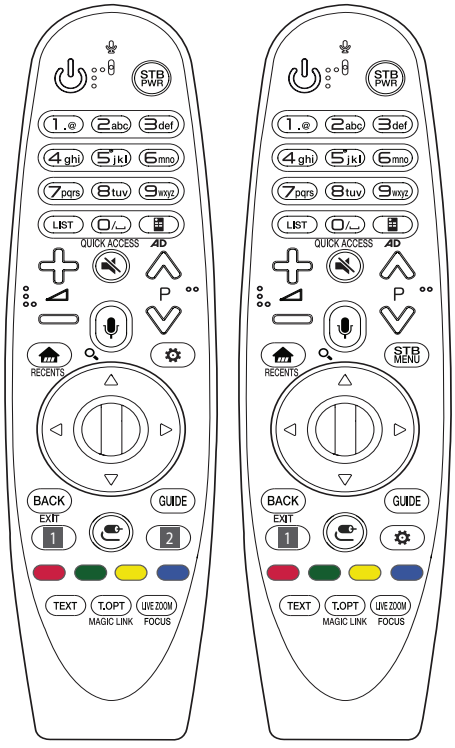

(Strömknapp) Slår på eller stänger av TV:n.

STB PWR Du kan stänga av eller sätta på digitalboxen om du lägger till boxen till TV:ns universalfjärrkontroll.

Sifferknappar Anger siffror.

Bokstavsknappar Anger bokstäver.

LIST Ger åtkomst till den sparade programlistan.

(Mellanslag) Öppnar en tom plats på skärmtangentbordet.

(Fjärrkontroll för skärm) Används för att visa skärm fjärrkontroll.

- Används för att visa menyn Universalkontroll i vissa regioner.

QUICK ACCESS* Du kan öppna appar eller Live TV med hjälp av de sifferknappar som motsvarar funktionerna.

AD* Funktionen för ljudbeskrivningar aktiveras.

Används för att justera volymen.

(LJUD AV) Stänger av allt ljud.

- Tryck och håll ned knappen för att öppna menyn **Hjälpmedel**.

P Används för att bläddra bland sparade program och kanaler.

(Röstigenkänning)

Du behöver en nätverksanslutning för att kunna använda röstigenkänningsfunktionen.

1 Tryck på knappen röstigenkänningsknappen.

2 När röstvisningsfönstret visas på TV-skärmen säger du det du vill.

(HEM) Öppnar Hem-menyn.

RECENTS* Visar den senaste historiken.

(SÖK)* För att söka efter innehåll som TV-program, filmer och andra videoklipp eller utför en webbsökning genom att ange sökord i sökrutan.

STB MENU Visar digitalboxens startmeny.

- När du inte tittar med en digitalbox: digitalboxens skärm visas.

Mittknappen (OK) Tryck på mittknappen för att välja en meny. Du kan byta program genom att använda hjulknappen.

(Upp/ned/vänster/höger) Tryck på upp-, ned-, vänster- eller högerknappen för att bläddra i menyn. Om du trycker på -knapparna när pekaren används så försvinner pekaren från skärmen och Magic-fjärrkontrollen används som en vanlig fjärrkontroll. Om du vill visa pekaren på skärmen igen skakar du på Magic-fjärrkontrollen i sidled.

BACK Går tillbaka till föregående nivå.
GUIDE Visar programguiden.
EXIT* Används för att stänga alla skärmbilder och återgå till den senaste ingångsvisningen.
1, 2 **Knappar för strömningstjänster** Ansluter till videoströmningstjänsten.
(INGÅNG) Tryck här för att ändra ingångskällan.
- Om du håller in -knappen visas alla externa ingångar.
(Snabbinställningar) Används för att öppna snabbinställningarna.
- Om du håller in -knappen visas menyn **Alla inställningar**.
, , , Med de här knapparna kommer du åt specialfunktioner i vissa menyer.
Text-tv-knappar (**TEXT**, **T.OPT**) Dessa knappar används för text-tv.
LIVE ZOOM Genom att zooma in på det markerade området kan du visa det i helskärmsläge.
MAGIC LINK* Tillhandahåller innehåll relaterat till det program du tittar på.
FOCUS* Du kan zooma in på det område som fjärrkontrollen pekar på.

Registrera den magiska fjärrkontrollen

Så här registrerar du Magic Motion-fjärrkontrollen

Innan du kan använda Magic-fjärrkontrollen måste du först para ihop den med din TV.

1 Sätt i batterierna i Magic-fjärrkontrollen och sätt på TV:n.
2 Rikta Magic-fjärrkontrollen mot TV:n och tryck på **mittknappen (OK)** på fjärrkontrollen.

* Om TV:n inte registrerar Magic-fjärrkontrollen stänger du av och sätter på TV:n igen och försöker på nytt.

Så här avregistrerar du Magic Motion-fjärrkontrollen

Tryck in knapparna **BACK** och **(HEM)** samtidigt i 5 sekunder för att ta bort parkopplingen mellan Magic Remote och din TV.

* Om du trycker på och håller in knappen **GUIDE** kan du avbryta och registrera om Magic-fjärrkontrollen med en gång.

Licenser

Vilka licenser som kan användas varierar beroende på modellen. Mer information om de olika licenserna finns på *www.lg.com*.

DOLBY AUDIO™

HDMI HIGH-DEFINITION MULTIMEDIA INTERFACE

dts-HD®

Information om programvara med öppen källkod

På webbplatsen *http://opensource.lge.com* kan du hämta källkoden för GPL, LGPL, MPL och andra öppna källkod-licenser som ingår för den här produkten.

Förutom källkoden kan du även hämta alla tillhörande licensvillkor, samt information om garantifriskrivning och upphovsrätt.

Det finns en CD-ROM-skiva med öppen källkod som du kan köpa från LG Electronics till självkostnadspris (inkl. mediakostnad, frakt och hanteringskostnader). Gör din beställning till LG Electroncis via e-post på opensource@lge.com: Erbjudandet gäller i tre (3) år från produktens inköpsdatum.

Ansluta en extern styrenhet

Information om inställningar för den externa kontrollenheten hittar du på *www.lg.com*.

Felsökning

Kan inte manövrera TV:n med fjärrkontrollen.

- Kontrollera fjärrkontrollens sensor och försök igen.
- Kontrollera om det finns något hinder mellan produkten och fjärrkontrollen.
- Kontrollera om batterierna fortfarande fungerar och är korrekt isatta (⊕ till ⊕, ⊖ till ⊖).

Ingen bild visas och inget ljud hörs.

- Kontrollera att produkten är påslagen.
- Kontrollera att strömkabeln är ansluten till ett eluttag.
- Kontrollera om det finns något problem med eluttaget genom att ansluta andra produkter.

TV:n stängs plötsligt av.

- Kontrollera inställningarna för strömkontroll. Strömförsörjningen kan avbrytas.
- Kontrollera om **Insomningstimer** / **Timer för avstängning** är aktiverat i avsnittet **Timers**.
- Kontrollera att **Autoavstängning** är aktiverat i **Allmänt** -> **Eco-läge**-inställningarna. (Beroende på modell)
- Om det inte finns någon signal medan TV:n är på kommer den att stängas av automatiskt efter 15 minuters inaktivitet.

När du ansluter till en dator (HDMI) visas "**Ingen signal.**" eller "**Ogiltigt format**".

- Stäng av/slå på TV:n med fjärrkontrollen.
- Återanslut HDMI-kabeln.
- Starta om datorn när TV:n är på.

Onormal skärmbild

- Om produkten är sval kan det hända att du ser lite "flimmer" när den slås på. Det är helt normalt, Det är inte fel på produkten.
- Panelen är en avancerad produkt som innehåller miljontals bildpunkter. Det kan hända att du ser små svarta prickar och/eller färgade prickar (röda, blå eller gröna) i storleken 1 ppm på panelen. Detta är inte ett tecken på att något är fel, och det påverkar inte produktens prestanda eller pålitlighet. Det här fenomenet förekommer också i produkter från tredje part och ger inte rätt till byte eller återbetalning.
- Panelens ljusstyrka och färg kan se olika ut beroende på vilken vinkel du tittar från (vänster/höger/uppåt/nedåt).
  Det här fenomenet uppstår på grund av panelens egenskaper. Det har inget med produktens prestanda att göra och det är inte ett tecken på att något är fel.
- Inbrända bilder kan uppstå om en stillbild visas under en längre period. Undvik att visa samma bild alltför länge på tv-skärmen.

Genererat ljud

- "Knäppande" ljud: Ett knäppande ljud som hörs när du tittar på eller stänger av TV:n orsakas av värmesammandragningar i plasten på grund av temperatur och fuktighet. Detta ljud är vanligt för produkter där Värmeformförändring krävs.
- Brummande från elektrisk krets/surrande från panelen: Ett lågfrekvent ljud genereras från en snabb växlingskrets som tillhandahåller en stor mängd ström för att driva produkten. Detta varierar beroende på produkten. De här genererade ljuden påverkar inte produktens prestanda eller pålitlighet.

Specifikationer

Trådlös modul, Specifikationer

- Eftersom kanalband kan variera från land till land kan användaren inte ändra eller justera funktionsfrekvensen. Produkten är konfigurerad för den regionala frekvenstabellen.
- För användarens skull bör enheten installeras och användas med minst 20 cm avstånd mellan enheten och kroppen.

(Endast LJ55**, LJ59**, LJ60**, LJ61**)

(Endast 32LJ622V-ZB, 43/49LJ624V-ZC, 55LJ625V-ZB)

Trådlös modul (LGSWFAC71) Specifikationer	
Trådlös nätverksuppkoppling (IEEE 802.11a/b/g/n/ac)	
Frekvensområde	Uteffekt (Max.)
2 400 till 2 483,5 MHz 5 150 till 5 725 MHz 5 725 till 5 850 MHz (För icke-EU-länder)	13 dBm 16,5 dBm 10 dBm

* "IEEE802.11ac" finns inte i alla länder.

(Endast 55LJ622V-ZB, 43/49LJ622V-ZC, 43/49LJ625V-ZC)

Trådlös modul (LGSBWAC72) Specifikationer	
Trådlös nätverksuppkoppling (IEEE 802.11a/b/g/n/ac)	
Frekvensområde	Uteffekt (Max.)
2 400 till 2 483,5 MHz 5 150 till 5 725 MHz 5 725 till 5 850 MHz (För icke-EU-länder)	14 dBm 16,5 dBm 11,5 dBm
Bluetooth	
Frekvensområde	Uteffekt (Max.)
2 400 till 2 483,5 MHz	8,5 dBm

* "IEEE802.11ac" finns inte i alla länder.

	32LJ60**
AC/DC Adaptern	Tillverkare : Lien Chang Modell : LCAP45 Tillverkare : APD Modell : DA-48G19 Tillverkare : Chicony Modell : A16-048N2A Tillverkare : LG Innotek Modell : PSAC-L655
	Ingång : AC 100 - 240 V ~ 50/60 Hz Utgång : DC 19 V ⎓ 2,53 A

CI-modul (bredd x höjd x djup)		100,0 mm x 55,0 mm x 5,0 mm
Omgivningsförhållanden	**Driftstemperatur**	0 °C till 40 °C
	Luftfuktighet vid drift	Mindre än 80 %
	Förvaringstemperatur	-20 °C till 60 °C
	Luftfuktighet vid förvaring	Mindre än 85 %

(Beroende på land)

	Digital-TV			**Analog tv**
Tv-system	DVB-T DVB-T2 DVB-C DVB-S/S2			PAL/SECAM B/G, D/K, I SECAM L
Kanaltäckning (Band)	DVB-S/S2	DVB-C	DVB-T/T2	46 ~ 862 MHz
	950 ~ 2 150 MHz	46 ~ 890 MHz	VHF III : 174 ~ 230 MHz UHF IV : 470 ~ 606 MHz UHF V : 606 ~ 862 MHz S Band II : 230 ~ 300 MHz S Band III : 300 ~ 470 MHz	
Maximalt antal lagringsbara program	6 000	2 000		
Impedans för extern antenn	75 Ω			

LG
Life's Good

ANVÄNDARHANDBOK

EXTERN STYRNING INSTALLATION AV ENHET

Läs den här handboken noggrant innan du använder produkten och spara den för framtida bruk.

www.lg.com

KODER

- Denna funktion finns inte på alla modeller.

Kod (Hexa)	Funktion	Anmärkning	Kod (Hexa)	Funktion	Anmärkning
00	CH +, PR + (kanal +, program +)	R/C-knapp	53	Lista	R/C-knapp
01	CH -, PR - (kanal -, program -)	R/C-knapp	5B	Avsluta	R/C-knapp
02	Volym +	R/C-knapp	60	PIP(AD)	R/C-knapp
03	Volym -	R/C-knapp	61	Blå	R/C-knapp
06	> (Pilknapp/Höger)	R/C-knapp	63	Gul	R/C-knapp
07	< (Pilknapp/Vänster)	R/C-knapp	71	Grön	R/C-knapp
08	Power (ström)	R/C-knapp	72	Röd	R/C-knapp
09	Tyst	R/C-knapp	79	Bildformat	R/C-knapp
0B	Input (insignal)	R/C-knapp	91	AD (Ljudbeskrivning)	R/C-knapp
0E	SLEEP (viloläge)	R/C-knapp	7A	Bruksanvisning	R/C-knapp
0F	TV, TV/RAD	R/C-knapp	7C	Smart / Hem	R/C-knapp
10 - 19	* Sifferknapp 0 - 9	R/C-knapp	7E	SIMPLINK	R/C-knapp
1A	Q.View/Flashback (snabbvisning/återblick)	R/C-knapp	8E	►► (Framåt)	R/C-knapp
1E	FAV (Favoritkanal)	R/C-knapp	8F	◄◄ (Bakåt)	R/C-knapp
20	Text (Text-TV)	R/C-knapp	AA	Info	R/C-knapp
21	T. Opt (Text-TV-alternativ)	R/C-knapp	AB	Program Guide (Programguide)	R/C-knapp
28	Return (Tillbaka)	R/C-knapp	B0	► (Spela upp)	R/C-knapp
30	AV-läge (ljud/bild)	R/C-knapp	B1	■ (Stopp / Fillista)	R/C-knapp
39	Caption/Subtitle (Textning)	R/C-knapp	BA	II (Frys / Långsam uppspelning / Paus)	R/C-knapp
40	Λ (Pilknapp/Markör uppåt)	R/C-knapp	BB	Fotboll	R/C-knapp
41	V (Pilknapp/Markör nedåt)	R/C-knapp	BD	● (Spela in)	R/C-knapp
42	My Apps (mina appar)	R/C-knapp	DC	3D	R/C-knapp
43	Meny/Inställningar	R/C-knapp	99	Auto. konfig.	R/C-knapp
44	OK / Enter	R/C-knapp	9F	App / *	R/C-knapp
45	Q.Menu	R/C-knapp	9B	TV/PC	R/C-knapp
4C	Lista, - (endast ATSC)	R/C-knapp			

* Kod 4C (0x4C)är tillgänglig på ATSC-/ISDB-modeller som använder primära/sekundära kanaler.
(För modeller som säljs i Sydkorea, Japan, Nordamerika, Latinamerika förutom Colombia)

ANSLUTA EN EXTERN STYRENHET

- Illustrationen kan se annorlunda ut än den gör på TV:n.

Anslut USB-till-seriell-omvandlaren/RS-232C-ingångskontakten till en extern styrenhet (t.ex. en dator eller ett A/V-styrsystem) för att styra produktens funktioner externt.

Obs! : Typen av styrport på TV:n kan variera mellan olika modellserier.

* Observera att alla modeller inte har stöd för den här typen av anslutning.

* Kabel medföljer inte.

USB-till-seriell-omvandlare med USB-kabel

USB-typ

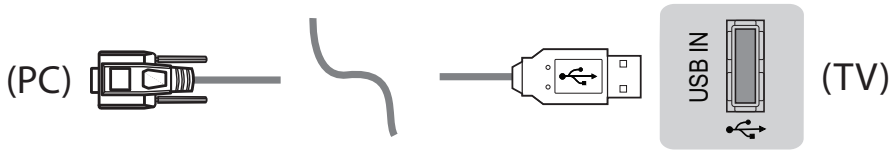

- LGTV har stöd för PL2303 chip-baserade (återförsäljar-ID: 0x0557, produkt-ID: 0x2008) USB-till-seriell-omvandlare, som inte tillverkas eller tillhandahålls av LG.
- De finns att köpa i butiker som säljer datatillbehör för ITpersonal.

RS-232C med RS232C-kabel

DE9-typ (D-Sub 9-stift)

- Du måste köpa RS-232C-kabeln (DE9, D-Sub 9-stift hona-hona) som krävs för anslutningen mellan dator och TV enligt anvisningarna i användarhandboken.

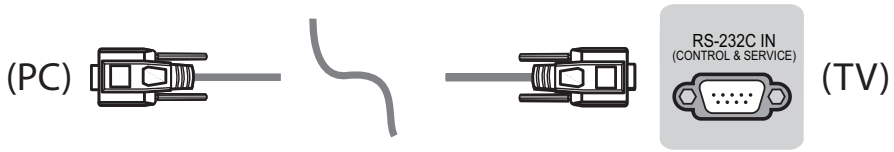

Anslutningen kan se annorlunda ut än den på din TV.

Telefonjackstyp

- Du måste köpa en telefonjack- till RS-232kabel för anslutning mellan dator och TV:n, vilket anges i användarhandboken.

* Andra modeller ska anslutas till USB-porten.

* Anslutningen kan se annorlunda ut än den på din TV.

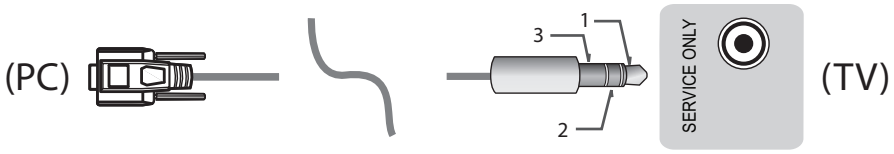

- eller

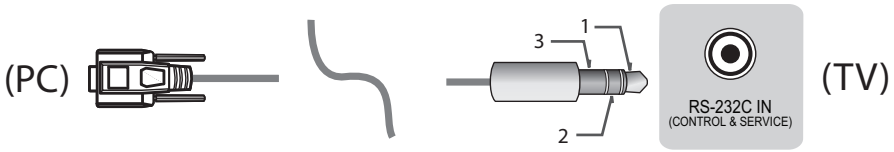

Kunddator

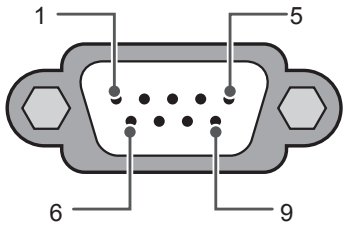

RS-232C
(Seriell port)

Kopplingsschema för RS-232C

Kabel med tre ledare(ej standard)

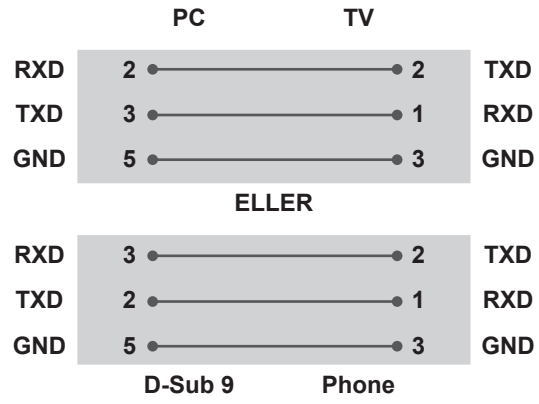

Set ID

Du hittar Set ID-nummer under "**kartläggning av datakällor**" på sid. 6

1. Tryck på **INSTÄLLNINGAR** för att öppna huvudmenyerna.
2. Tryck på navigeringsknapparna för att bläddra till **(*Allmänt → Om denna TV** eller **ALT.)** och tryck på **OK**.
3. Tryck på navigeringsknapparna för att bläddra till **Ange ID** och tryck på **OK**.
4. Bläddra åt vänster eller höger för att välja ett Set ID-nummer och välj sedan **STÄNG**. Justeringsintervallet är 1–99.
5. När du är klar trycker du på **AVSLUTA**.
   * (Beroende på modell)

Kommunikationsparametrar

- Bandbredd: 9600 bit/s (UART)
- Datalängd: 8 bitar
- Paritet: Ingen
- Stoppbit: 1 bit
- Kommunikationskod: ASCII-kod
- Använd korskabel (reverserad kabel).

Referenslista för kommandon

(Beroende på modell)

	COMMAND1	COMMAND2	DATA (Hexadecimal)		COMMAND1	COMMAND2	DATA (Hexadecimal)
01. Power* (ström)	k	a	00 till 01	15. Balans	k	t	00 till 64
02. Bildformat	k	c	(sid.7)	16. Färg temperatur	x	u	00 till 64
03. Screen Mute (standbyläge)	k	d	(sid.7)	17. ISM Method (ISM-metilld) (endast plasma-TV)	j	p	(sid.8)
04. Volume Mute (högtalare AV)	k	e	00 till 01	18. Equalizer	j	v	(sid.8)
05. Volume Control (ljudvolym)	k	f	00 till 64	19. Energisparläge	j	q	00 till 05
06. Kontrast	k	g	00 till 64	20. Tune Command (inställning skommando)	m	a	(sid.9)
07. Ljusstyrka	k	h	00 till 64	21. Kanal (Program) Lägg till/Ta bort (Hoppa över)	m	b	00 till 01
08. Färg	k	i	00 till 64	22. Knapp	m	c	KODER
09. Nyanser	k	j	00 till 64	23. Control Back Light, Control Panel Light (styr bakbelysning, styr panelbelysning)	m	g	00 till 64
10. Skärpa	k	k	00 till 32	24. Input select (välj insignal, huvudsaklig)	x	b	(sid.11)
11. OSD Select (skärmmeny)	k	l	00 till 01	25. 3D (endast 3D-modeller)	x	t	(sid.11)
12. Remote Control Lock Mode (låsläge för fjärrkontroll)	k	m	00 till 01	26. Extended 3D (utökad 3D, endast 3D-modeller)	x	v	(sid.11)
13. Treble (diskant)	k	r	00 till 64	27. Automatisk konfigurering	j	u	(sid.12)
14. Bass (bas)	k	s	00 till 64				

* Obs! : De enda kommandon som utförs under upp- och inspelning av media är: ström (ka) och knapp (mc), alla andra kommandon behandlas som NG-data.
De hanteras i NG-läge. Med en RS232C-kabel kan TV:n skicka ka-kommandot både när TV:n är av och på. Men med USB-till-seriell-omvandlarkabel fungerar kommandot endast när TV:n är på.

Protokoll för sändning/mottagning

Sändning

[Command1][Command2][ ][Set ID][ ][Data][Cr]

[Command 1] : Första kommandot som styr TV:n. (j, k, m eller x)
[Command 2] : Andra kommandot för att kontrollera TV:n.
[Set ID] : Du kan ändra inställningen för [Set ID] och välja önskat ID-nummer för skärmen på alternativmenyn.
Justeringsintervallet på TV:n är 1 till 99. Om det valda värdet för [Set ID] är 0 kan alla anslutna enheter styras.
* [Set ID] indikeras som decimal (1 till 99) på menyn och som hexadecimal (0x00 till 0x63) på protokoll för sändning/mottagning.
[DATA] : Sänder kommandodata (hexadecimal). Sänd "FF" för att visa kommandostatus.
[Cr] : Returknappen - ASCII-kod 0x0D
[ ] : Mellanslag – ASCII-kod 0x20

OK-bekräftelse

[Command2][ ][Set ID][ ][OK][Data][x]

* Enheten sänder ACK (bekräftelse) i detta format när den mottar normal information. Om informationen ska läsas visas aktuell statusinformation. Om informationen ska "utföras" returneras informationen från datorn.

Felbekräftelse

[Command2][ ][Set ID][ ][NG][Data][x]

* Enheten sänder ACK (bekräftelse) i detta format när den inte tar emot korrekt data på grund av felkonfigurerade funktioner eller kommunikationsfel.

Data 00: Felaktig kod

Kartläggning av datakällor (hexadecimal → decimal)

* När du anger [data] hexadecimalt kan du titta i omvandlingstabellen.
* För kommandot Kanalinställning (ma) används ett hexadecimalt värde ([data]) på två byte när kanalnumret väljs.

00 : Steg 0	32 : Steg 50 (Set ID 50)	FE : Steg 254
01 : Steg 1 (Set ID 1)	33 : Steg 51 (Set ID 51)	FF : Steg 255
...	...	...
0A : Steg 10 (Set ID 10)	63 : Steg 99 (Set ID 99)	01 00 : Steg 256
...	...	...
0F : Steg 15 (Set ID 15)	C7 : Steg 199	27 0E : Steg 9998
10 : Steg 16 (Set ID 16)	C8 : Steg 200	27 0F : Steg 9999
...	...	...

* Kommandon kan fungera annorlunda beroende på modell och signal.

01. Ström AV/PÅ (Command: k a)

► Styr *avstängning/påslagning av enheten.

Transmission[k][a][ ][Set ID][ ][Data][Cr]

Data 00 : Ström av 01 : *Ström på

Ack [a][ ][Set ID][ ][OK/NG][Data][x]

► Visar om TV:n är påslagen eller *avstängd

Transmission [k][a][ ][Set ID][ ][FF][Cr]

Ack [a][ ][Set ID][ ][OK][Data][x]

* Om andra funktioner sänder FF-data i detta format visas status för varje enskild funktion via bekräftelseinformation.

02. Bildformat (Command: k c)
(Huvudsaklig bildstorlek)

► Ändrar bildformatet. (Huvudsakligt bildformat)
Du kan också justera skärmformatet med Bildformat på Q.MENU. eller i bildmenyn.

Transmission [k][c][ ][Set ID][ ][Data][Cr]

Data 01 : Normal skärm (4:3)
02 : Bred skärm (16:9)
04 : Zoom
05 : Zoom 2 (Endast Latinamerika förutom Columbia)
06 : Set by Program/ Original (ange efter program/ original)
07 : 14:9 (Europa, Columbia, Mellanöstern, Asien förutom Sydkorea och Japan)
09 : * Skanna bara
0B : Full bredd (Europa, Colombia, Mellanöstern, Asien förutom Sydkorea och Japan)
10 till 1F : Biozoom 1 till 16

Ack [c][ ][Set ID][ ][OK/NG][Data][x]

* Via PC-ingången kan du välja mellan bildformaten 16:9 och 4:3.
* I DTV/HDMI/komponentläge (high-definition) är bara Scanna tillgängligt.
* Full bredd-läget kan fungera olika beroende på modell och stöds helt för DTV och delvis för ATV och AV.

03. Standbyläget (Screen mute) (Command: k d)

► Väljer standbyläget Screen mute på/av.

Transmission [k][d][ ][Set ID][ ][Data][Cr]

Data 00 : Standbyläget (Screen mute) av (bild på) Video, ljud av
01 : Standbyläget (Screen mute) på (ingen bild)
10 : Video, ljud av

Ack [d][ ][Set ID][ ][OK/NG][Data][x]

* Om endast Video, ljud av har valts visas OSD (Bildskärmsmenyn) på TV:n. Men om TV:n är i standbyläge visar TV:n inte OSD (Bildskärmsmenyn).

04. Högtalare AV/PÅ (Command: k e)

► Styr högtalare på/av.
Du kan även använda MUTE (tyst) på fjärrkontrollen.

Transmission [k][e][ ][Set ID][ ][Data][Cr]

Data 00 : Högtalare av (volym av)
01 : Högtalare på (volym på)

Ack [e][ ][Set ID][ ][OK/NG][Data][x]

05. Volume Control (ljudvolym) (Command: k f)

► Ställer in volymen.
Det går även att ställa in ljudvolymen med volymknapparna på fjärrkontrollen.

Transmission [k][f][ ][Set ID][ ][Data][Cr]

Data min: 00 till max: 64

Ack [f][ ][Set ID][ ][OK/NG][Data][x]

06. Kontrast (Command: k g)

► Ställer in skärmens kontrast.Du kan även justera kontrasten i bildmenyn.

Transmission [k][g][ ][Set ID][ ][Data][Cr]

Data min: 00 till max: 64

Ack [g][ ][Set ID][ ][OK/NG][Data][x]

07. Ljusstyrka (Command: k h)

► Ställer in ljusstyrkan på skärmen.
Du kan även justera ljusstyrkan i bildmenyn.

Transmission [k][h][ ][Set ID][ ][Data][Cr]

Data min: 00 till max: 64

Ack [h][ ][Set ID][ ][OK/NG][Data][x]

08. Färg (Command: k i)

► Ställer in skärmfärgen.
Du kan även justera färgen i bildmenyn.

Transmission [k][i][ ][Set ID][ ][Data][Cr]

Data min: 00 till max: 64

Ack [i][ ][Set ID][ ][OK/NG][Data][x]

09. Nyanser (Command: k j)

► Ställer in nyanser.
Du kan även justera nyanser i bildmenyn.

Transmission [k][j][ ][Set ID][ ][Data][Cr]

Data Röd: 00 till grön: 64

Ack [j][ ][Set ID][ ][OK/NG][Data][x]

10. Skärpa (Command: k k)

► Justerar skärpan.
Du kan även justera skärpan i bildmenyn.

Transmission [k][k][ ][Set ID][ ][Data][Cr]

Data min: 00 till max: 32

Ack [k][ ][Set ID][ ][OK/NG][Data][x]

11. Skärmmeny (Command: k l)

► Välj skärmmeny (OSD/On Screen Display) AV/PÅ via fjärrkontrollen.

Transmission [k][l][ ][Set ID][ ][Data][Cr]

Data 00: OSD av 01: OSD på

Ack [l][ ][Set ID][ ][OK/NG][Data][x]

12. Lås för fjärrkontroll (Command: k m)

► Låser kontrollerna på skärmens frontpanel och fjärrkontrollen.

Transmission [k][m][ ][Set ID][ ][Data][Cr]

Data 00: Lås av 01: Lås på

Ack [m][ ][Set ID][ ][OK/NG][Data][x]

* Om du inte använder fjärrkontrollen kan du använda den här inställningen.
Om bildskärmen stängs av och sätts på med huvudströmbrytaren (stäng av och sätt på igen efter 20–30 sekunder) försvinner låset för extern kontroll.

* I standbyläget (DC avstängt med Timer av eller kommandot "ka", "mc") och om knapplåset är på går det inte att slå på den med den lokala strömknappen eller fjärrkontrollens strömknapp.

13. Diskant (Command: k r)

► Justerar diskanten.
Du kan även justera den i ljudmenyn.

Transmission [k][r][ ][Set ID][ ][Data][Cr]

Data min: 00 till max: 64

Ack [r][ ][Set ID][ ][OK/NG][Data][x]

* (Beroende på modell)

14. Bas (Command: k s)

► Justerar basen.
Du kan även justera den i ljudmenyn.

Transmission [k][s][ ][Set ID][ ][Data][Cr]

Data min: 00 till max: 64

Ack [s][ ][Set ID][ ][OK/NG][Data][x]

* (Beroende på modell)

15. Balans (Command: k t)

► Justerar balansen.
Du kan även ställa in balansen i ljudmenyn.

Transmission [k][t][ ][Set ID][ ][Data][Cr]

Data min: 00 till max: 64

Ack [t][ ][Set ID][ ][OK/NG][Data][x]

16. Färgtemperatur (Command: x u)

► Ställer in färgtemperatur.
Du kan även ställa in färgtemperaturen i bildmenyn.

Transmission [x][u][ ][Set ID][ ][Data][Cr]

Data min: 00 till max: 64

Ack [u][ ][Set ID][ ][OK/NG][Data][x]

17. ISM-metod (Command: j p) (Endast Plasma-TV)

► Kontrollerar ISM-metoden. Det går även att justera ISM-metoden i generellmenyn.

Transmission [j][p][ ][Set ID][ ][Data][Cr]

Data min : 02: Orbiter
08: Normal
20: Rengöring med färg

Ack [p][ ][Set ID][ ][OK/NG][Data][x]

18. Equalizer (Command : j v)

► Justerar enhetens EQ.

Transmission [j][v][ ][Set ID][ ][Data][Cr]

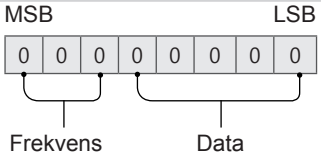

7	6	5	Frekvens	4	3	2	1	0	Steg
0	0	0	Första bandet	0	0	0	0	0	0(decimal)
0	0	1	Andra bandet	0	0	0	0	1	1(decimal)
0	1	0	Tredje bandet	...	...	...	...	...	...
0	1	1	Fjärde bandet	1	0	0	1	1	19(decimal)

1	0	0	Femte bandet	1	0	1	0	0	20(decimal)

Acknowledgement [v][ ][Set ID][ ][OK/NG][Data][x]

* Det beror på modell och kan justeras när ljudläget har EQ-justerbart värde.

19. Spara energi (Command: j q)

► Minskar TV-apparatens strömförbrukning.
Du kan även ställa in energisparläget i bildmenyn.

Transmission [j][q][ ][Set ID][ ][Data][Cr]

Data
- 00 : Av
- 01 : Minimal
- 02 : Mellan
- 03 : Maximal
- 04 : Auto (För LCD-TV/LED-TV) / Intelligent sensor (För PDP-TV)
- 05 : Bildskärm av

* (Beroende på modell)

Ack [q][ ][Set ID][ ][OK/NG][Data][x]

20. Inställningskommando (Command: m a)

* Det här kommandot kan fungera olika beroende på modell och signal.

• För modeller som säljs i Europa, Mellanöstern, Colombia, Asien förutom Sydkorea och Japan

► Välj kanal för följande fysiska nummer.

Transmission [m][a][ ][Set ID][ ][Data 00][ ]
[Data 01][ ][Data 02][Cr]

* Analog antenn/kabel

[Data 00][Data 01] Kanaldata
Data 00 : Hög-byte-kanaldata
Data 01 : Låg-byte-kanaldata
- 00 00 ~ 00 C7 (decimal: 0–199)

Data 02 : Ingångskälla (analog)
- 00 : Antenn TV (ATV)
- 80 : Kabel-TV (CATV)

* Digital jordbunden/kabel/satellit

[Data 00][Data 01]: Kanaldata
Data 00 : Höga kanaldata
Data 01 : Låga kanaldata
- 00 00 – 27 0F (decimal: 0–9999)

Data 02 : Ingångskälla (digital)
- 10 : Antenn TV (DTV)
- 20 : Antenn radio (radio)
- 40 : Satellit-TV (SDTV)
- 50 : Satellitradio (S-radio)
- 90 : Kabel-TV (CADTV)
- a0 : Kabelradio (CA-radio)

* Exempel på inställningskommandon:
1. Ställ in till analog antenn (PAL) kanal 10.
Set ID = Alla = 00
Data 00 & 01 = Kanaldata är 10 = 00 0a
Data 02 = Analog antenn TV = 00
Resultat = **ma 00 00 0a 00**

2. Ställ in till digital antenn (DVB-T) kanal 01.
Set ID = Alla = 00
Data 00 & 01 = Kanaldata är 1 = 00 01
Data 02 = Digital antenn TV = 10
Resultat = **ma 00 00 01 10**

3. Ställ in till satellit (DVB-S) kanal 1000.
Set ID = Alla = 00
Data 00 & 01 = Kanaldata är 1000 = 03 E8
Data 02 = Digital satellit-TV = 40
Resultat = **ma 00 03 E8 40**

Ack [a][ ][Set ID][ ][OK][Data 00][Data 01]
[Data 02][x][a][ ][Set ID][ ][NG][Data 00][x]

• För modeller som säljs i Sydkorea, Nord-/Latinamerika förutom Colombia

► För att ställa in kanalen till följande fysiska/primära/sekundära nummer.

Transmission [m][a][ ][0][ ][Data00][ ][Data01]
[ ][Data02][ ][Data03][ ][Data04][ ][Data05][Cr]

Digitala kanaler har ett fysiskt, primärt och sekundärt kanalnummer. Det fysiska numret är det faktiska digitala numret, det primära är det nummer som kanalen tilldelas och det sekundära är underkanalen. Eftersom ATSC-mottagaren automatiskt tilldelar kanalen från det primära/sekundära numret behövs det fysiska numret inte när du skickar ett kommando digitalt.

* Analog antenn/kabel

Data 00 : Fysiskt kanalnummer
- Antenn (ATV): 02–45 (decimal: 2–69)
- Kabel (CATV) : 01, 0E~7D (decimal : 1, 14~125)

[Data 01 ~ 04]: Primärt/sekundärt kanalnummer
Data 01 & 02: xx (Valfritt)
Data 03 & 04: xx (Valfritt)
Data 05: Ingångskälla (Analog)
- 00 : Antenn TV (ATV)
- 01 : Kabel-TV (CATV)

* Digital Antenn/Kabel

Data 00 : xx (Valfritt)

[Data 01][Data 02]: Primärt kanalnummer
Data 01 : Hög-byte-kanaldata
Data 02 : Låg-byte-kanaldata
- 00 01 ~ 27 0F (decimal: 1–9999)

[Data 03][Data 04]: Sekundärt kanalnummer
Data 03 : Hög-byte-kanaldata
Data 04 : Låg-byte-kanaldata
Data 05 : Ingångskälla (digital)
- 02 : Antenn TV (DTV) – Använd fysiskt kanalnummer
- 06 : Kabel-TV (CADTV) – Använd fysiskt

kanalnummer
- 22 : Antenn TV (DTV) – Använd inte fysiskt kanalnummer
- 26 : Kabel-TV (CADTV) - Använd inte fysiskt kanalnummer
- 46 : Kabel-TV (CADTV) – Använd endast primärt kanalnummer (One Part Channel)

Två byte är tillgängliga för alla primära och sekundära kanaldata, men oftast används endast den lägre byten (den högre byten är 0).

* Exempel på inställningskommandon:

1. Ställ in den analoga kabelkanalen (NTSC) 35.
   Set ID = Alla = 00
   Data 00 = Kanaldata är 35 = 23
   Data 01 & 02 = Ingen primär = 00 00
   Data 03 & 04 = Ingen sekundär = 00 00
   Data 05 = Analog kabel-TV = 01
   Totalt = **ma 00 23 00 00 00 00 01**
2. Ställ in den digitala markbundna kanalen (ATSC) 30-3.
   Set ID = Alla = 00
   Data 00 = Valfri fysisk = 00
   Data 01 & 02 = Primär är 30 = 00 1E
   Data 03 & 04 = Sekundär är 3 = 00 03
   Data 05 = Digital antenn TV = 22
   Totalt = **ma 00 00 00 1E 00 03 22**

   Ack [a][ ][Set ID][ ][OK][Data 00][Data 01]
   [Data 02][Data 03][Data 04][Data 05]
   [x][a][ ][Set ID][ ][NG][Data 00][x]

• För modeller som säljs i Japan

► För att ställa in kanalen till följande fysiska/primära/sekundära nummer.

Transmission [m][a][ ][0][ ][Data00][ ][Data01]
[ ][Data02][ ][Data03][ ][Data04][ ][Data05][Cr]

* Digital antenn/Satellit

Data 00: xx (Valfritt)

[Data 01][Data 02]: Primärt kanalnummer
Data 01: Hög-byte-kanaldata
Data 02: Låg-byte-kanaldata
- 00 01 ~ 27 0F (decimal: 1–9999)

[Data 03][Data 04]: Sekundärt/underordnat kanalnummer(Valfritt i satellit)
Data 03: Hög-byte-kanaldata
Data 04: Låg-byte-kanaldata
Data 05 : Ingångskälla (digitalt/satellit för Japan)
- 02 : Antenn TV (DTV)
- 07 : BS (Broadcasting Satellite/Sändningssatellit)
- 08 : CS1 (Communication Satellite 1/ Kommunikationssatellit 1)
- 09 : CS2 (Communication Satellite 2/ Kommunikationssatellit 2)

* Exempel på inställningskommandon:

1 Ställ in den digitala markbundna kanalen (ISDB-T) 17-1.
   Set ID = Alla = 00
   Data 00 = Valfri fysisk = 00
   Data 01 & 02 = Primär är 17 = 00 11
   Data 03 & 04 = Sekundär/underordnad är 1 = 00 01
   Data 05 = Digital antenn TV = 02
   Totalt = **ma 00 00 00 11 00 01 02**

2. Ställ in BS-kanalen (ISDB-BS) 30.
   Set ID = Alla = 00
   Data 00 = Valfri fysisk = 00
   Data 01 & 02 = Primär är 30 = 00 1E
   Data 03 & 04 = Valfri = 00 00
   Data 05 = Digital BS-TV = 07
   Totalt = **ma 00 00 00 1E 00 00 07**

* Den här funktioner varierar mellan olika modeller.

Ack [a][ ][Set ID][ ][OK][Data 00][Data 01]
[Data 02][Data 03][Data 04][Data 05]
[x][a][ ][Set ID][ ][NG][Data 00][x]

21. Kanal (program) Lägg till/Ta bort (Hoppa över) (Command: m b)

► Om du vill hoppa över den nuvarande kanalen (programmet) nästa gång.

Transmission [m][b][ ][Set ID][ ][Data][Cr]

Data 00 : Ta bort (ATSC,ISDB)/ Hoppa över (DVB) 01 : Lägg till

Ack [b][ ][Set ID][ ][OK/NG][Data][x]

* Ange den sparade kanalstatusen som del (Ta bort) (ATSC, ISDB)/hoppa över (DVB) eller Lägg till.

22. Knapp (Command: m c)

► Skickar IR-fjärrkontrollnyckelkod.

Transmission [m][c][ ][Set ID][ ][Data][Cr]

Data Nyckelkod - sid.2.

Ack [c][ ][Set ID][ ][OK/NG][Data][x]

23. Styra bakbelysning (Command: m g)

• För LCD-TV/LED-TV

► För att kontrollera bakbelysningen.

Transmission [m][g][ ][Set ID][ ][Data][Cr]

Data min : 00 till max: 64

Ack [g][ ][Set ID][ ][OK/NG][Data][x]

Styra panelbelysning (Command: m g)

• För Plasma-TV

► För att kontrollera panelbelysningen.

Transmission [m][g][ ][Set ID][ ][Data][Cr]

Data min: 00 till max: 64

Ack [g][ ][Set ID][ ][OK/NG][Data][x]

24. Välja ingång (Command: x b)
(Ingång för huvudbilden)

► Välj inkälla för huvudbild.

Transmission [x][b][ ][Set ID][ ][Data][Cr]

Data
00 : DTV 01 : CADTV
02 : Satellit-DTV 10 : ATV
ISDB-BS (Japan)
03 : ISDB-CS1 (Japan)
04 : ISDB-CS2 (Japan)
11 : CATV
20 : AV eller AV1 21 : AV2
40 : Komponent1 41 : Komponent2
60 : RGB
90 : HDMI1 91 : HDMI2
92 : HDMI3 93 : HDMI4

Ack [b][ ][Set ID][ ][OK/NG][Data][x]

* Den här funktionen beror på modell och signal.

25. 3D (Command: x t) (endast 3D-modeller)
(Beroende på modell)

► För att ändra 3D-läge för TV.

Transmission [x][t][ ][Set ID][ ][Data 00][ ][Data 01]
[ ][Data 02][ ][Data 03][Cr]

* (Beroende på modell)

Data struktur
[Data 00] 00 : 3D På
01 : 3D Av
02 : 3D till 2D
03 : 2D till 3D
[Data 01] 00 : Ovan- och undersida
01 : Sida vid sida
02 : Schackrutor
03 : Bild i sekvens
04 : Kolumnkorrigering
05 : Radkorrigering
[Data 02] 00 : Höger till vänster
01 : Vänster till höger
[Data 03] 3D-effekt (3D-djup): Min : 00 - Max : 14
(*överför med hexadecimal kod)

* Funktionerna för [Data 02] och [Data 03] beror på modell och signal.
* Om [Data 00] är 00 (3D på) saknar [Data 03] betydelse.
* Om [Data 00] är 01 (3D av) eller 02 (3D till 2D) saknar [Data 01], [Data 02] och [Data 03] betydelse.
* Om [Data 00] är 03 (2D till 3D) saknar [Data 01] och [Data 02] betydelse.
* Om [Data 00] är 00 (3D på eller 03 (2D till 3D) fungerar [Data 03] enbart när 3D-läget (genre) är manuellt.
* Alla alternativ för 3D-mönster ([Data 01]) kanske inte finns tillgängliga för sändnings-/videosignal.

[Data 00]	[Data 01]	[Data 02]	[Data 03]
00	O	O	O
01	X	X	X
02	X	X	X
03	X	O	O

X : valfritt

Ack [t][ ][Set ID][ ][OK][Data00][Data01][Data02]
[Data03][x]
[t][ ][Set ID][ ][NG][Data00][x]

26. Utökad 3D (Command: x v) (endast 3D-modeller) (Beroende på modell)

► För att ändra 3D-alternativ för TV.

Transmission [x][v][ ][Set ID][ ][Data 00][ ]
[Data 01][Cr]

[Data 00] 3D-alternativ
00 : 3D bildkorrigering
01 : 3D-djup (3D-läget är endast manuellt)
02 : 3D-vinkel
06 : 3D-färgkorrigering
07 : 3D-Ljud-Zoomning
08 : Normal bildvisning
09 : 3D-läge (genre)

[Data 01] Har ett eget intervall för varje 3D-alternativ som bestäms av [Data 00].

1) När [Data 00] är 00
00 : Höger till vänster
01 : Vänster till höger

2) När [Data 00] är 01, 02
Data Min: 0 - Max: 14 (*överförs med hexadecimalkod)
Dataintervall (0–20) omvandlar perspektivintervallet (-10 – +10) automatiskt (beroende på modell)
* Det här alternativet fungerar bara när 3D-läget (genre) är manuellt.

3) När [Data 00] är 06, 07
00 : Av
01 : På

4) När [Data 00] är 08
00 : Ändra till 3D-video från 2D-video som har konverterats till 2D från 3D
01 : Ändra 3D-video till 2D-video, utom 2D-till-3D-video

* Om villkoren för konvertering inte uppfylls behandlas kommandot som ogiltigt.

5) När [Data 00] är 09

00 : Standard 01 : Sport
02 : Biosalong 03 : Extrem
04 : Manuell 05 : Auto

Ack [v][ ][Set ID][ ][OK][Data00][Data01][x]
[v][ ][Set ID][ ][NG][Data00][x]

27. Automatisk konfigurering (Command: j u)
(Beroende på modell)

► Ställer in bildposition och minimerar bildskakningar automatiskt. Det fungerar bara i RGB (PC)-läge.

Transmission [j][u][ ][Set ID][ ][Data][Cr]

Data 01: Kör automatisk konfigurering

Ack [u][ ][Set ID][ ][OK/NG][Data][x]