FRANÇAIS

MANUEL SIMPLIFIÉ

# Mini Sono Hi-Fi

Veuillez lire attentivement ce manuel avant d'utiliser votre appareil et conservez-le pour référence ultérieure. Pour voir les instructions relatives aux fonctionnalités avancées, rendez-vous sur http://www.lg.com pour télécharger le manuel d'utilisation. Il est possible qu'une partie du contenu de ce manuel diffère de votre appareil.

MODÈLE
OK55

MFL70343929

www.lg.com

Copyright © 2018 LG Electronics Inc. Tous droits réservés.

1807_Rev02

## Panneau supérieur

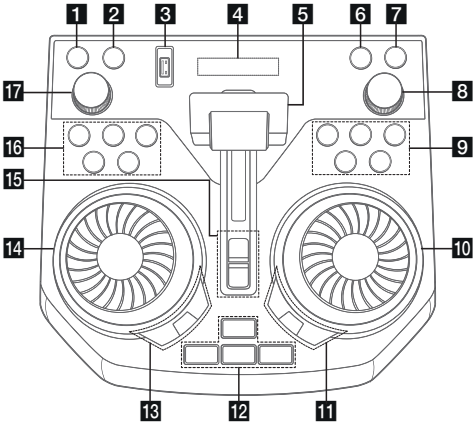


**1** ⏻ (En attente)
Allume ou éteint l'appareil.

**2** USB REC / DEMO
- Enregistre sur le périphérique USB.
- Pour arrêter l'enregistrement, appuyez sur cette touche et maintenez pendant 3 secondes.
- Hors tension, si vous appuyez sur **USB REC / DEMO**, le mode de démonstration s'affiche.

**3** Port USB
Vous pouvez lire des fichiers audio en raccordant le périphérique USB.

**4** Afficheur

**5** Curseur **PARTY ACCELERATOR**
Sélectionne la fonction et la source d'entrée.

**6** **F** (Fonction)
Sélectionne la fonction et la source d'entrée.

**7** WIRELESS LINK
- Sélectionne MAIN ou OTHER en mode WIRELESS PARTY LINK.
- Active ou désactive le mode WIRELESS PARTY LINK.

**8** **MASTER VOL.** (Volume) **-/+**
Règle le volume de l'enceinte.

**9** ⏮ (Sauter/Chercher)
- Saute vers l'arrière
- Cherche une section dans une piste/un fichier.
- Sélectionne les stations de radio.

⏯ (Lire/Pause)
- Démarre ou interrompt la lecture.
- Sélectionne mono/stéréo

⏭ (Sauter/Chercher)
- Saute vers l'avant.
- Cherche une section dans une piste/un fichier.
- Sélectionne les stations de radio.

□ (Arrêt) / **RDS**
- Permet d'arrêter la lecture ou d'annuler la fonction DELETE.
- Permet d'activer la fonction RDS (Radio Data System).

⏏ (Ouvrir/Fermer)
Permet d'ouvrir ou de fermer le plateau porte-disque.

**10** DJ SCRATCH / SEARCH & MULTI
- Tourne dans le sens horaire ou antihoraire pour faire scratcher le son.
- Recherche dans un dossier ou un fichier.

**11** SPECIAL EQ / BASS BLAST (ou **BASS BLAST+**)
- Choisit un égaliseur spécial.
- Maintenez la touche enfoncée pour sélectionner directement l'effet BASS (ou BASS+).

SEARCH
Permet d'accéder aux dossiers et aux fichiers en mode sélection.

OK
Permet de sélectionner un dossier lors de la recherche d'un fichier.

**12** PARTY STARTER
- Quand l'appareil est hors tension, cette fonction met en marche l'appareil avec le son Party Kick Starter (Lanceur de fête).
- Quand l'appareil est sous tension, cette fonction mélange la musique avec le son Party Kick Starter (Lanceur de fête).

**CLUB, DRUM, USER** (DJ PAD)
Permet de sélectionner l'effet sonore CLUB, DRUM ou USER pour mixer.
(Si vous souhaitez utiliser USER, vous devez enregistrer une source avec l'application «Music Flow Bluetooth».)

**1, 2, 3** (DJ PAD)
Appuyez sur la touche de son de votre choix.

**13** DJ EFFECT
Sélectionne l'effet DJ souhaité.

USER EQ
Sélectionne l'égaliseur créé par vous même.

LIGHTING
Sélectionne le mode lumière.

**14** DJ SCRATCH / LEVEL CONTROL
- Tourne dans le sens horaire ou antihoraire pour faire scratcher le son.
- Tourne dans le sens horaire ou antihoraire pour contrôler le niveau USER EQ.
- Règle le niveau de DJ EFFECT.
- Sélectionne les effets vocaux.
- Sélectionne les effets lumineux.

**15** PARTY ACCELERATOR MODE
Sélectionne le PARTY ACCELERATOR MODE.

DJ LOOP
Sélectionne le mode DJ LOOP.
(Le mode DJ LOOP peut être utilisé pendant la lecture du CD/USB.)

**16** KEY CHANGER ( ♭ / # )
Modifie la tonalité pour s'adapter à votre gamme vocale.

VOICE CANCELLER
Vous pouvez réduire les tonalités vocales pendant la lecture de musique à partir de différentes sources d'entrée.

VOCAL EFFECTS
Sélectionne le mode VOCAL EFFECTS.

MIC ECHO
Choisit le mode ECHO.

**17** MIC VOL. (Volume du micro) -/+
Règle le volume du microphone.

## Panneau avant / Panneau arrière

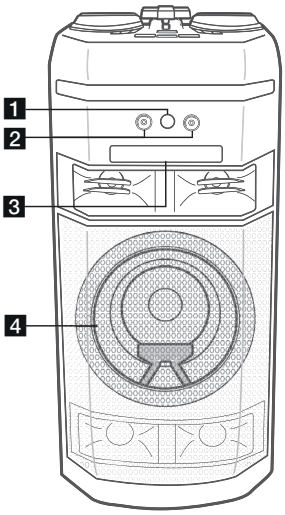


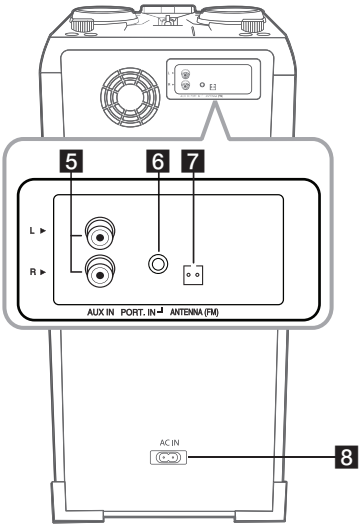


1 (Capteur de télécommande)
2 Prise **MIC** (Microphone) **1/2**
3 Lecteur CD
4 Éclairage

5 **AUX IN** (L/R) : Connexion d'un appareil portable .
6 **PORT.**(Portable) **IN** : Connexion d'un appareil portable.
7 **ANTENNA** (FM)
8 Prise d'alimentation **AC IN**

### Application smartphone

Téléchargez l'application **Music Flow Bluetooth** sur votre appareil. (Android seulement)

### Synchronisation sonore LG sans fil LG Sound Sync

Pour plus d'informations, téléchargez le manuel d'utilisation en ligne sur **http://www.lg.com**.

## Caractéristiques

| | |
|---|---|
| Alimentation | Reportez-vous à l'étiquette principale sur l'appareil. |
| Consommation d'énergie | Reportez-vous à l'étiquette principale sur l'appareil. |
| | Veille au maintien de la connexion au réseau : 0,5 W<br>(Si tous les ports réseau sont activés.) |
| Dimensions (L x H x P) | Env. 330,0 mm x 716,0 mm x 318,0 mm |
| Alimentation du bus (USB) | 5 V ⎓ 500 mA |
| Amplificateur (puissance de sortie RMS totale) | 500 W RMS |

La conception et les spécifications sont sujettes à modification sans préavis.

## Attention

- Branchez le cordon d'alimentation directement sur une prise murale, si possible. En cas d'utilisation d'un câble à rallonge, il est fortement recommandé d'utiliser une rallonge de 110 V/15 A ou 230 V/15 A. À défaut, il y a un risque de dysfonctionnement de l'appareil en raison d'un manque d'énergie électrique.
- Ne soumettez pas le câble à rallonge à une charge électrique excessive.

## Pour couper la connexion réseau sans fil ou déconnecter le périphérique sans fil

Éteignez l'appareil en maintenant la touche Marche/Arrêt enfoncée pendant plus de 5 secondes.

## Remplacement des piles

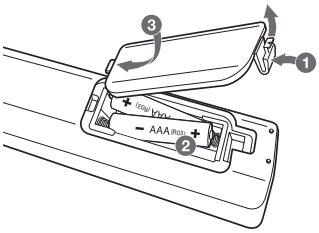


## Déclaration de conformité

CE

LG Electronics déclare que le type d'équipement radio AUDIO MINI-CHAÎNE est conforme à la directive 2014/53/UE. Le texte intégral de la déclaration de conformité UE est disponible à l'adresse suivante:

http://www.lg.com/global/support/cedoc/cedoc#

Cet appareil doit être installé et utilisé à une distance minimale de 20 cm entre l'appareil et le corps, afin d'éviter des blessures á l'utilisateur.

| Bandes de fréquences | Puissance de sortie (Max.) |
|---|---|
| 2402 à 2480 MHz | 10 dBm |