MAGYAR

SZERELÉSI ÚTMUTATÓ
LÉGKONDICIONÁLÓ

Kérjük, a termék használatba vétele előtt gondosan olvassa el ezt a szerelési útmutatót
A telepítést a helyi/országos vezetékezési előírások betartásával, kizárólag megfelelő képesítéssel rendelkező személyek végezhetik.
Miután gondosan elolvasta, őrizze meg ezt a felhasználói útmutatót, hogy később is beletekinthessen.

FALRA SZERELT

Az eredeti utasítás fordítása
Bővebb információért lásd a CD-t vagy az LG weboldalát (www.lg.com).

ENERGIA-TAKARÉKOSSÁGI JAVASLATOK

A következő tanácsok segítenek a légkondicionáló használatával járó energia-felhasználás csökkentésében. A következő tanácsok alkalmazásával hatékonyabbá válhat a légkondicionáló használata:

- A belső teret ne hűtse le túlságosan. Ez káros lehet az egészségre és több áramot fogyaszt.
- A légkondicionáló üzemeltetése közben árnyékolóval, vagy függönnyel takarja el a napfényt.
- A légkondicionáló üzemeltetése közben tartsa zárva az ajtókat és ablakokat.
- A levegőáramlást vízszintesen, vagy függőlegesen úgy állítsa be, hogy a levegő keringjen a helyiségben.
- Gyorsítsa fel a ventilátort, hogy a beltéri levegő gyorsan, rövid idő alatt lehűljön, vagy felmelegedjen.
- Rendszeresen nyissa ki az ablakot és szellőztessen, mert a légkondicionálót több órán keresztül üzemeltetve a belső levegő elhasználódhat.
- Kéthetente tisztítsa meg a levegőszűrőt. A levegőszűrőn felhalmozódott por és szennyeződés gátolhatja a levegő áramlását és gyengítheti a hűtési/páramentesítési funkciókat.

Feljegyzések

Kapcsolja hozzá ehhez a laphoz az átvételi elismervényt, hogy kéznél legyen, ha igazolni kell a vásárlás időpontját, vagy ha jótállási problémák merülnének fel. Írja be ide a típusszámot és a gyári számot:

Típusszám:

Gyári szám:

Ezeket a számokat az egyes készülékek oldalán lévő címkén találja meg.

A forgalmazó neve:

A vásárlás dátuma:

FONTOS BIZTONSÁGI ELŐÍRÁSOK

A KÉSZÜLÉK HASZNÁLATBA VÉTELE ELŐTT OLVASSON EL MINDEN ELŐÍRÁST.

A veszélyes helyzetek megelőzése és a készülék legjobb teljesítménye érdekében tartsa be az összes következő előírást.

⚠ FIGYELEM

Az előírások figyelmen kívül hagyása súlyos sérülést vagy halált okozhat.

⚠ VIGYÁZAT

Az utasítások figyelmen kívül hagyása kisebb sérülést okozhat.

⚠ FIGYELEM

- A nem szakember által végzett felszerelés, vagy javítás veszélyes lehet Önre és másokra nézve.
- A felszerelésnek meg KELL felelnie a helyi építési szabályzatnak, a vonatkozó villamos szerelési előírásoknak.
- A kézikönyv szakemberek számára készült, akik tisztában vannak a biztonsági eljárásokkal, valamint rendelkeznek a szükséges szerszámokkal és vizsgálóeszközökkel.
- A kézikönyv biztonsági figyelmeztetéseinek figyelmen kívül hagyása személyi sérülést és/vagy halált okozhat, a készülék meghibásodhat vagy megrongálódhat.

Felszerelés

- Ne használjon sérült, vagy meglazult hálózati csatlakozót, hálózati aljzatot, vagy hálózati kábelt.
  - Ez tüzet, vagy áramütést okozhat.

- Az elektromos szerelési munkákat a márkakereskedővel, szakképzett villanyszerelővel, vagy egy hivatalos szervizközponttal végeztesse el.
  - Ön sohase szerelje szét, vagy javítsa a készüléket. Fennáll a tűz, vagy az áramütés veszélye.
- Mindig földelje a készüléket.
  - Fennáll a tűz, vagy az áramütés veszélye.
- Biztonságosan szerelje fel a vezérlődoboz paneljét és fedelét.
  - Fennáll a tűz, vagy az áramütés veszélye.
- Mindig külön áramkört és kismegszakítót használjon.
  - A helytelen kábelezés, vagy felszerelés tüzet vagy áramütést okozhat.
- Megfelelően méretezett biztosítót, vagy megszakítót használjon.
  - Fennáll a tűz, vagy az áramütés veszélye.
- A tápkábelt ne alakítsa át és ne toldja meg.
  - Fennáll a tűz, vagy az áramütés veszélye.
- Ne járassa hosszabb ideig a klímaberendezést, ha nagyon nagy a levegő páratartalma és egy ajtó vagy ablak nyitva maradt.
  - A kicsapódó pára, vagy cseppvíz benedvesítheti vagy károsíthatja a bútorokat.
- Legyen óvatos a készülék kicsomagolása és felszerelése során.
  - Éles peremek sérülést okozhatnak. Fokozottan ügyeljen a burkolat éleire, a kondenzátor és az elpárologtató lamelláira.
- A felszereléshez mindig forduljon a márkakereskedőhöz, vagy egy hivatalos szervizközponthoz.
  - Fennáll a tűz, áramütés, robbanás, vagy sérülés veszélye.
- Ne szerelje a készüléket hibás állványra.
  - Ez személyi sérülést és anyagi kárt okozhat, vagy a készülék deformálódhat.
- Ügyeljen arra, hogy a felszerelési hely állapota az idő során ne romoljon.
  - Ha a tartó összeomlik, a készülék vele együtt leeshet és anyagi kárt, személyi sérülést okozhat, illetve a készülék megsérülhet.
- Tűz- és robbanásveszély áll fenn.

- Az illesztések szivárgásának vizsgálata, a csövek tisztítása, vagy javítása stb. során inert gázt (nitrogén) kell használni. Éghető gáz, vagyoxigén használata esetén a készülék tűz- és robbanásveszélyes lehet.

• Szivárgásvizsgálat, vagy légtelenítés során használjon vákuum-szivattyút, vagy inert gázt (nitrogént). Ne használjon éghető gázt, vagy sűrített levegőt, illetve oxigént. Ez tüzet vagy robbanást okozhat.
- Fennáll a tűz, robbanás, halál vagy sérülés veszélye.

Használat

• Ne tároljon vagy használjon éghető gázt, vagy éghető anyagokat a készülék közelében.
- Fennáll a tűz, vagy a készülék károsodásának veszélye.

⚠ VIGYÁZAT

Felszerelés

• A készülék felszerelése vagy javítása után mindig ellenőrizni kell, nincs-e hűtőközeg- szivárgás.
- Alacsony hűtőközeg-szint a készülék károsodását okozhatja.

• A kondenzvíz megfelelő elvezetéséhez szerelje fel a leeresztő tömlőt.
- Rossz csatlakozás vízszivárgást okozhat.

• A készüléket vízszintezve kell felszerelni.
- A rezgés, vagy vízszivárgás megelőzése érdekében.

• A készüléket ne szerelje fel olyan helyen, ahol a kültéri egység zaja, vagy az általa termelt hő kárt okozhat a szomszédságnak.
- Ez gondot jelenthet a szomszédoknak.

• A készüléket két, vagy több személynek kell felemelnie és szállítania.
- El kell kerülni a személyi sérülést.

- Ne szerelje a készüléket olyan helyre, ahol az közvetlenül ki van téve tengeri szélnek (sós permetnek).
  - Ez a készülék korrózióját okozhatja. A korrózió, különösen kondenzátoron és az elpárologtató felületeken hibás, vagy nem hatékony működést eredményezhet.
- Az alkalmazott rézcsövek vastagságát a „Peremezés” táblázat tartalmazza.
  - Ne használjon a táblázatban szereplőnél vékonyabb csövet, akkor sem, ha a piacon kapható ilyen.
- Ne használjon horpadt rézcsövet.
  - Emiatt az expanziós szelep, vagy a kapilláris cső szennyeződés miatt eltömődhet.
- R410A hűtőközegnek megfelelő csövezést, hollandi anyát és szerszámokat használjon.
  - Ha (R22) csövezést használ, a hollandi anya és a szerszámok túlzottan nagy nyomást okozhatnak a hűtőkörben (csövezés), ami robbanást és személyi sérülést okozhat.
- A maradék olaj mennyisége 40 mg/10 m értéknél kisebb legyen.

TARTALOMJEGYZÉK

2 ENERGIA-TAKARÉKOSSÁGI JAVASLATOK

3 FONTOS BIZTONSÁGI ELŐÍRÁSOK

8 A KÉSZLET RÉSZEI

8 SZÜKSÉGES SZERSZÁMOK

9 FELSZERELÉSI RAJZ

10 FELSZERELÉS

10 A legjobb hely kiválasztása
10 A szerelőlemez rögzítése
11 Fúrjon egy furatot a falba
11 Peremezés
11 - Vágja méretre a csöveket és a kábelt.
11 - A sorja eltávolítása
11 - Anya felhelyezése
11 - Peremezés
12 - Ellenőrzés
12 A csövezés csatlakoztatása
12 - Jó megoldás
13 - Rossz megoldás
13 - A beltéri készülék felszerelése
13 - Csövezés
14 - A csövezés és az elvezető tömlő csatlakoztatása a beltéri egységhez
15 - A csatlakozás köré tekerjen szigetelőanyagot.
15 - A beltéri készülék felszerelésének befejezése
16 Az cseppvíz elvezetés ellenőrzése
16 - Ellenőrizze a cseppvíz elvezetést.
16 - Cseppvíz elvezetés csövezés
17 A szűrők behelyezése
17 Próbatüzem
17 - A távvezérlő előkészítése

A KÉSZLET RÉSZEI

Név	Mennyiség	Alak
Szerelőlemez	1 db	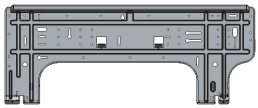 A típustól függően módosítható.
„A" típusú csavar	5 db	
„B" típusú csavar	2 db	
„C" típusú csavar	2 db	
Távvezérlő-tartó	1 db	

A panelrögzítő csavarok a dekorációs panelen találhatók.

SZÜKSÉGES SZERSZÁMOK

Ábra	Név	Ábra	Név
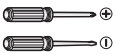	Csavarhúzó		Multiméter
	Elektromos fúrógép		Hatszögű csavarkulcs
	Mérőszalag, kés	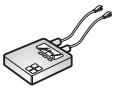	Ampermérő
	Magfúró		Gázszivárgás-érzékelő
	Villáskulcs	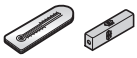	Hőmérő, szintező
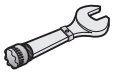	Nyomatékkulcs		Peremező szerszámkészlet

FELSZERELÉSI RAJZ

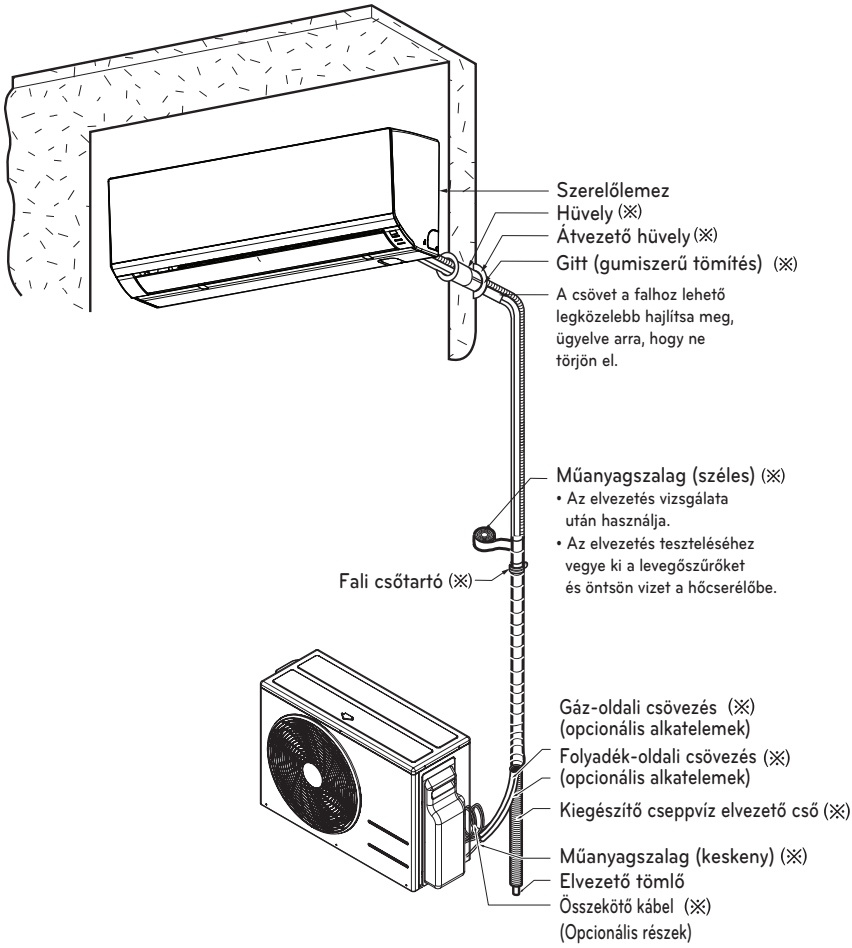

* A típustól függően módosítható.

MEGJEGYZÉS

• A szerelési anyagokat Megvásárolandó szerelési anyagok.

FELSZERELÉS

A legjobb hely kiválasztása

- A készülék közelében ne legyen hőforrás, vagy gőz.
- Válasszon olyan helyet, ahol nincs akadály a készülék körül.
- Ügyeljen arra, hogy a kondenzvizet kényelmesen el lehessen vezetni.
- Ne szerelje fel ajtó közelében.
- A készülék jobb (vagy bal) oldalán biztosítson több mint 100 mm szabad helyet. A készüléket a lehető legmagasabbra, de a mennyezettől legalább 200 mm-re kell felszerelni.
- A fal szükségtelen rongálásának megelőzésére használjon fémdetektort az oszlopok megtalálására.

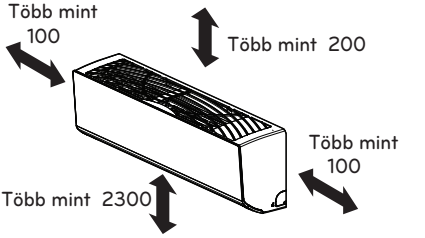

* A típustól függően módosítható.

> **VIGYÁZAT**
>
> A beltéri egységet a padlótól legalább 2,3 méter magasan rögzítse a falra.

A szerelőlemez rögzítése

A tartó falnak elég erősnek és szilárdnak kell lennie ahhoz, hogy megvédje a készüléket a vibrációtól.

1 A felszerelés előtt ellenőrizze a csavar helyét a váz és a szerelőlemez között.

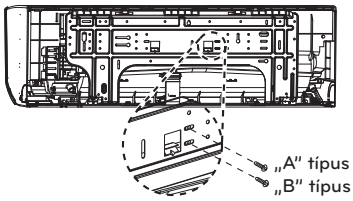

2 „A" típusú csavarokkal erősítse a falra a szerelőlemezt. Betonfal esetén használjon megfelelő tiplit.

- A szerelőlemezt vízmérték használatával vízszintesen erősítse a falra.

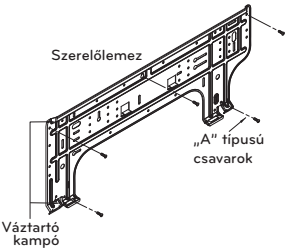

3 Mérje meg a falat és jelölje meg a középvonalat. Az is fontos, hogy a szerelőlemez a megfelelő helyen legyen. A hálózati csatlakozóhoz vezető kábel általában a falon keresztül halad. A csövezés faláttörésének fúrását biztonságos módon kell végezni.

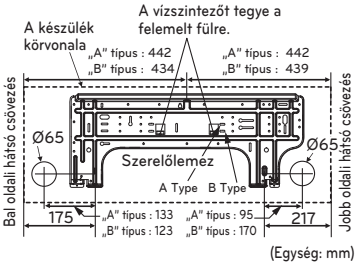

Fúrjon egy furatot a falba

- ø65 mm magfúróval készítse el a csövezés furatát. A csövezés furatát a jobb vagy a bal oldalon, enyhén kifelé lejtve készítse el.

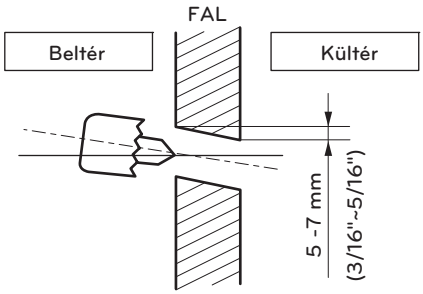

Peremezés

A gázszivárgás fő oka a helytelen peremezés. Az alábbi eljárás szerint megfelelően végezze el a peremezést.

Vágja méretre a csöveket és a kábelt

1 Használjon helyben vásárolt csöveket.

2 Mérje le a beltéri és a kültéri egység közötti távolságot.

3 A csöveket a mért távolságnál kissé hosszabbra vágja le.

4 A kábelt a cső hosszánál 1,5 m-rel hosszabbra vágja le.

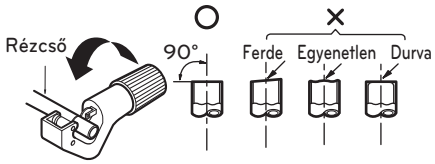

A sorja eltávolítása

1 Teljesen távolítsa el a cső vágásakor keletkezett sorját.

2 A sorja eltávolításakor a rézcső végét tartsa lefelé, hogy az kieshessen a csőből.

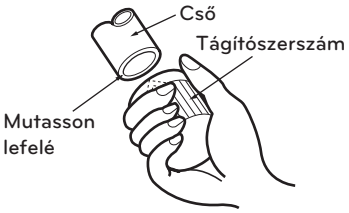

Anya felhelyezése

- A beltéri és kültéri egységről távolítsa el a hollandi anyákat, majd a sorja eltávolítása után húzza őket a csövekre.
(Ezeket a peremezés után nem lehet felhelyezni.)

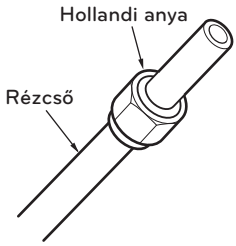

Peremezés

1 A rézcsövet a következő táblázat méreteinek megfelelően a peremezőbe erősen fogja be.

2 A peremezőszerszámmal végezze el a peremezést.

Külső átmérő		A	Vastagság
mm	hüvelyk	mm	mm
Ø6.35	1/4"	1.1~1.3	0.7
Ø9.52	3/8"	1.5~1.7	0.8
Ø12.7	1/2"	1.6~1.8	0.8
Ø15.88	5/8"	1.6~1.8	1.0
Ø19.05	3/4"	1.9~2.1	1.0

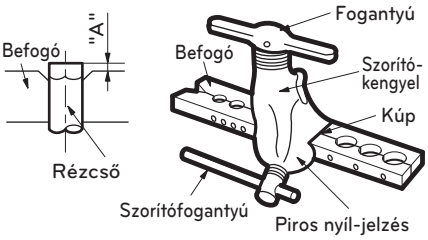

Ellenőrzés

1 Az elkészült peremezést hasonlítsa össze az ábrával.

2 Ha a peremezés hibás, vágja le a peremezett részt és ismételje meg a peremezést.

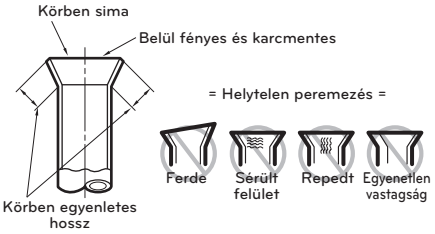

A csövezés csatlakoztatása

1 A beltéri egység alján húzza le a csavarkupakot.

2 A 2 csavart meglazítva vegye le a készülékváz fedelét.

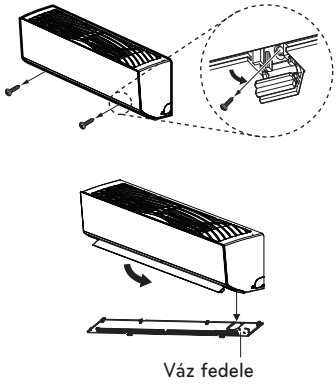

3 Húzza vissza a csőtartót.

4 Vegye le a csőcsatlakozó fedelét és helyezze el a csövezést.

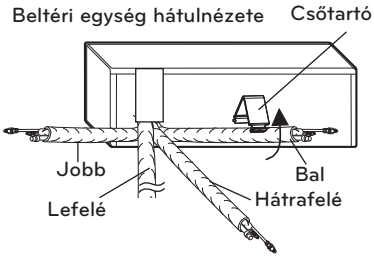

* A típustól függően módosítható.

Jó megoldás

- Nyomja le a csövezés fedelét és lassan lefelé fejtse ki a csövezést. A csövezést lassan hajlítsa a bal oldal felé.

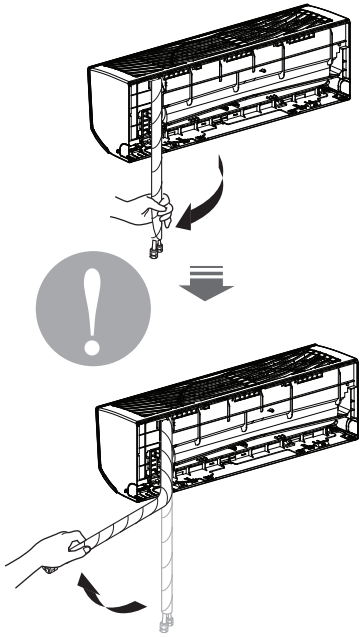

Rossz megoldás

- A jobbról balra hajlítás megrongálhatja a csövezést.

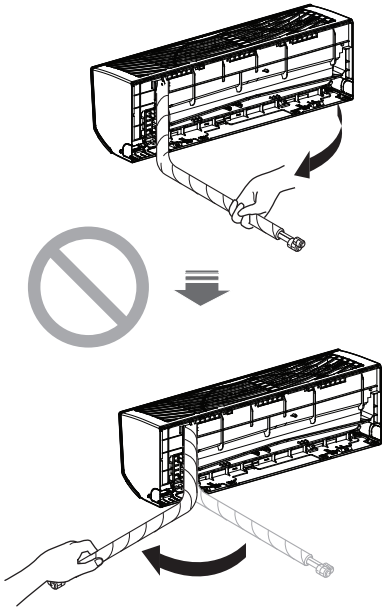

* A típustól függően módosítható.

⚠ VIGYÁZAT

Szerelési tájékoztató. A helyes csövezéshez. Kövesse a fenti utasításokat.

A beltéri készülék felszerelése

1 A beltéri egységet akassza a szerelőlemez felső részére. (A beltéri egység hátulján található három horgot akassza a szerelőlemez felső élére.) Jobbra-balra mozgatva ellenőrizze, hogy a horgok a helyükön vannak-e.

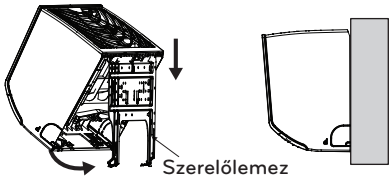

2 A vázról vegye le a csövezés tartóját és szerelje a váz és a szerelőlemez közé, így válassza el a beltéri egység alsó oldalát a faltól.

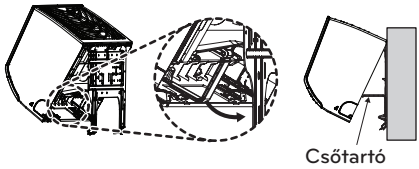

* A típustól függően változó lehet.

Csövezés

1 A beltéri egység aljáról vezesse be és csatlakoztassa az összekötő kábelt (a részleteket lásd a „Kábelek csatlakoztatása” c. részben).

<Bal oldali csövezés>

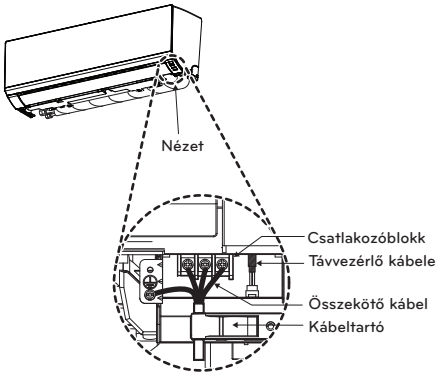

<Jobb oldali csövezés>

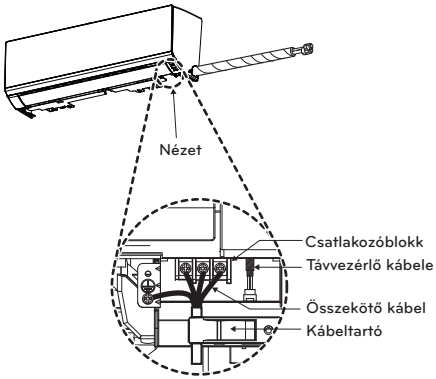

2 A kábelt rögzítse a vezérlőkártyára a kábelrögzítővel.

3 Ragasztószalaggal fogja össze a csövezést, az elvezető tömlőt és az összekötő kábelt. Ügyeljen arra, hogy a leeresztő tömlő a köteg legalsó részén legyen. Ha felül van, a készülék belsejében található csepptálca túlcsordulhat.

<Bal oldali csövezés>

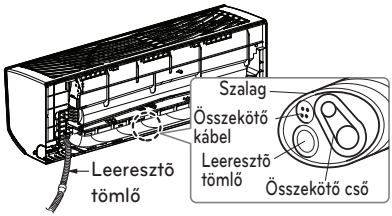

<Jobb oldali csövezés>

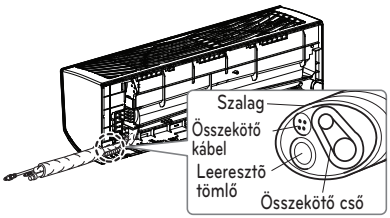

* A típustól függően módosítható.

A csövezés és az elvezető tömlő csatlakoztatása a beltéri egységhez

1 Illessze egymáshoz a csövek tengelyét és kézzel szorítsa meg a hollandi anyát.

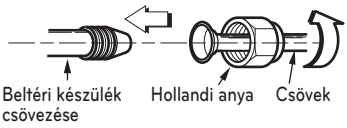

2 Villáskulccsal szorítsa meg a hollandi anyát.

Külső átmérő		Nyomaték
mm	hüvelyk	kpm
Ø6.35	1/4	1.8~2.5
Ø9.52	3/8	3.4~4.2
Ø12.7	1/2	5.5~6.5
Ø15.88	5/8	6.3~8.2
Ø19.05	3/4	9.9~12.1

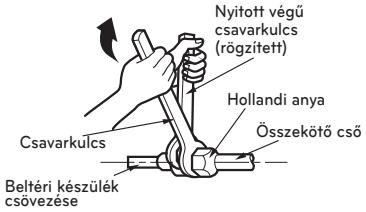

3 Ha a beltéri egység elvezető tömlőjének hosszabbítására van szükség, az ábra szerint szerelje fel az elvezető csövet.

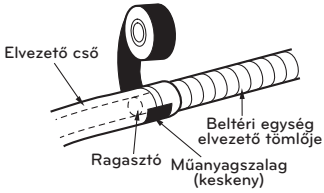

A csatlakozás köré tekerjen szigetelőanyagot

1 Az összekötő cső és a beltéri egység csövének szigetelőanyaga fedje át egymást. Műanyagszalaggal kösse őket össze úgy, hogy ne maradjon rés.

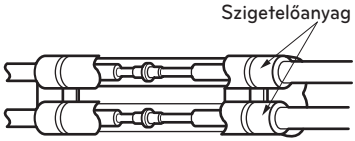

2 A csövet felfelé vágja el. A hátsó csövezés burkolatának területét csavarja be műanyagszalaggal.

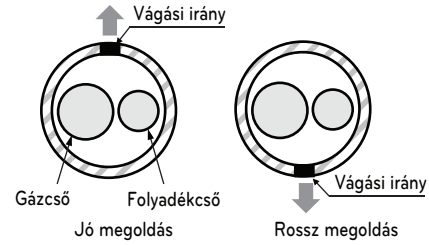

* A cső vágási vonalának felfelé kell mutatnia.

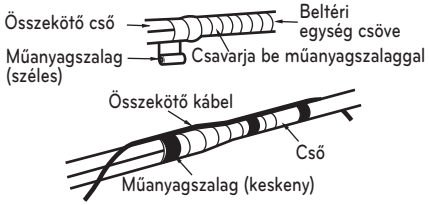

3 A csövezést és az elvezető tömlőt műanyagszalaggal fogja össze azon a részen, amelyik a hátsó csövezés burkolatába kerül.

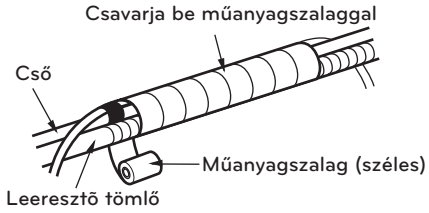

A beltéri készülék felszerelésének befejezése

1 A csőtartókat tegye vissza az eredeti helyükre.

2 Jobbra-balra mozgatva ellenőrizze, hogy a kapcsok a helyükön vannak-e.

3 Az egység jobb és bal alsó sarkát nyomja a szerelőlemezre, amíg a kapcsok a helyükre pattannak (kattanó hang).

4 A készüléket két „C" típusú csavarral a szerelőlemezre csavarozva fejezze be a szerelést.

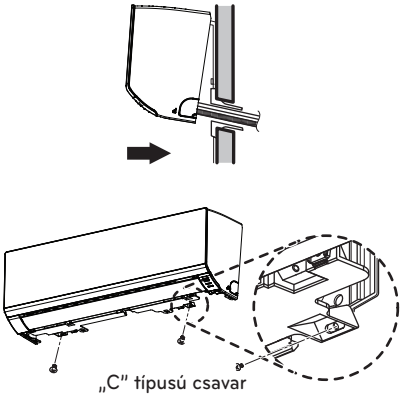

Az elvezető csövezés ellenőrzése

Ellenőrizze az elvezetést

1 Öntsön egy pohár vizet az elpárologtatóra.

2 A víznek szivárgás nélkül végig kell folynia a beltéri egység elvezető tömlőjén, majd ki kell folynia az elvezető csövön.

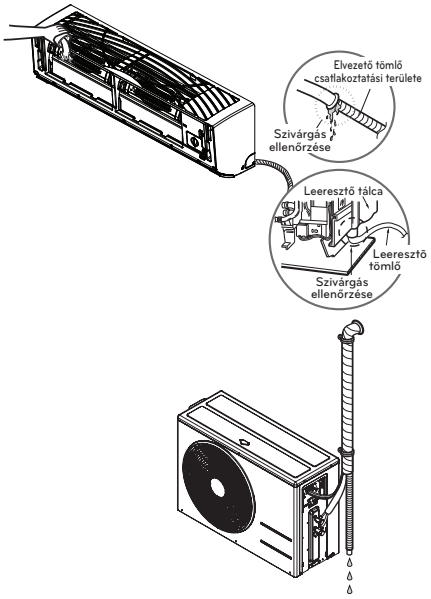

Elvezető csövezés

1 A jó elfolyás érdekében az elvezető tömlő–nek lefelé kell mutatnia.

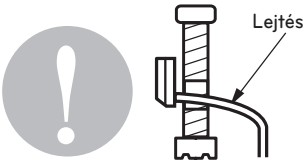

2 Az elvezető csövezést ne a következők szerint készítse el.

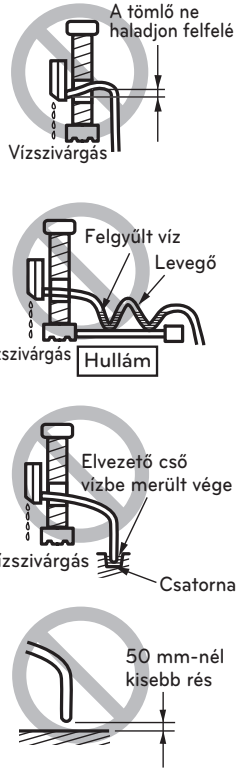

* A típustól függően módosítható.

A szűrők behelyezése

1 Húzza ki a 3M Szűrőt a külön csomagolt műanyag zsákból.

2 A szűrőről vegye le a két önvulkanizáló (nitto) szalagot.

3 A szűrőt helyezze a szűrőtokba.

4 A plazmaszűrőről vegye le a két nitto szalagot.

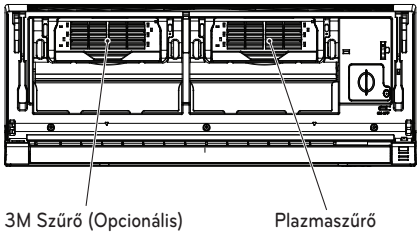

* A típustól függően módosítható.

Próbatüzem

- Ellenőrizze, hogy minden csövezés és kábelezés megfelelően csatlakoztatva van-e.
- A gáz- és folyadék-oldali szervizszelepek legyenek teljesen nyitva.

A távvezérlő előkészítése

1 A nyíl irányába húzva vegye le az elemtartó fedelét.

2 Helyezze be az elemeket, ügyelve, hogy az elem (+) és (-) pólusa jó irányban helyezkedjék el.

3 Csúsztassa vissza az elemtartó fedelét.

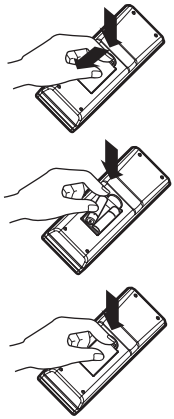

MEGJEGYZÉS

- 2 AAA méretű (1,5 Volt) elemet használjon. Ne használjon akkumulátorokat.
- Ha hosszabb ideig nem használja a rendszert, vegye ki az elemeket a távvezérlőből.


LG
Life's Good