LG
Life's Good

Sinal digital LG

(SINALIZAÇÃO DO MONITOR)

65TR3BF-B 65TR3BF-I
75TR3BF-B 75TR3BF-I
86TR3BF-B 86TR3BF-I

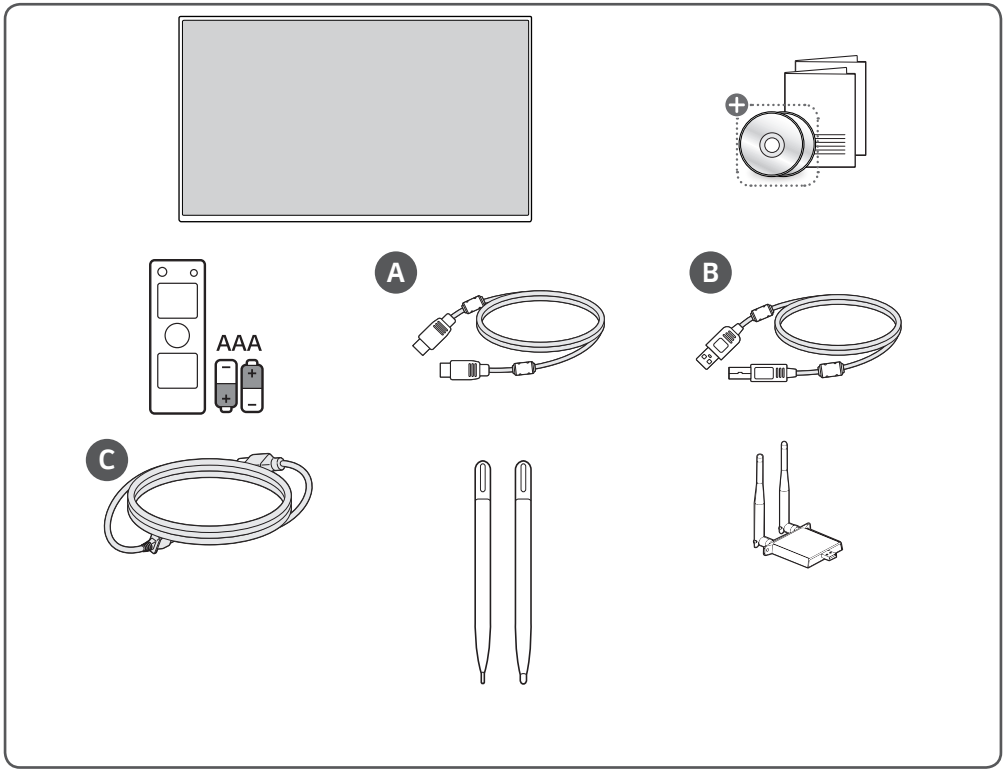

⊕ Dependendo da configuração do modelo, os itens mostrados não acompanham o produto.



► www.lg.com/id-manual

Você poderá ter acesso a informações mais detalhadas em nosso site procurando o nome do modelo fornecido na primeira página deste guia.



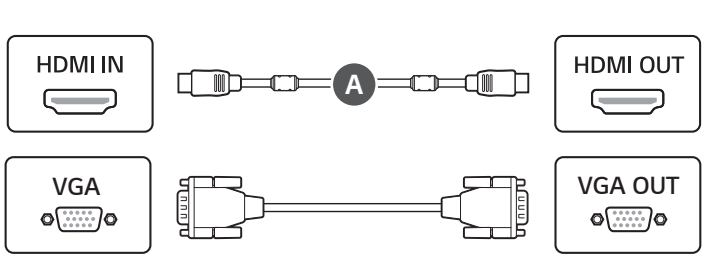
HDMI IN
A
HDMI OUT
VGA
VGA OUT

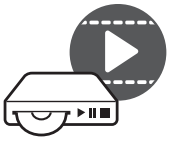

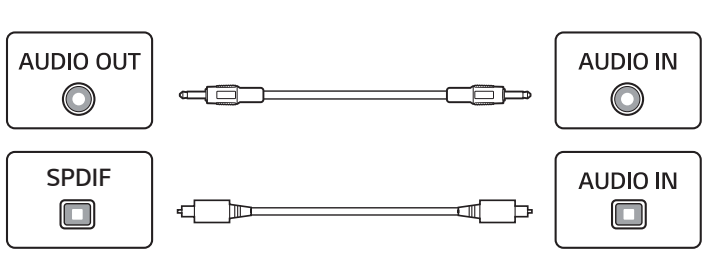
AUDIO OUT
AUDIO IN
SPDIF
AUDIO IN



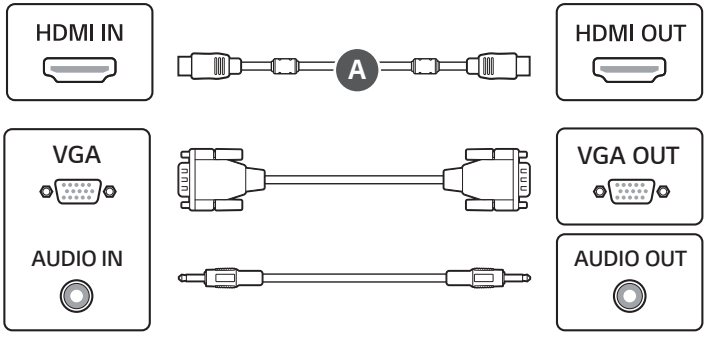
HDMI IN
A
HDMI OUT
VGA
VGA OUT
AUDIO IN
AUDIO OUT



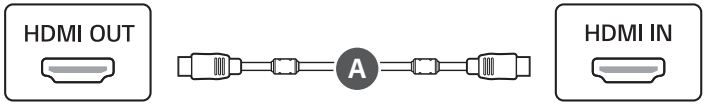
HDMI OUT
A
HDMI IN

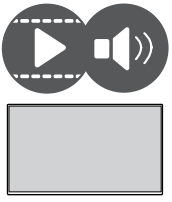

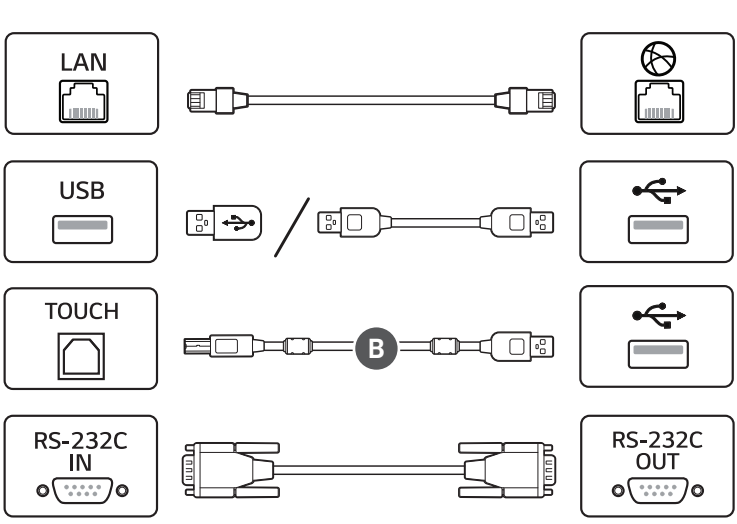
LAN
USB
TOUCH
B
RS-232C
IN
RS-232C
OUT

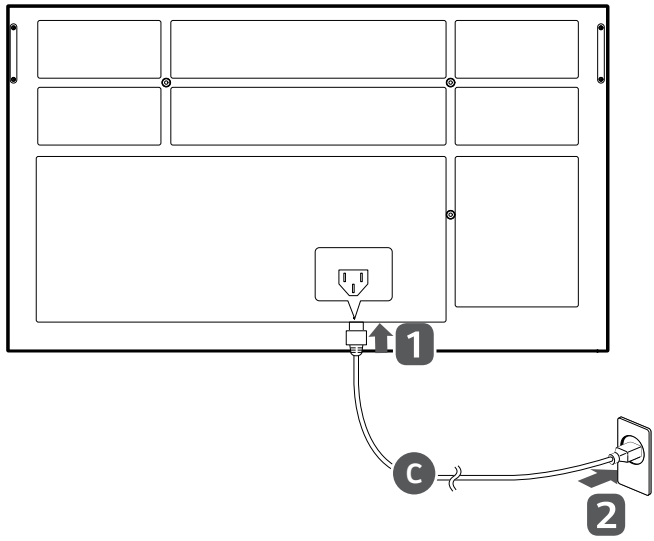
1
C
2

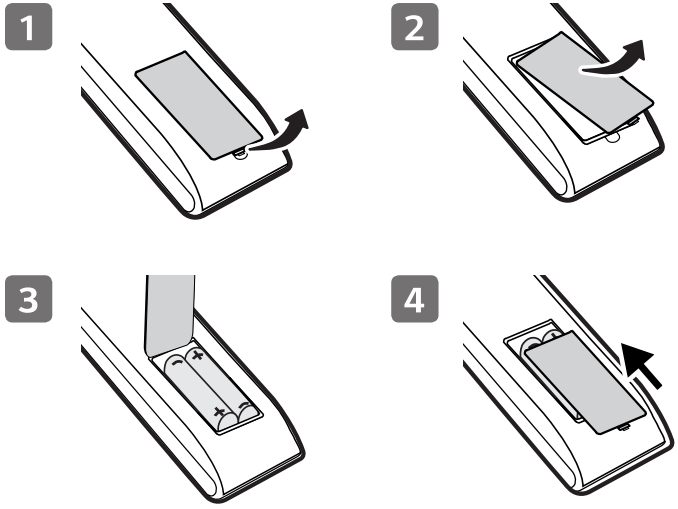
1
2
3
4

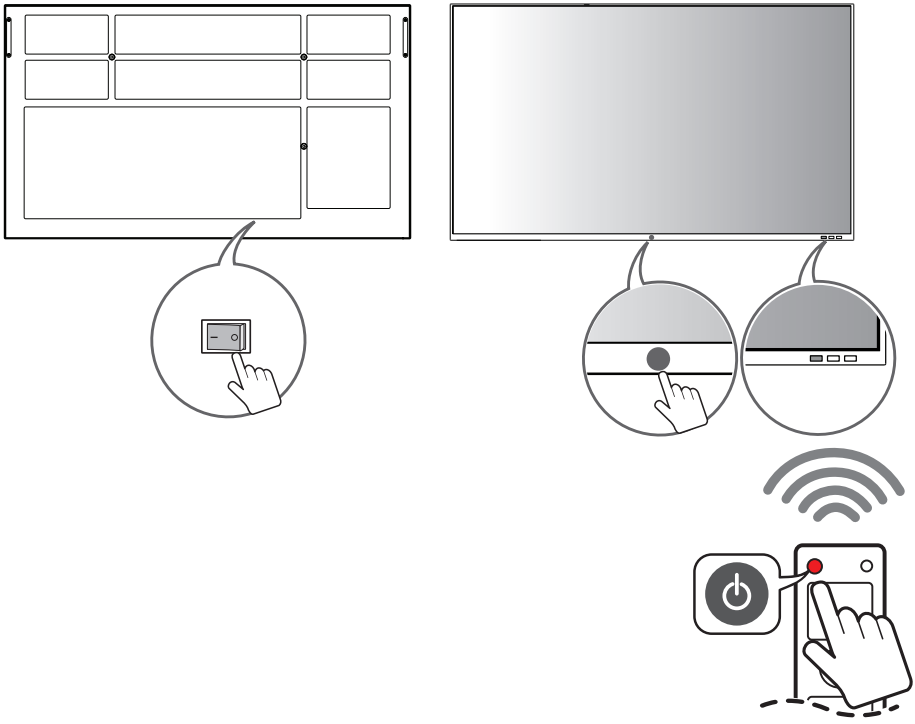

MFL71431804
(2010-REV02)

LG
Life's Good