LG
Life's Good

NÁVOD K OBSLUZE

MONITOR IPS LED
(Monitor LED*)

* Monitory LED společnosti LG jsou monitory LCD s podsvětlením diodami LED.

Než začnete zařízení používat, přečtěte si důkladně Návod k obsluze a poté jej uchovejte pro pozdější použití.

34UC98 34CB98
34UC88 34CB88

www.lg.com

ČESKY

OBSAH

LICENCE ---------- 3

MONTÁŽ A PŘÍPRAVA ---------- 4

- Složení produktu ---------- 4
- Podporované ovladače a software ---------- 5
- Popis produktu a tlačítek ---------- 6
  - Jak používat tlačítko ovladače
  - Vstupní konektor
- Přemisťování a zvedání monitoru ---------- 8
- Instalace monitoru ---------- 9
  - Montáž stojanu (34UC98)
  - Montáž stojanu (34UC88, 34CB88, 34CB98)
  - Instalace na stůl
  - Nastavení výšky stojanu
  - Nastavení úhlu
  - Uspořádání kabelů
  - Použití zámku Kensington
  - Odpojení těla stojanu
  - Instalace desky pro montáž na stěnu
  - Montáž na stěnu

POUŽÍVÁNÍ MONITORU ---------- 18

- Připojení k počítači ---------- 18
  - Připojení HDMI
  - Připojení DisplayPort
  - Připojení Thunderbolt
- Připojení k zařízením AV ---------- 20
  - Připojení HDMI
- Připojení periferních zařízení ---------- 20
  - Připojení kabelu USB – PC
  - Připojení sluchátek

NASTAVENÍ UŽIVATELE ---------- 22

- Aktivace hlavního menu ---------- 22
  - Funkce hlavního menu
- Nastavení uživatele ---------- 23
  - Nastavení menu
  - Rychlé nastavení
  - PBP
  - Obraz
  - Zvuk
  - Všeobecné
  - Obnovení

ŘEŠENÍ PROBLÉMŮ ---------- 33

SPECIFIKACE PRODUKTU ---------- 35

- Režim tovární podpory ---------- 37
- Časování HDMI (Video) ---------- 37
- LED napájení ---------- 37

LICENCE

Každý model má různé licence. Více informací o licenci naleznete na adrese *www.lg.com*.

Pojmy HDMI a HDMI High-Definition Multimedia Interface a rovněž logo HDMI jsou ochranné známky nebo zapsané ochranné známky společnosti HDMI Licensing, LLC ve Spojených státech a dalších zemích .

VESA, logo VESA, logo Display Port Compliance a logo Display Port Compliance pro Dual-mode Source jsou všechny registrované obchodní známky společnosti Video Electronics Standards Association.

MaxxAudio a další ochranné známky MAXX jsou ochranné známky a/nebo registrované obchodní známky společnosti Waves Audio Ltd.

The SuperSpeed USB Trident logo is a registered trademark of USB Implementers Forum, Inc.

MONTÁŽ A PŘÍPRAVA

Složení produktu

Než začnete produkt používat, přesvědčte se, zda balení obsahuje všechny součásti. Pokud některé součásti chybí, obraťte se na obchod, v němž jste produkt zakoupili. Upozorňujeme, že se produkt a jeho příslušné součásti mohou lišit od vyobrazení uvedených v této příručce.

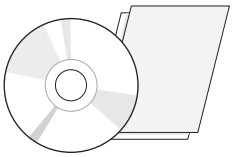

CD (návodem k obsluze / softwarem / průvodci) / karty

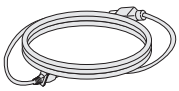

Napájecí kabel

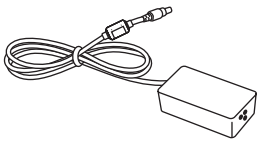

Adaptér střídavého proudu

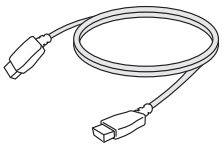

Kabel HDMI



Kabel DisplayPort

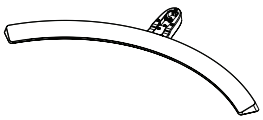

Základna stojanu

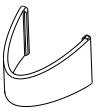

Držák kabelů

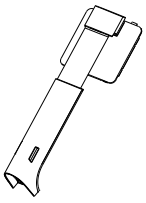

34UC98

Tělo stojanu

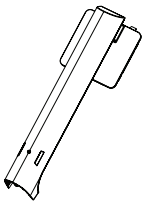

34UC88, 34CB88, 34CB98

Tělo stojanu

UPOZORNĚNÍ

- Abyste zajistili bezpečnost a výkon produktu, používejte vždy originální součásti.
- Záruka se nevztahuje na poškození a zranění způsobená nelegálně získanými součástmi.
- Doporučujeme, abyste používali dodané součásti.
- Pokud používáte běžně dostupné kabely bez certifikace společnosti LG, nemusí obrazovka zobrazovat nebo může vznikat šum obrazu.

POZNÁMKA

- Součásti mohou vypadat jinak, než součásti zde uvedené.
- Veškeré informace a technické údaje o produktu uvedené v této příručce se mohou bez předchozího upozornění měnit v zájmu vylepšení výkonu produktu.
- Chcete-li zakoupit volitelné příslušenství, navštivte obchod s elektronikou nebo webový obchod nebo se obraťte na obchodníka, od něhož jste produkt zakoupili.
- Dodaná napájecí šňůra se může v závislosti na regionu lišit.

Podporované ovladače a software

Zkontrolujte ovladače a software, které podporuje váš produkt. Více informací naleznete v návodu na disku CD, který je součástí balení produktu.

Ovladače a software	Priorita instalace	34UC98, 34CB98	34UC88, 34CB88
Ovladač monitoru	Doporučeno	O	O
Ovladač ASM	Požadována	O	X
OnScreen Control	Doporučeno	O	O
Dual Controller	Volitelná	O	O
True Color Pro	Volitelná	X	X

- Požadováno a doporučeno: nejnovější verzi si můžete stáhnout a nainstalovat z přiloženého disku CD nebo z webových stránek společnosti LGE (*www.lg.com*).
- Volitelné: nejnovější verzi si můžete stáhnout a nainstalovat z webových stránek společnosti LGE (*www.lg.com*).

Popis produktu a tlačítek

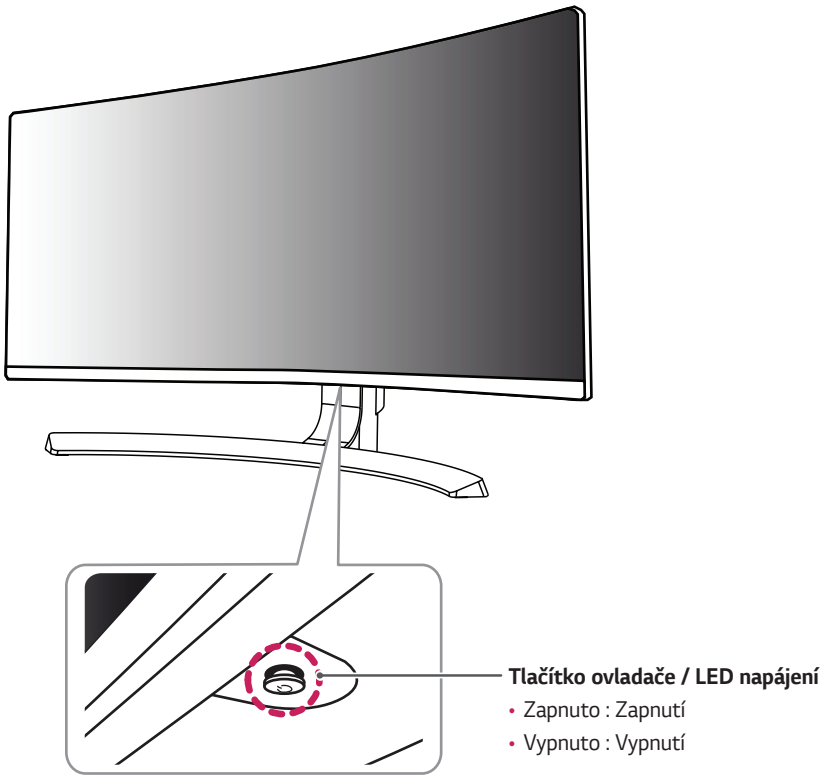

Jak používat tlačítko ovladače

Funkce monitoru můžete snadno ovládat stisknutím tlačítka ovladače nebo pohybem ovladačem vlevo či vpravo za použití prstu.

Základní funkce

		**Zapnutí**	Chcete-li monitor zapnout, stiskněte prstem jednou tlačítko ovladače.
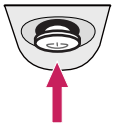		**Vypnutí**	Chcete-li monitor vypnout, stiskněte prstem jednou tlačítko ovladače a podržte stisknuté.
	◄/►	**Ovládání hlasitosti**	Hlasitost můžete ovládat pohybem ovládacího tlačítka vlevo/vpravo.

POZNÁMKA

• Tlačítko ovladače je umístěno v dolní části monitoru.

Vstupní konektor

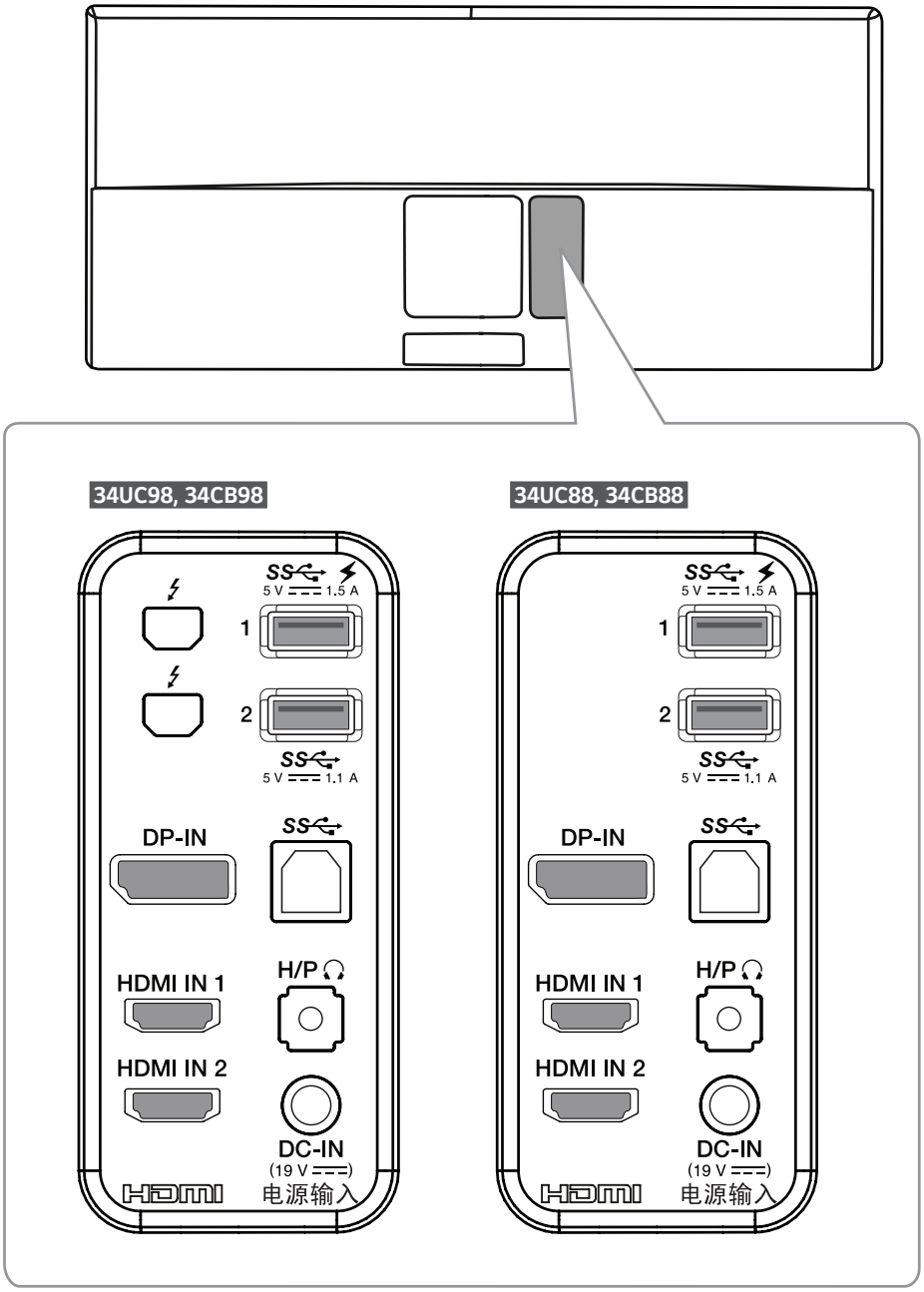

Přemisťování a zvedání monitoru

Při přemisťování či zvedání monitoru dodržujte tyto pokyny, aby nedošlo k poškrábání nebo poškození monitoru, a aby byla zajištěna bezpečná přeprava nezávisle na tvaru a velikosti monitoru.

- Než budete monitor přemisťovat, doporučujeme jej umístit do původní krabice či balicího materiálu.
- Než budete monitor přemisťovat nebo zvedat, odpojte napájecí kabel i všechny ostatní kabely.
- Uchopte pevně horní a postranní část rámu monitoru. Nedržte samotný panel.

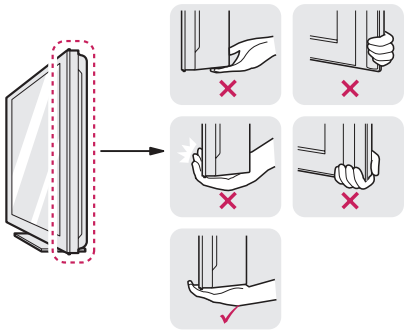

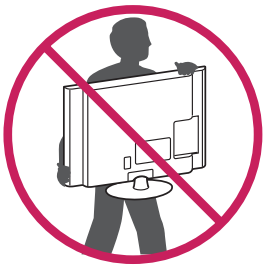

- Když monitor držíte, měla by obrazovka směřovat směrem od vás, aby nedošlo k jejímu poškrábání.
- Při přepravě monitor nevystavujte nárazům ani nadměrným vibracím.
- Při přemisťování monitoru jej držte svisle. Nikdy jej neotáčejte na stranu, ani jej na stranu nenaklánějte.

UPOZORNĚNÍ

- Snažte se pokud možno nedotýkat obrazovky monitoru.
  - Mohlo by dojít k poškození obrazovky nebo některých pixelů sloužících k vytváření obrazu.

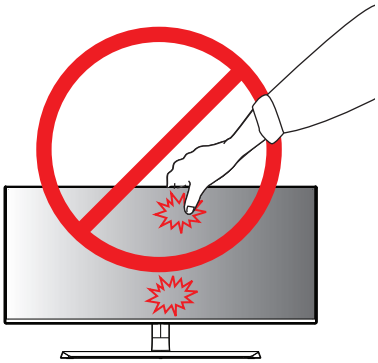

- Pokud používáte panel monitoru bez základny stojanu, tlačítko ovladače může způsobit, že monitor bude nestabilní a spadne, přičemž může dojít k jeho poškození nebo ke zranění. Kromě toho tlačítko ovladače nemusí fungovat správně.

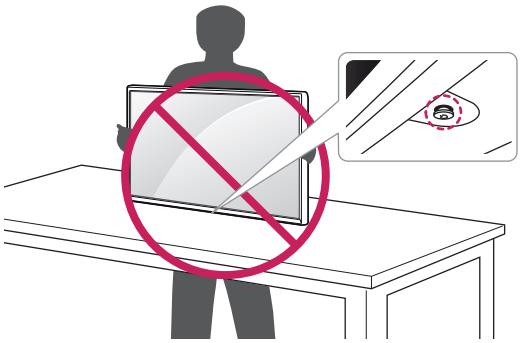

Instalace monitoru

Montáž stojanu (34UC98)

1

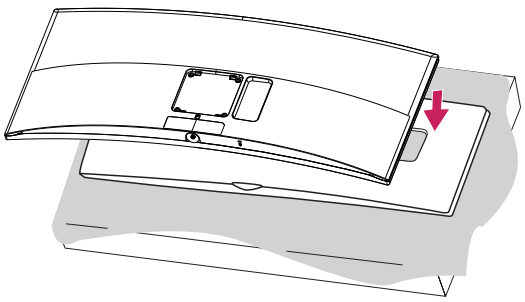

UPOZORNĚNÍ

- Chraňte obrazovku před poškrábáním: umístěte ji tak, aby směřovala dolů na podložku obrazovky, která je uvnitř krabice.

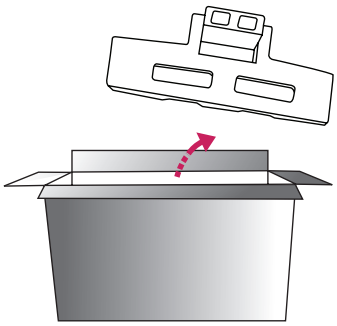

2

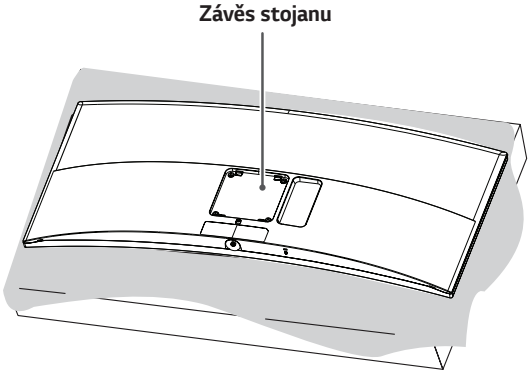

3

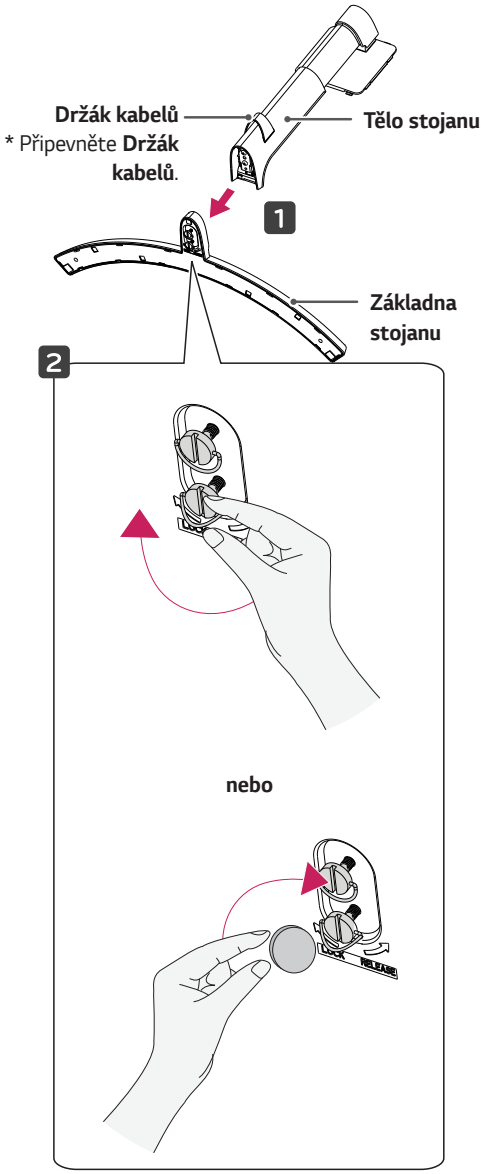

4

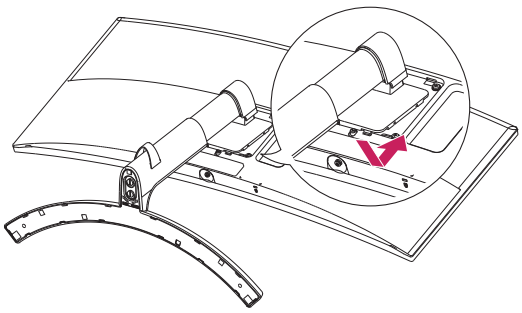

5

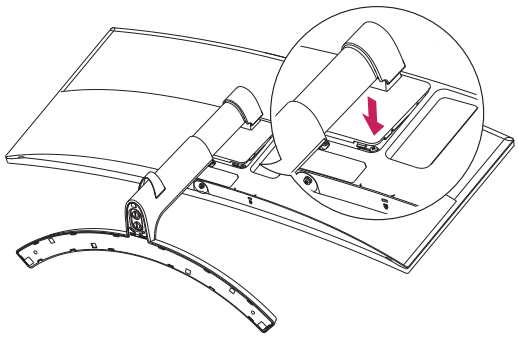

POZNÁMKA

- Stiskněte stojan, dokud se tlačítko nevysune nahoru.

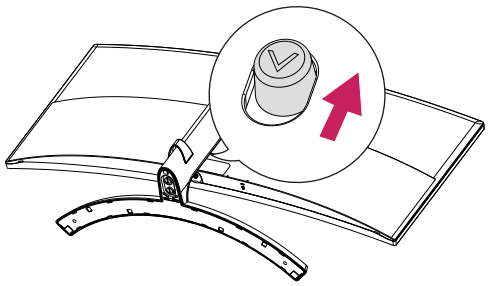

UPOZORNĚNÍ

- Nákresy v tomto dokumentu popisují obecné postupy, takže se od konkrétního produktu mohou lišit.
- Při použití přílišné síly k utahování šroubů může dojít k poškození monitoru. Takto způsobené poškození není kryto zárukou produktu.
- Nepřenášejte monitor vzhůru nohama pouze uchopením za základnu. Monitor by mohl upadnout ze stojanu a způsobit úraz.
- Při zvedání a přenášení monitoru se nedotýkejte jeho obrazovky. Působením silou na obrazovku monitoru můžete obrazovku poškodit.

Montáž stojanu (34UC88, 34CB88, 34CB98)

1

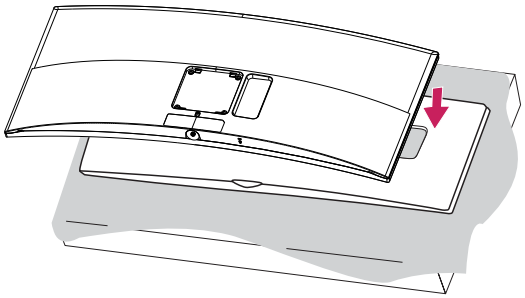

UPOZORNĚNÍ

- Chraňte obrazovku před poškrábáním: umístěte ji tak, aby směřovala dolů na podložku obrazovky, která je uvnitř krabice.

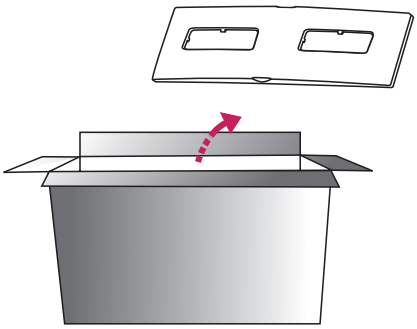

2

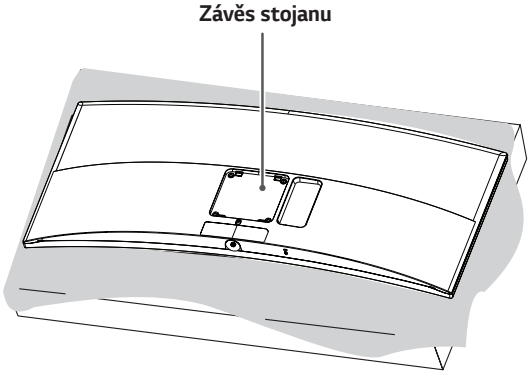

3

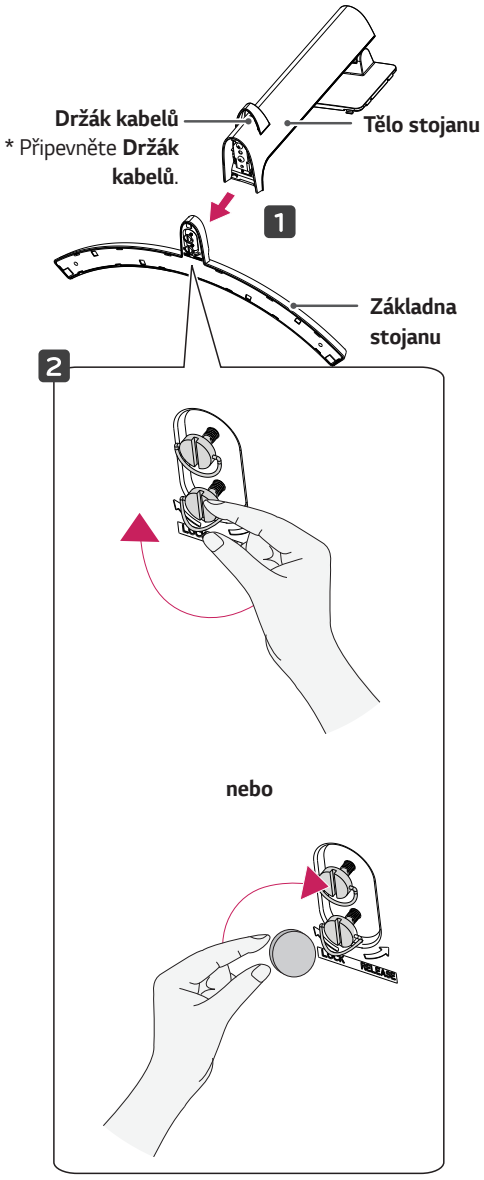

4

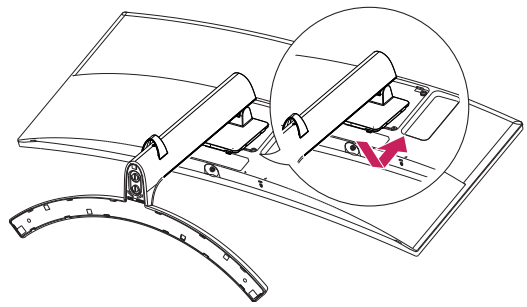

5

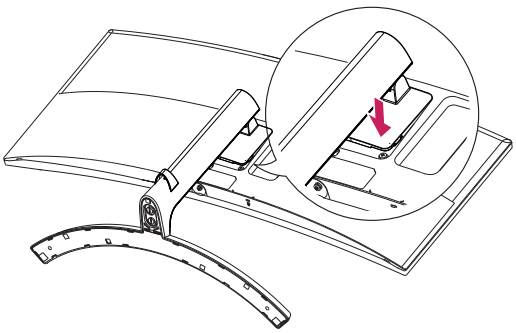

POZNÁMKA

- Stiskněte stojan, dokud se tlačítko nevysune nahoru.

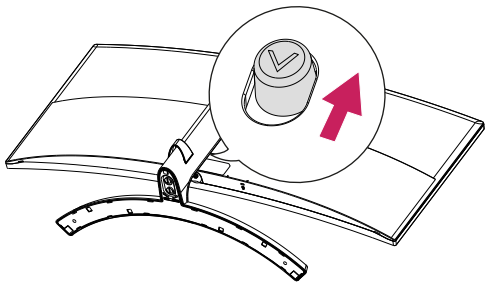

UPOZORNĚNÍ

- Nákresy v tomto dokumentu popisují obecné postupy, takže se od konkrétního produktu mohou lišit.
- Při použití přílišné síly k utahování šroubů může dojít k poškození monitoru. Takto způsobené poškození není kryto zárukou produktu.
- Nepřenášejte monitor vzhůru nohama pouze uchopením za základnu. Monitor by mohl upadnout ze stojanu a způsobit úraz.
- Při zvedání a přenášení monitoru se nedotýkejte jeho obrazovky. Působením silou na obrazovku monitoru můžete obrazovku poškodit.

Instalace na stůl

1 Zvedněte monitor a položte jej na stůl ve vzpřímené poloze. Umístěte jej nejméně 100 mm od zdi, abyste zajistili dostatečnou ventilaci.

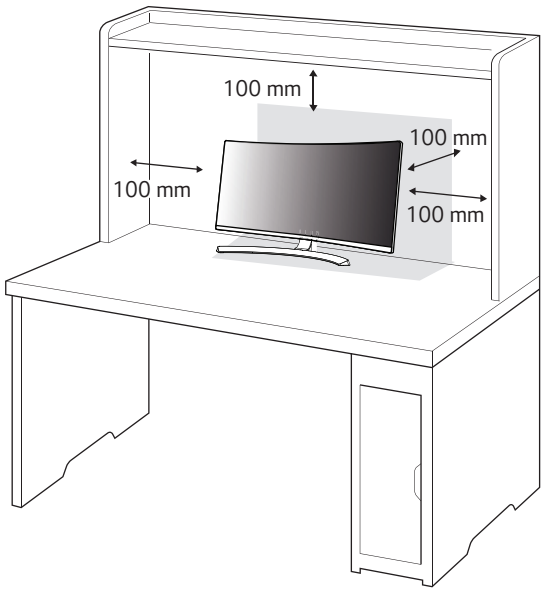

2 Připojte k monitoru adaptér a poté zapojte napájecí šňůru do elektrické zásuvky.

34UC98

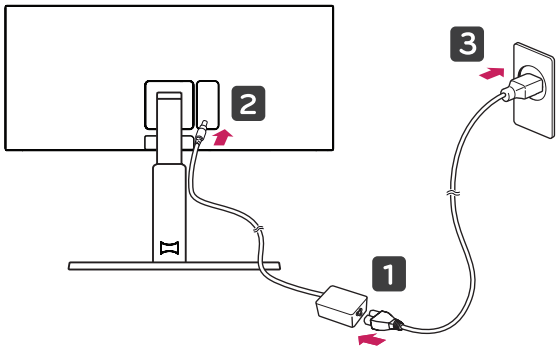

34UC88, 34CB88, 34CB98

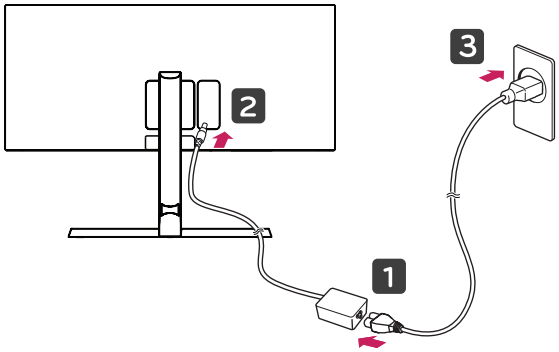

3 Stisknutím tlačítka ovladače na dolní části monitoru zapněte monitor.

⚠ UPOZORNĚNÍ

- Před přemisťováním nebo instalací monitoru odpojte napájecí šňůru. Je zde riziko úrazu elektrickým proudem.

Upozornění pro připojení napájecího kabelu

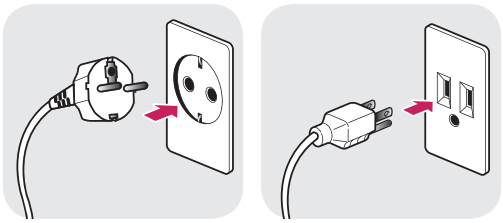

100-240 V ~

- Ujistěte se, že používáte napájecí kabel, který je součástí balení výrobku, a připojte jej k uzemněné elektrické zásuvce.
- Pokud potřebujete další napájecí kabel, kontaktujte svého místního prodejce nebo nejbližší obchod.

Nastavení výšky stojanu

1 Dejte monitor nasazený na základně stojanu do vzpřímené polohy.
2 Monitor uchopte pevně oběma rukama a nastavte výšku.

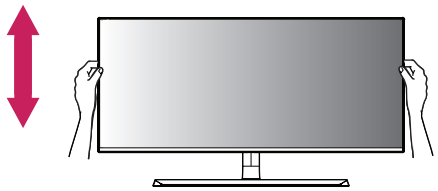

34UC98 **Max. 110,0 mm**

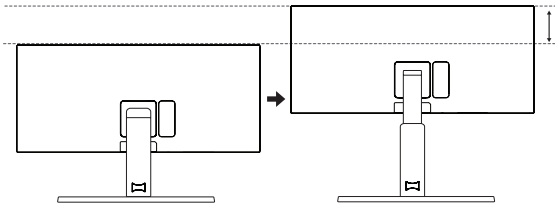

34UC88, 34CB88, 34CB98 **Max. 120,0 mm**

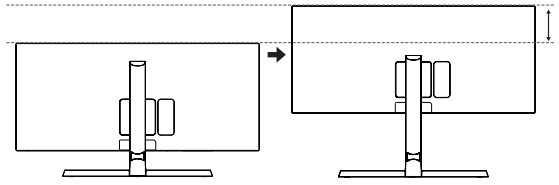

VAROVÁNÍ

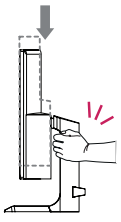

- Abyste si při nastavování výšky obrazovky neporanili prsty, nepokládejte ruku na tělo stojanu.

Nastavení úhlu

1 Dejte monitor nasazený na základně stojanu do vzpřímené polohy.
2 Nastavte úhel obrazovky.

34UC98

Úhel obrazovky lze nastavit dopředu nebo dozadu v rozsahu od -5° do 15°, aby bylo možné obraz na monitoru pohodlně sledovat.

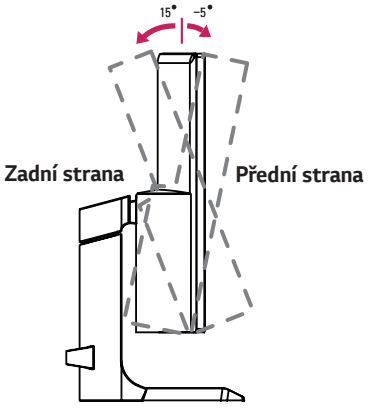

34UC88, 34CB88, 34CB98

Úhel obrazovky lze nastavit dopředu nebo dozadu v rozsahu od -5° do 20°, aby bylo možné obraz na monitoru pohodlně sledovat.

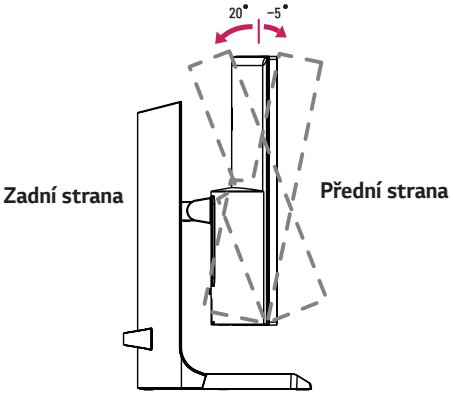

VAROVÁNÍ

- Abyste si při nastavování obrazovky neporanili prsty, nedržte dolní část rámu monitoru způsobem vyobrazeným níže.

34UC98

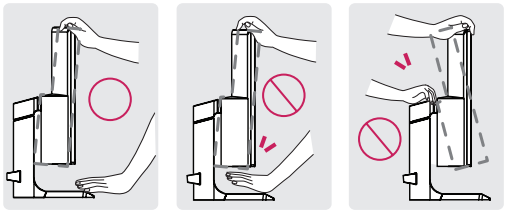

34UC88, 34CB88, 34CB98

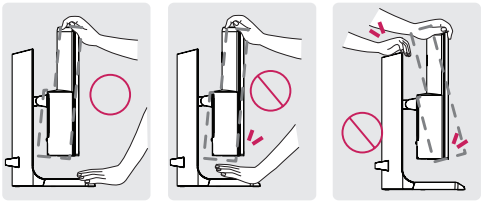

- Při nastavování úhlu monitoru dejte pozor, abyste se nedotkli plochy obrazovky, ani jste ji netiskli.

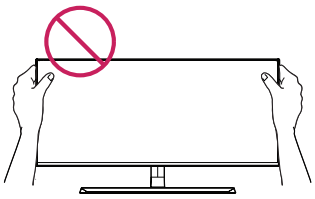

POZNÁMKA

- Levou nebo pravou stranu monitoru lze mírně natočit nahoru nebo dolů (až o 3°). Vyrovnejte monitor.

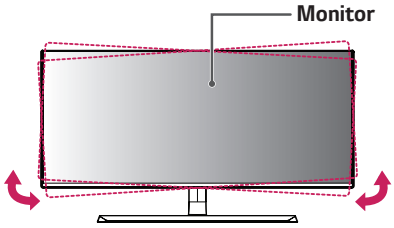

Uspořádání kabelů

Uspořádejte kabely pomocí držáku kabelů podle nákresu.

34UC98

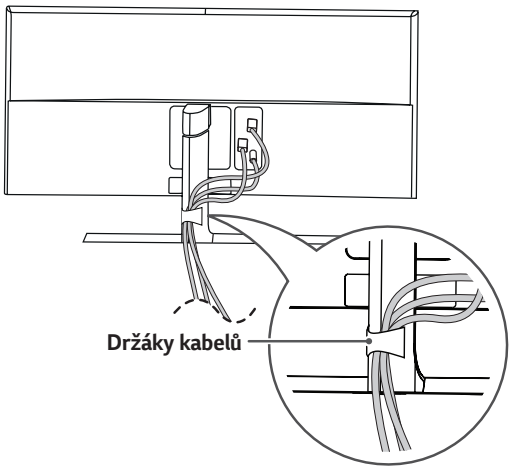

34UC88, 34CB88, 34CB98

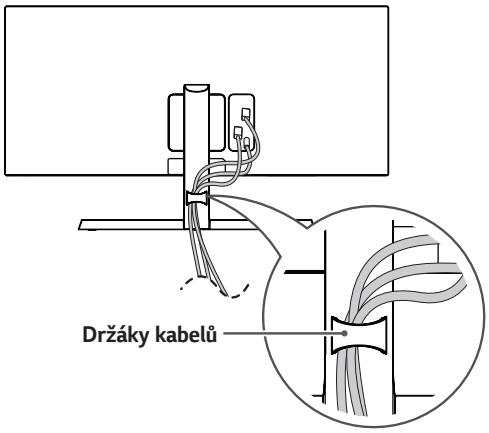

Použití zámku Kensington

Konektor bezpečnostního systému Kensington se nachází v dolní části monitoru.

Další informace o instalaci a použití naleznete v uživatelské příručce zámku Kensington nebo na webových stránkách *http://www.kensington.com*.

Připojte monitor ke stolu pomocí bezpečnostního lanka Kensington.

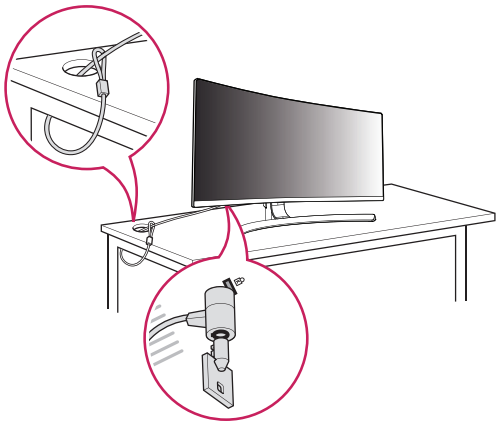

POZNÁMKA

- Bezpečnostní systém Kensington je volitelné příslušenství. Volitelné příslušenství můžete zakoupit ve většině obchodů s elektronikou.

Odpojení těla stojanu

1. Položte monitor obrazovkou dolů. Abyste ochránili obrazovku před poškrábáním, zakryjte povrch, na který ji pokládáte, měkkou tkaninou.
2. Odpojte stojan od monitoru stisknutím tlačítka uprostřed dolní části zadní strany monitoru.

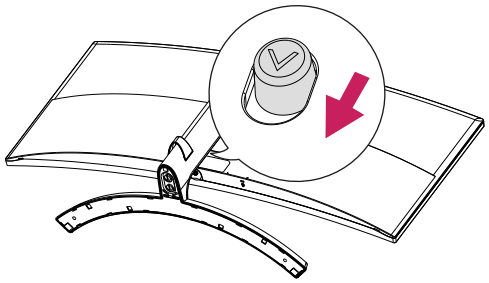

Instalace desky pro montáž na stěnu

Tento monitor splňuje specifikace pro desku pro montáž na stěnu či jiná kompatibilní zařízení.

1. Umístěte obrazovku tak, aby směřovala dolů. Abyste ochránili panel monitoru (obrazovku), zakryjte povrch měkkým hadříkem nebo ochrannou podložkou monitoru, která je součástí balení produktu.
2. Odšroubujte čtyři šrouby připevněné k zadní straně monitoru.
3. Položte desku pro montáž na stěnu na monitor a vyrovnejte ji s otvory pro šrouby na monitoru.
4. Upevněte desku k monitoru tak, že šroubovákem utáhnete čtyři šrouby.

POZNÁMKA

- Deska pro montáž na stěnu se prodává samostatně.
- Další informace o instalaci naleznete v návodu na instalaci desky pro montáž na stěnu.
- Dejte pozor, abyste při upevňování desky pro montáž nevyvíjeli přílišnou sílu, protože byste mohli poškodit obrazovku.

Montáž na stěnu

Nainstalujte monitor nejméně 100 mm od zdi a po obou stranách monitoru ponechte přibližně 100 mm volného místa, abyste zajistili dostatečnou ventilaci. Podrobné pokyny k instalaci získáte v místním obchodě. Informace o instalaci a nastavení držáku pro montáž na stěnu s možností náklonu naleznete také v příslušné příručce.

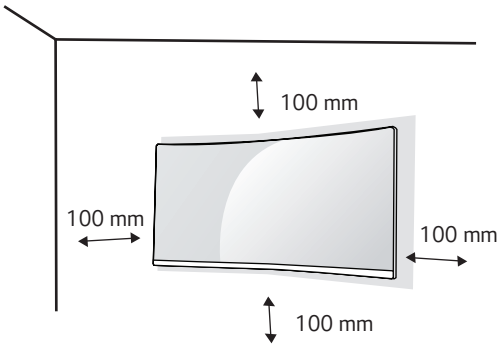

Při upevňování monitoru na stěnu namontujte na zadní stranu monitoru držák pro montáž na stěnu (volitelné příslušenství).

Zkontrolujte, zda je držák pro montáž na stěnu pevně připojen k monitoru a ke zdi.

1. Pokud použijete šrouby delší, než je standardní délka, můžete poškodit vnitřek produktu.
2. Šrouby neodpovídající standardu VESA mohou produkt poškodit a být příčinou pádu monitoru. Společnost LG Electronics nenese odpovědnost za žádné škody způsobené použitím nesprávných upevňovacích šroubů.

Montáž na stěnu (mm)	100 x 100
Šroub stojanu	M4 x L10
Požadované šrouby	4
Deska pro montáž na stěnu (volitelné příslušenství)	RW120 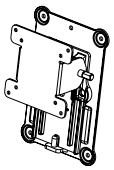

POZNÁMKA

- Použijte šrouby uvedené ve standardu VESA.
- Sada pro montáž na stěnu obsahuje návod k instalaci a všechny potřebné součásti.
- Držák pro montáž na stěnu je volitelné příslušenství. Volitelné příslušenství si můžete zakoupit od místního prodejce.
- Délka šroubu se může u jednotlivých držáků pro montáž na stěnu lišit. Dbejte, abyste použili správnou délku.
- Další informace naleznete v uživatelské příručce držáku pro montáž na stěnu.

UPOZORNĚNÍ

- Před přemisťováním nebo instalací monitoru odpojte napájecí šňůru, abyste předešli úrazu elektrickým proudem.
- Instalace monitoru na strop nebo pod náklonem může způsobit pád monitoru, což může vést ke zranění. Používejte schválený držák pro montáž na stěnu od společnosti LG a obraťte se na místního prodejce nebo kvalifikované pracovníky.
- Při použití přílišné síly k utahování šroubů může dojít k poškození monitoru. Takto způsobené poškození není kryto zárukou produktu.
- Použijte držák pro montáž na stěnu a šrouby, které vyhovují standardu VESA. Poškození způsobené použitím nebo nesprávným použitím nesprávných součástí není kryto zárukou produktu.
- Měřeno od zadní strany monitoru, délka každého instalovaného šroubu musí být 8 mm nebo méně.

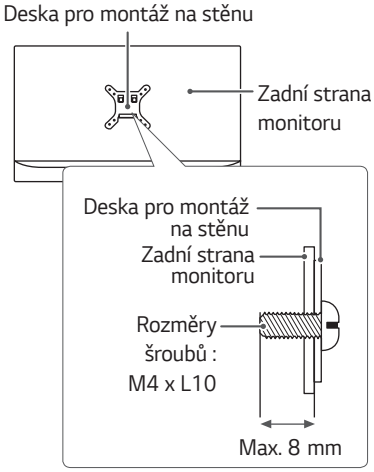

POUŽÍVÁNÍ MONITORU

- Následující pokyny vycházejí z modelu 34UC98. Obrázky v této příručce se mohou lišit od reálného produktu.

Stiskněte tlačítko ovladače, přejděte do **Menu** → **Quick Settings (Rychlé nastavení)** → **Input (Vstup)**, a poté zvolte možnost vstupu.

UPOZORNĚNÍ

- Netiskněte obrazovku příliš dlouho. Mohlo by dojít ke zkreslení obrazu.
- Nezobrazujte na obrazovce příliš dlouho statické obrazy. Mohlo by dojít k retenci obrazu. Pokud je to možné, používejte spořič obrazovky.

POZNÁMKA

- Pro připojení napájecí šňůry k elektrické zásuvce použijte uzemněnou víceúčelovou zásuvku (3pólovou) nebo uzemněnou elektrickou zásuvku.
- Pokud se monitor zapne v oblasti s nízkou teplotou, může blikat. Jedná se o normální jev.
- Na obrazovce se někdy mohou objevit červené, zelené nebo modré body. Jedná se o normální jev.

Připojení k počítači

- Tento monitor podporuje funkci *Plug and Play.

* Plug and Play: Funkce, která umožňuje přidat k počítači zařízení bez toho, aby bylo nutné cokoli konfigurovat nebo instalovat ovladače.

Připojení HDMI

Přenáší signál digitálního videa nebo zvuku z počítače do monitoru. Pomocí kabelu HDMI připojte počítač k monitoru, jak ukazuje obrázek níže.

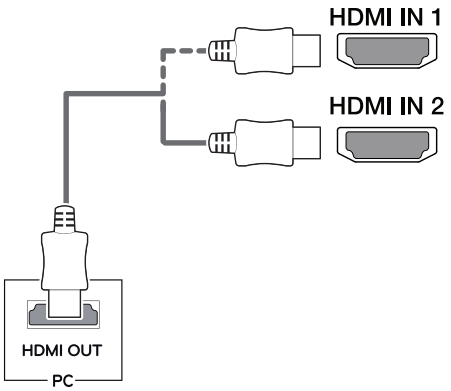

UPOZORNĚNÍ

- Dbejte, abyste použili kabel HDMI dodaný s produktem. Zařízení by v opačném případě nemuselo fungovat správně.
- Připojení počítače k monitoru pomocí kabelu HDMI může způsobit problémy s kompatibilitou zařízení.
- Používání kabelu DVI do HDMI / DP (DisplayPort) do HDMI může vést k problémům s kompatibilitou.
- Použijte certifikovaný kabel s logem HDMI. Pokud nepoužijete certifikovaný kabel HDMI, obrazovka nemusí zobrazovat nebo může dojít k chybě připojení.
- Doporučené typy kabelů HDMI
  - Vysokorychlostní kabel HDMI®/™
  - Vysokorychlostní kabel HDMI®/™ se sítí Ethernet

Připojení DisplayPort

Přenáší signál digitálního videa nebo zvuku z počítače do monitoru. Pomocí kabelu DisplayPort připojte monitor ke svému počítači, jak ukazuje níže uvedený obrázek:

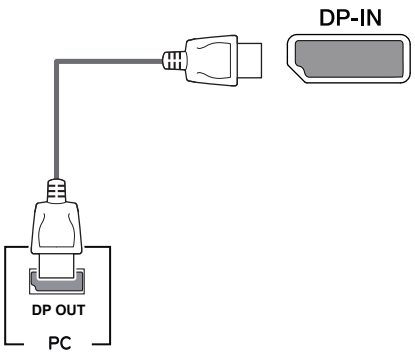

POZNÁMKA

- V závislosti na verzi DP (DisplayPort) počítače nemusí jít o video nebo audio výstup.
- Dbejte, abyste použili kabel DisplayPort dodaný s produktem. Zařízení by v opačném případě nemuselo fungovat správně.
- Pro používání kabelu Mini DP do DP (Mini DisplayPort do DisplayPort) doporučujeme používat kabel DisplayPort 1.2.

Připojení Thunderbolt

34UC98, 34CB98

Své zobrazovací zařízení s vysokým rozlišením nebo výkonné datové zařízení můžete k monitoru připojit prostřednictvím portu Thunderbolt (⚡). Externí zařízení připojte k monitoru pomocí kabelu Thunderbolt, jak vidíte na obrázku níže.

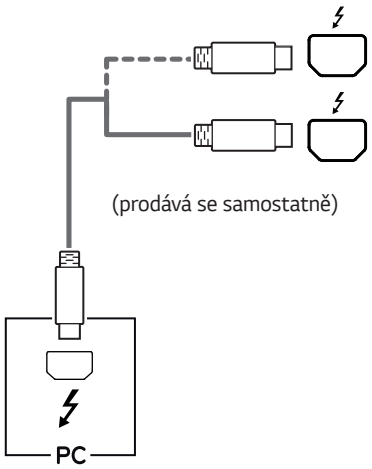

POZNÁMKA

- Maximální přenosová rychlost dat je u každého portu 20 Gb/s.
- Zkontrolujte, zda používáte certifikovaný kabel Thunderbolt (⚡). Zařízení by v opačném případě nemuselo fungovat správně.
- Rozhraní Thunderbolt (⚡) je podporováno operačními systémy Windows 7, Windows 8.1, Windows 10 a produkty s operačním systémem Mac.
- Produkty s operačním systémem Mac nemusí podporovat doporučené rozlišení nebo některé funkce.
- Možnost nastavit dva monitory pomocí technologie Thunderbolt (⚡) a sériového zapojení závisí na výkonu vaší videokarty.

Připojení k zařízením AV

Připojení HDMI

HDMI přenáší digitální video a audio signály z vašeho zařízení AV do monitoru. Připojte své zařízení AV k monitoru pomocí kabelu HDMI podle níže uvedeného obrázku.

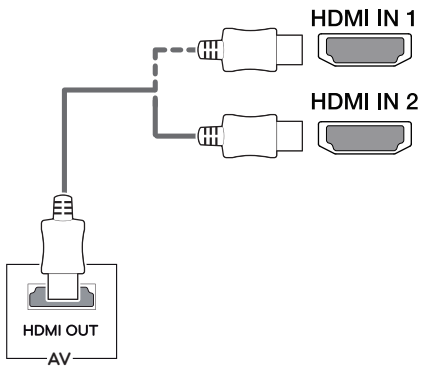

POZNÁMKA

- Dbejte, abyste použili kabel HDMI dodaný s produktem. Zařízení by v opačném případě nemuselo fungovat správně.
- Používání kabelu DVI do HDMI / DP (DisplayPort) do HDMI může vést k problémům s kompatibilitou.
- Použijte certifikovaný kabel s logem HDMI. Pokud nepoužijete certifikovaný kabel HDMI, obrazovka nemusí zobrazovat nebo může dojít k chybě připojení.
- Doporučené typy kabelů HDMI
  - Vysokorychlostní kabel HDMI®/™
  - Vysokorychlostní kabel HDMI®/™ se sítí Ethernet

Připojení periferních zařízení

Připojení kabelu USB – PC

Port USB v rámci funkcí produktu je ve formě rozbočovače USB.

POZNÁMKA

- Před použitím produktu si nainstalujte poslední opravný balík operačního systému Windows.
- Periferní zařízení se prodávají samostatně.
- K portu USB lze připojit klávesnici, myš nebo zařízení USB.
- Funkce **Quick Charge (Rychlé nabíjení)** je k dispozici pouze prostřednictvím portu USB1. Pokud je funkce **Quick Charge (Rychlé nabíjení)** nastavena na hodnotu **On (Zapnuto)**, není port USB1 k dispozici pro přenos dat (např. připojení klávesnice, myši, nebo jiných úložných zařízení USB k monitoru). (Chcete-li nastavit funkci **Quick Charge (Rychlé nabíjení)** na hodnotu **On (Zapnuto)** nebo **Off (Vypnuto)**, přejděte na položku **General (Všeobecné)** > **Quick Charge (Rychlé nabíjení)**.)
- Rychlost nabíjení se může měnit v závislosti na zařízení.



UPOZORNĚNÍ

Upozornění při používání zařízení USB

- Zařízení USB, ve kterém je nainstalován program pro automatické rozpoznání nebo které používá vlastní ovladač, nemusí být rozpoznáno.
- Některá zařízení USB nemusí být podporována nebo nemusí fungovat správně.
- Doporučujeme používat rozbočovač USB nebo jednotku pevného disku s připojeným napájením. (Pokud není napájení přiměřené, zařízení USB nemusí být správně rozpoznáno.)

Připojení HDMI/DP – DisplayPort

Chcete-li využít rozhraní USB 3.0, připojte k počítači kabel USB 3.0 typu A-B.

Periferní zařízení připojená k portu USB IN lze ovládat z počítače.

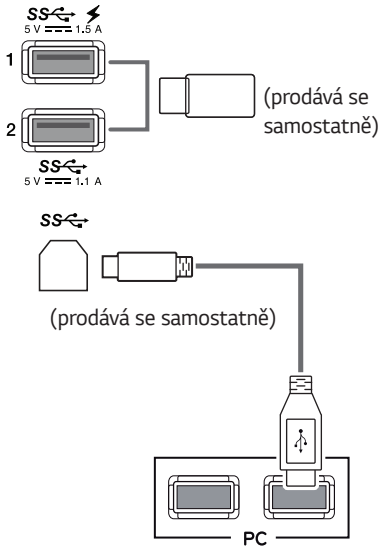

Připojení Thunderbolt

34UC98, 34CB98

Periferní zařízení připojená k portu USB IN lze ovládat z počítače.

Je-li zařízení připojeno prostřednictvím portu Thunderbolt (ϟ) a současně v menu změníte vstup, potom zařízení připojené prostřednictvím portu USB nemusí správně fungovat.

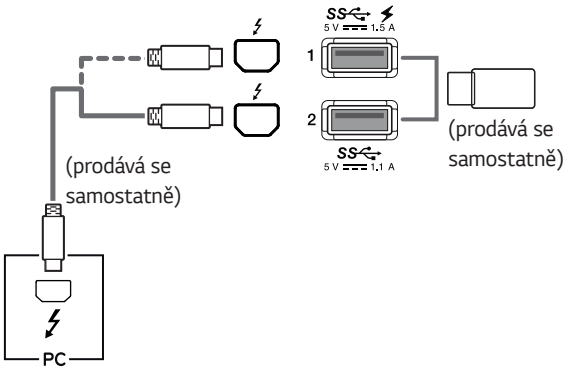

Připojení sluchátek

Periferní zařízení připojte k monitoru prostřednictvím portu pro sluchátka. Připojte podle obrázku.

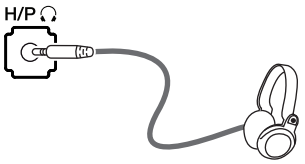

(prodává se samostatně)

POZNÁMKA

- Periferní zařízení se prodávají samostatně.
- Používáte-li sluchátka s pravoúhlým konektorem, může dojít k problémům s připojením dalšího externího zařízení k monitoru. Proto doporučujeme použít sluchátka s rovným konektorem.



Pravoúhlý konektor

Rovný konektor

- Podle nastavení zvuku počítače a externího zařízení může být omezena funkce sluchátek a reproduktorů.

NASTAVENÍ UŽIVATELE

Aktivace hlavního menu

1 Stiskněte tlačítko ovladače na dolní části monitoru.
2 Pohyby ovladačem nahoru/dolů (▲ / ▼) a doprava/doleva (◄ / ►) nastavte možnosti.
3 Chcete-li opustit hlavní menu, stiskněte tlačítko ovladače ještě jednou.

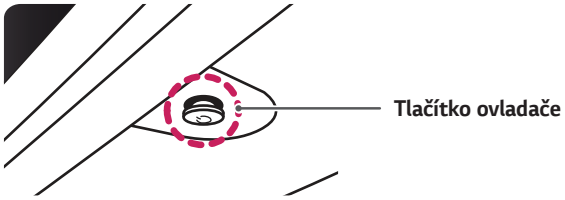

Tlačítko	Stav menu		Popis
	**Hlavní menu deaktivováno**		Aktivuje hlavní menu.
	Hlavní menu aktivováno		Opustí hlavní menu (Vypnutí monitoru stisknutím a podržením tlačítka: Monitor můžete tímto způsobem kdykoli vypnout, i při zapnutém OSD)
	◄	**Hlavní menu deaktivováno**	Upraví úroveň hlasitosti monitoru.
		Hlavní menu aktivováno	Vstoupí do funkcí možnosti **Menu**.
	►	**Hlavní menu deaktivováno**	Upraví úroveň hlasitosti monitoru.
		Hlavní menu aktivováno	Vstoupí do funkce **Input (Vstup)**.
	▲	**Hlavní menu deaktivováno**	Aktivuje hlavní menu.
		Hlavní menu aktivováno	Slouží ke vstupu do režimu **Game Mode (Režim Hra)**.
	▼	**Hlavní menu deaktivováno**	Aktivuje hlavní menu.
		Hlavní menu aktivováno	Vypne monitor.

Funkce hlavního menu



Hlavní menu	Popis
Menu	Konfiguruje nastavení obrazovky.
Game Mode (Režim Hra)	Nastavení režimu obrazu pro hraní her.
Input (vstup)	Nastavení vstupního režimu.
Monitor off (Vypnutí monitoru)	Vypne monitor.
Exit (ukončení)	Opustí hlavní menu.

Nastavení uživatele

Nastavení menu

1 Chcete-li zobrazit menu OSD, stiskněte tlačítko ovladače na dolní části monitoru a vstupte do **Menu**.
2 Pohybem ovladače nahoru/dolů/doleva/doprava nakonfigurujte volby.
3 Chcete-li se vrátit do vyšší úrovně menu či nastavení jiných položek menu, pohybujte ovladačem na ◀ nebo ovladač stiskněte (◉ / Ok).
4 Chcete-li opustit menu OSD, pohybujte ovladačem směrem k ◀, dokud menu neopustíte.

• Když vstoupíte do menu, objeví se v pravém dolním rohu obrazovky pokyny, jak tlačítko používat.


Quick Settings


PBP


Picture


Sound


General


Reset

Níže jsou popsány jednotlivé volby.

Menu		Popis
Quick Settings (Rychlé nastavení)	**Brightness (Jas)**	Nastavuje barevný kontrast a jas obrazovky.
	Contrast (Kontrast)	
	Volume (Hlasitost)	Upraví úroveň hlasitosti. **POZNÁMKA** • Funkci **Mute (Vypnout zvuk)** / **Unmute (Zapnout zvuk)** můžete upravovat pohybem tlačítka ovladače na ▼ v menu **Volume (Hlasitost)**.
	Input (Vstup)	Vybere vstupní režim.
	Ratio (Poměr stran)	Upraví poměr stran obrazovky.
PBP	**PBP**	Zobrazuje obrazovky dvou vstupních režimů na jednom monitoru.
Picture (Obraz)	**Picture Mode (Režim obrazu)**	Změní režim obrazu na režim optimalizovaný pro danou funkci.
	Picture Adjust (Úprava obrazu)	Upravuje možnosti **Sharpness (Ostrost)**, **Black Level (Úroveň černé)** a **DFC**.
	Game Adjust (Úprava her)	Upravuje možnosti **Response Time (Doba odezvy)**, **FreeSync** a **Black Stabilizer (Stabilizátor černé)**.
	Color Adjust (Úprava barev)	Nastavuje možnosti korekce **Gamma**, **Color Temp (Teplota barev)** a **Six Color (Šest barev)**.
Sound (Zvuk)	Slouží k nastavení funkce **MaxxAudio** a možností **MaxxAudio Settings (Nastavení funkce MaxxAudio)** a **Midnight Mode (Noční režim)**.	
General (Všeobecné)	Nastavuje možnosti **Language (Jazyk)**, **SMART ENERGY SAVING**, **Power LED (LED napájení)**, **Automatic Standby (Automatický pohotovostní režim)**, **DisplayPort 1.2**, **Quick Charge (Rychlé nabíjení)**, **Buzzer (Bzučák)** a **OSD Lock (Zámek OSD)**.	
Reset (Obnovení)		Obnoví výchozí nastavení.
◀	**Exit (ukončení)**	Ukončí menu OSD.

UPOZORNĚNÍ

• Nabídka OSD (On Screen Display) vašeho monitoru se může mírně lišit od obrázků v této příručce.

Rychlé nastavení

1 Chcete-li zobrazit menu OSD, stiskněte tlačítko ovladače na dolní části monitoru a vstupte do **Menu**.
2 Pohybem ovladače přejděte na volbu **Quick Settings (Rychlé nastavení)**.
3 Nakonfigurujte možnosti podle pokynů zobrazených v pravém dolním rohu.
4 Chcete-li se vrátit do vyšší úrovně menu či nastavení jiných položek menu, pohybujte ovladačem na ◀ nebo ovladač stiskněte (◉ / Ok).
5 Chcete-li opustit menu OSD, pohybujte ovladačem směrem k ◀, dokud menu neopustíte.

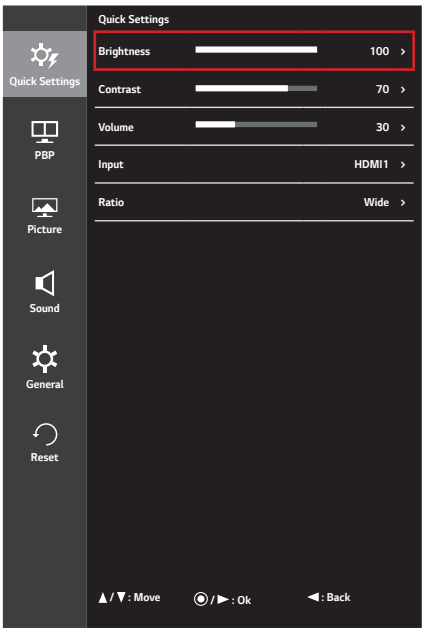

Níže jsou popsány jednotlivé volby.

Menu > Quick Settings (Rychlé nastavení)	Popis	
Brightness (Jas)	Nastavuje barevný kontrast a jas obrazovky.	
Contrast (Kontrast)		
Volume (Hlasitost)	Upraví úroveň hlasitosti. **POZNÁMKA** • Funkci **Mute (Vypnout zvuk)** / **Unmute (Zapnout zvuk)** můžete upravovat pohybem tlačítka ovladače na ▼ v menu **Volume (Hlasitost)**.	
Input (Vstup)	Vybere vstupní režim.	
Ratio (Poměr stran)	Upraví poměr stran obrazovky.	
	Wide (Širokoúhlý)	Zobrazuje video na široké obrazovce bez ohledu na vstupní video signál.
	Original (Původní)	Zobrazuje video podle poměru stran vstupního video signálu.
	Cinema1 (Kino1)	Zvětšuje obrazovku s poměrem stran 21:9. (při 1 080p)
	Cinema2 (Kino2)	Zvětšuje obrazovku s poměrem stran 21:9 včetně černého rámečku na titulky v dolní části. (při 1 080p)
	1:1	V tomto režimu je zachován poměr stran originálu.

POZNÁMKA

• Při doporučeném rozlišení (3 440 x 1 440) může displej pro možnosti **Wide (Širokoúhlý)**, **Original (Původní)** a **1:1** vypadat stejně.

PBP

1 Chcete-li zobrazit menu OSD, stiskněte tlačítko ovladače na dolní části monitoru a vstupte do **Menu**.
2 Pohybem ovladače přejděte na volbu **PBP**.
3 Nakonfigurujte možnosti podle pokynů zobrazených v pravém dolním rohu.
4 Chcete-li se vrátit do vyšší úrovně menu či nastavení jiných položek menu, pohybujte ovladačem na ◄ nebo ovladač stiskněte (◉ / Ok).
5 Chcete-li opustit menu OSD, pohybujte ovladačem směrem k ◄, dokud menu neopustíte.

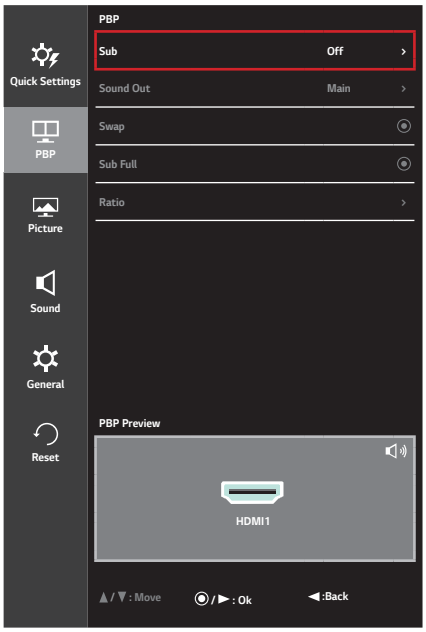

Níže jsou popsány jednotlivé volby.

Menu > PBP	Popis					
Sub (Vedlejší)	Zobrazuje obrazovky dvou vstupních režimů na jednom monitoru.					
	Připojení PBP		**Vedlejší obrazovka (Pravý)**			
			HDMI 1	**HDMI 2**	**DisplayPort**	**Thunderbolt (⚡) (Pouze model 34UC98, 34CB98)**
	Hlavní obrazovka (Levý)	**HDMI 1**	-	X	O	O
		HDMI 2	X	-	O	O
		DisplayPort	O	O	-	X
		Thunderbolt (⚡) (Pouze model 34UC98, 34CB98)	O	O	X	-
Sound Out (Výstup zvuku)	**Main (hlavní)**	Vybere vstup pro možnost **Main (Hlavní)**.				
	Sub (Vedlejší)	Vybere vstup pro možnost **Sub (Vedlejší)**.				
Swap (Přepínání)	Přepíná mezi hlavní obrazovkou a vedlejší obrazovkou v režimu **PBP**.					
Sub Full (Vedlejší plná)	Převádí vedlejší obrazovku režimu **PBP** na širokoúhlý obraz.					
Ratio (Poměr stran)	Přizpůsobí poměr stran hlavní nebo vedlejší obrazovky.					
	Main (Hlavní)	**Wide (Širokoúhlý)**	Zobrazí video přizpůsobené obrazovce PBP bez ohledu na vstupní video signál.			
		Original (Původní)	Zobrazuje video na obrazovce PBP v poměru stran vstupního video signálu.			
	Sub (Vedlejší)	**Wide (Širokoúhlý)**	Zobrazí video přizpůsobené obrazovce PBP bez ohledu na vstupní video signál.			
		Original (Původní)	Zobrazuje video na obrazovce PBP v poměru stran vstupního video signálu.			

POZNÁMKA

- Ve **Off (Vypnuto)** režimu **Sub (Vedlejší)** nejsou aktivní nabídky **Sound Out (Výstup zvuku)**, **Swap (Přepínání)**, **Sub Full (Vedlejší plná)** a **Ratio (Poměr stran)**. Možnosti **Main (Hlavní)** /**Sub (Vedlejší)** menu **Ratio (Poměr stran)** jsou deaktivovány, pokud není přijímán signál.

Obraz

1 Chcete-li zobrazit menu OSD, stiskněte tlačítko ovladače na dolní části monitoru a vstupte do **Menu**.
2 Pohybem ovladače přejděte na volbu **Picture (Obraz)**.
3 Nakonfigurujte možnosti podle pokynů zobrazených v pravém dolním rohu.
4 Chcete-li se vrátit do vyšší úrovně menu či nastavení jiných položek menu, pohybujte ovladačem na ◀ nebo ovladač stiskněte (◉ / Ok).
5 Chcete-li opustit menu OSD, pohybujte ovladačem směrem k ◀, dokud menu neopustíte.

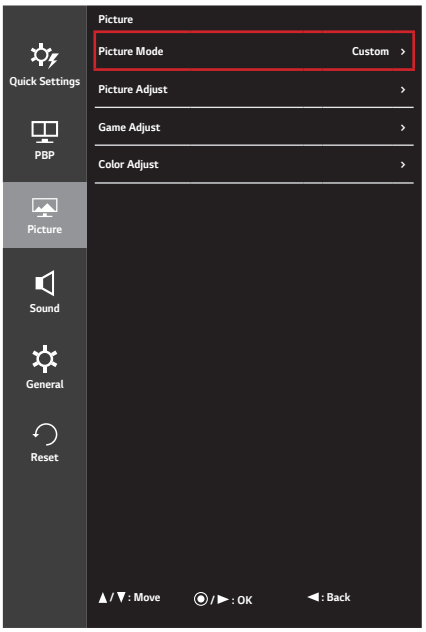

Níže jsou popsány jednotlivé volby.

Menu > Picture (Obraz)	Popis	
Picture Mode (Režim obrazu)	**Custom (Vlastní)**	Umožňuje uživateli nastavit každý prvek. Režim barvy hlavního menu lze upravovat.
	Reader (Čtečka)	Optimalizuje obrazovku pro zobrazení dokumentů. Máte možnost zvýšit jas obrazovky v menu OSD.
	Photo (Fotografie)	Optimalizuje obrazovku pro fotografie.
	Cinema (Kino)	Optimalizuje obrazovku pro zlepšení vizuálních efektů videa.
	Dark room 1 (Temná místnost 1)	Tento režim upraví jas na optimální úroveň pro práci v tmavém prostředí.
	Dark room 2 (Temná místnost 2)	Tento režim nastaví jas na nižší úroveň než režim **Dark room 1 (Temná místnost 1)**.
	Color Weakness (Porucha barevného vidění)	Tento režim je určen pro uživatele, kteří nedokáží rozlišit mezi zelenou a červenou barvou. Umožňuje uživatelům s poruchou barevného vidění snadno rozlišovat mezi těmito dvěma barvami.
	FPS Game 1 (Hra FPS 1)	Tento režim je optimalizován pro hru FPS.
	FPS Game 2 (Hra FPS 2)	Má vyšší hodnotu parametru **Black Stabilizer (Stabilizátor černé)** než režim **FPS Game 1 (Hra FPS 1)**. Tento režim je vhodný pro velmi tmavé hry FPS.
	RTS Game (Hra RTS)	Tento režim je optimalizován pro hru RTS.
	Custom (Game) (Vlastní (Hra))	V tomto režimu mohou uživatelé upravovat různé prvky včetně možností vztahujících se k hrám.
	POZNÁMKA • Pokud je možnost **Picture Mode (Režim obrazu)** změněna ve vstupu DP (DisplayPort), obrazovka může blikat nebo může být ovlivněno rozlišení obrazovky počítače.	

<table>
<tr><th>Menu > Picture (Obraz)</th><th colspan="3">Popis</th></tr>
<tr><td rowspan="4">Picture Adjust (Úprava obrazu)</td><td>Sharpness (Ostrost)</td><td colspan="2">Nastavuje ostrost obrazovky.</td></tr>
<tr><td rowspan="3">Black Level (Úroveň černé)</td><td colspan="2">Nastavuje úroveň kompenzace (pouze pro HDMI).
• Kompenzace: jako reference pro signál videa; jedná se o nejtmavší barvu, kterou monitor dokáže zobrazit.</td></tr>
<tr><td>High (Vysoká)</td><td>Udržuje aktuální kontrastní poměr obrazovky.</td></tr>
<tr><td>Low (Nízká)</td><td>Sníží úrovně černé a zvýší úrovně bílé z aktuálního kontrastního poměru obrazovky.</td></tr>
<tr><td rowspan="2">DFC</td><td>On (Zapnuto)</td><td>Automaticky nastaví jas podle obrazovky.</td></tr>
<tr><td>Off (Vypnuto)</td><td>Vypne funkci DFC.</td></tr>
<tr><td rowspan="9">Game Adjust (Úprava her)</td><td rowspan="5">Response Time (Doba odezvy)</td><td colspan="2">Nastavuje dobu odezvy zobrazovaných obrázků na základě rychlosti obrazovky.
V normálním prostředí doporučujeme použít možnost Middle (Střední). Pro rychle se pohybující obrázky doporučujeme použít možnost High (Vysoká).
Nastavení na možnost High (Vysoká) může způsobit vypálení obrazu.</td></tr>
<tr><td>High (Vysoká)</td><td>Nastaví doby odezvy na možnost vysoká.</td></tr>
<tr><td>Middle (Střední)</td><td>Nastaví doby odezvy na možnost střední.</td></tr>
<tr><td>Low (Nízká)</td><td>Nastaví doby odezvy na možnost nízká.</td></tr>
<tr><td>Off (Vypnuto)</td><td>Nevyužívá funkci pro zlepšení doby odezvy.</td></tr>
<tr><td rowspan="3">FreeSync</td><td colspan="2">Díky synchronizaci vertikální frekvence vstupního a výstupního signálu poskytuje kvalitní a přirozený obraz.
⚠ UPOZORNĚNÍ
• Podporované rozhraní: DisplayPort.
• Podporovaná grafická karta: Je nutná grafická karta, která podporuje funkci FreeSync společnosti AMD.
• Podporovaná verze: Nezapomeňte aktualizovat ovladač grafické karty na nejnovější verzi.
• Další informace a požadavky naleznete na webových stránkách společnosti AMD: http://www.amd.com/FreeSync.</td></tr>
<tr><td>On (Zapnuto)</td><td>Funkce FreeSync je zapnutá. (Nastavení funkce FreeSync na hodnotu On (Zapnuto) deaktivuje možnost DisplayPort 1.2.)</td></tr>
<tr><td>Off (Vypnuto)</td><td>Funkce FreeSync je vypnutá.</td></tr>
<tr><td>Black Stabilizer (Stabilizátor černé)</td><td colspan="2">Můžete regulovat černý kontrast, aby byly lépe viditelné tmavé scény.
Zvýšením hodnoty parametru Black Stabilizer (Stabilizátor černé) se na obrazovce zjasní oblast nízké úrovně šedé. (Snadno rozlišíte objekty na tmavých herních obrazovkách.)
Snížením hodnoty parametru Black Stabilizer (Stabilizátor černé) ztmavne oblast nízké úrovně šedé a zvýší se dynamický kontrast na obrazovce.</td></tr>
</table>

Menu > Picture (Obraz)	Popis		
Color Adjust (Úprava barev)	**Gamma (Korekce gama)**	Uživatelské nastavení korekce gamma: **Gamma 0**, **Gamma 1**, **Gamma 2**, **Off (Vypnuto)**. Čím je hodnota nastavení gamma vyšší, tím je obraz tmavší. Stejně tak platí, že čím je hodnota nastavení gamma nižší, tím je obraz světlejší. Pokud nepotřebujete upravit nastavení korekce gamma, vyberte možnost **Off (Vypnuto)**.	
	Color Temp (Teplota barev)	**Custom (Vlastní)**	Uživatel ji může nastavit na červenou, zelenou nebo modrou podle potřeby.
		Warm (Teplé)	Umožňuje nastavit barvu obrazovky do červena.
		Medium (Střední)	Umožňuje nastavit barvu obrazovky mezi červeným a modravým tónem.
		Cool (Studené)	Umožňuje nastavit barvu obrazovky na modravý tón.
	Red (Červená)	Barvu obrazu můžete přizpůsobit pomocí červené, zelené a modré barvy.	
	Green (Zelená)		
	Blue (Modrá)		
	Six Color (Šest barev)	Splňuje požadavky uživatele na barvy prostřednictvím úpravy barvy a sytosti šesti barev (červená, zelená, modrá, azurová, purpurová, žlutá) a uložení nastavení.	
		Hue (Odstín)	Umožňuje nastavit barevný tón obrazovky.
		Saturation (Sytost)	Umožňuje nastavit sytost barev obrazovky. Čím nižší je tato hodnota, tím méně syté a jasné jsou barvy. Čím vyšší je tato hodnota, tím sytější a tmavší jsou barvy.
	Reset (Obnovení)	Vrací nastavení barev na výchozí nastavení.	

Zvuk

1 Chcete-li zobrazit menu OSD, stiskněte tlačítko ovladače na dolní části monitoru a vstupte do **Menu**.
2 Pohybem ovladače přejděte na **Sound (Zvuk)**.
3 Nakonfigurujte možnosti podle pokynů zobrazených v pravém dolním rohu.
4 Chcete-li se vrátit do vyšší úrovně menu či nastavení jiných položek menu, pohybujte ovladačem na ◄ nebo ovladač stiskněte (◉ / Ok).
5 Chcete-li opustit menu OSD, pohybujte ovladačem směrem k ◄, dokud menu neopustíte.

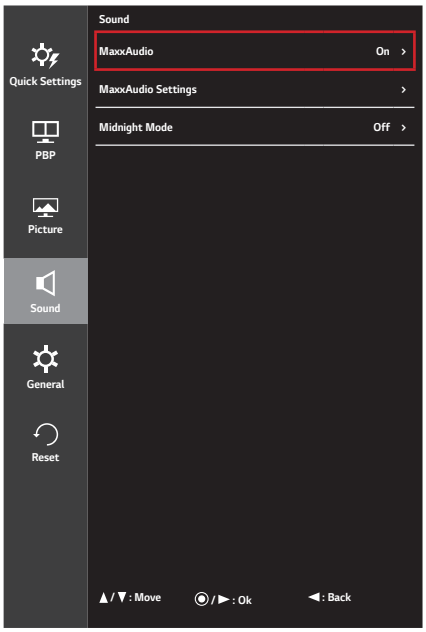

Níže jsou popsány jednotlivé volby.

Menu > Sound (Zvuk)	Popis	
MaxxAudio	**On (Zapnuto)**	Aplikace MaxxAudio® od společnosti Waves, která získala ocenění Technical GRAMMY Award®, je sada nástrojů pro zvuk ve studiové kvalitě pro výjimečný zážitek z poslechu.
	Off (Vypnuto)	Deaktivuje funkci **MaxxAudio**.
MaxxAudio Settings (Nastavení funkce MaxxAudio)	Uživatel může nastavit kvalitu zvuku manuálně.	
	MaxxBass	Zvýraznění basů.
	MaxxTreble	Zvýraznění výšek.
	MaxxDialog	Vylepšení dialogu.
	Maxx3D	Vylepší trojrozměrný efekt zvuku.
	Reset (Obnovení)	Vrátí kvalitu zvuku na výchozí nastavení.
Midnight Mode (Noční režim)	**On (Zapnuto)**	Umožňuje vychutnat si bohatý a plný zvuk při nízké hlasitosti.
	Off (Vypnuto)	Deaktivuje možnost **Midnight Mode (Noční režim)**.

Všeobecné

1 Chcete-li zobrazit menu OSD, stiskněte tlačítko ovladače na dolní části monitoru a vstupte do **Menu**.
2 Pohybem ovladače přejděte na volbu **General (Všeobecné)**.
3 Nakonfigurujte možnosti podle pokynů zobrazených v pravém dolním rohu.
4 Chcete-li se vrátit do vyšší úrovně menu či nastavení jiných položek menu, pohybujte ovladačem na ◄ nebo ovladač stiskněte (◉ / Ok).
5 Chcete-li opustit menu OSD, pohybujte ovladačem směrem k ◄, dokud menu neopustíte.

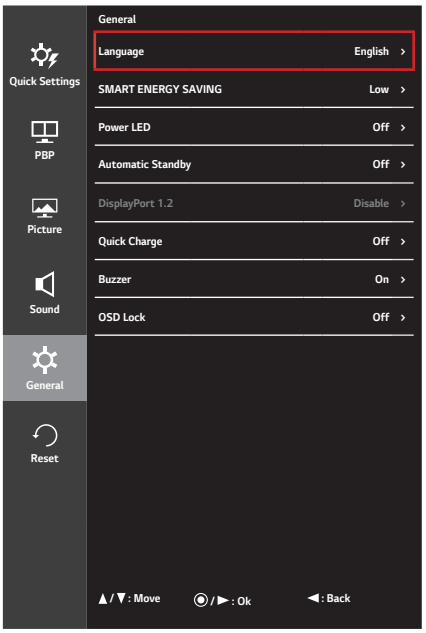

Níže jsou popsány jednotlivé volby.

Menu > General (Všeobecné)	**Popis**	
Language (Jazyk)	Umožňuje nastavit menu na obrazovce na požadovaný jazyk.	
SMART ENERGY SAVING	Šetří energii pomocí algoritmu kompenzace svítivosti.	
	High (Vysoká)	Šetří energii pomocí funkce **SMART ENERGY SAVING** s vysokou účinností.
	Low (Nízká)	Šetří energii pomocí funkce **SMART ENERGY SAVING** s nízkou účinností.
	Off (Vypnuto)	Deaktivuje funkci **SMART ENERGY SAVING**.
Power LED (LED napájení)	Provede akci: **On (Zapnutí)** nebo **Off (Vypnutí)** kontrolky LED napájení na čelní straně monitoru.	
	On (Zapnuto)	Automaticky se zapne LED napájení.
	Off (Vypnuto)	LED napájení je vypnutý.
Automatic Standby (Automatický pohotovostní režim)	Funkce, která automaticky vypíná monitor, není-li na obrazovce po určitou dobu žádný pohyb. Můžete nastavit časovač funkce automatické vypnutí. (**Off (vypnuto)**, **4 H (4 hodin)**, **6 H (6 hodin)**, a **8 H (8 hodin)**)	
DisplayPort 1.2	Aktivuje nebo deaktivuje **DisplayPort 1.2**. **POZNÁMKA** • Nastavte tuto možnost podle verze vstupu DisplayPort podporovaného grafickou kartou. Pokud grafická karta nepodporuje DisplayPort 1.2, nastavte tuto možnost na **Disable (Deaktivuje)**. • Pokud je vstup **DisplayPort 1.2** deaktivován, nemůžete používat 10bitový výstup grafické karty.	

<table>
<tr><th>Menu > General (Všeobecné)</th><th colspan="2">Popis</th></tr>
<tr><td rowspan="4">Quick Charge (Rychlé nabíjení)</td><td colspan="2">Quick Charge (Rychlé nabíjení) je funkce, která umožňuje rychlé nabití zařízení připojeného k portu USB 3.0.</td></tr>
<tr><td>On (Zapnuto)</td><td>Aktivuje možnost Quick Charge (Rychlé nabíjení).</td></tr>
<tr><td>Off (Vypnuto)</td><td>Deaktivuje možnost Quick Charge (Rychlé nabíjení).</td></tr>
<tr><td colspan="2">POZNÁMKA
• Funkce Quick Charge (Rychlé nabíjení) je k dispozici pouze prostřednictvím portu USB1. Pokud je funkce Quick Charge (Rychlé nabíjení) nastavena na hodnotu On (Zapnuto), není port USB1 k dispozici pro přenos dat (např. připojení klávesnice, myši, nebo jiných úložných zařízení USB k monitoru).
• Rychlost nabíjení se může měnit v závislosti na zařízení.</td></tr>
<tr><td rowspan="3">Buzzer (Bzučák)</td><td colspan="2">Tato funkce umožňuje nastavit zvuk produkovaný bzučákem při zapnutém napájení monitoru na hodnotu On (Zapnuto) nebo Off (Vypnuto).</td></tr>
<tr><td>On (Zapnuto)</td><td>Aktivuje možnost monitoru Buzzer (Bzučák).</td></tr>
<tr><td>Off (Vypnuto)</td><td>Deaktivuje možnost monitoru Buzzer (Bzučák).</td></tr>
<tr><td rowspan="4">OSD Lock (zámek OSD)</td><td colspan="2">Tato funkce deaktivuje nastavení a úpravu nabídek.</td></tr>
<tr><td>On (Zapnuto)</td><td>Aktivuje možnost OSD Lock (Zámek OSD).</td></tr>
<tr><td>Off (Vypnuto)</td><td>Deaktivuje možnost OSD Lock (Zámek OSD).</td></tr>
<tr><td colspan="2">POZNÁMKA
• Jsou aktivní pouze funkce Brightness (Jas), Contrast (Kontrast), Volume (Hlasitost), Input (Vstup) v nabídce Quick Settings (Rychlé nastavení) a OSD Lock (Zámek OSD) v nabídce General (Všeobecné). Ostatní funkce nejsou aktivní.</td></tr>
</table>

Obnovení

1 Chcete-li zobrazit menu OSD, stiskněte tlačítko ovladače na dolní části monitoru a vstupte do **Menu**.
2 Pohněte ovladačem a přejděte na **Reset (Obnovit)**.
3 Nakonfigurujte možnosti podle pokynů zobrazených v pravém dolním rohu.
4 Chcete-li se vrátit do vyšší úrovně menu či nastavení jiných položek menu, pohybujte ovladačem na ◄ nebo ovladač stiskněte (◉ / Ok).
5 Chcete-li opustit menu OSD, pohybujte ovladačem směrem k ◄, dokud menu neopustíte.

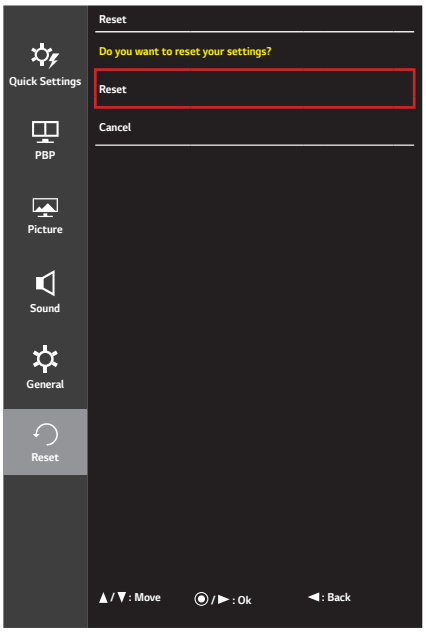

Níže jsou popsány jednotlivé volby.

Menu > Reset (Obnovit)	**Popis**
Do you want to reset your settings? (Chcete obnovit nastavení?)	
Reset (Obnovení)	Obnoví výchozí nastavení.
Cancel (Zrušit)	Zrušit obnovení.

ŘEŠENÍ PROBLÉMŮ

Na obrazovce se nic nezobrazuje.	
Je zapojena napájecí šňůra monitoru?	• Zkontrolujte, zda je napájecí šňůra správně zapojena do elektrické zásuvky.
Svítí indikátor LED napájení?	• Zkontrolujte připojení napájecí kabelu a stiskněte tlačítko napájení.
Je zapnuto napájení a je indikátor LED napájení červený?	• Zkontrolujte, že je připojený vstup aktivní (**Menu** > **Quick Settings (Rychlé nastavení)** > **Input (Vstup)**).
Bliká indikátor LED napájení?	• Je-li monitor v režimu úspory energie, pohněte myší nebo zapněte displej stisknutím libovolné klávesy na klávesnici. • Zkontrolujte, zda je zapnutý počítač.
Zobrazuje se zpráva **OUT OF RANGE (MIMO ROZSAH)**?	• K tomu dochází v případě, že jsou signály přenášené z počítače (grafické karty) mimo rozsah horizontální nebo vertikální frekvence monitoru. Nastavte vhodnou frekvenci podle informací v části Specifikace produktu v této příručce.
Zobrazuje se hlášení **No Signal (Žádný signál)**?	• Tato zpráva se zobrazuje v případě, že signálový kabel mezi počítačem a monitorem chybí nebo je odpojený. Zkontrolujte kabel a znovu jej připojte.
Při konfiguraci vstupu DisplayPort 1.2 na produktech se systémem Mac se obrazovka nemusí zobrazovat správně.	• Při konfiguraci vstupu DisplayPort 1.2 na produktech se systémem Mac se obrazovka nemusí zobrazovat správně. Obraťte se na výrobce.

Zobrazí se zpráva o „OSD Lock" (Zámek OSD).	
Jsou některé funkce nedostupné, když stisknete tlačítko Menu?	• OSD je uzamčeno. Přejděte do **Menu** > **General (Všeobecné)** a nastavte možnost **OSD Lock (Zámek OSD)** na hodnotu **Off (Vypnuto)**.

Na obrazovce přetrvává obraz.	
Dochází k uchování obrazu i v případě, že je monitor vypnutý?	• Zobrazení statického obrazu po delší dobu může poškodit obrazovku a způsobit přetrvávání obrazu. • Abyste prodloužili životnost monitoru, použijte spořič obrazovky.

Zobrazení obrazovky je nestabilní a rozstřesené. / Obrazy na monitoru zanechávají stínové stopy.	
Vybrali jste vhodné rozlišení?	• Je-li vybráno rozlišení HDMI 1 080i 60/50 Hz (prokládané řádkování), obrazovka může blikat. Změňte rozlišení na 1 080p nebo doporučené rozlišení.

POZNÁMKA

- Vertikální frekvence: Aby bylo možné zobrazit obraz, musí se obraz na obrazovce mnohokrát za sekundu obnovovat, stejně jako u zářivky. Počet obnovení obrazu na obrazovce za sekundu se nazývá vertikální frekvence neboli obnovovací frekvence a udává se v hertzích (Hz).
- Horizontální frekvence: Čas nutný k zobrazení jednoho vodorovného řádku se nazývá horizontální cyklus. Pokud je 1 dělena vodorovným intervalem, je výsledkem počet vodorovných řádků zobrazených za sekundu. Tato vlastnost se nazývá horizontální frekvence a udává se v kilohertzích (kHz).

POZNÁMKA

- Zkontrolujte, zda je rozlišení nebo frekvence grafické karty v rozsahu povoleném monitorem, a nastavte je v operačním systému Windows na doporučené (optimální) rozlišení v menu **Ovládací panel** > **Zobrazení** > **Nastavení**. (Nastavení se může lišit podle toho, který operační systém používáte.)
- Pokud grafická karta není nastavena na doporučené (optimální) rozlišení, může to vést k rozmazání textu, ztmavení obrazovky, zmenšení oblasti zobrazení nebo nesprávnému zarovnání displeje.
- Způsob nastavování se může lišit v závislosti na počítači a operačním systému. Některá rozlišení nemusí být v závislosti na výkonnosti grafické karty k dispozici. Pokud je to tak, obraťte se s žádostí o pomoc na výrobce počítače nebo grafické karty.
- Některé grafické karty nemusejí podporovat rozlišení 3 440 x 1 440. Pokud rozlišení nelze zobrazit, kontaktujte výrobce grafické karty.

Barvy se nezobrazují normálně.	
Vypadá obraz jako bez barvy (16 barev)?	• Nastavte barvu na 24bitové barvy (true color) nebo vyšší. V systému Windows přejděte k nastavení **Ovládací panely** > **Zobrazení** > **Nastavení** > **Kvalita barev**. (Nastavení se může lišit podle toho, který operační systém používáte.)
Vypadají zobrazené barvy nestabilně nebo černobíle?	• Zkontrolujte, zda je signálový kabel správně připojen. Kabel znovu připojte nebo znovu vložte grafickou kartu počítače.
Objevují se na obrazovce skvrny?	• Při používání monitoru se mohou na obrazovce objevit pixelové skvrny (červené, zelené, modré, bílé nebo černé). Tento jev je u obrazovky LCD normální. Nejde o chybu, ani to nesouvisí s výkonem monitoru.

Vidíte zprávu „Unrecognized monitor, Plug and Play (VESA DDC) monitor found (Nerozpoznaný monitor, nalezen monitor Plug and Play (VESA DDC))“?	
Nainstalovali jste ovladač monitoru?	• Nainstalujte ovladač monitoru z CD (či diskety) s ovladačem monitoru, které jste obdrželi s monitorem. Nebo si ovladač stáhněte z našich webových stránek: *http://www.lg.com*. • Zkontrolujte, zda grafická karta podporuje funkci Plug and Play.

Ze sluchátek nevychází žádný zvuk.	
Jsou snímky zobrazovány pomocí vstupu DP (DisplayPort) nebo HDMI bez zvuku?	• Ujistěte se, že jsou porty pro sluchátka řádně připojeny. • Zkuste zvýšit hlasitost pomocí ovladače. • Nastavte výstup zvuku počítače na používaný monitor. V systému Microsoft Windows, přejděte k nastavení **Ovládací panely** > **Hardware a zvuk** > **Zvuk** > **nastavte monitor jako výchozí zařízení**. (Nastavení se může lišit podle toho, který operační systém používáte.)

SPECIFIKACE PRODUKTU

34UC98, 34CB98

Obrazovka LCD	Typ	TFT (Thin Film Transistor) Obrazovka LCD (Liquid Crystal Display)	
	Hloubka barev	HDMI	Je podporována 8bitová barva.
		DP (DisplayPort)	Je podporována 8bitová/10bitová barva.
		Thunderbolt (⚡)	
	Rozteč pixelů	0,2325 mm × 0,2325 mm	
Rozlišení	Maximální rozlišení	3 440 × 1 440 při 60 Hz	
	Doporučené rozlišení		
Videosignál	Horizontální frekvence	30 kHz až 90 kHz	
	Vertikální frekvence	56 Hz až 61 Hz	
	Synchronizace	Samostatná synchronizace	
Vstupní konektor	H/P OUT, HDMI IN 1, HDMI IN 2, DP (DisplayPort) IN, Thunderbolt (⚡) x 2, USB UP, USB (SS⇆) 1, 2		
Napájení	Napájení	19 V ⎓ 5,6 A	
	Spotřeba energie (typická)	Provozní režim: 70 W (typický, bez USB) (Výchozí nastavení)* 56,73 W (norma ENERGY STAR®)** Režim spánku ≤ 1,2 W Režim Vypnuto ≤ 0,3 W	
Adaptér střídavého proudu	Typ ADS-110CL-19-3-190110G, výrobce Honor Výstup: 19 V ⎓ 5,79 A		
Okolní prostředí	Provozní podmínky	Teplota	0 °C až 40 °C
		vlhkost	Ménû neÏ 80 %
	Skladovací podmínky	Teplota	-20 °C až 60 °C
		vlhkost	Ménû neÏ 85 %

Rozměry	Velikost monitoru (šířka × výška × hloubka)		
	Model	34UC98	34CB98
	Se stojanem (mm)	817,6 x 451,4 x 230,4	817,6 x 447,8 x 252,4
	Bez stojanu (mm)	817,6 x 360,8 x 88,7	817,6 x 360,8 x 88,7
Hmotnost (bez obalu)	Se stojanem (kg)	7,8	8,3
	Bez stojanu (kg)	6,2	6,2

Technické údaje se mohou změnit bez předchozího upozornění.

* Spotřeba energie provozního režimu se měří pomocí testovací normy společnosti LGE. (Plný bílý vzor, maximální rozlišení)

** Úroveň spotřeby energie se může lišit na základě provozních podmínek a nastavení monitoru.

** Spotřeba energie provozního režimu se měří pomocí testovací normy společnosti ENERGY STAR®.

34UC88, 34CB88

Obrazovka LCD	Typ	TFT (Thin Film Transistor) Obrazovka LCD (Liquid Crystal Display)	
	Hloubka barev	HDMI	Je podporována 8bitová barva.
		DP (DisplayPort)	Je podporována 8bitová/10bitová barva.
	Rozteč pixelů	0,2325 mm × 0,2325 mm	
Rozlišení	Maximální rozlišení	3 440 × 1 440 při 60 Hz	
	Doporučené rozlišení		
Videosignál	Horizontální frekvence	30 kHz až 90 kHz	
	Vertikální frekvence	56 Hz až 61 Hz	
	Synchronizace	Samostatná synchronizace	
Vstupní konektor	H/P OUT, HDMI IN 1, HDMI IN 2, DP (DisplayPort) IN, USB UP, USB (SS) 1, 2		
Napájení	Napájení	19 V ⎓ 4,3 A	
	Spotřeba energie (typická)	Provozní režim: 65 W (typický, bez USB) (Výchozí nastavení)* 50 W (norma ENERGY STAR®)** Režim spánku ≤ 1,2 W Režim Vypnuto ≤ 0,3 W	
Adaptér střídavého proudu	Typ ADS-110CL-19-3-190110G, výrobce Honor Výstup: 19 V ⎓ 5,79 A		
Okolní prostředí	Provozní podmínky	Teplota	0 °C až 40 °C
		vlhkost	Ménû neÏ 80 %
	Skladovací podmínky	Teplota	-20 °C až 60 °C
		vlhkost	Ménû neÏ 85 %

Rozměry	Velikost monitoru (šířka × výška × hloubka)	
	Se stojanem (mm)	817,6 x 447,8 x 252,4
	Bez stojanu (mm)	817,6 x 360,8 x 88,7
Hmotnost (bez obalu)	Se stojanem (kg)	8,3
	Bez stojanu (kg)	6,2

Technické údaje se mohou změnit bez předchozího upozornění.

* Spotřeba energie provozního režimu se měří pomocí testovací normy společnosti LGE. (Plný bílý vzor, maximální rozlišení)

** Úroveň spotřeby energie se může lišit na základě provozních podmínek a nastavení monitoru.

** Spotřeba energie provozního režimu se měří pomocí testovací normy společnosti ENERGY STAR®.

Režim tovární podpory

34UC98, 34CB98

(Předem nastavený režim, HDMI/ DisplayPort/ Thunderbolt PC)

34UC88, 34CB88

(Předem nastavený režim, HDMI/ DisplayPort PC)

Předem nastavený režim	Horizontální frekvence (kHz)	Vertikální frekvence (Hz)	Polarita (H/V)	Poznámky
640 x 480	31,469	59,94	-/-	
800 x 600	37,879	60,317	+/+	
1 024 x 768	48,363	60,0	-/-	
1 152 x 864	54,347	60,05	+/+	
1 280 x 720	45	60	+/+	
1280 x 1 024	63,981	60,02	+/+	
1 600 x 900	60,00	60,00	+/+	
1 680 x 1 050	65,29	59,954	-/+	
1 920 x 1 080	67,50	60	+/-	
2 560 x 1 080	66,7	60	-/+	
3 440 x 1 440	43,82	29,99	+/+	
3 440 x 1 440	73,68	49,99	+/+	
3 440 x 1 440	88,82	59,97	+/+	

Časování HDMI (Video)

Předem nastavený režim	Horizontální frekvence (kHz)	Vertikální frekvence (Hz)	Poznámky
480p	31,47	60	
576p	31,25	50	
720p	45	60	
720p	37,5	50	
1 080p	67,5	60	
1 080p	56,25	50	
1 080p	56,25	60	2 560 x 1 080p
1 080p	66	50	2 560 x 1 080p

LED napájení

Režim	Barva LED
Režim Zapnuto	Bílá (pouze 15 sekund)
Režim spánku	Bliká bíle
Režim Vypnuto	Vypnuto



Toto zařízení splňuje požadavky směrnice EMC pro domácí spotřebiče (třída B) a je určeno pro domácí použití. Toto zařízení lze používat ve všech regionech. Přečtěte si pečlivě návod k obsluze (CD) a mějte jej při ruce. Upozorňujeme, že štítek upevněný na produktu poskytuje informace pro technickou podporu.

Model _____

Sériové číslo _____

Chcete-li získat zdrojový kód na základě licence GPL, LGPL, MPL a dalších licencí k softwaru s otevřeným zdrojovým kódem, který tento výrobek obsahuje, navštivte webový server *http://opensource.lge.com*.

Kromě zdrojového kódu si lze stáhnout všechny zmiňované licenční podmínky, vyloučení záruky a upozornění na autorská práva.

Společnost LG Electronics poskytuje uživatelům otevřený zdrojový kód na disku CD-ROM za poplatek pokrývající náklady na distribuci (např. cenu média, poplatky za manipulaci a dopravu), po vyžádání e-mailem zaslaným adresu *opensource@lge.com*. Tato nabídka je platná po dobu tří (3) let od data zakoupení výrobku.