LG
Life's Good

MFL71950458230 1REV01

OLED48C3*

www.lg.com/support

PDF

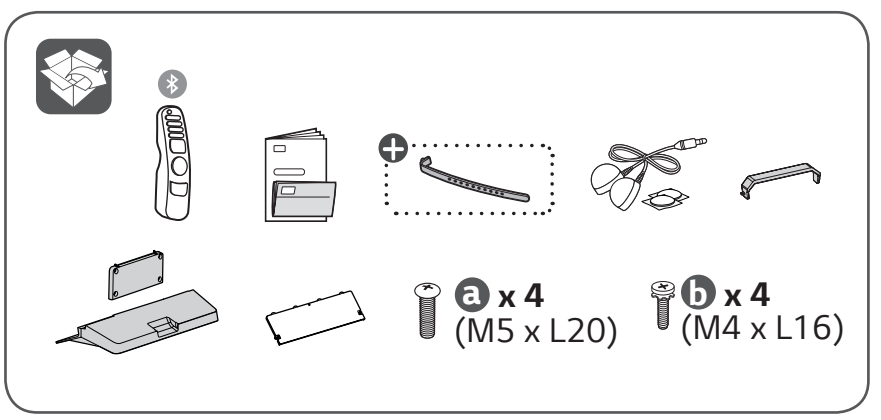

1

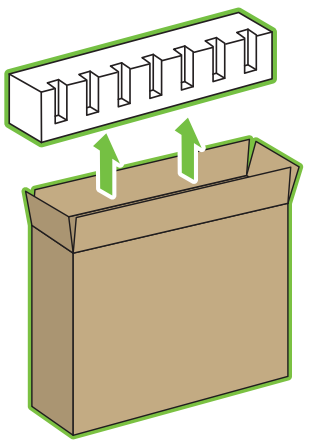

2

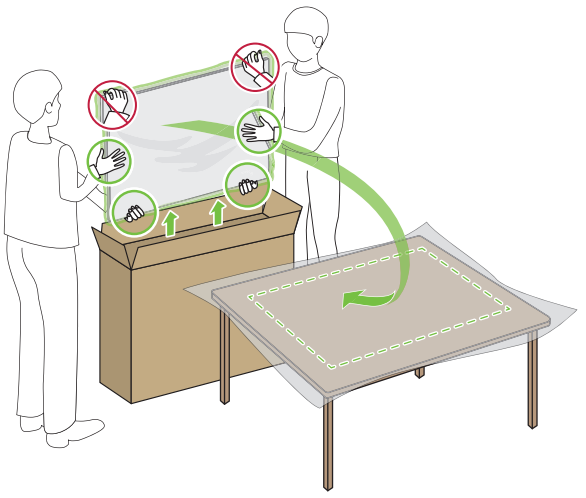

3

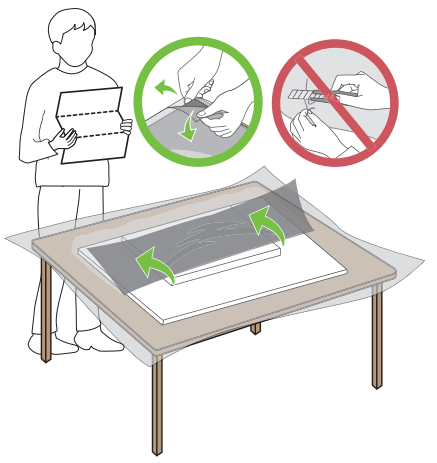

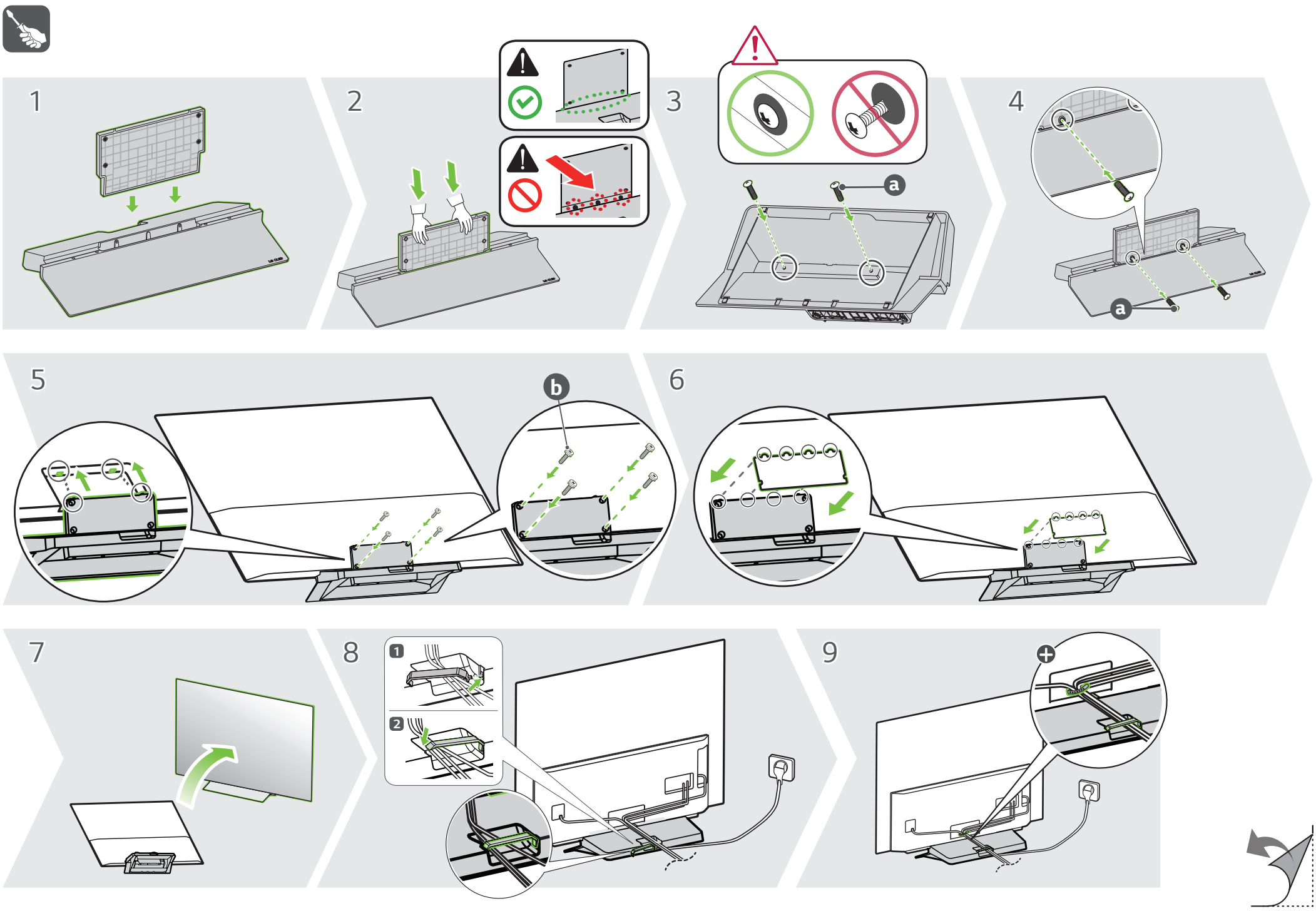

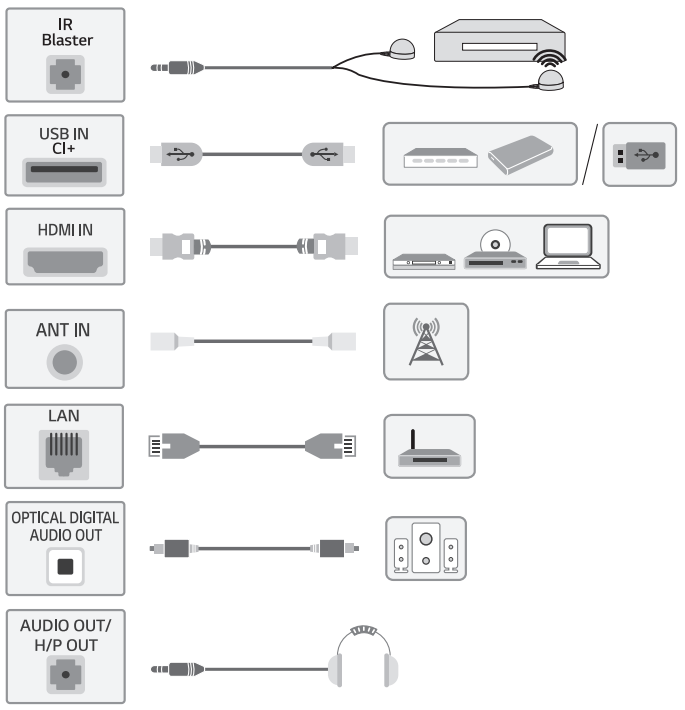

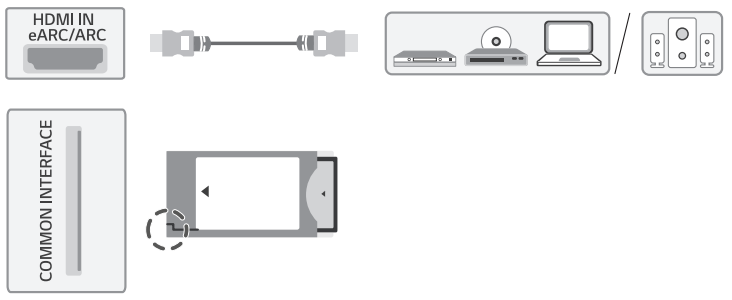

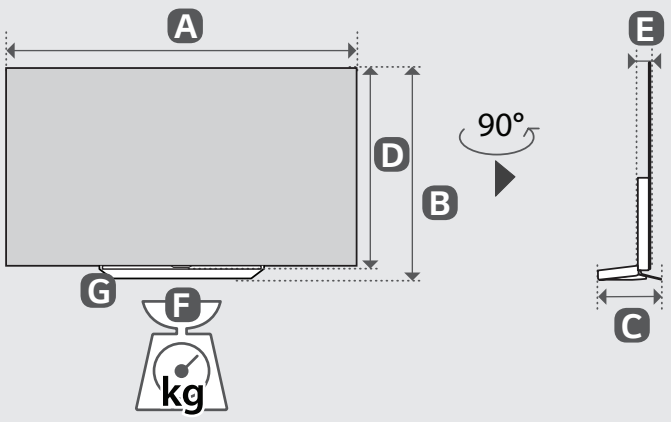

	A	B	C	D	E	F	F-G
	(mm)					(kg)	
OLED48C31LA OLED48C32LA OLED48C34LA OLED48C35LA OLED48C36LA OLED48C37LA OLED48C38LA OLED48C39LA OLED48C3RLA	1071	675	230	618	46.9	16.8	14.9

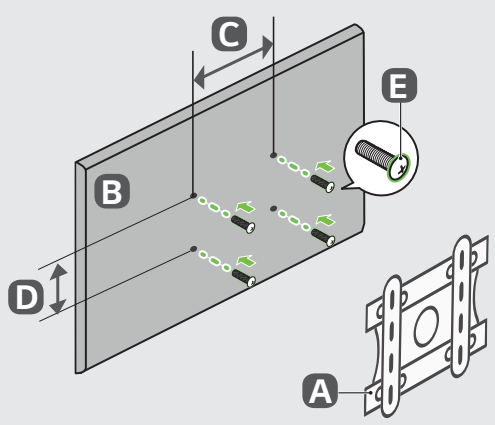

A	B	C x D (mm)	E
OLW480B	OLED48C3*	300 x 200	M6

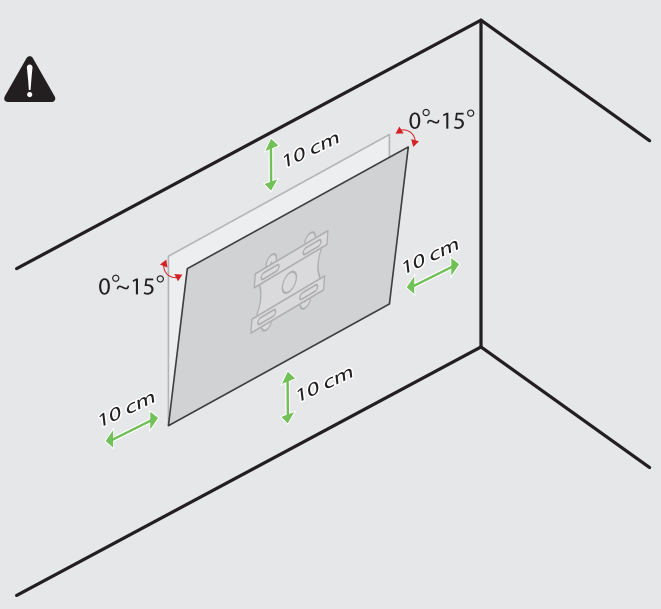

: Depending on model / Abhängig vom Modell / Selon le modèle / In base al modello / En función del modelo / Dependendo do modelo / Afhankelijk van het model / Αν λογα με το μοντ λο / Odvisno od modela / Típusfüggő / Zależnie od modelu / Závisí na modelu / V závislosti od modelu / În funcţie de model / в зависимост от модела / Sõltub mudelist / Priklauso nuo modelio / Atkarībā no modeļa / U zavisnosti od modela / Ovisno o modelu / Në varësi të modelit / Ovisno o modelu / во зависност од моделот / Beroende på modell / Avhengig av modell / Afhængigt af modellen / Mallin mukaan / В зависимости от модели / Залежно від моделі / Үлгіге байланысты / Rusumiga qarab / Загвараас хамаарна /
Modele bağlı olarak değişkenlik gösterebilir