Нұсқаулықты көру үшін QR кодын сканерлеңіз.

ПАЙДАЛАНУШЫ НҰСҚАУЛЫҒЫ

ШАҢСОРҒЫШ

Орнатуды бастау алдында осы нұсқауларды мұқият оқыңыз. Бұл орнатуды жеңілдетеді және өнімнің дұрыс және қауіпсіз орнатылуын қамтамасыз етеді. Орнатқаннан кейін болашақта пайдалану үшін бұл нұсқауларды өнімнің жанына қойыңыз.

ҚАЗАҚША

VK69****

MFL67847176
Rev.00_051226

www.lg.com

Copyright © 2026 LG Electronics. All Rights Reserved

МАЗМҰНЫ

Бұл нұсқаулықта сатып алған үлгіден өзгеше кескіндер немесе мазмұн болуы мүмкін.

Бұл нұсқаулықты өндіруші түзете алады.

ҚАУІПСІЗДІК НҰСҚАУЛАРЫ

ПАЙДАЛАНУ АЛДЫНДА БАРЛЫҚ НҰСҚАУЛАРДЫ ОҚЫП ШЫҒЫҢЫЗ.....3
АБАЙЛАҢЫЗ.....3
АБАЙЛАҢЫЗ.....7

ОРНАТУ

Өнімге жалпы шолу.....9

Пайдалану

Саптамалар мен құралдарды пайдалану.....12

ТЕХНИКАЛЫҚ ҚЫЗМЕТ КӨРСЕТУ

Тазалау және техникалық қызмет көрсету.....15

АҚАУЛАРДЫ ЖОЮ

Қызмет көрсетуге шақырмастан бұрын.....20

ҚАУІПСІЗДІК НҰСҚАУЛАРЫ

ПАЙДАЛАНУ АЛДЫНДА БАРЛЫҚ НҰСҚАУЛАРДЫ ОҚЫП ШЫҒЫҢЫЗ

Келесі қауіпсіздік нұсқаулары құрылғыны қауіпті не қате пайдаланудан пайда болатын күтпеген қауіптерді не зақымдарды алдын алуға арналған.

Нұсқаулар төменде сипатталғандай «ЕСКЕРТУ» және «АБАЙЛАҢЫЗ» болып бөлінеді.

Қауіпсіздік хабарлары

⚠ Бұл белгі қауіпке себеп болуы мүмкін мәселелер және операцияларға көрсетіледі. Осы белгіге ие бөлімді мұқият оқып, қауіптің алдын алу үшін нұсқауларды орындаңыз.

⚠ **ЕСКЕРТУ**

Бұл нұсқаулар орындалмаған жағдайда зақымдалуға немесе өлімге әкелуі мүмкін екенін білдіреді.

⚠ **АБАЙЛАҢЫЗ**

Бұл нұсқаулар орындалмаған жағдайда өнімнің аз деңгейде зақымдалуы мен бұзылуын білдіреді.

АБАЙЛАҢЫЗ

⚠ АБАЙЛАҢЫЗ

Құрылғыны пайдаланған кезде жарылу, өрт, өлім, тоқ соғу, зақымдау немесе адамды күйдіру қаупін алдын алу үшін мыналарды қоса негізгі қауіпсіздік шараларын қолданыңыз:

Техникалық қауіпсіздік

- Бұл құрылғы физикалық, сезгіштік не ақыл-ой мүмкіндіктері шектеулі немесе бақылауда болмаса не қауіпсіздік үшін жауапты тұлға тарапынан құрылғыны пайдалануға қатысты нұсқаулар

берілмесе, тәжірибеге және білімге ие болмаған адамдар (балаларды қоса) тарапынан пайдаланылуға арналмаған.

- Құрылғыны ойнамауы үшін балалар бақылауда болуы керек.
- Құрылғы жұмыс істеп тұрған кезде оған балалар мен үй жануарларын жолатпау керек.
- Қуат сымы зақымдалса, өндірушіге, қызмет көрсететін орталыққа немесе білікті мамандарға жүгініңіз.
- Бұл вакуум шлангісінде электр қосылымдары бар:
  - Оны суды сору үшін пайдаланбаңыз.
  - Тазалау кезінде суға батырмаңыз.
  - Шлангіні үнемі тексеріп отырыңыз, егер ол зақымдалған болса, пайдалануды тоқтатыңыз.
  - Шлангіні кез-келген жолмен кесуге немесе өзгертуге болмайды.

Орнату

- Зақымдалған, ақаулы болса, ішінара бөлшектелсе немесе зақымдалған сым не аша сияқты бөлшектері жетіспесе не сынған болса, шаңсорғышты пайдаланбаңыз.
- Шаңсорғышты мына жерлерде орнатпаңыз немесе сақтамаңыз:
  - жаңбыр, жел, жоғары ылғалдылық немесе күн сәулесі сияқты әсерлерге ұшырауы мүмкін жерлерде;
  - қыздыру құрылғыларының немесе ашық оттың жанында;
  - жанғыш заттардың (эфир, бензол, алкоголь, химиялық заттар, жанғыш спрейлер, инсектицидтер, ауа тазартқышы немесе косметика), өндірістік май немесе металл жоңғының жанында.
- Бұл құрылғы жабдықты жерге тұйықтау өткізгішіне (жерге тұйықтауы қадасына) ие қуат сымымен және жерге тұйықтау ашасымен жабдықталған. Қуат ашасы барлық жергілікті нормалар мен ережелерге сәйкес және жерлендірілген/жерге тұйықталған тиісті саңылаулы розеткаға жалғануы керек.
- Қуат ашасы розеткаға толық кіріп тұрғанын тексеріңіз.
- Құрылғыны розеткаға қоспас бұрын, басқару элементтері **OFF** күйіне қойылғанына көз жеткізіңіз.

- Құрылғыны көп орынды розеткаларға, қуат тақталарына немесе ұзартқыш қуат кабеліне қоспаңыз.
- Құрылғымен берілген қуат ашасын өзгертпеңіз. Егер ол розеткаға сәйкес келмесе, білікті электр маманына дұрыс розетканы орнатуға мүмкіндік беріңіз.
- Шаңсорғышты орнату немесе жылжыту барысында, қуат сымының немесе ашаның қысылып қалмауын, сынбауын немесе зақымдалмауын қадағалаңыз.

Пайдалану

- Шаңсорғышты тек осы нұсқаулықта сипатталғаны бойынша пайдаланыңыз. Тек өндіруші ұсынған саптамаларды пайдаланыңыз.
- Бұл шаңсорғыш тек үйде пайдалануға арналған және келесі жерлерде пайдаланылмауы тиіс:
  - Тұрғын емес, коммерциялық немесе өндірістік қосымшалар;
  - Сыртқы орындар, гаражда немесе ылғалды беттерде.
- Қуат сымын, ашаны немесе шаңсорғыштың басқару элементтерін су қолыңызбен ұстамаңыз.
- Құрылғыны ешқашан қуат кабелінен тарту арқылы ажыратпаңыз. Қуат ашасын әрқашан мықтап ұстап, розеткадан тіке тартып шығарыңыз. Саусақтарыңыз қуат ашасының істіктерімен жанаспайтындығына көз жеткізіңіз.
- Қуат сымын артық бүкпеңіз не оған ауыр зат қоймаңыз.
- Қуат сымын зақымдамаңыз, ауыстырмаңыз, күшпен майыстырмаңыз, бүкпеңізғ тартпаңыз, қыспаңыз немесе қыздырмаңыз.
- Құрылғыны пайдалану кезінде айналаңызды ескеріп, сынғыш заттарға тимеңіз. Басқа құрылғылардың қуат сымдарын тазартылатын жерден алып тастаңыз.
- Су аққан жағдайда, тоқ көзінен ажыратып, LG Electronics тұтынушыларды қолдау орталығына хабарласыңыз.
- Шаңсорғышты үстел немесе баспалдақ сияқты беттерде шаңсорғыш құлауы мүмкін жерлерде қолданбаңыз.

- Тек LG Electronics компаниясының білікті техниктері немесе қызмет көрсетуші персоналы құрылғыны бөлшектей, жөндей немесе өңдей алады.
- Шаңсорғышты сұйықтықтарды (су, сусындар және т.б.), иісті заттарды (кәмпиттер, шоколад, үй жануарларының нәжісі және т.б.), металл заттарды (пышақтар, түйреуіштер және т.б.), жанғыш заттарды, беттік белсенді заттарды немесе әйнек сынықтарын сору үшін пайдаланбаңыз.
- Өткір жүздерді, түйреуіштерді, жоңқаларды, өткір заттарды немесе ыстық я суық күлдерді сорып алуына жол бермеңіз.
- Киімді, шашты, саусақтарды немесе дененің басқа бөліктерін тазартқыштың саңылауларға және қозғалмалы бөліктерге жақындатпаңыз.
- Шаңсорғышты сорғышпен немесе шығатын порт бітелген күйде жұмыс жасамаңыз.
- Бояу еріткіштен, күйеден қорғауыш заттардан, тұтанатын заттардан немесе басқа жарылғыш я уытты заттардан болатын булар жиналған жабық кеңістікте шаңсорғышты пайдаланбаңыз.
- Шаңсорғышты қабырғаларға, орындықтарға немесе үстелдерге сүйеп қоймаңыз.
- Егер газ жылыстауы (изобутан, пропан, табиғи газ, т.б.) болса, шаңсорғыштың көмегімен немесе қуат ашасын ұстамаңыз және бөлмені дереу желдетіңіз.
- Құрылғыдан біртүрлі дыбыс, иіс немесе түтін шықса, қуат көзінің ашасын дереу ажыратыңыз және LG Electronics тұтынушыларының ақпарат орталығына хабарласыңыз.
- Шаң жинағыш контейнері және сүзгілер орнатылмаған шаңсорғышты пайдаланбаңыз.
- Ажыратпас бұрын барлық басқару элементтерін өшіріңіз.
- Шаңсорғышты қозғаған кезде бакты тұтқасынан ұстамаңыз. Тасымалдағыштың тұтқаларын ұстаңыз.

Техникалық қызмет көрсету

- Шаңсорғышты тазалау немесе оған техникалық қызмет көрсету алдында қуат сымын желіден ажыратыңыз.
- Саптаманы, шлангіні және өнім корпусын сумен, жуғыш затпен, жылтыратқыштармен немесе ауа тазартқыштарынан аулақ ұстаңыз.
- Тазалау кезінде тұтанатын заттарды (бензин еріткіш немесе ацетон) немесе сурфактанттарды (жуғыш құрал немесе сабын) шаңсорғышқа сеппеңіз.

Жою

- Қаптау материалдарын балалардың қолы жетпейтін жерде ұстаңыз. Қаптау материалдары балалардың тұншығу қаупіне әкелуі мүмкін.

АБАЙЛАҢЫЗ

⚠ ЕСКЕРТУ

Құрылғыны пайдаланған кезде адамдарға келетін, өнімнің немесе мүліктің дұрыс жұмыс істемеу, зақымдалу қаупін азайту үшін келесі нұсқаулармен бірге негізгі қауіпсіздік бойынша алдын ала сақтық шараларын орындаңыз:

Пайдалану

- Бұл шаңсорғышта қатты қызу салдарынан зақымдалудың алдын алатын ендірмелі қорғау құрылғысы бар. Егер құрылғыны ұзақ уақыт пайдаланудан кейін немесе тазалау кезінде қатты қызып кететін болса, ол автоматты түрде өшуі мүмкін. Егер осы жағдай орын алса, қуатты іске қоспас бұрын оны салқын, жақсы желдетілетін аймақта бір сағатқа қалдырыңыз.
- Тазартқышты немесе құлатпаңыз немесе оған физикалық әсер етпеңіз.
- Ылғал немесе сулы сүзгілерді салмаңыз.

- Қуат сымындағы немесе қуат ашасындағы кез келген ылғалды немесе кірді құрғақ матамен сүртіп алыңыз.
- Ұзақ уақыт бойы бір орынды бірнеше рет тазаламаңыз, бұл кілемнің немесе еденнің бетін зақымдауы мүмкін.
- Сүзгіні пеште, микротолқынды пеште, киім кептіргіште немесе ашық оттың жанында кептірмеңіз.

ОРНАТУ

Өнімге жалпы шолу

Шаңсорғышты жинау

Тұтқасында контроллері бар модель

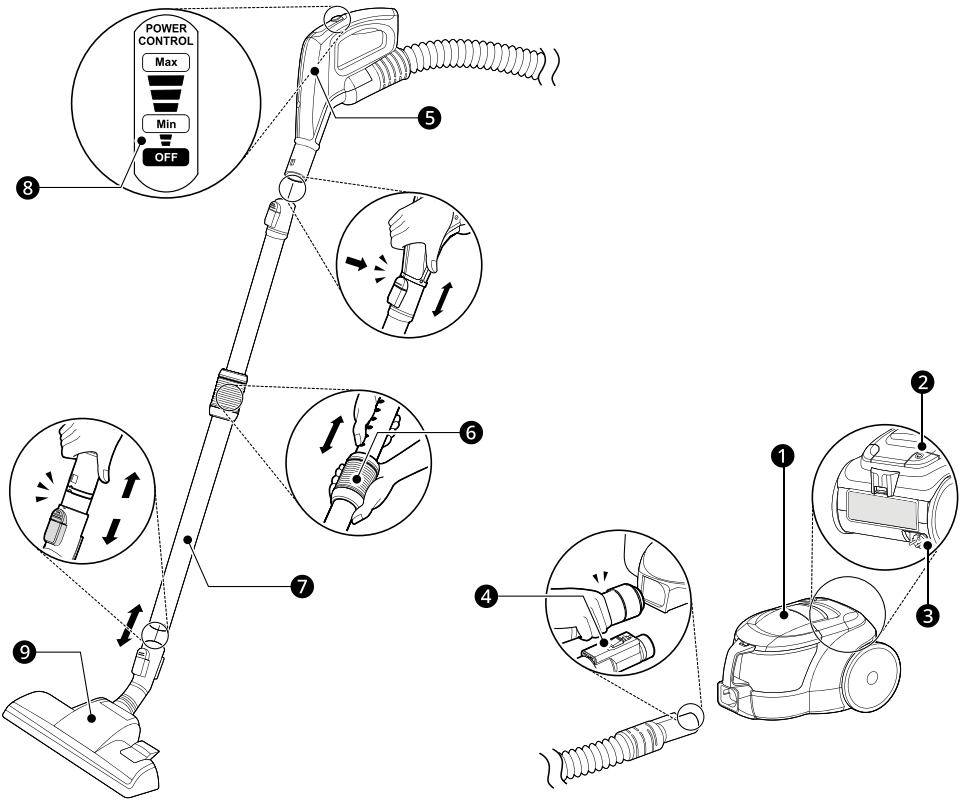

Бөлшектер		Бөлшектер		Бөлшектер	
❶	Өнім корпусы	❹	Босату түймешігі	❼	Ұзартқыш түтік
❷	Сымды автоматты түрде артқа айналдырып жинау түймешігі	❺	Шланг тұтқасы	❽	Тұтқа контроллері
❸	Қуат сымы	❻	Серіппе ысырмасы	❾	Кілем және еденге арналған саптама

Тұтқасында ауаны жинайтын клапаны бар үлгі

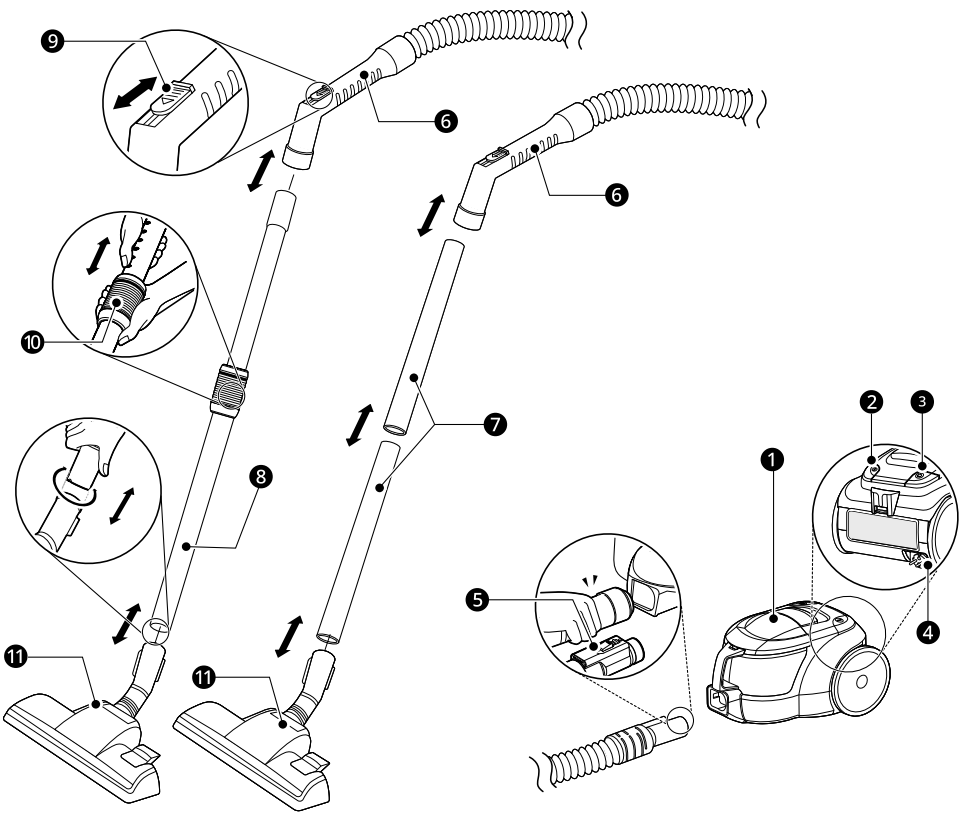

Бөлшектер		Бөлшектер		Бөлшектер	
❶	Өнім корпусы	❺	Босату түймешігі	❾	Ауаны жинау клапаны
❷	**ON/OFF** түймесі	❻	Шланг тұтқасы	❿	Серіппе ысырмасы
❸	Сымды автоматты түрде артқа айналдырып жинау түймешігі	❼	Металл түтік	⓫	Кілем және еденге арналған саптама
❹	Қуат сымы	❽	Ұзартқыш түтік		

ЕСКЕРТПЕ

- Осы нұсқаулықтағы кескіндер өнімді жақсарту мақсатында өндіруші алдын ала ескертусіз өзгертуге болатын нақты құрамдастар мен керек-жарақтардан өзгеше болуы мүмкін.

Қосалқы жабдықтар

Саптамалар

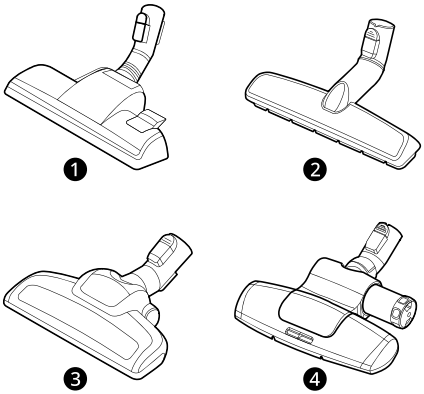

❶ Кілем және еденге арналған саптама

❷ Қатты еден саптамасы*1

❸ Үй жануарларына арналған саптама*1

❹ Төсекке арналған саптама*1

Құралдар және щеткалар



❶ Қуысты тазалау құралы

❷ Сыртқы жабындарды тазалау құралы*1

❸ Шаңды тазалау щеткасы*1

*1 Бұл аксессуар тек кейбір модельдерде қол жетімді.

Техникалық сипаттамалар

Үлгі	VK69****
Электр қуаты	230 В~ 50 Гц
Қуатты тұтыну	1400 Вт (Ең көп 1600 Вт)

Пайдалану

Саптамалар мен құралдарды пайдалану

Еденнің әр түрлі жағдайларында тазалау

Саптамаларды шлангіге немесе ұзартқыш түтікке жалғаңыз.

Кілем және еденге арналған саптама

Бұл саптаманы кілемдерді, кілемшелерді немесе қатты едендерді тазалау үшін пайдаланыңыз.

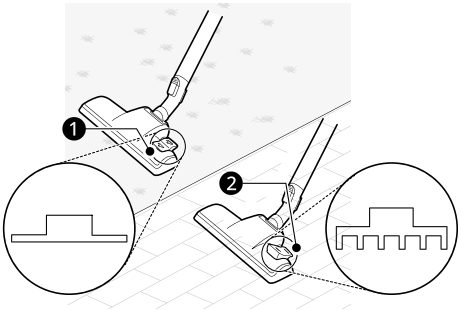

❶ Кілем немесе кілемше режимі

❷ Қатты еден режимі

⚠ ЕСКЕРТУ

- Бұл саптаманы ПВХ ойнау төсемінде пайдаланбаңыз. Осылай жасау арқылы шаңсорғышта жиналатын статикалық электр зарядының пайда болуына әкелуі мүмкін.

Қатты еден саптамасы

Бұл саптаманы қатты едендерді (паркет төсеніштері, плиткалар, керамикалық жабындарда және т.б.) тазалау үшін пайдаланыңыз.

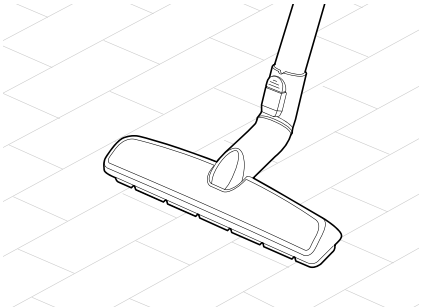

Төсекке арналған саптама

Бұл саптаманы төсек жабдықтарын тиімді тазалау үшін пайдаланыңыз. Ол күшті сору және соғу әрекеті арқылы төсектегі шаңды жояды.

- Саптмаға жіңішке материалдың сорылып кетуін болдырмау үшін, диван жапқыштары сияқты төсектің шаңын сору барысында сору деңгейін төмендетіңіз.

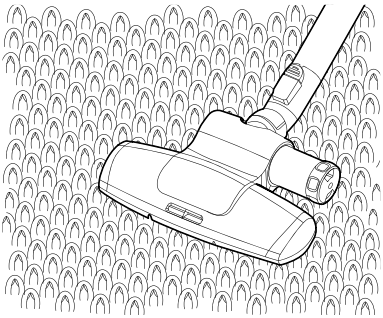

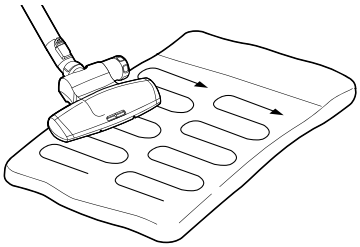

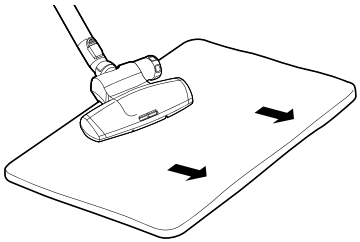

Үй жануарларына арналған саптама

Бұл саптаманы жұмсақ беттерді тазарту және үй жануарларының жүнін тазалау үшін пайдаланыңыз.

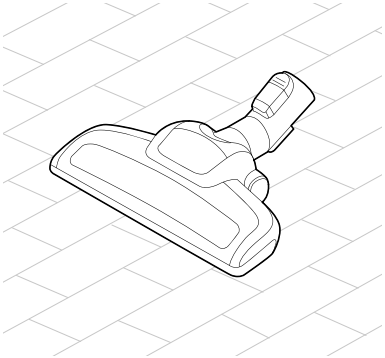

Керек-жарақтар жинағын пайдалану

Қуысты тазалау құралы

Бұл құралды бұрыштардан немесе қысқа кеңістіктерден шаңды тазалау үшін пайдаланыңыз.

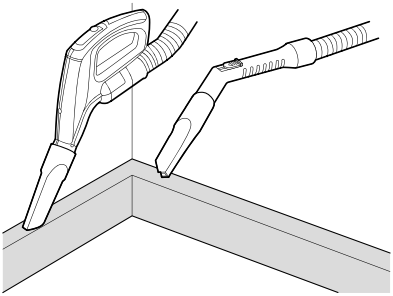

Сыртқы жабындарды тазалау құралы

Бұл құралды кір мен бөгде заттарды матрастардан, нәзік маталардан және қаптауыштардан тазалап алу үшін пайдаланыңыз.

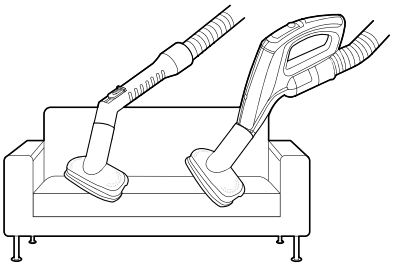

Шаңды тазалау щеткасы

Жақтаулар немесе үй жиһазы сияқты нәзік беттерді тазалау үшін осы құралды пайдаланыңыз.

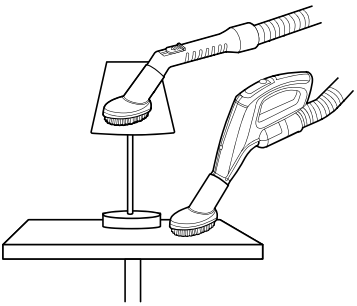

Шаңсорғышты тасымалдау немесе тұраққа қою

Шаңсорғышты тасымалдау

Шаңсорғышты адаптер кезінде адаптерді тасымалдау тұтқасы ❶ арқылы алып жүріңіз.

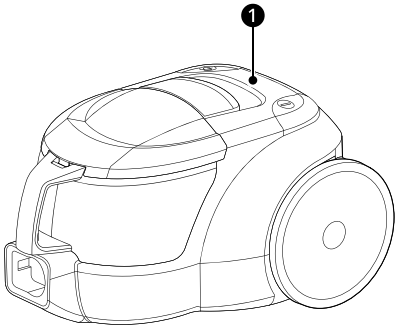

Шаңсорғышты тұраққа қою

Шаңсорғышты қысқа уақытқа тоқтату үшін
Шаңсорғышты қысқа уақытқа тоқтатқыңыз келсе, шаңсорғыштың артындағы тұрақ құралын пайдаланыңыз.

1 Шаңсорғышты өшіріңіз.

2 Саптамадағы ілмекті шаңсорғыштың артқы жағындағы ойыққа сырғытыңыз.

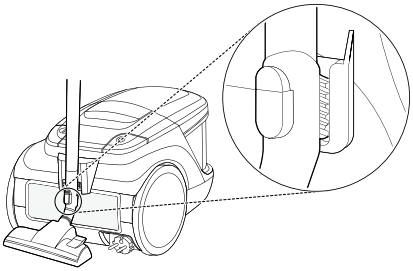

Шаңсорғышты тасымалдау немесе тұраққа қою үшін
Шаңсорғыштың астындағы сақтау құралын пайдаланыңыз.

1 Шаңсорғышты өшіріңіз.

2 Шаңсорғышты жоғары көтеріңіз.

3 Саптамадағы ілмекті шаңсорғыштың астынғы жағындағы ойыққа сырғытыңыз.

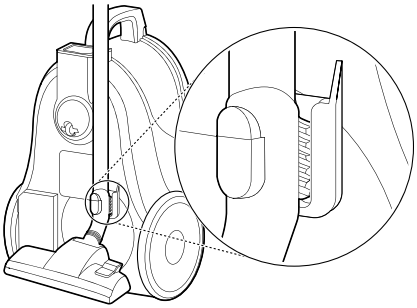

ТЕХНИКАЛЫҚ ҚЫЗМЕТ КӨРСЕТУ

⚠ АБАЙЛАҢЫЗ

- Электр тоғының соғу қаупін болдырмау үшін тазалаудың алдында құрылғыны розеткадан ажыратыңыз. Бұл ескертуді орындамау ауыр жарақатқа, өртке, электр тоғының соғуына немесе өлімге әкелуі мүмкін.

Тазалау және техникалық қызмет көрсету

Шаң жинағыш контейнер мен алдын ала тазалау сүзгісін тазалау

Шаң жинағыш контейнерді тазалау

1 Өнімнің корпусындағы қақпақты ашу үшін босату түймесін басыңыз. Шаң жинау контейнерін алыңыз.

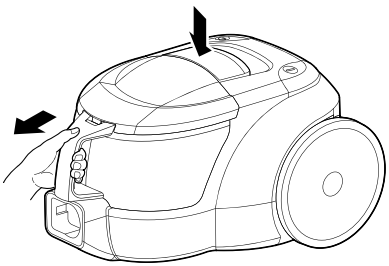

2 Шаң жинау контейнерінің қақпағын көтеріңіз.

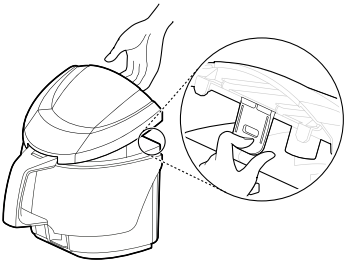

3 Шаң жинау контейнерін қоқыс контейнеріне төгіп, қоқыс шелегін салқын, ағын суымен шайыңыз.



4 Қайта жинамас бұрын шаң себетін кептіріп, күн сәулесі түспейтін жерде жақсы желдетілетін жерде ұстаңыз.

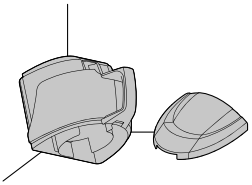

Алдын ала тазалау сүзгісін тазалау

Өнімнің өнімділігін сақтау үшін ауа бағыттағышы мен сүзгілерді айына кемінде бір рет суық, ағын сумен тазалаңыз.

1 Өнімнің корпусындағы қақпақты ашыңыз, шаң жинағыш контейнерді алыңыз және алдын ала тазалау сүзгісін көтеріңіз.

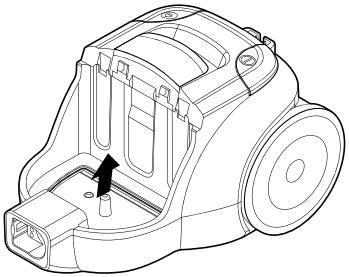

2 Алдын ала тазалау сүзгісін салқын, ағын сумен жуыңыз.

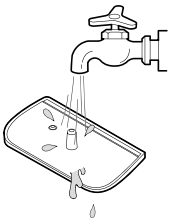

3 Алдын ала тазалау сүзгісін қайта құрастырмас бұрын, күн сәулесі түспейтін жақсы желдетілетін жерде кептіріңіз.

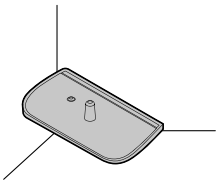

Алдын ала тазалау сүзгісі мен шаң жинағыш контейнерді құрастыру

1 Өнім корпусына алдын ала тазалау сүзгісін салыңыз.

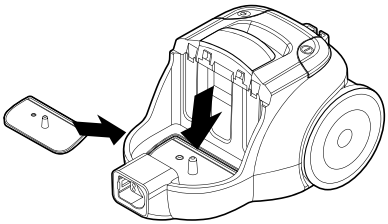

2 Шаң себетінің қақпағын жабыңыз.

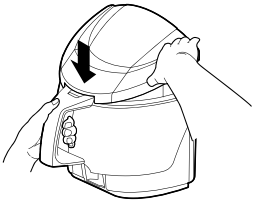

3 Шаң жинағыш контейнердегі қабырғаларды өнімнің корпусындағы ойықтармен туралап, орнына түскенше сырғытыңыз. Қақпақтың алдыңғы шетін орнына сырт етіп түскенше итеріңіз.

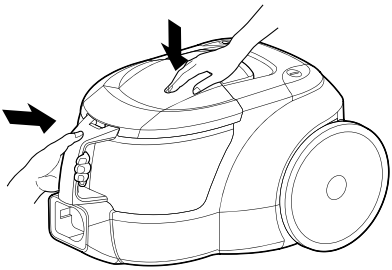

⚠ ЕСКЕРТУ

- Иіске жол бермеу үшін, жинамас бұрын кемінде 24 сағат бойы тікелей күн сәулесі жоқ жақсы желдетілетін бөлмеде ауа сүзгілерін толығымен құрғатыңыз.

- Шаңсорғышқа зақым келтірмеу үшін бөлшектерді сұйық хлорлы ағартқышты немесе оттегі қосылған жуғыш затты пайдаланып тазаламаңыз.

Ауа сүзгісін тазалау

Шығарылатын сүзгіні (қайта қолданылатын HEPA сүзгісін) жылына кемінде бір рет тазалаңыз.

1 Шығару ❶ түймешігін басып, ауа сүзгісінің қақпағын ашыңыз.

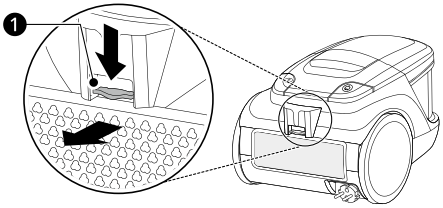

2 Ауа сүзгісі шаңды щеткамен тазалаңыз.



ЕСКЕРТПЕ

- Ауа сүзгісін тазарту үшін суды пайдаланбаңыз.

3 Ауа сүзгіні салыңыз да, оны қуысқа дейін итеріңіз. Ауа сүзгінің қақпағын жабыңыз.

Үй жануарларының жүнін тазалауға арналған саптама

1 Екі жағынан иінтіректерді сыртқа қарай итеріңіз.

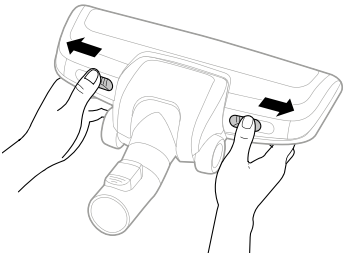

2 Қақпақты ашып, щетканы алып тастаңыз.

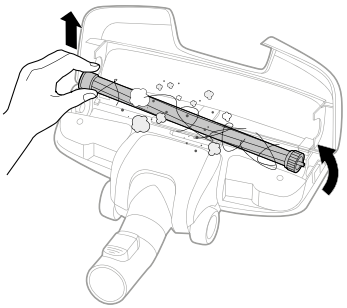

3 Айналмалы щеткадан немесе кіріс портынан кез келген бөгде заттарды (кертік, шаш) алып тастаңыз.

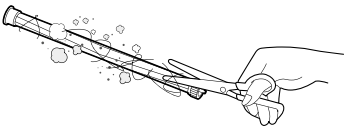

4 Қылқаламды жинау үшін оның бір ұшын ❶ саптаманың бүйіріндегі ойыққа сырғытып,

щетканы орнына түсіріңіз. Қақпақты жабыңыз.

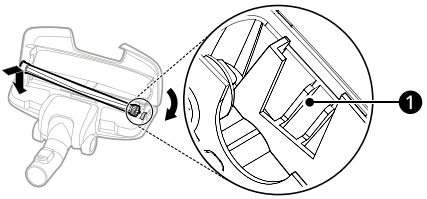

5 Екі жағынан иінтіректерді ортасына қарай итеріңіз.

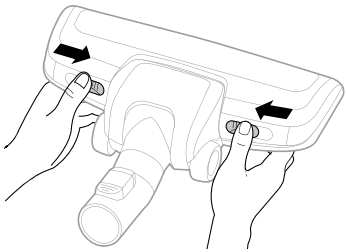

⚠ ЕСКЕРТУ

- Шаңсорғышты сөндіргеннен кейін, саптама мен щетканы ұстамас бұрын суытыңыз.
- Саптаманы ашқан кезде саптаманың ауа кіруін қолмен немесе басқа заттармен жаппаңыз.
- Саптама құрылғыға бекітілген кезде щетканы ұстамаңыз.

Төсек-орын жабдығы саптамасын тазалау

Оңай тазалау

Шаңды жинау үшін төсек-орын жабдығы саптамасын ұзартқыш түтігінен ажыратып, саңылаулы саптаманы шланг тұтқасына бекітіңіз.

Үсті

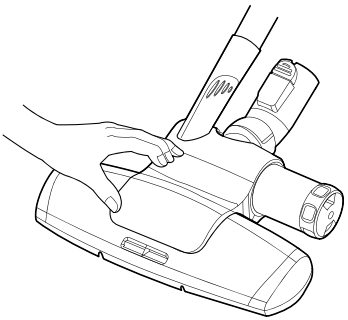

Асты

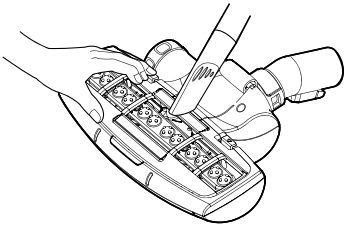

Бүйірі
Саптама ішіндегі шаңды саңылаулы саптама арқылы кетіре алмасаңыз, қолмен кетіріңіз.

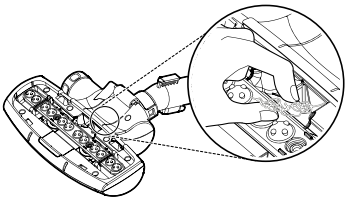

Бөлшектеу және тазалау

1 Астыңғы пластинаны ажырату үшін төсек-орын жабдығы саптамасының артқы жағындағы фиксатор түймесін басыңыз.

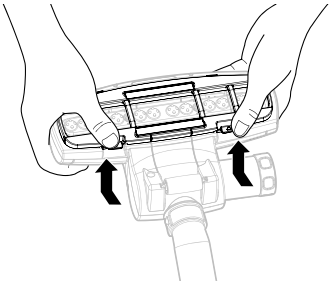

2 Кіріс портынан бөгде заттарды (жіп, шаш) алып тастаңыз.

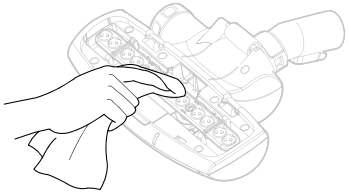

3 Тек астыңғы пластинаны салқын ағынды суға жуыңыз.

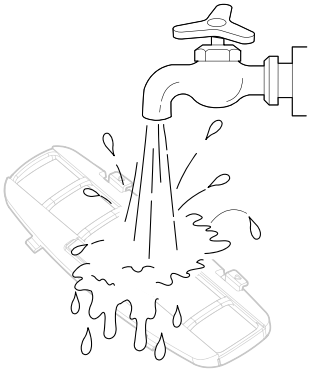

4 Төменгі бөліктегі аудару иінтірегін түзетіңіз.

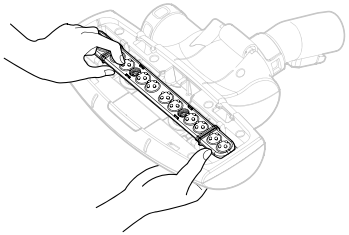

5 Астыңғы пластинаны жинау үшін оны саңылауларға кіргізіп, итеріп бекітіңіз.

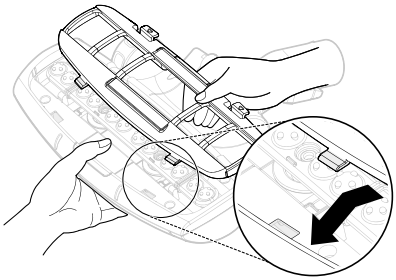

⚠ ЕСКЕРТУ

- Төсек-орын жабдығы саптамасын суға салмаңыз. Вибратор істен шығуы мүмкін.

Қоқыс жәшігін босату

1 Қоқыс жәшігін сағат тілі бағытымен бұрап, алыңыз.

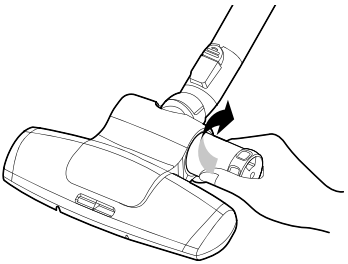

2 Шаңды қоқыс қабына тастаңыз.

3 Қоқыс жәшігін жинау үшін оны енгізіп, сағат тіліне қарсы бағытта бұраңыз.

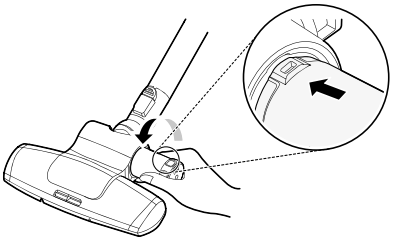

АҚАУЛАРДЫ ЖОЮ

Қызмет көрсетуге шақырмастан бұрын

Құрылғының жұмысы қателіктер мен ақауларға әкелуі мүмкін. Келесі кестелерде қателер немесе ақаулықтарды жоюдың ықтимал себептері мен ескертулері бар. Мәселелердің көпшілігін өзіңіз шеше аласыз, демек уақыт пен ақшаны үнемдейсіз, өйткені LG Electronics қызмет көрсету орталығына қоңырау шалудың қажеті жоқ. Төмендегі кесте ақаулықтарды жоюға көмектесуі керек.

Иіс

Белгілер	Ықтимал себебі мен шешімі
Шаңсорғыштан біртүрлі иіс шығады.	**Иісі алғашқы қолданыстан кейін 3 ай ішінде байқалады.** • Алғашқы қолданыстан кейін 3 ай ішінде тазалағыш құралдан резеңкенің иісі шығуы мүмкін.
	Шаң жинағыш контейнер шаңға толған. • Контейнердегі шаң иістің шығуына себеп болуы мүмкін. Оны босатып, тазалаңыз.
	Сүзгіде бөгде заттар бар. • Сүзгі ұзақ уақыт тазаланбаса, одан иіс шығуы мүмкін. Алдын ала тазалау сүзгісін немесе ауа сүзгісі жүйелі түрде тазалаңыз.
	Алдын ала сүзгісі немесе ауа сүзгісі ылғал не су күйде орнатылған. • Алдын ала сүзгісін немесе ауа сүзгісін ағын сумен жуыңыз. Иіске жол бермеу үшін, жинамас бұрын кемінде 24 сағат бойы тікелей күн сәулесі жоқ жақсы желдетілетін бөлмеде алдын ала сүзгісін немесе ауа сүзгісін толығымен құрғатыңыз.

Сору қуаты/жылы ауа

Белгілер	Ықтимал себебі мен шешімі
Сору күші тым аз.	**Шаң жинағыш контейнер шаңға толған.** • Шаң жинағыш контейнерді босатыңыз.
	Сүзгілер кептелген. • Алдын ала тазалау сүзгісін және ауа сүзгісін тазалаңыз. Егер сүзгілерді тазалағаннан кейін сору қуаты әлсіз болса, сүзгілерді ауыстырыңыз.
	Кіріс кептелген. • Өнім корпусы немесе ұзартылатын құбыр ішінен кез келген бөгде заттарды алып тастаңыз.

Белгілер	Ықтимал себебі мен шешімі
Сору күші тым аз.	**Айналма щеткада немесе кіріс портында тұрып қалған бөгде заттар.** • Айналмалы щеткадан немесе кіріс портынан кез келген бөгде заттарды (кертік, шаш, т.б.) алып тастаңыз.
Өнімнің корпусынан жылы ауа шығады.	**Өнім корпусының ішіндегі қозғалтқышты салқындату кезінде жылы ауа шығарылады.** • Бұл қалыпты жағдай болып табылады.

Шулар

Белгілер	Ықтимал себебі мен шешімі
Құрылғыдан тым қатты дыбыс шығады.	**Шаң жинағыш контейнер шаңға толған.** • Шаң жинағышты босатып, артқы жағындағы алдын-ала сүзгіні және қозғалтқышты қорғау сүзгісін тазалаңыз.
Шлангідегі ауа өте алмағандай естіледі.	**Саптама бітелген.** • Саптамаларды тазалаңыз.
	Ұзартқыш түтік бітелген. • Ұзын таяқшаның көмегімен ұзартқыш түтікте кептелген бөтен затты алыңыз.
	Түтік бітелген. • Шлангінің кірісін алақанмен бірнеше рет жабыңыз және қолыңызды алыңыз. Егер мәселе шешілмесе, LG Electronics қызмет көрсету орталығына хабарласыңыз.

Қолдау көрсету қызметі

UzTR.517-046:2025
UzTR.216-042:2025

Еске салу

Еске салу

